锋樺科技伺服精密减速器產品

Fenghua Technology Servo Precision Reducer Products

3F FAMED 锋桦®

锋桦傳動設備（上海）有限公司
Fenghua Transmission Equipment (Shanghai) Co.,Ltd.
地址：江蘇省昆山市花橋鎮逢星路工業園599號
電話：021-39948832 / 39948836 13701956498
免費服務熱綫：400-8040-668
傳真：021-3994 8836
企業官方QQ: 4008040668
郵箱：fht@fht.tw 網址：www.fht.tw
國際銷售部 Overseas sales department
+86-18117444109 (whatsapp / wechat / skype)
Email: info@3fgearbox.com Https: //www.3fgearbox.com

锋桦傳動科技（江苏）有限公司
Fenghua Transmission Technology (Jiangsu) Co.,Ltd.
地址：江蘇省東臺市臨塔機電產業園
電話：0512-50167005 / 18051125303
郵箱：sales@3fgearmotor.com
網址：www.3fgearmotor.com

锋桦傳動致力爲您提供精品
專業研發生產各類精密行星齒輪傳動系列產品
免費服務熱綫：400-8040-668
產品CAD、3D、2D尺寸下載請點擊
www.fht.tw www.3fgearmotor.com

台灣锋桦科技有限公司
Taiwan Fenghua Technology Co.,Ltd.
台灣地址：臺北市大安區忠孝東路4段
電話：04-25686956 / 25686908
網址：www.fht.tw 郵箱：fht@fht.tw

廣東分公司/ Guangdong branch
地址：廣東省東莞市振安東路249號恒邦智創雲谷1101室
電話：0769-82581458 傳真：0769-82581458
手機：18002983390（微信同號）

華北分公司 / North China branch
地址：山東省濟南市槐蔭區綠地中央廣場A座C1/1903
手機：18051125303 (微信同號)
傳真：0531-86956362

天津辦事處 / Tian jin
地址：天津市南開區密雲路五金城2區6棟118增1號
手機：18051125303（微信同號）
傳真：022-87809695

浙江辦事處 / Zhe jiang
地址：浙江省杭州市拱墅區康橋路75號中青大厦413室
手機：18049727552（微信同號）
傳真：0571-86699905

美國加拿大 / USA / Canada
2658 Industrial Blvd.
Bethel Park, PA 15689-2255, USA
phone : (+1) 412/8356556
fax : (+1) 412/8356558
E-mail : fht@fht-usa.com

日本 / Japan
西東京営業所: 〒183-0005
東京都府中市若松町6丁目2番3号
phone ：(042) 402-1368
fax ：(042) 402-1369
E-mail：fht@fht-japan.co.jp

韓國 / Korea
5-6606, Ace Hitech City
58-16 Mullae-Dong 2-Ga,
Youngdeungpo-Ku, Seoul, Korea,
phone:(+82) 2-3569-2255
fax: (+82) 2-3569-2266 .
E-mail : fht@fht- korea.com

版權所有*翻印必究 本型録内容如有變更，恕不另行通知，敬請諒解。

FAMED 3F 锋桦®

减速电机·丝杆升降机

锋桦传动科技有限公司

A

2025版

R 系列斜齿轮硬齿面减速机
Series Helical Gear Hard Gear Reducer

S 系列斜齿圆柱蜗轮蜗杆减速机
Series Helical Cylindrical Worm Gear Reducer

K 系列弧齿锥齿轮减速机
Series Spiral Bevel Gear Reducer

F 系列平行轴斜齿轮减速机
Series Parallel Shaft Helical Gear Reducer

台灣精品技術 / 精密傳動解决專家

减速电机·丝杆升降机

Gear Motor • Screw Jack

选型目录-自助选型 / 免费2D · 3D图纸下载

3F FAMED 锋桦®
锋桦传動設備（上海）有限公司
锋桦传動科技（江苏）有限公司
台灣锋桦科技有限公司
Fenghua Transmission Technology (Jiangsu) Co.,Ltd.

公司簡介 Company Introduction

锋桦传动设备有限公司是家专业研发和生产R.S.K.F系列齿轮减速机，精密伺服行星减速机、蜗轮蜗杆减速机，丝杆升降机、等高精密传动产品的制造工厂，工厂同仁及研发团队具有二十几年在齿轮制造及研发设计的经验，工厂以吸收台湾技术为依托，引进日本生产工艺和管理为体系，购买进口高端加工机器设备为支撑，长期致力于研发和生产“高强度、低噪声、模块化、传递扭矩大、启动平稳”的传动产品。

工厂制造的减速电机产品从规格大小上区分有最小3W到160KW功率段的性能产品，适合客户设备上不同功率段的需求，电压有常规的DC和AC ，还可以根据客户需要定制特殊的国外使用电压，减速比段有最小2速比到最大20000速比的减速增扭矩方案。

减速机产品从功能上分辨主要有伺服电机和步进电机专用的精密行星减速机和伺服直角减速器，产品尺寸和性能可以完全替换德系和日系的产品，有在中重型工业设备上使用的（R,S,K,F）系列的四大系列硬齿面减速机，尺寸和性能完全替换SEW和进口品牌，有上下顶升功能的升降器产品有丝杆和滚珠丝杠的2个规格系列，满足客户的不同性能要求，也可以根据行业，根据客户安装使用要求，定制各类非标减速器。

公司现有生产的产品配套行业有龙门机床等工具机，冶金钢铁设备，水泥生产设备，线缆和钢材加工设备，食品饮料生产设备，塑料橡胶设备，印刷和造纸机械，纺织印染机械，包装机械等工业自动化设备，近期公司又在机器人行业应用的高精密谐波减速器（精度1弧分）和机器人关节减速器做了技术研发储备，立志通过不断的技术研发提升和生产规模扩大，协同公司的代理商和服务商扎根传动领域，为中国从自动化生产到智能化生产，迈进工业4.0方向服务！

Fenghua Transmission Equipment Co, Ltd. is a manufacturer specializing in developing and producing R. S. K. F series gear reducers, precision servo planetary gearboxes, worm gear reducers, screw jack and high precision transmission products. All staffs of factory and R & D team have more than 20 years' gear manufacturing and designing experience. Relying on absorbing Taiwan's technology as foundation, introducing Japan's production technology and management as system, and purchasing imported high-end processing machinery equipment as support, the factory has been committed to developing and producing " high strength, low noise, modularization, large transmission torque and stable start-up " transmission products for a long time.

The gear motor products produced by the factory are with power range from 3W to 160KW distinguished according to the specifications and sizes, which can meet the different power range requirement of customers' equipment. There are two regular voltages: DC and AC. Special foreign use voltage can also be customized according to customer's needs. And there are speed-reducing and torque-increasing schemes with minimum 2 to maximum 20000 speed ratio.

Reducers products are mainly divided into precision planetary gearboxes and servo right angle gearboxes exclusive-used for servo motors and stepper motors according to the functions. The products' sizes and performance can completely replace that of German and Japanese products. There are four series (R, S, K, F) hard gear reducers which are used in medium and heavy industrial equipment. The sizes and performance completely replace that of SEW and imported brands. The lifter products with up and down lifting function have two specifications series of screw and ball screw, which can meet the different performance requirements of customers. They can also be customized various non-standard reducers according to the industry and installation and use requirements of customers.

The company's existing products supporting industries include gantry machine tools, metallurgical and iron equipment, cement production equipment, cable and steel processing equipment, food and drink production equipment, plastic rubber equipment, printing and paper-making machinery, textile printing and dyeing machinery, packaging machinery and other industrial automation equipment. Recently, the company has made technical research and development reserve of high-precision harmonic reducers (precision of 1 arcmin) and robotic joint reducers in the application of robot industry. The company is determined to improve and expand production scale through continuous technical research and development, and to take root in transmission field with the company's agents and service providers, serving for China from automation production to intelligent production, and stepping into industrial 4.0 direction.

R系列斜齿轮硬齿面减速机

K系列弧齿锥齿轮减速机

F系列平行轴斜齿轮减速机

S系列斜齿圆柱蜗轮蜗杆减速机

3F FAMED 锋桦®
锋桦传動設備（上海）有限公司
锋桦传動科技（江苏）有限公司
台灣锋桦科技有限公司

产品集锦 Product Introduction

R系列斜齿轮硬齿面减速机

K系列弧齿锥齿轮减速机

F系列平行轴斜齿轮减速机

S系列斜齿圆柱蜗轮蜗杆减速机

MTH/MTB 系列大功率减速机

GP 系列行星齿轮减速机

WP 蜗轮蜗杆减速器

WP 蜗轮蜗杆减速器

SWL/SGL 丝杆升降机系列

HK 系列蜗轮丝杆升降机

JWM 系列丝杆升降机

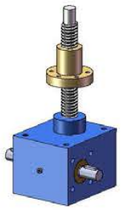
SJA/SJB 系列–螺旋升降机

HM 伞齿轮丝杆升降机系列

T 系列螺旋锥齿轮减速机

HD 系列螺旋锥齿换向器

ARA 系列螺旋锥齿轮转向箱

WB 系列微型摆线针轮减速机

X•B 系列摆线针轮减速机

FCL嵌入型弹性联轴器

标准普通电机尺寸

目录 CONTENTS

R 系列斜齿轮硬齿面减速机 005-063

K 系列弧齿锥齿轮减速机 064-106

F 系列平行轴斜齿轮减速机 107-142

S 系列斜齿圆柱蜗轮蜗杆减速机 143-169

MTH/MTB 系列大功率减速机 170-282

GP 系列行星齿轮减速机 283-328

WP 蜗轮蜗杆减速器 329-356

SWL 梯形丝杆型/SGL 滚珠丝杆型-升降机系列 357-385

HK 系列蜗轮丝杆升降机 386-402

JWM 系列丝杆升降机 403-430

SJA/SJB 系列-螺旋升降机 431-458

HM 伞齿轮丝杆升降机系列 459-474

T 系列螺旋锥齿轮减速机 475-489

HD 系列螺旋锥齿换向器 490-497

ARA 系列螺旋锥齿轮转向箱 498-499

WB 系列微型摆线针轮减速机 500-504

X•B 系列摆线针轮减速机 505-511

FCL 嵌入型弹性联轴器 / 标准普通电机尺寸 512-514

性能特点

1.减速机是在模块组合体系的基础上设计的，可以方便地配合使用各种型式的电动机或采用其它其它动力输入。同种机型可配用多种功率的电动机。容易实现各种机型之间的组合联接。
2.传动效率高，单机型减速机效率高达96%。
3.传动比划分细，范围广。组合机型可以形成较大的传动比，输出转速低。
4.安装形式多样，可任意位置卧式或法兰安装。

场所条件

1. 环境温度-40℃~50℃。(0℃以下启动时润滑油要加热到0℃以上)
2.海拔不超过1000米。
3.输入转速不大于1800rpm，齿轮最高圆周速度不超过22m/s。
4.可用于正反运转。
5.无行业限制。
6.其它条件下使用请与我公司技术部联系。

Characteristics:

1.Reductors are based on the building bloc design, so it's convenient for them to fit all types of motors or to connect with other power input. The same type of reductors can fit motors with different power, so that it's possible for different types of machines to combine or connect,
2.High transmission efficiency .Transmission efficiency of single machine can reach 96%。
3.Precise division of transmission ratio with wide range . The combination of machines can produce a larger transmission ratio at a low output rotational speed.
4. Various ways of installation. Horizontal installationor and flanged installation can be mounted at any position.

Working Environment:

1.Working temperature : -40℃ ~ 50℃ (The lubrication should be heated until above 0℃ if the machine works below 0℃.)
2.The working place should be lower than 1000 meters above sea level.
3.The input rotational speed should not exceed 1800r/min, The circumferential speed of the gear should not exceed 22m/s.
4.Suitable for normal-reverse rotation.
5.No industry limitation.
6.Please consult our technical supporting department for other circumstances.

选型指南

减速机通常是按照每小时起停次数小于10，常温20℃下，按恒定转矩设计的。在按选型参数表选择机型号前，须先了解工作机载荷和工作情况，在运行功率确定后，按下面方法选择参数表中的使用系数f_B。

R、K、F、S四大系列选型：

1.根据工作机运行功率P(KW)。
2.根据工作机的载荷特征和每天工作小时数确定最低工况系数f_1（表1）。
3.根据每小时起动次数确定起动系数f_2（表2）
4.计算总工况fA(MTN系列须考虑环境温度系数f_3见表3)。

$f_A=f_1\times f_2$ ($f_A=f_1\times f_2\times f_3$)

5.根据减速机运行功率和输出转速由选型表选定减速机规格，同时必须满足$f_A\leqslant$选型参数表提供使用系数f_B。

注：

□如用户对减速机可靠性要求较高，须考虑必要的安全系数或来电咨询。
□输出端的径向载荷及轴向载荷，请与我公司技术部联系。
□减速机的使用与维护请参阅随机附带《减速机使用说明书》。

Instructions for Selection:

Speed reducer is designed by referring to invariable torque on the condition of normal temperature below 20°C, with on-off frequency less than 10 times per hour. Before selecting machine model according to model selection parameter table, it is required to know the load and operating condition f_B in parameter table according to the following methods.

Modeling of R、K、F、S four series

1.To confirm operating power P(KW) of working machine;
2.To confirm the lowest operating mode coefficient f_1 (Table 1) according to load features of working machine and daily operating hours;
3.To confirm startup coefficient f_2 (Table 2) according to the number of starts per hour;
4.To calculate total operating mode coefficient f_A;(Ambient temperature coefficient f_3 (Table 3) must be considered for MTN series.)

$f_A=f_1\times f_2$ ($f_A=f_1\times f_2\times f_3$)

5.To select the specifications of speed reducer from model selection table according to its operating power and output rotating speed, meanwhile it is necessary to ensure that $f_A\leqslant$utilization coefficient f_B offered in model selection parameter table.

Notes:

□If users have higher reliability requirements for speed reducer, certain safety coefficient must be multiplied or you can call us for further consultation;
□If users have higher reliability requirements for speed reducer, certain safety coefficient must be multiplied or you can call us for further consultation;
□Please contact the technical department ofour company for any information on radial load and axial load of output terminal;Please refer to the <Operation instructions of speed reducer> attached with the machine.

表1　工作机最低工况系数 f_1

工作机		日带载工作时间（小时）			工作机		日带载运行时间（小时）		
		≤0.5	>0.5～10	>10			≤0.5	>0.5～10	>10
污水处理	浓缩器	—	—	1.2	起重机械	回转机构*	1	1.4	1.8
	压滤波器	1	1.3	1.5		俯仰机构	1	1.4	1.8
	絮凝器	0.8	1	1.3		行走机构	1.5	1.75	2
	曝气机	—	1.8	2		提升机构	1	1.1	1.4
	搂集设备	1	1.2	1.3		转臂式起重机	1	1.2	1.6
	纵向、回转组合接集装置	1	1.3	1.5	化学工业	挤压机	—	—	1.6
	预缩器	—	1.1	1.3		调浆机	—	1.8	1.8
	螺杆泵	—	1.3	1.5		橡胶研光机	—	1.5	1.5
	水轮机	—	—	2		冷却圆筒	—	1.3	1.4
	离心机	1	1.2	1.3		混料机，用于均匀介质	1	1.3	1.4
	1个活塞容积式泵	1.3	1.4	1.8		混料机，用于非均匀介质	1.4	1.6	1.7
	>1个活塞容积式泵	1.2	1.4	1.5		搅拌机，用于密度均匀介质	1	1.3	1.5
挖泥机	斗式运输机	/	1.6	1.6		搅拌机，用于密度非均匀介质	1.2	1.4	1.6
	倾泻装置	/	1.3	1.5		烘炉	1	1.3	1.5
	行走机构*	1.2	1.6	1.8		离心机	1	1.2	1.3
	斗轮式挖掘机：用于捡拾	/	1.7	1.7	风机类	冷却塔风扇	—	—	2
	斗轮式挖掘机：用于粗斜	/	2.2	2.2		风机（轴流和离心式）	—	1.4	1.5
	切碎机	/	2.2	2.2	蔗糖生产	甘蔗切碎机	—	—	1.7
钢铁行业	拉线机	1.25	1.5	1.75		甘蔗碾磨机	—	—	1.7
	绕线机	1	1.25	1.5	甜菜糖生产	甜菜搅碎机	—	—	1.2
	集中驱动辊道（无反转）	1.25	1.5	1.75		榨取机，机械制冷机，蒸煮机	—	—	1.4
	单驱动辊道（无反转）	1.5	1.75	2		甜菜清洗机	—	—	1.5
	集中驱动辊道（有反转）	1.75	2.25	2.5		甜菜切碎机	—	—	1.5
	单驱动辊道（有反转）	2	2.25	2.75	索道缆车	运货索道	—	1.3	1.4
纺织工业	织机	1.25	1.5	1.75		往返系统空中索道	—	1.6	1.8
	纺纱机	1	1.25	1.5		T型杠升降机	—	1.3	1.4
	洗涤机	1	1.25	1.5		连续索道	—	1.4	1.6
输送机械	斗式输送机	—	1.2	1.5	水泥工业	混凝土搅拌车	—	1.5	1.5
	绞车	1.4	1.6	1.6		破碎机*	—	1.2	1.4
	卷扬机	—	1.5	1.8		回转窑	—	—	2
	皮带输送机≤150KW	1	1.2	1.3		管式磨机	—	—	2
	皮带输送机>150KW	1.1	1.3	1.4		选拌机	—	1.6	1.6
	货用电梯*	—	1.2	1.5		辊压机	—	—	2
	客用电梯*	—	1.5	1.8	造纸机械	各种类型**	—	1.8	2
	刮板运输机	—	1.2	1.5		碎浆机驱动装置	—	2	2.25
	自动扶梯	—	1.2	1.4	压缩机	往复式压缩机	—	1.8	1.9
	轨道行走机构	—	1.5	—		离心式压缩机	—	1.4	1.5

工作机额定功率P2的确定：　*)按最大扭矩确定额定功率。　**）检验热功率是绝对必要的。

表2　起动系数 f_2

起动次数/每小时	≤0.5h	>0.5–10h	>10h
<10	1	1	1
<100	1.15	1.25	1.4
<500	1.25	1.4	1.7

表3　环境温度系数 f_3

环境温度	10℃	20℃	30℃	40℃	50℃
环境温度系数f_3	0.88	1	1.15	1.35	1.65

安装位置预览

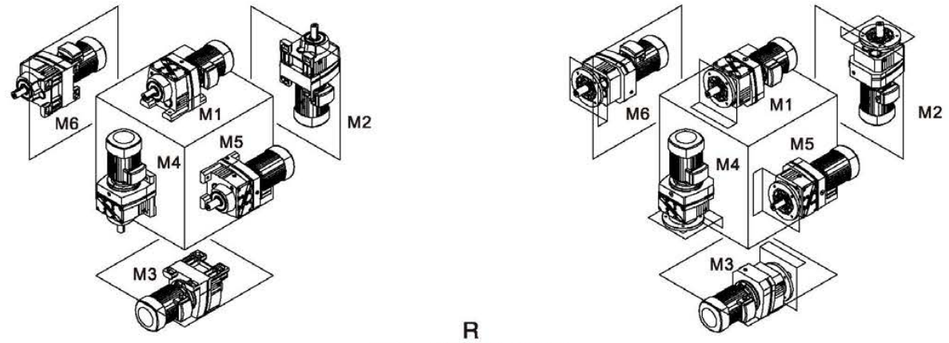

R
同轴–斜齿轮减速机
In-line shaft helical gear redactor

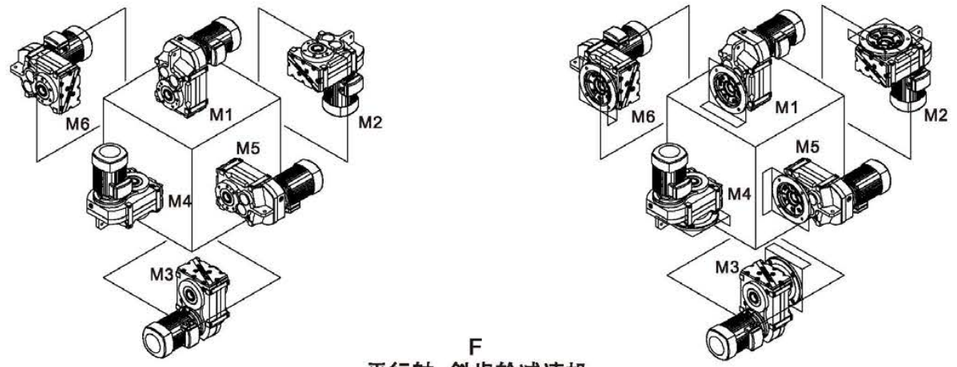

F
平行轴–斜齿轮减速机
Parallel shaft helical gear redactor

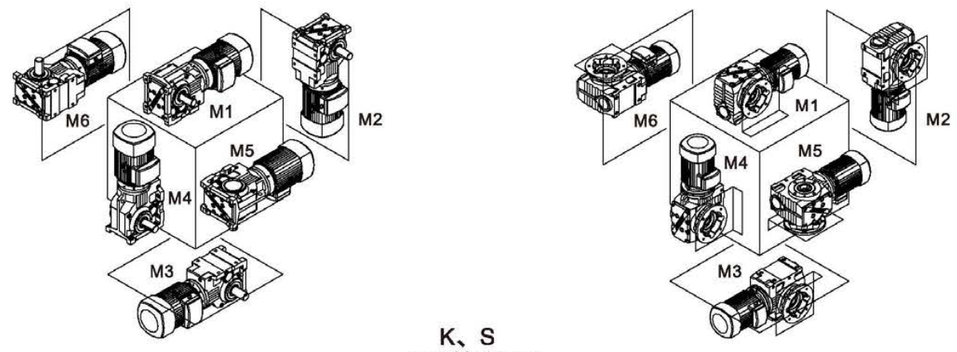

K、S
直交轴减速机
Orthogonal shaft reductor

R系列斜齿轮硬齿面减速机
R Series Helical Gear Hardened Reduce

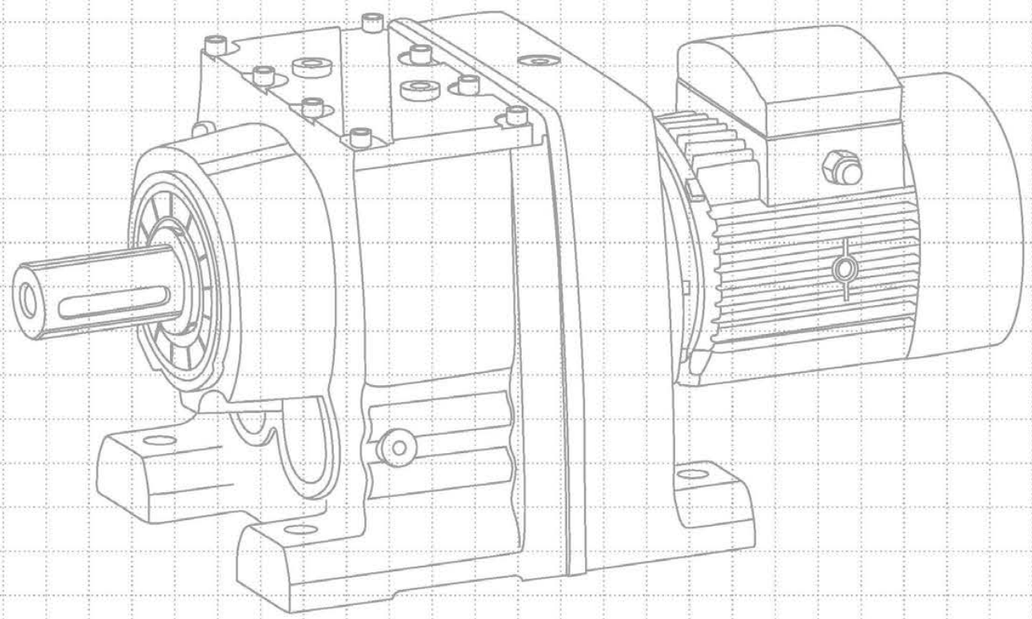

一、型号说明 Instructions for Models

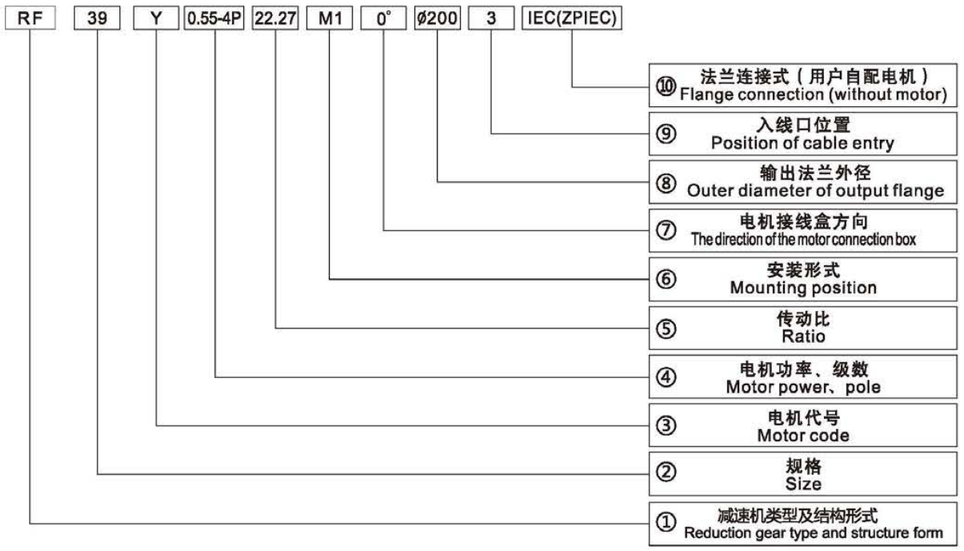

1、减速机类型及结构形式(见页7)
2、减速机规格(见选型参数表)
3、电机类型代号

1. Gear units type and structure(page 7)
2. Size (see selection table)
3. Codes for Motor Tyoes:

Y(Y2)系列普通电机 Y(Y2)series motor	Y(Y2)	防爆电机 Flameproof Motor	YB	直流电机 Direct Current Motor	Z
制动电机 Brake motor	YEJ	辊道电机 Roll Motor	YGa(YG B)	变频电机 Variable Frequency Motor	YVP
变频制动电机 Transduction braking	YVPEJ	变频辊道电机 Transduction roller way	YGP	冶金起重 Metallurgy hoisting	YZR
客户自配电机 Motor supplied by customer	ZP				

4、电机功率、极数：(见选型参数表)
5、传动比：(见选型参数表)
6、安装形式：M1、M2、M3、M4、M5、M6 (见安装形式图)
7、电机接线盒方向：X / 0° / 90° / 180° / 270° (见电机接线盒示意图)。
8、输出法兰外径：(见外型安装尺寸图)底脚安装时省略
9、电机入线口位置：①/②/③(见电机入线口示意图)。
10、需带连接法兰时请注明IEC。

注： 输入轴型没有电机各项内容。
不注明减速机的安装形式时，则默认为安装形式中的M1位置。不注明接线盒方向时，则默认为安装形式中的0度位置。不注明入线口位置时，则默认为x位置。对输出轴旋转方向和输入轴旋转方向有特别要求的用户，请与技术部联系，并在订货时用简图或文字说明。

4、Motor power, number of poles: (see selection parameter table)
5、Transmission ratio: (see selection parameter table)
6、Mounting form: M1, M2, M3, M4, M5, M6 (see mounting form diagram)
7、Motor junction box direction: X / 0° / 90° / 180° / 270° (see the motor junction box schematic diagram).
8、Output flange outer diameter: (see external installation dimensions) foot installation omitted
9、Motor inlet position: ① / ② / ③ (see motor inlet schematic).
10、Please specify IEC when connecting flange is required.

Note: The input shaft type does not have motor items.
If the mounting type of the gearhead is not specified, the default is the M1 position of the mounting type.
If the direction of the junction box is not specified, the default is the 0-degree position in the mounting form.
If the inlet position is not specified, the default is the x position.
Users who have special requirements for the direction of rotation of the output shaft and the direction of rotation of the input shaft, please contact the Technical Department and explain with a sketch or text when ordering.

二、结构形式 Mounting type

1.R..9型

底脚安装三级或二级斜齿轮减速机。

1.Model R..9

Three-stage or two-stage foot-mounted helical gear redactor

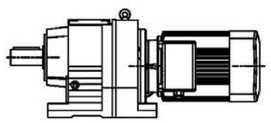

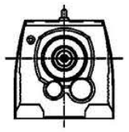

2.RF..9型

法兰安装三级或二级斜齿轮减速机。

2.Model RF..9

Three-stage or two-stage flange-mounted helical gear redactor

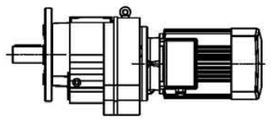

3.RX..9型

底脚安装单级斜齿轮减速机。

3.Model RX..9

Single-stage foot-mounted helical gear redactor

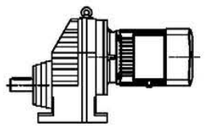

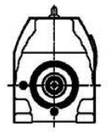

4.RXF..9型

法兰安装单级斜齿轮减速机。

4.Model RXF..9

Single-stage flange-mounted helical gear redactor

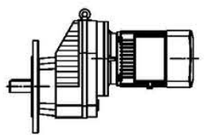

5.R..9 R..9型

两R..9机型组合减速机

5.Model R..9 R..9

Combination of two Model R..9 redactors

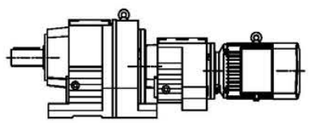

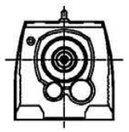

6.RS..9型，RXS..9型

输入轴型，即配输入轴不配电动机的斜齿轮减速机

6.Model RS..9，RXS..9

Input-shaft style ,in another word, helical gear redactor equipped with input shaft but without the motor

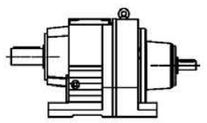

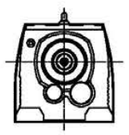

三、润滑油量表 Lubrication table

机型号 type	润滑油量（升） Fill quantity in liters					
	M1 1)	M2 1)	M3	M4	M5	M6
R19	0.25	0.6	0.35	0.6	0.35	0.35
R29	0.25/0.4	0.7	0.4	0.7	0.4	0.4
R39	0.3/1	0.9	1	1.1	0.8	1
R49	0.7/1.5	1.6	1.5	1.7	1.5	1.5
R59	0.8/1.7	1.9	1.7	2.1	1.7	1.7
R69	1.1/2.3	2.6/3.5	2.8	3.2	1.8	2
R79	1.2/3	3.8/4.3	3.6	4.3	2.5	3.4
R89	2.3/6	6.7/8.4	7.2	7.7	6.3	6.5
R99	4.6/9.8	11.7/14	11.7	13.4	11.3	11.7
R109	6/13.7	16.3	16.9	19.2	13.2	15.9
R139	10/25	28	29.5	31.5	25	25
R149	15.4/40	46.5	48	52	39.5	41
R169	27/70	82	78	88	66	69

机型号 type	润滑油量（升） Fill quantity in liters					
	M1 1)	M2 1)	M3	M4	M5	M6
RF19	0.25	0.6	0.35	0.6	0.35	0.35
RF29	0.25/0.4	0.7	0.4	0.7	0.4	0.4
RF39	0.4/1	0.9	1	1.1	0.8	1
RF49	0.75/1.5	1.6	1.5	1.7	1.5	1.5
RF59	0.8/1.7	1.8	1.7	2	1.7	1.7
RF69	1.2/2.5	2.6/3.6	2.7	3.1	1.9	2.1
RF79	1.2/2.6	3.8/4.1	3.3	4.1	2.4	3
RF89	2.4/6	6.8/7.9	7.1	7.7	6.3	6.4
RF99	5.1/10.2	11.9/14	11.2	14	11.2	11.8
RF109	6.3/14.9	15.9	17	19.2	13.1	15.9
RF139	9.5/25	27	29	32.5	25	25
RF149	16.4/42	47	48	52	42	42
RF169	26/70	82	78	88	65	71

机型号 type	润滑油量（升） Fill quantity in liters					
	M1	M2	M3	M4	M5	M6
RX59	0.6/0.5	0.8	1.3/1.1	1.3/1.1	0.9/0.7	0.9/0.7
RX69	0.8/0.7	0.8	1.7/1.5	1.9/1.7	1.1/1	1.1/1
RX79	1.1/0.9	1.5	2.6/2.4	2.7/2.5	1.6	1.6
RX89	1.7/1.6	2.5	4.8/4.9	4.8/4.7	2.9	2.9
RX99	2.1	3.4/3.6	7.4/7.1	7	4.8	4.8
RX109	3.9/3.1	5.6/5.9	11.6/11.2	11.9/10.5	7.7/7.2	7.7/7.2

注: 1) 表示减速机为组合型时低速级加油量为最大。

Notes: 1) The large gear unit of multi-stage gear units must be filled with the larger oil volume

四、R19–R169安装形式图 R19–R169 Mounting position example

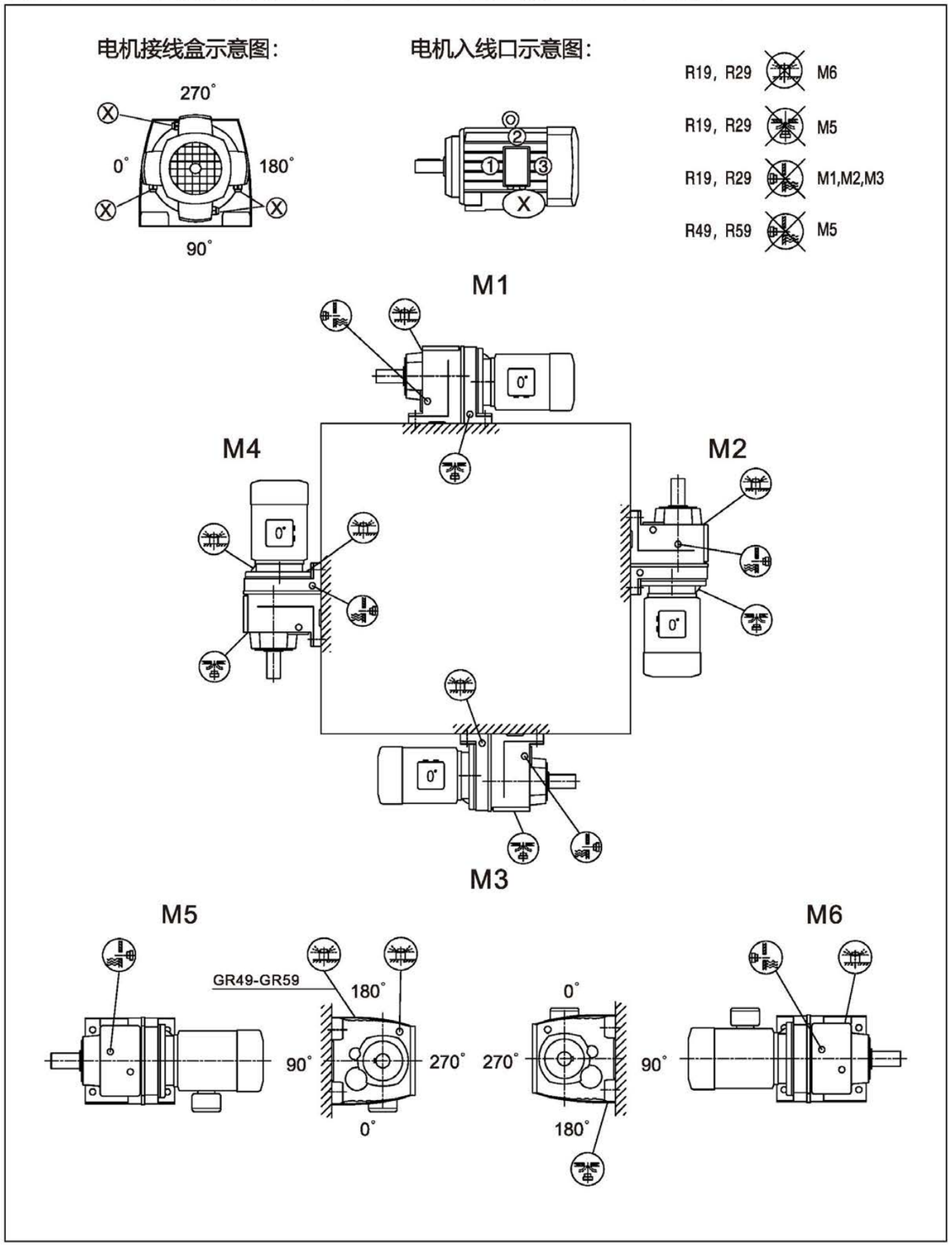

RF19–RF169安装形式图 RF19–RF169 Mounting position example

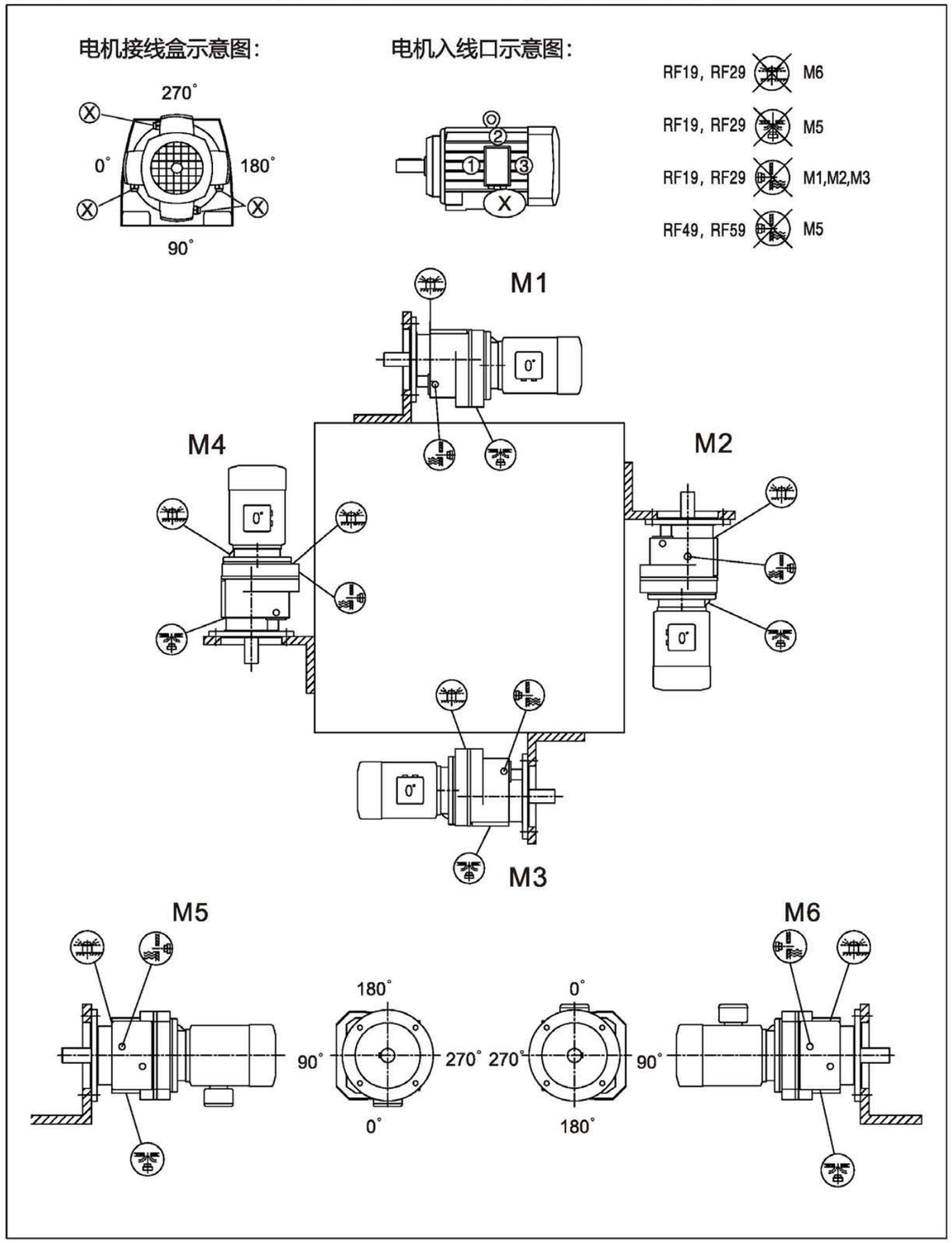

四、RX59-RX109安装形式图 RX59-RX109 Mounting position example

电机接线盒示意图：

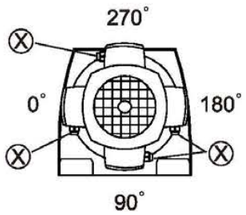

电机入线口示意图：

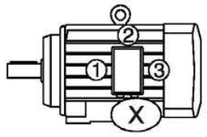

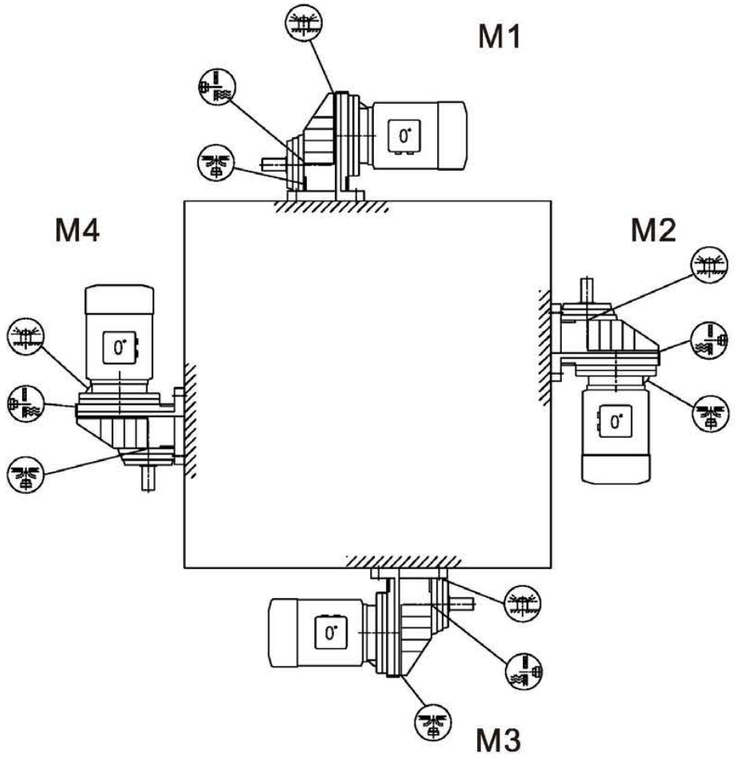

M5

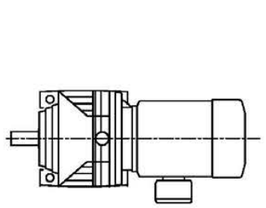

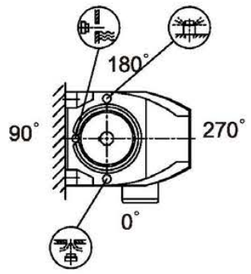

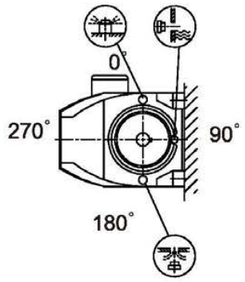

M6

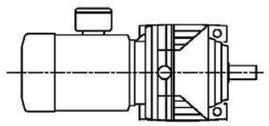

RXF59-RXF109安装形式图 RXF59-RXF109 Mounting position example

电机接线盒示意图：

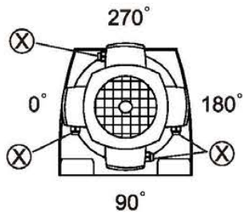

电机入线口示意图：

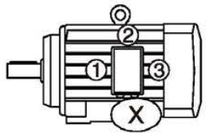

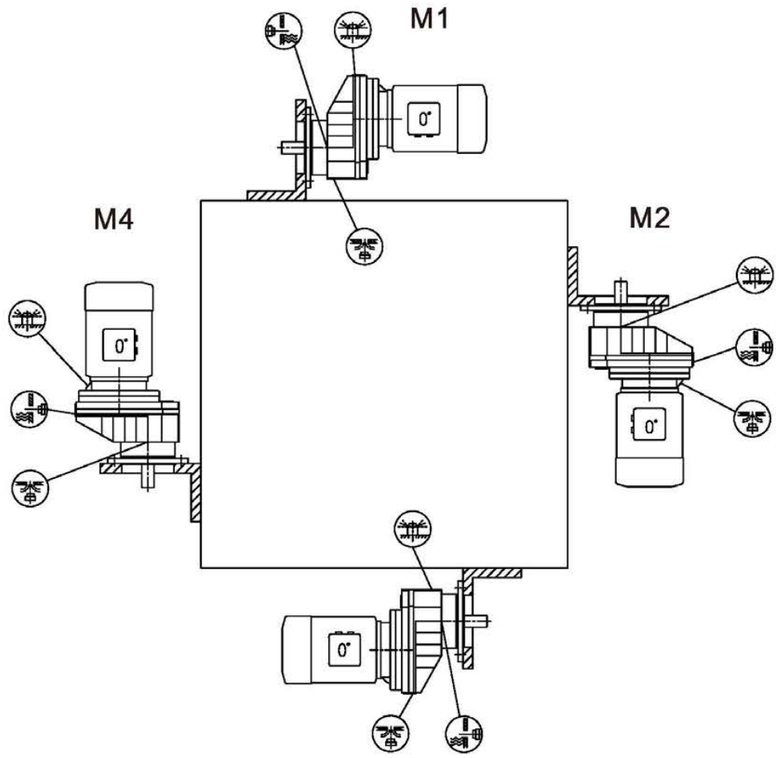

M5

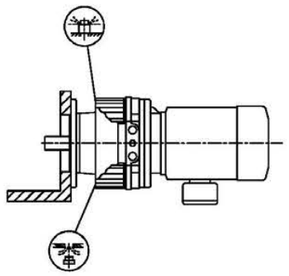

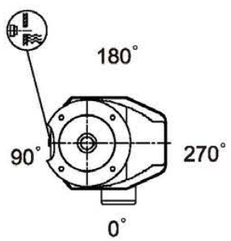

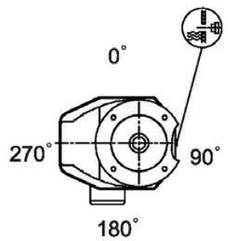

M6

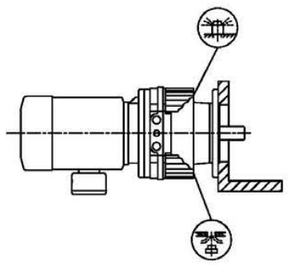

五、 R系列主机重量表 Main machine weight form of R series

型号Type	R19	R29	R39	R49	R59	R69	R79	R89	R99	R109	R139	R149	R169
重量(kg) weight(kg)	6.5	8	15	18	23	29	35	65	102	162	248	420	762
型号Type	RF19	RF29	RF39	RF49	RF59	RF69	RF79	RF89	RF99	RF109	RF139	RF149	RF169
重量(kg) weight(kg)	6.5	8	16	18	26	32	41	72	118	168	272	430	770
型号Type	RX59	RX69	RX79	RX89	RX99	RX109							
重量(kg) weight(kg)	11	14	24	41	68	103							
型号Type	RXF59	RXF69	RXF79	RXF89	RXF99	RXF109							
重量(kg) weight(kg)	13	18	27	46	75	118							

六、选型参数表释义 Explanation of Parameter Selection List

输出转速 Output speed r/min	输出扭矩 Output torque N.m	传动比 Ratio i	使用系数 Service factor f_B	机型号 Type	极数 Pole P
0.55Kw			n_1=685r/min		
2.7	1881	255.71	1.50	R99	8P
2.8	1767	241.25	1.60	RF99	8P
3.1	1587	216.28	1.80		
0.55Kw			n_1=945r/min		
3.6	1368	246.54	1.10	R89	6P
4.2	1197	216.54	1.25	RF89	6P
4.4	1129	203.79	1.31		
5.0	1007	181.77	1.45		
5.8	865	155.34	1.70		
0.55Kw			n_1=1400r/min		
8.2	613	166.59	1.25	R79	6P
9.3	537	145.67	1.45	RF79	6P
9.9	502	136.78	1.57		
11	447	121.42	1.75		
13	380	102.99	2.1		
15	342	92.97	2.3		
17	299	81.80	2.6		
18	285	77.24	2.8		
21	242	65.77	3.2		

1. 选型参数表中的机型可与该栏中的任一传动比搭配。
1. The machine types in the parameter selection list can match any transmission ratio in the column.

2. 选型参数表中的参数也适用于RM机型。
2. The parameters in this list also fits model RM.

三相异步电机实际转速(参考)
Three-phase asynchronous motor actual speed(refer to)

电机功率（4极） Motor power（4P） KW	电机转速 Motor speed r/min
0.12	1310
0.18	1310
0.25	1330
0.37	1330
0.55	1380
0.75	1420
1.1	1430
1.5	1430
2.2	1445
3	1445
4	1450
5.5	1460
7.5	1460
11	1470

三相异步电机实际转速(参考)
Three-phase asynchronous motor actual speed(refer to)

电机功率（4极） Motor power（4P） KW	电机转速 Motor speed r/min
15	1470
18.5	1470
22	1470
30	1475
37	1480
45	1480
55	1480
75	1485
90	1485
110	1485
132	1485
160	1485
200	1485

R系列恒功率选型参数表
Constant power model selection parameter form of R series

输出转速 Output speed r/min	输出扭矩 Output torque N.m	传动比 Ratio i	使用系数 Service factor f_B	机型号 Type	极数 Pole P
0.12Kw					
0.06	13034	21342	1	R149 R79	4P
0.07	11172	18210	1.15	RF149 R79	4P
0.08	9731	15923	1.3		
0.09	8604	14075	1.5		
0.10	7497	12344	1.7	R149 R79	4P
0.11	6605	11143	1.95	RF149 R79	4P
0.13	5919	9743	2.2		
0.15	4733	8443	2.7		
0.18	4096	7307	3.1		
0.20	3616	6447	3.5		
0.23	3126	5568	4.1		
0.10	7899	12921	1.0	R139 R79	4P
0.11	7115	11712	1.1	RF139 R79	4P
0.12	6262	10573	1.25		
0.15	4929	8784	1.6		
0.17	4008	7479	1.95		
0.20	3979	6559	1.95		
0.22	3126	5834	2.5		
0.26	3107	5116	2.5		
0.17	4322	7583	0.95	R109 R79	4P
0.19	3616	6743	1.15	RF109 R79	4P
0.22	3587	5914	1.15		
2.56	2773	5168	1.5		
0.30	2489	4435	1.7		
0.34	2225	3896	1.9		
0.43	1842	3039	2.3		
0.33	2421	3918	1.75	R109 R79	4P
0.39	2068	3343	2	RF109 R79	4P
0.43	1872	3034	2.3		
0.50	1637	2653	2.6		
0.58	1411	2280	3		
0.64	1274	2067	3.3		
0.29	2989	4559	1	R99 R59	4P
0.33	2519	4004	1.15	RF99 R59	4P
0.38	2225	3481	1.3		
0.28	3175	4678	0.95	R99 R59	4P
0.30	2920	4309	1	RF99 R59	4P
0.35	2509	3702	1.15		
0.44	2038	3019	1.45		
0.49	1774	2668	1.65		
0.59	1450	2245	2		
0.66	1284	2016	2.3		
0.76	1176	1733	2.5		
0.43	2078	3065	1.4	R99 R59	4P
0.48	1842	2722	1.6	RF99 R59	4P
0.58	1540	2284	1.92		
0.64	1385	2054	2.1		
0.73	1215	1823	2.4		
0.84	1049	1583	2.8		
0.95	892	1396	3.3		
1.08	760	1228	3.9		
0.46	1735	2873	0.9	R89 R59	4P
0.67	1274	1961	1.2	RF89 R59	4P
0.51	1754	2595	0.85	R89 R59	4P
0.62	1401	2129	1.1	RF89 R59	4P
0.68	1245	1930	1.2		
0.76	1098	1733	1.4		
0.76	1127	1737	1.35		
0.87	990	1524	1.55		

输出转速 Output speed r/min	输出扭矩 Output torque N.m	传动比 Ratio i	使用系数 Service factor f_B	机型号 Type	极数 Pole P
0.12Kw					
1.02	794	1303	1.9	R89 R59	4P
1.16	696	1143	2.2	RF89 R59	4P
1.50	573	885	2.7		
1.71	505	776	3		
1.94	441	685	3.4		
2.22	353	599	4.3		
1.02	921	1303	0.85	R79 R39	4P
1.18	784	1124	1.05	RF79 R39	4P
1.27	725	1047	1.1		
1.45	627	915	1.3		
1.09	804	1218	1	R79 R39	4P
1.22	725	1084	1.1	RF79 R39	4P
1.41	652	940	1.25		
1.62	515	821	1.55		
1.81	470	731	1.7		
2.05	451	646	1.8		
2.55	372	520	2.2	R79 R39	4P
2.94	319	451	2.5	RF79 R39	4P
3.15	294	422	2.7		
3.64	250	365	3.2		
1.49	617	891	0.95	R69 R39	4P
1.82	495	730	1.2	RF69 R39	4P
2.06	431	644	1.35		
2.32	377	571	1.55		
2.73	314	486	1.85		
1.59	578	836	1	R69 R39	4P
1.77	485	750	1.2	RF69 R39	4P
2.05	431	646	1.35		
2.31	392	574	1.5		
2.68	338	495	1.75		
3.03	279	438	2.1		
1.70	539	782	0.8	R59 R39	4P
1.96	446	678	1	RF59 R39	4P
2.20	407	604	1.1		
2.47	368	537	1.2		
2.82	323	471	1.35		
3.72	240	357	1.85		
4.16	211	319	2.1		
3.70	255	359	1.75	R59 R39	4P
4.10	230	324	1.95	RF59 R39	4P
4.58	201	290	2.2		
5.07	181	262	2.4		
5.40	168	246	2.6		
6.04	147	220	3		
2.60	338	510	0.85	R49 R39	4P
3.05	279	436	1.05	RF49 R39	4P
3.26	260	408	1.1		
3.86	216	344	1.35		
2.64	358	502	0.8	R49 R39	4P
3.10	309	429	0.95	RF49 R39	4P
3.57	265	372	1.1		
3.82	245	348	1.2		
4.41	206	301	1.4		
5.21	173	255	1.7		
5.83	153	228	1.95		
6.82	127	195	2.3		

R系列恒功率选型参数表

Constant power model selection parameter form of R series

输出转速 Output speed r/min	输出扭矩 Output torque N.m	传动比 Ratio i	使用系数 Service factor f_B	机型号 Type	极数 Pole P
0.12Kw					
3.93	221	338	0.9		
4.49	206	296	0.95		
5.13	180	259	1.1	R39 R19	4P
5.83	160	228	1.25	RF39 R19	4P
6.68	137	199	1.4		
7.73	121	172	1.65		
4.05	235	328	0.85		
4.60	201	289	1		
5.01	188	265	1.05	R39 R19	4P
5.88	153	226	1.3	RF39 R19	4P
6.58	141	202	1.4		
7.43	123	179	1.6		
5.80	155	229	0.8		
6.65	135	200	0.95	R29 R19	4P
7.51	119	177	1.05	RF29 R19	4P
8.01	114	166	1.1		
5.85	154	227	0.85		
6.45	141	203	0.9	R29 R19	4P
7.43	123	179	1.05	RF29 R19	4P
8.52	104	156	1.25		
4.4	247	195.17	3.32		
5.1	211	166.59	3.88	R79	6P
5.8	185	145.67	4.44	RF79	6P
4.5	240	189.54	3.41		
4.8	223	176.02	3.68		
5.4	200	158.14	4.09	R69	6P
6.2	174	137.67	4.70	RF69	6P
6.6	163	128.97	5.02		
7.5	144	113.94	5.68		
7.0	154	189.54	3.91	R69	4P
7.6	143	176.02	4.21	RF69	4P
4.5	237	186.89	1.90		
4.9	218	172.17	2.06		
5.7	187	147.92	2.40	R59	6P
6.6	163	128.77	2.76	RF59	6P
7.0	153	120.63	2.94		
8.0	135	106.58	3.33		
8.6	125	98.99	3.59		
7.4	146	180.41	3.08		
7.7	139	172.17	3.23	R59	4P
9.0	120	147.92	3.76	RF59	4P
10.3	104	128.77	4.31		
4.8	224	176.88	1.34		
5.2	207	162.94	1.45	R49	6P
6.1	177	139.99	1.69	RF49	6P
7.0	154	121.87	1.94		
7.5	143	176.88	2.09		
8.2	132	162.94	2.27		
9.5	113	139.99	2.65	R49	4P
10.9	99	121.87	3.04	RF49	4P
11.6	92	114.17	3.24		
13.2	82	100.86	3.67		
14.2	76	93.68	3.95		
6.3	171	134.82	1.17		
6.9	157	123.66	1.28		
8.1	133	105.28	1.50	R39	6P
9.4	115	90.77	1.74	RF39	6P
10.0	107	84.61	1.87		
11.5	94	73.96	2.13		

输出转速 Output speed r/min	输出扭矩 Output torque N.m	传动比 Ratio i	使用系数 Service factor f_B	机型号 Type	极数 Pole P
0.12Kw					
9.9	109	134.82	1.83		
10.8	100	123.66	2.00		
12.6	85	105.28	2.35	R39	4P
14.7	74	90.77	2.72	RF39	4P
15.7	69	84.61	2.92		
18.0	60	73.96	3.34		
6.8	158	124.38	0.82		
8.1	134	105.49	0.97	R29	6P
9.3	115	90.96	1.13	RF29	6P
10.0	107	84.78	1.21		
11.5	94	74.11	1.38		
9.8	109	135.05	1.19		
10.7	101	124.38	1.29		
12.6	85	105.49	1.52		
14.6	74	90.96	1.76		
15.7	69	84.78	1.89	R29	4P
17.9	60	74.11	2.17	RF29	4P
19.1	56	69.47	2.31		
21.7	50	61.30	2.62		
23.8	45	55.87	2.87		
27.6	39	48.17	3.33		
29.6	36	44.90	3.57		
10.4	103	81.45	0.82		
12.1	89	70.23	0.95		
13.0	83	65.46	1.02	R19	6P
14.9	73	57.22	1.17	RF19	6P
15.8	68	53.64	1.25		
18.0	60	47.33	1.42		
16.3	66	81.45	1.29		
18.9	57	70.23	1.49		
20.3	53	65.46	1.60		
23.2	46	57.22	1.83		
24.8	43	53.64	1.96	R19	4P
28.1	38	47.33	2.22	RF19	4P
30.4	35	43.74	2.40		
34.8	31	38.23	2.75		
37.1	29	35.84	2.93		
42.0	26	31.63	3.32		
47.4	23	28.04	3.74		
55.8	19	23.83	4.40		
214.5	5.35	6.2	22.16		
231.3	4.96	5.75	23.89	RX69	4P
302.3	3.79	4.4	31.22	RXF69	4P
321.0	3.57	4.143	33.16		
246.3	4.66	5.4	14.69		
286.0	4.00	4.65	17.06		
307.2	3.73	4.33	18.32		
350.0	3.27	3.8	20.88		
372.5	3.08	3.57	22.23	RX59	4P
419.6	2.73	3.17	25.03	RXF59	4P
468.3	2.44	2.84	27.94		
494.4	2.32	2.69	29.50		
519.5	2.20	2.56	30.99		
604.5	1.89	2.2	36.07		
692.7	1.65	1.92	41.33		
796.4	1.44	1.67	47.51		

R系列恒功率选型参数表

Constant power model selection parameter form of R series

输出转速 Output speed r/min	输出扭矩 Output torque N.m	传动比 Ratio i	使用系数 Service factor f_B	机型号 Type	极数 Pole P
0.18Kw					
0.09	14700	14075	0.85		
0.10	12838	12344	1	R149 R79	4P
0.11	11368	11143	1.1	RF149 R79	4P
0.13	10094	9743	1.25		
0.15	8379	8443	1.5		
0.18	7252	7307	1.75		
0.20	6399	6447	2		
0.23	5527	5568	2.3	R149 R79	4P
0.27	5047	4926	2.5	RF149 R79	4P
0.30	4332	4325	2.9		
0.35	3842	3754	3.3		
0.40	3312	3302	3.9		
0.15	8722	8784	0.9		
0.17	7242	7479	1.1		
0.20	6811	6559	1.15	R139 R79	4P
0.22	5655	5834	1.4	RF139 R79	4P
0.26	5312	5116	1.5		
0.29	4430	4464	1.75		
0.33	3900	3928	2		
0.28	4959	4709	1.6		
0.33	4234	4018	1.85	R139 R79	4P
0.37	3704	3514	2.1	RF139 R79	4P
0.40	3477	3299	2.2		
0.45	3087	2929	2.5		
0.30	4400	4435	0.95	R109 R79	4P
0.34	3900	3896	1.1	RF109 R79	4P
0.43	3156	3039	1.35		
0.33	4126	3918	1		
0.39	3518	3343	1.2		
0.43	3195	3034	1.3	R109 R79	4P
0.50	2793	2653	1.5	RF109 R79	4P
0.58	2401	2280	1.75		
0.64	2176	2067	1.95		
0.67	2036	1966	2.1		
0.72	1833	1827	2.3	R109 R79	4P
0.83	1568	1599	2.7	RF109 R79	4P
0.95	1411	1400	3		
1.08	1205	1226	3.5		
0.49	2940	2668	1		
0.59	2430	2245	1.2		
0.66	2166	2016	1.35		
0.76	1931	1733	1.5		
0.81	1803	1623	1.65	R99 R59	4P
0.92	1578	1434	1.85	RF99 R59	4P
1.10	1303	1207	2.3		
1.22	1166	1084	2.5		
1.42	980	934	3		
1.51	921	878	3.2		
1.76	774	755	3.8		
0.48	3028	2722	0.95	R99 R59	4P
0.58	2538	2284	1.16	RF99 R59	4P
0.64	2286	2054	1.26		
0.89	1656	1489	0.9		
0.95	1548	1395	1	R89 R59	4P
1.08	1352	1232	1.1	RF89 R59	4P
1.16	1254	1145	1.2		

输出转速 Output speed r/min	输出扭矩 Output torque N.m	传动比 Ratio i	使用系数 Service factor f_B	机型号 Type	极数 Pole P
0.18Kw					
1.28	1127	1037	1.35		
1.42	1000	931	1.5	R89 R59	4P
1.65	843	802	1.8	RF89 R59	4P
0.87	1646	1524	0.9		
1.02	1362	1303	1.1	R89 R59	4P
1.16	1196	1143	1.25	RF89 R59	4P
1.50	960	885	1.6		
1.71	843	776	1.8		
1.55	960	858	0.85		
1.75	833	757	0.95	R79 R39	4P
1.98	735	671	1.1	RF79 R39	4P
2.32	617	571	1.3		
1.62	872	821	0.9		
1.81	784	731	1		
2.05	730	646	1.1		
2.37	632	560	1.25	R79 R39	4P
2.72	539	488	1.5	RF79 R39	4P
3.05	480	436	1.7		
3.56	412	373	1.95		
4.06	363	327	2.2		
4.60	323	289	2.5		
2.32	627	571	0.95	R69 R39	4P
2.73	524	486	1.1	RF69 R39	4P
2.31	642	574	0.9		
2.68	554	495	1.05		
3.03	470	438	1.25	R69 R39	4P
3.42	417	388	1.4	RF69 R39	4P
3.86	387	344	1.55		
4.52	314	294	1.9		
5.03	284	264	2.1		
2.93	490	454	0.9	R59 R39	4P
3.24	446	410	1	RF59 R39	4P
2.82	529	471	0.85		
3.72	397	357	1.1		
4.16	348	319	1.25	R59 R39	4P
4.87	294	273	1.5	RF59 R39	4P
5.51	255	241	1.75		
6.18	230	215	1.95		
3.70	412	359	1.05		
4.10	372	324	1.2		
4.58	328	290	1.35		
5.07	299	262	1.5	R59 R39	4P
5.40	274	246	1.6	RF59 R39	4P
6.04	245	220	1.8		
7.07	206	188	2.1		
8.36	173	159	2.6		
4.41	343	301	0.85		
5.21	284	255	1.05	R49 R39	4P
5.83	255	228	1.15	RF49 R39	4P
6.82	216	195	1.4		
6.68	225	199	0.85	R39 R19	4P
7.73	195	172	1	RF39 R19	4P
8.86	170	150	1.15		
6.58	230	202	0.8	R39 R19	4P
7.43	201	179	0.95	RF39 R19	4P
8.52	172	156	1.15		

R系列恒功率选型参数表

Constant power model selection parameter form of R series

输出转速 Output speed r/min	输出扭矩 Output torque N.m	传动比 Ratio i	使用系数 Service factor f_B	机型号 Type	极数 Pole P
0.18Kw					
9.43	154	141	0.85		
10.72	136	124	0.95	R29 R19	4P
12.09	123	110	1.05	RF29 R19	4P
14.14	103	94	1.25		
9.85	149	135	0.95		
11.27	136	118	0.95	R29 R19	4P
12.78	119	104	1.1	RF29 R19	4P
14.77	103	90	1.25		
4.4	371	195.17	2.21	R79	6P
5.1	317	166.59	2.59	RF79	6P
5.8	277	145.67	2.96	R79	6P
6.1	263	138.39	3.12	RF79	6P
7.2	225	118.42	3.64		
6.8	237	195.17	3.46		
8.0	202	166.59	4.05	R79	4P
9.1	177	145.67	4.63	RF79	4P
9.6	168	138.39	4.88		
4.5	360	189.54	1.67		
4.8	335	176.02	1.79		
5.4	301	158.14	2.00		
6.2	262	137.67	2.29		
6.6	245	128.97	2.45	R69	6P
7.5	217	113.94	2.77	RF69	6P
8.0	201	105.83	2.98		
8.9	182	95.91	3.29		
9.9	164	86.11	3.67		
11.5	141	74.17	4.26		
12.2	133	69.75	4.53		
7.0	230	189.54	2.61		
7.6	214	176.02	2.81		
8.4	192	158.14	3.12	R69	4P
9.7	167	137.67	3.59	RF69	4P
10.3	157	128.97	3.83		
11.7	138	113.94	4.33		
12.6	129	105.83	4.67		
4.7	343	180.41	1.31		
4.9	327	172.17	1.37	R59	6P
5.7	281	147.92	1.60	RF59	6P
6.6	245	128.77	1.84		
7.0	229	120.63	1.96		
7.4	219	180.41	2.05		
7.7	209	172.17	2.15		
9.0	180	147.92	2.50		
10.3	156	128.77	2.88	R59	4P
11.0	147	120.63	3.07	RF59	4P
12.5	129	106.58	3.48		
13.4	120	98.99	3.74		
14.8	109	89.71	4.13		
7.5	215	176.88	1.40		
8.2	198	162.94	1.52		
9.5	170	139.99	1.76		
10.9	148	121.87	2.03	R49	4P
11.6	139	114.17	2.16	RF49	4P
13.2	123	100.86	2.45		
14.2	114	93.68	2.64		
15.7	103	84.90	2.91		
17.4	93	76.23	3.24		

输出转速 Output speed r/min	输出扭矩 Output torque N.m	传动比 Ratio i	使用系数 Service factor f_B	机型号 Type	极数 Pole P
0.18Kw					
6.9	235	123.66	0.85		
8.1	200	105.28	1.00	R39	6P
9.4	173	90.77	1.16	RF39	6P
10.0	161	84.61	1.24		
9.9	164	134.82	1.22		
10.8	150	123.66	1.33		
12.6	128	105.28	1.56		
14.7	110	90.77	1.81		
15.7	103	84.61	1.95	R39	4P
18.0	90	73.96	2.23	RF39	4P
19.2	84	69.33	2.37		
21.7	74	61.18	2.69		
23.9	68	55.76	2.95		
27.7	58	48.08	3.42		
10.7	151	124.38	0.86		
12.6	128	105.49	1.01		
14.6	111	90.96	1.18		
15.7	103	84.78	1.26		
17.9	90	74.11	1.44		
19.1	84	69.47	1.54		
21.7	74	61.3	1.75	R29	4P
23.8	68	55.87	1.92	RF29	4P
27.6	59	48.17	2.22		
29.6	55	44.9	2.38		
33.9	48	39.25	2.73		
36.2	45	36.79	2.91		
41.0	39	32.47	3.30		
46.1	35	28.87	3.71		
54.4	30	24.47	4.37		
46.9	34	28.37	3.77		
51.0	32	26.09	4.10		
59.6	27	22.32	4.79	R29	4P
67.5	24	19.71	5.43	RF29	4P
73.6	22	18.08	5.92		
85.1	19	15.63	6.85		
100.2	16	13.28	8.06		
16.3	99	81.45	0.86		
18.9	85	70.23	1.00		
20.3	80	65.46	1.07		
23.2	70	57.22	1.22		
24.8	65	53.64	1.30		
28.1	58	47.33	1.48	R19	4P
30.4	53	43.74	1.60	RF19	4P
34.8	46	38.23	1.83		
37.1	44	35.84	1.95		
42.0	38	31.63	2.21		
47.4	34	28.04	2.50		
55.8	29	23.83	2.94		
52.0	31	25.60	2.73		
55.8	29	23.83	2.94	R19	4P
67.5	24	19.71	3.55	RF19	4P
78.3	21	16.99	4.12		
137.1	12.29	6.2	9.44		
158.9	10.60	5.35	10.94	RX69	6P
181.5	9.28	4.684	12.50	RXF69	6P
205.2	8.21	4.143	14.13		

R系列恒功率选型参数表

Constant power model selection parameter form of R series

输出转速 Output speed r/min	输出扭矩 Output torque N.m	传动比 Ratio i	使用系数 Service factor f_B	机型号 Type	极数 Pole P
0.18Kw					
214.5	7.85	6.2	14.77		
248.6	6.78	5.35	17.12		
283.9	5.93	4.684	19.55		
321.0	5.25	4.143	22.11	RX69	6P
359.8	4.68	3.696	24.78	RXF69	6P
421.7	3.99	3.154	29.04		
411.1	4.10	3.235	28.31		
511.5	3.29	2.6	35.22		
585.1	2.88	2.273	40.29		
751.4	2.24	1.77	51.74		
157.4	10.70	5.4	6.26		
182.8	9.22	4.65	7.27	RX59	6P
196.3	8.58	4.33	7.81	RXF59	6P
223.7	7.53	3.8	8.90		
246.3	6.84	5.4	9.80		
286.0	5.89	4.65	11.38		
307.2	5.48	4.33	12.22		
350.0	4.81	3.8	13.92		
372.5	4.52	3.57	14.82		
419.6	4.02	3.17	16.69	RX59	4P
468.3	3.60	2.84	18.63	RXF59	4P
494.4	3.41	2.69	19.66		
519.5	3.24	2.56	20.66		
604.5	2.79	2.2	24.04		
696.3	2.42	1.91	27.69		
796.4	2.12	1.67	31.67		
0.25Kw					
0.13	14896	9743	0.85		
0.16	12544	8443	1		
0.18	10780	7307	1.2		
0.20	9545	6447	1.35		
0.24	8242	5568	1.55	R149 R79	4P
0.27	7448	4926	1.7	RF149 R79	4P
0.31	6439	4325	2		
0.36	5674	3754	2.3		
0.40	4920	3302	2.6		
0.46	4292	2898	3		
0.23	8497	5834	0.9		
0.26	7811	5116	1	R139 R79	4P
0.30	6605	4464	1.2	RF139 R79	4P
0.34	5811	3928	1.35		
0.28	7281	4709	1.1		
0.33	6213	4018	1.25	R139 R79	4P
0.38	5439	3514	1.45	RF139 R79	4P
0.40	5104	3299	1.52		
0.46	4528	2929	1.75		
0.50	4106	2658	1.9		
0.56	3724	2412	2.1		
0.65	3205	2073	2.5	R139 R79	4P
0.73	2754	1839	2.8	RF139 R79	4P
0.97	2115	1383	3.7		
1.10	1852	1226	4.2		
0.44	4635	3039	0.9	R109 R79	4P
0.28	4694	4694	0.9	RF109 R79	4P
0.68	3006	1966	1.41		
0.73	2734	1827	1.55	R109 R79	4P
0.84	2362	1599	1.8	RF109 R79	4P
0.96	2097	1400	2		

输出转速 Output speed r/min	输出扭矩 Output torque N.m	传动比 Ratio i	使用系数 Service factor f_B	机型号 Type	极数 Pole P
0.25Kw					
1.10	1803	1226	2.3		
1.43	1411	939	3	R109 R79	4P
1.64	1215	822	3.5	RF109 R79	4P
0.77	2783	1733	1.05	R99 R59	4P
0.83	2607	1623	1.15	RF99 R59	4P
0.74	2901	1823	1		
0.85	2519	1583	1.15		
0.96	2185	1396	1.35		
1.09	1901	1228	1.55	R99 R59	4P
1.27	1696	1057	1.72	RF99 R59	4P
1.43	1499	938	1.95		
1.63	1274	824	2.3		
1.83	1137	737	2.6		
2.13	980	632	3		
1.17	1813	1145	0.85		
1.30	1637	1037	0.95	R89 R59	4P
1.45	1460	931	1.05	RF89 R59	4P
1.68	1245	802	1.2		
1.18	1764	1143	0.85		
1.52	1392	885	1.1		
1.74	1225	776	1.25		
1.97	1078	685	1.4	R89 R59	4P
2.25	911	599	1.65	RF89 R59	4P
2.57	804	525	1.9		
2.96	701	456	2.2		
5.03	407	268	3.7		
2.36	902	571	0.9	R79 R39	4P
				RF79 R39	4P
2.41	911	560	0.9		
2.76	779	488	1.05		
3.09	691	436	0.15		
3.61	598	373	1.35	R79 R39	4P
4.12	524	327	1.55	RF79 R39	4P
4.67	466	289	1.75		
5.19	417	260	1.95		
6.02	348	224	2.3		
3.47	608	388	0.95		
3.92	554	344	1.05		
4.59	456	294	1.3		
5.17	417	261	1.4	R69 R39	4P
5.76	372	234	1.6	RF69 R39	4P
6.75	314	200	1.85		
7.67	274	176	2.2		
8.54	245	158	2.4		
3.51	632	384	0.95		
3.76	588	359	1		
4.35	505	310	1.15	R69 R39	4P
5.11	426	264	1.4	RF69 R39	4P
5.74	377	235	1.55		
6.71	319	201	1.85		
7.45	289	181	2		
4.23	510	319	0.85		
4.94	431	273	1.05		
5.60	372	241	1.2	R59 R39	4P
6.27	333	215	1.3	RF59 R39	4P
7.21	294	187	1.5		
8.23	255	164	1.75		
9.50	221	142	2		

R系列恒功率选型参数表

Constant power model selection parameter form of R series

输出转速 Output speed r/min	输出扭矩 Output torque N.m	传动比 Ratio i	使用系数 Service factor f_B	机型号 Type	极数 Pole P
0.25Kw					
4.16	534	324	0.85		
4.65	475	290	0.95	R59 R39	4P
5.15	426	262	1.05	RF59 R39	4P
5.48	397	246	1.1		
6.13	353	220	1.25		
5.92	368	228	0.8		
6.92	309	195	0.95	R49 R39	4P
7.41	289	182	1	RF49 R39	4P
8.76	240	154	1.2		
9.00	245	150	0.8		
10.38	206	130	0.95	R39 R19	4P
10.88	196	124	1	RF39 R19	4P
12.27	174	110	1.1		
14.36	149	94	1.3		
10.00	216	135	0.9		
10.63	211	127	0.95	R39 R19	4P
12.98	171	104	1.15	RF39 R19	4P
15.00	147	90	1.35		
2.22	1009	290.07	2.97		
2.51	890	256.01	3.36	R99	8P
2.67	840	241.53	3.57	RF99	8P
2.97	753	216.52	3.98		
2.60	861	247.53	1.80		
2.96	756	217.38	2.04	R89	8P
3.14	713	205.09	2.17	RF89	8P
3.53	634	182.45	2.44		
3.87	579	166.59	1.41		
4.42	506	145.67	1.61	R79	8P
4.66	481	138.39	1.70	RF79	8P
5.44	412	118.42	1.99		
4.35	515	195.17	1.59	R79	6P
5.10	439	166.59	1.86	RF79	6P
5.83	384	145.67	2.13		
6.81	329	195.17	2.49		
7.98	281	166.59	2.91	R79	4P
9.13	245	145.67	3.33	RF79	4P
9.61	233	138.39	3.51		
11.23	199	118.42	4.10		
4.07	550	158.14	1.09		
4.68	479	137.67	1.25	R69	8P
5.00	448	128.97	1.33	RF69	8P
5.66	396	113.94	1.51		
4.48	500	189.54	1.19		
4.82	464	176.02	1.29		
6.17	363	137.67	1.65	R69	6P
6.59	340	128.97	1.76	RF69	6P
7.46	300	113.94	1.99		
8.03	279	105.83	2.14		
7.12	315	189.54	1.90		
7.67	292	176.02	2.05		
8.53	262	158.14	2.28		
9.80	228	137.67	2.62	R69	4P
10.46	214	128.97	2.79	RF69	4P
11.84	189	113.94	3.16		
12.75	175	105.83	3.41		
14.07	159	95.91	3.76		
15.67	143	86.11	4.19		

输出转速 Output speed r/min	输出扭矩 Output torque N.m	传动比 Ratio i	使用系数 Service factor f_B	机型号 Type	极数 Pole P
0.25Kw					
4.71	476	180.41	0.94		
4.92	455	172.7	0.98		
5.74	390	147.92	1.15	R59	6P
6.60	339	128.77	1.32	RF59	6P
7.04	318	120.63	1.41		
7.97	281	106.58	1.59		
8.58	261	98.99	1.72		
7.48	299	180.41	1.50		
7.84	286	172.17	1.57		
9.12	245	147.92	1.83		
10.48	214	128.77	2.10		
11.19	200	120.63	2.24	R59	4P
12.66	177	106.58	2.54	RF59	4P
13.63	164	98.99	2.73		
15.04	149	89.71	3.01		
16.76	133	80.55	3.36		
19.57	114	68.97	3.92		
7.63	294	176.88	1.02		
8.28	270	162.94	1.10		
9.64	232	139.99	1.28		
11.07	202	121.87	1.48		
11.82	189	114.17	1.58		
13.38	167	100.86	1.78		
14.41	155	93.68	1.92	R49	4P
15.90	141	84.9	2.12	RF49	4P
17.71	126	76.23	2.36		
19.69	113	68.54	2.63		
21.02	106	64.21	2.81		
23.79	94	56.73	3.18		
25.62	87	52.69	3.42		
28.27	79	47.75	3.77		
10.01	224	134.82	0.89		
10.95	204	123.19	0.97		
12.82	175	105.28	1.14		
14.87	150	90.77	1.32		
15.95	140	84.61	1.42		
18.25	122	73.96	1.62		
19.47	115	69.33	1.73	R39	4P
22.06	101	61.18	1.96	RF39	4P
24.21	92	55.76	2.15		
28.07	79	48.08	2.50		
30.12	74	44.81	2.68		
34.46	65	39.17	3.07		
36.76	61	36.72	3.27		
41.66	53	32.4	3.71		
15.92	140	84.78	0.92		
18.21	123	74.11	1.05		
19.43	115	69.47	1.12		
22.02	101	61.3	1.27		
24.16	92	55.87	1.40		
28.02	80	48.17	1.62	R29	4P
30.06	74	44.9	1.74	RF29	4P
34.39	65	39.25	1.99		
36.69	61	36.79	2.12		
41.57	53	32.47	2.40		
46.90	47	28.78	2.71		
55.17	40	24.47	3.19		

R系列恒功率选型参数表

Constant power model selection parameter form of R series

输出转速 Output speed r/min	输出扭矩 Output torque N.m	传动比 Ratio i	使用系数 Service factor f_B	机型号 Type	极数 Pole P
0.25Kw					
47.58	47	28.37	2.75		
51.37	43	26.28	2.97		
60.48	37	22.32	3.50		
68.49	32	19.71	3.96		
74.66	30	18.08	4.32		
86.37	25	15.63	5.00		
101.65	22	13.28	5.88		
113.82	19	11.86	6.59	R29	4P
133.26	16	10.13	7.72	RF29	4P
140.77	15	9.59	8.15		
163.63	13	8.25	9.47		
174.41	12	7.74	10.10		
205.16	10	6.58	11.88		
229.59	9	5.88	13.29		
268.92	8	5.02	15.57		
326.87	6	4.13	18.93		
340.90	6	3.96	19.74		
400.59	5	3.37	23.20		
23.59	95	57.22	0.89		
25.16	89	53.64	0.95		
28.52	78	47.33	1.08		
30.86	72	43.74	1.16	R19	4P
35.31	63	38.23	1.33	RF19	4P
37.66	59	35.84	1.42		
42.68	52	31.63	1.61		
48.14	46	28.04	1.82		
56.65	39	23.83	2.14		
52.73	42	25.6	1.99		
56.65	39	23.83	2.14		
68.49	32	19.71	2.59		
79.45	28	16.99	3.00	R19	4P
85.22	26	15.84	3.22	RF19	4P
97.54	23	13.84	3.69		
104.00	21	12.98	3.93		
117.90	19	11.45	4.46		
137.09	17	6.2	6.79		
158.87	14	5.35	7.87	RX69	6P
181.46	12	4.684	8.99	RXF69	6P
205.16	11	4.143	10.17		
217.74	10	6.2	10.79		
252.33	9.47	5.35	12.51		
288.21	8.29	4.684	14.28		
325.85	7.34	4.143	16.15	RX69	4P
365.26	6.54	3.696	18.10	RXF69	4P
428.02	5.57	3.154	21.22		
519.23	4.60	2.6	25.74		
593.92	4.02	2.273	29.44		
762.71	3.13	1.77	37.81		
859.87	2.78	1.57	42.63		
157.40	14	5.4	4.50		
182.79	12	4.65	5.23	RX59	6P
196.30	11	4.33	5.62	RXF59	6P
223.68	10	3.8	6.40		
250.00	9.55	5.4	7.15		
290.32	8.23	4.65	8.31		
311.77	7.67	4.33	8.92	RX59	4P
355.26	6.72	3.8	10.17	RXF59	4P
378.15	6.31	3.57	10.82		
425.86	5.61	3.17	12.19		

输出转速 Output speed r/min	输出扭矩 Output torque N.m	传动比 Ratio i	使用系数 Service factor f_B	机型号 Type	极数 Pole P
0.25Kw					
475.35	5.02	2.84	13.61		
501.85	4.76	2.69	14.37		
527.34	4.53	2.56	15.10	RX59	4P
613.63	3.89	2.2	17.57	RXF59	4P
706.80	3.38	1.91	20.24		
808.38	2.95	1.67	23.14		
0.37Kw					
0.18	15582	7307	0.8		
0.20	13818	6447	0.9		
0.24	11858	5568	1.05	R149 R79	4P
0.27	10682	4926	1.2	RF149 R79	4P
0.31	9290	4325	1.35		
0.36	8144	3754	1.55		
0.40	7095	3302	18		
0.46	6194	2898	2.1		
0.30	9545	4464	0.8	R139 R79	4P
0.34	8399	3928	0.95	RF139 R79	4P
0.33	8898	4018	0.9		
0.38	7781	3514	1		
0.40	7303	3299	1.06	R139 R79	4P
0.46	6488	2929	1.2	RF139 R79	4P
0.54	5488	2484	1.45		
0.60	4929	2242	1.6		
0.50	5880	2658	1.35		
0.56	5331	2412	1.45		
0.65	4586	2073	1.7		
0.73	3979	1839	1.95	R139 R79	4P
0.97	3037	1383	2.6	RF139 R79	4P
1.10	2666	1226	2.9		
1.25	2367	1079	3.3		
1.43	2068	942	3.8		
0.65	4567	2067	0.9		
0.79	3714	1693	1.15	R109 R79	4P
0.87	3352	1550	1.25	RF109 R79	4P
0.95	3048	1407	1.4		
1.11	2617	1209	1.6		
1.28	2283	1055	1.85		
0.68	4315	1966	0.96		
0.73	3949	1827	1.05		
0.84	3420	1599	1.25	R109 R79	4P
0.96	3028	1400	1.4	RF109 R79	4P
1.10	2617	1226	1.6		
1.43	2029	939	2.1		
1.64	1754	822	2.4		
1.11	2705	1207	1.1	R99 R59	4P
1.24	2421	1084	1.2	RF99 R59	4P
0.96	3116	1396	0.95		
1.09	2724	1228	1.1		
1.27	2403	1057	1.21		
1.45	2117	928	1.4		
1.63	1823	824	1.6	R99 R59	4P
1.83	1637	737	1.8	RF99 R59	4P
2.13	1401	632	2.1		
3.13	960	431	3.1		
3.56	843	379	3.5		
4.01	750	336	3.9		

R系列恒功率选型参数表

Constant power model selection parameter form of R series

输出转速 Output speed r/min	输出扭矩 Output torque N.m	传动比 Ratio i	使用系数 Service factor f_B	机型号 Type	极数 Pole P
0.37Kw					
1.68	1774	802	0.85	R89 R59	4P
1.79	1666	754	0.9	RF89 R59	4P
2.08	1421	649	1.05		
1.74	1744	776	0.85		
1.97	1539	685	1		
2.25	1313	599	1.15	R89 R59	4P
2.57	1147	525	1.3	RF89 R59	4P
2.96	1009	456	1.5		
5.03	583	268	2.6		
5.72	515	236	2.9		
2.54	1219	531	1.27		
2.86	1078	472	1.4	R89 R59	4P
3.37	911	400	1.65	RF89 R59	4P
3.74	813	361	1.85		
3.61	843	373	0.95		
4.12	740	327	1.1		
4.67	657	289	1.2		
5.19	588	260	1.35	R79 R39	4P
6.02	500	224	1.6	RF79 R39	4P
6.85	436	197	1.85		
7.98	382	169	2.1		
9.06	333	149	2.4		
4.59	652	294	0.9		
5.17	588	261	1	R69 R39	4P
5.76	529	234	1.1	RF69 R39	4P
6.75	451	200	1.3		
2.61	1269.16	256.01	2.36		
2.71	1223.60	246.82	2.45	R99	8P
3.09	1073.39	216.52	2.79	RF99	8P
3.59	924.61	186.51	3.24		
3.05	1088.66	290.07	2.76		
3.58	926.34	246.82	3.24	R99	6P
4.08	812.62	216.52	3.69	RF99	6P
4.74	699.99	186.51	4.29		
3.08	1077.65	217.38	1.44		
3.25	1019.80	205.71	1.52	R89	8P
3.67	904.49	182.45	1.71	RF89	8P
3.57	929.00	247.53	1.67		
4.07	815.85	217.38	1.90		
4.30	772.05	205.71	2.01	R89	6P
4.85	684.75	182.45	2.26	RF89	6P
5.67	585.33	155.96	2.65		
6.19	536.62	142.98	2.89		
4.59	722.15	145.67	1.14		
4.84	686.06	138.39	1.20	R79	8P
5.65	587.06	118.42	1.40	RF79	8P
5.31	625.23	166.59	1.31		
6.07	546.71	145.67	1.50	R79	6P
6.39	519.39	138.39	1.58	RF79	6P
6.91	480.36	195.24	1.71		
8.10	409.87	166.59	2.00		
9.26	358.40	145.67	2.29		
9.75	340.49	138.39	2.41	R79	4P
11.40	291.36	118.42	2.81	RF79	4P
13.10	253.39	102.99	3.24		
14.84	223.82	90.97	3.66		
5.59	593.51	158.14	1.01		
6.42	516.69	137.67	1.16	R69	6P
6.86	484.04	128.97	1.24	RF69	6P
7.76	427.63	113.94	1.40		

输出转速 Output speed r/min	输出扭矩 Output torque N.m	传动比 Ratio i	使用系数 Service factor f_B	机型号 Type	极数 Pole P
0.37Kw					
7.12	466.34	189.54	1.29		
7.67	433.07	176.02	1.39		
8.53	389.08	158.14	1.54		
9.80	338.72	137.67	1.77		
10.46	317.31	128.97	1.89		
11.84	280.33	113.94	2.14	R69	4P
12.75	260.38	105.83	2.30	RF69	4P
14.07	235.97	95.91	2.54		
15.67	211.86	86.11	2.83		
18.20	182.49	74.17	3.29		
19.35	171.61	69.75	3.50		
22.03	150.72	61.26	3.98		
23.73	139.97	56.89	4.29		
6.87	483.29	128.77	0.93		
7.33	452.74	120.63	0.99	R59	6P
8.30	400.00	106.58	1.12	RF59	6P
8.94	371.52	98.99	1.21		
7.48	443.87	180.41	1.01		
7.84	423.60	172.17	1.06		
9.12	363.94	147.92	1.24		
10.48	316.82	128.77	1.42		
11.19	296.79	120.63	1.52		
12.66	262.23	106.58	1.72		
13.63	243.55	98.99	1.85	R59	4P
15.04	220.72	89.71	2.04	RF59	4P
16.76	198.18	80.55	2.27		
19.57	169.69	68.97	2.65		
20.80	159.65	64.89	2.82		
23.56	140.95	57.29	3.19		
25.36	130.94	53.22	3.44		
27.99	118.66	48.23	3.79		
9.64	344.43	139.99	0.87		
11.07	299.84	121.87	1.00		
11.82	280.90	114.17	1.07		
13.38	248.15	100.86	1.21		
14.41	230.49	93.68	1.30		
15.90	208.88	84.9	1.44		
17.71	187.55	76.23	1.60		
19.69	168.63	68.54	1.78	R49	4P
21.02	157.98	64.21	1.90	RF49	4P
23.79	139.58	56.73	2.15		
25.62	129.64	52.69	2.31		
28.27	117.48	47.75	2.55		
31.49	105.48	42.87	2.84		
36.55	90.86	36.93	3.30		
38.87	85.45	34.73	3.51		
38.87	85.45	34.73	3.51		
45.18	73.52	29.88	4.08	R49	4P
50.56	65.69	26.7	4.57	RF49	4P
57.22	58.04	23.59	5.17		
64.31	51.64	20.99	5.81		
14.87	223.33	90.77	0.90	R39	4P
15.95	208.17	84.61	0.96	RF39	4P
18.25	181.97	73.96	1.10		
19.47	170.58	69.33	1.17		
22.06	150.53	61.18	1.33	R39	4P
24.21	137.19	55.76	1.46	RF39	4P
28.07	118.29	48.08	1.69		
30.12	110.25	44.81	1.81		

R系列恒功率选型参数表

Constant power model selection parameter form of R series

输出转速 Output speed r/min	输出扭矩 Output torque N.m	传动比 Ratio i	使用系数 Service factor f_B	机型号 Type	极数 Pole P
0.37Kw					
34.46	96	39.17	2.08		
36.76	90	36.72	2.21	R39	4P
41.66	79	32.4	2.51	RF39	4P
46.98	70	28.73	2.83		
55.28	60	24.42	3.33		
47.66	69	28.32	2.87		
51.86	64	26.03	3.12	R39	4P
60.62	54	22.27	3.65	RF39	4P
69.40	47	19.45	4.18		
73.97	44	18.25	4.45		
87.04	38	15.51	5.24	R39	4P
101.88	32	13.25	6.14	RF39	4P
114.11	29	11.83	6.87		
22.02	150	61.3	0.86		
24.16	137	55.87	0.95		
28.02	118	48.17	1.10		
30.06	110	44.9	1.18	R29	4P
34.39	96	39.25	1.35	RF29	4P
36.69	90	36.79	1.44		
41.57	79	32.47	1.63		
46.90	70	28.78	1.84		
55.17	60	24.47	2.16		
47.58	69	28.37	1.86		
51.74	64	26.09	2.03		
60.48	54	22.32	2.37	R29	4P
68.49	48	19.71	2.68	RF29	4P
74.66	44	18.08	2.92		
86.37	38	15.63	3.38		
101.65	32	13.28	3.98		
35.31	94	38.23	0.90		
37.66	88	35.84	0.96	R19	4P
42.68	77	31.63	1.09	RF19	4P
48.14	68	28.04	1.23		
56.65	58	23.83	1.45		
52.73	62	25.60	1.35		
56.65	58	23.83	1.45		
68.49	48	19.71	1.75		
79.45	41	16.99	2.03		
85.22	38	15.84	2.18		
97.54	34	13.84	2.50		
104.00	31	12.98	2.66		
117.90	28	11.45	3.02	R19	4P
133.00	24	10.15	3.40	RF19	4P
156.43	21	8.63	4.00		
178.80	18	7.55	4.58		
191.76	17	7.04	4.91		
219.51	15	6.15	5.62		
234.37	14	5.76	6.00		
265.22	12	5.09	6.79		
299.33	11	4.51	7.66		
352.48	9	3.83	9.02		
165.42	20	5.35	5.54		
188.94	18	4.684	6.33	RX69	6P
213.61	16	4.143	7.16	RXF69	6P
239.44	14	3.696	8.02		
217.74	15	6.2	7.29		
252.33	13	5.35	8.45	RX69	4P
288.21	12	4.684	9.65	RXF69	4P
306.81	11	4.4	10.28		

输出转速 Output speed r/min	输出扭矩 Output torque N.m	传动比 Ratio i	使用系数 Service factor f_B	机型号 Type	极数 Pole P
0.37Kw					
385.71	9.17	3.5	12.92		
428.02	8.25	3.154	14.34	RX69	4P
519.23	6.80	2.6	17.39	RXF69	4P
593.92	5.95	2.273	19.90		
762.71	4.63	1.77	25.55		
204.38	16	4.33	3.95	RX59	6P
232.89	14	3.8	4.51	RXF59	6P
247.89	13	3.57	4.80		
250.00	13	5.4	4.84		
290.32	11	4.65	5.62		
311.77	11	4.33	6.03		
355.26	9.95	3.8	6.87		
378.15	9.34	3.57	7.32		
425.86	8.31	3.17	8.24	RX59	4P
475.35	7.43	2.84	9.20	RXF59	4P
501.85	7.05	2.69	9.71		
527.34	6.70	2.56	10.20		
613.63	5.76	2.2	11.87		
706.80	5.00	1.91	13.68		
808.38	4.37	1.67	15.64		
0.55Kw					
0.22	19404	6077	0.9		
0.25	17248	5407	1	R169 R99	4P
0.29	14700	4650	1.2	RF169 R99	4P
0.33	12838	4129	1.35		
0.28	16562	4926	0.75		
0.31	14406	4325	0.90	R149 R79	4P
0.36	12642	3754	1.00	RF149 R79	4P
0.41	10976	3302	1.15		
0.47	9633	2898	1.30		
0.54	8712	2555	1.45		
0.62	7546	2211	1.70		
0.70	6654	1951	1.90		
0.80	5694	1705	2.20	R149 R79	4P
0.89	5106	1536	2.50	RF149 R79	4P
1.03	4420	1329	2.90		
1.18	3842	1166	3.30		
0.55	8477	2484	0.90	R139 R79	4P
				RF139 R79	4P
0.51	9065	2658	0.85		
0.57	8232	2412	0.95		
0.66	7076	2073	1.10		
0.75	6194	1839	1.25		
0.86	5312	1598	1.50	R139 R79	4P
0.99	4696	1383	1.67	RF139 R79	4P
1.12	4136	1226	1.90		
1.27	3667	1079	2.10		
1.46	3203	942	2.40		
1.66	2764	831	2.80		
0.98	4733	1407	0.90		
1.14	4067	1209	1.05		
1.30	3548	1055	1.20	R109 R79	4P
1.50	3107	919	1.35	RF109 R79	4P
1.69	2773	815	1.50		
1.92	2421	717	1.75		
2.20	2117	626	2.00		

R系列恒功率选型参数表

Constant power model selection parameter form of R series

输出转速 Output speed r/min	输出扭矩 Output torque N.m	传动比 Ratio i	使用系数 Service factor f_B	机型号 Type	极数 Pole P
0.55Kw					
0.98	4714	1400	0.90	R109 R79 RF109 R79	4P 4P
1.12	4096	1226	1.05		
1.25	3665	1104	1.15		
1.47	3156	939	1.35		
1.67	2744	822	1.55		
1.67	2813	824	1.05	R99 R59 RF99 R59	4P 4P
1.87	2519	737	1.15		
2.18	2156	632	1.35		
2.46	1882	560	1.55		
2.85	1637	484	1.80		
3.20	1480	431	2.00		
3.64	1294	379	2.30		
4.10	1156	336	2.60		
4.66	1009	296	2.90		
5.54	843	249	3.50		
2.62	1784	525	0.85	R89 R59 RF89 R59	4P 4P
3.02	1548	456	1.00		
3.46	1343	398	1.15		
3.92	1186	352	1.30		
4.52	1019	305	1.50		
2.92	1656	472	0.90	R89 R59 RF89 R59	4P 4P
3.45	1392	400	1.10		
3.82	124	361	1.20		
5.00	970	276	0.85	R79 R39 RF79 R39	4P 4P
5.84	83	236	1.00		
6.24	769	221	1.05		
7.41	647	186	1.25		
2.61	1887	256.01	1.59	R99 RF99	8P 8P
2.77	1780	241.53	1.69		
3.09	1596	216.52	1.88		
3.05	1618	290.07	1.85	R99 RF99	6P 6P
3.45	1428	256.01	2.10		
3.66	1347	241.53	2.23		
4.09	1207	216.28	2.49		
4.75	1038	290.07	2.89	R99 RF99	4P 4P
5.39	916	256.01	3.28		
5.71	864	241.53	3.47		
6.38	774	216.28	3.88		
3.57	1381	247.53	1.12	R89 RF89	6P 6P
4.07	1213	217.38	1.28		
4.31	1144	205.09	1.35		
4.85	1018	182.45	1.52		
5.67	870	155.96	1.78		
5.57	886	247.53	1.75	R89 RF89	4P 4P
6.34	778	217.38	1.99		
6.72	734	205.09	2.11		
7.56	653	182.45	2.37		
8.84	558	155.96	2.78		
9.69	510	142.41	3.04		
10.99	449	125.47	3.45		
11.60	425	118.90	3.64		
13.26	372	104.06	4.16		
8.28	596	166.59	1.38	R79 RF79	4P 4P
9.47	521	145.67	1.57		
9.97	495	138.39	1.66		
11.65	424	118.42	1.94		
13.39	368	102.99	2.23		
14.84	333	92.97	2.47		
16.87	293	81.8	2.80		
17.86	276	77.24	2.97		
20.98	235	65.77	3.48		

输出转速 Output speed r/min	输出扭矩 Output torque N.m	传动比 Ratio i	使用系数 Service factor f_B	机型号 Type	极数 Pole P
0.55Kw					
8.72	566	158.14	1.06	R69 RF69	4P 4P
10.02	493	137.67	1.22		
10.70	461	128.97	1.30		
12.11	408	113.94	1.47		
13.04	379	105.83	1.58		
14.38	343	95.91	1.75		
16.02	308	86.11	1.95		
18.60	265	74.17	2.26		
19.78	250	69.75	2.40		
22.52	219	61.26	2.74		
24.25	204	56.89	2.95		
11.44	432	120.63	1.04	R59 RF59	4P 4P
12.94	381	106.58	1.18		
13.94	354	98.99	1.27		
15.38	321	89.71	1.40		
17.13	288	80.55	1.56		
20.00	247	68.97	1.82		
21.26	232	64.89	1.94		
24.08	205	57.29	2.20		
25.93	190	53.22	2.36		
28.61	173	48.23	2.61		
31.87	155	43.3	2.90		
36.99	133	37.3	3.37		
39.35	125	35.07	3.59		
51.16	96	26.97	4.66	R59 RF59	4P 4P
55.55	89	24.84	5.06		
65.49	75	21.07	5.97		
74.19	67	18.6	6.76		
14.73	335	93.68	0.90	R49 RF49	4P 4P
16.25	304	84.9	0.99		
18.10	273	76.23	1.10		
20.13	245	68.54	1.22		
21.49	230	64.21	1.31		
24.32	203	56.73	1.48		
26.19	189	52.69	1.59		
28.90	171	47.75	1.76		
32.19	153	42.87	1.96		
37.36	132	36.93	2.27		
39.73	124	34.73	2.41		
46.18	107	29.88	2.81		
51.68	96	26.7	3.14	R49 RF49	4P 4P
58.49	84	23.59	3.55		
63.27	78	21.81	3.84		
22.55	219	61.18	0.91	R39 RF39	4P 4P
24.74	199	55.76	1.00		
28.70	172	48.08	1.16		
30.79	160	44.81	1.25		
35.23	140	39.17	1.43		
37.58	131	36.72	1.52		
42.59	116	32.4	1.73		
48.03	103	28.73	1.95		
56.51	87	24.42	2.29		
61.96	80	22.27	2.51	R39 RF39	4P 4P
70.95	70	19.45	2.87		
75.61	65	18.25	3.06		
88.97	55	15.51	3.60		
104.15	47	13.25	4.22		
116.65	42	11.83	4.32		

R系列恒功率选型参数表

Constant power model selection parameter form of R series

输出转速 Output speed r/min	输出扭矩 Output torque N.m	传动比 Ratio i	使用系数 Service factor f_B	机型号 Type	极数 Pole P
0.55Kw					
35.15	140	39.25	0.93	R29 RF29	4P 4P
37.51	132	36.79	0.99		
42.50	116	32.47	1.12		
47.95	103	28.78	1.26		
56.39	88	24.47	1.48		
61.82	80	22.32	1.63	R29 RF29	4P 4P
70.01	71	19.71	1.84		
76.32	65	18.08	2.01		
88.29	56	15.63	2.32		
103.85	48	13.288	2.73		
116.35	42	11.86	3.04		
136.22	36	10.13	3.37		
143.90	34	9.59	3.56		
167.27	30	8.25	3.93		
178.29	28	7.74	4.04		
209.72	24	6.58	4.50		
234.69	21	5.88	4.71		
274.90	18	5.02	5.29		
334.14	15	4.13	5.89		
348.48	14	3.96	6.00		
409.49	12	3.37	6.55		
70.01	71	19.71	1.21	R19 RF19	4P 4P
81.22	61	16.99	1.40		
87.12	57	15.84	1.50		
99.71	50	13.84	1.72		
106.31	46	12.98	1.83		
120.52	41	11.45	2.07		
135.96	36	10.15	2.34		
159.90	31	8.63	2.75		
182.78	27	7.55	3.15		
196.02	25	7.04	3.37		
224.39	22	6.15	3.86		
239.58	21	5.76	4.12		
271.12	18	5.09	4.67		
305.98	16	4.51	5.27		
360.31	14	3.83	6.20		
165.42	31	5.35	3.73	RX69 RXF69	6P 6P
188.94	27	4.684	4.26		
213.61	24	4.143	4.81		
239.44	21	3.696	5.40		
257.94	20	5.35	5.81	RX69 RXF69	4P 4P
294.62	17	4.684	6.64		
313.63	16	4.4	7.07		
373.37	14	3.696	8.41		
437.54	12	3.154	9.86		
426.58	12	3.235	9.61		
530.76	10	2.6	11.96		
607.12	8.65	2.273	13.68		
779.66	6.74	1.77	17.57		
878.98	5.98	1.57	19.81		
985.71	5.33	1.4	22.21		
204.38	25	4.33	2.66	RX59 RXF59	6P 6P
232.89	22	3.8	3.03		
247.89	21	3.57	3.23		
279.18	18	3.17	3.63		
311.62	17	2.84	4.06		

输出转速 Output speed r/min	输出扭矩 Output torque N.m	传动比 Ratio i	使用系数 Service factor f_B	机型号 Type	极数 Pole P
0.55Kw					
318.70	16	4.33	4.15	RX59 RXF59	4P 4P
363.15	14	3.8	4.73		
386.55	13	3.57	5.03		
435.33	12	3.17	5.67		
485.91	11	2.84	6.32		
513.01	10	2.69	6.68		
539.06	10	2.56	7.02		
627.27	8.37	2.2	8.16		
722.51	7.27	1.91	9.40		
826.34	6.35	1.67	10.76		
945.20	5.55	1.46	12.30		
1069.76	4.91	1.29	13.92		
0.75Kw					
0.29	20286	4650	0.85	R169 R99 RF169 R99	4P 4P
0.33	17836	4129	1.00		
0.51	11858	2657	1.50	R169 R99 RF169 R99	4P 4P
0.59	10290	2333	1.70		
0.66	9114	2085	1.95		
0.96	6419	1438	2.80		
0.41	14994	3302	0.85	R149 R79 RF149 R79	4P 4P
0.47	13132	2898	0.95		
0.54	11858	2555	1.10	R149 R79 RF149 R79	4P 4P
0.62	10290	2211	1.25		
0.70	9045	1951	1.40		
0.80	7781	1705	1.65		
0.89	6987	1536	1.80		
1.03	6047	1329	2.10		
1.18	5272	1166	2.40		
0.74	8555	1863	0.90	R139 R79 RF139 R79	4P 4P
0.87	7242	1586	1.10		
0.99	6448	1391	1.20		
1.09	5802	1256	1.35		
0.66	9614	2073	0.80	R139 R79 RF139 R79	4P 4P
0.75	8438	1839	0.95		
0.86	7262	1598	1.10		
0.99	6393	1383	1.21		
1.12	5635	1226	1.40		
1.27	4986	1079	1.57		
1.46	4359	942	1.82		
1.66	3783	831	2.10		
1.89	3293	730	2.40		
1.30	4841	1055	0.85	R109 R79 RF109 R79	4P 4P
1.50	4224	919	1.00		
1.69	3763	815	1.10		
1.47	4312	939	1.00	R109 R79 RF109 R79	4P 4P
1.67	3753	822	1.10		
3.74	1676	369	2.50		
4.27	1460	323	2.90		
2.18	2930	632	1.00	R99 R59 RF99 R59	4P 4P
2.46	2568	560	1.15		
2.85	2225	484	1.30		
3.20	2009	431	1.45		
3.64	1764	379	1.65		
4.10	1568	336	1.90		
4.66	1372	296	2.10		
5.54	1147	249	2.60		

R系列恒功率选型参数表

Constant power model selection parameter form of R series

输出转速 Output speed r/min	输出扭矩 Output torque N.m	传动比 Ratio i	使用系数 Service factor f_B	机型号 Type	极数 Pole P
0.75Kw					
3.46	1833	398	0.85	R89 R59 RF89 R59	4P 4P
3.92	1617	352	0.95		
4.52	1401	305	1.10		
5.14	1235	268	1.25		
5.84	1088	236	1.40		
3.82	1705	361	0.90	R89 R59 RF89 R59	4P 4P
4.60	1411	300	1.10		
5.39	1196	256	1.25		
3.14	2141	216.28	2.01	R109 RF109	8P 8P
3.65	1845	186.3	2.33		
4.00	1683	170.02	2.55		
3.14	2144	216.52	1.40	R99 RF99	8P 8P
3.64	1847	186.51	1.62		
3.99	1685	170.21	1.78		
3.55	1894	256.01	1.58	R99 RF99	6P 6P
3.76	1787	241.53	1.68		
4.20	1602	216.52	1.87		
4.75	1415	290.07	2.12	R99 RF99	4P 4P
5.39	1249	256.01	2.40		
5.71	1178	241.53	2.55		
6.37	1056	216.52	2.84		
7.39	910	186.51	3.30		
8.10	830	170.21	3.61		
4.18	1608	217.38	0.96	R89 RF89	6P 6P
4.43	1517	205.09	1.02		
4.98	1350	182.45	1.15		
5.83	1154	155.96	1.34		
6.36	1058	142.98	1.47		
5.57	1208	247.53	1.28	R89 RF89	4P 4P
6.34	1061	217.38	1.46		
6.72	1001	205.09	1.55		
7.56	890	182.45	1.74		
8.84	761	155.96	2.04		
9.65	698	142.98	2.22		
10.99	612	125.47	2.53		
11.60	580	118.90	2.67		
13.26	508	104.06	3.05		
14.72	457	93.75	3.39		
8.28	813	166.59	1.01	R79 RF79	4P 4P
9.47	711	145.67	1.15		
9.93	678	138.89	1.21		
11.65	578	118.42	1.42	R79 RF79	4P 4P
13.39	502	102.99	1.63		
14.84	454	92.97	1.81		
16.87	399	81.8	2.05		
17.86	377	77.24	2.18		
20.98	321	65.77	2.56		
179.68	37	7.68	21.88		
26.50	254	52.07	3.23		
30.12	223	45.81	3.67		
31.90	211	43.26	3.89		
10.70	629	128.97	0.95	R69 RF69	4P 4P
12.11	556	113.94	1.08		
13.04	516	105.83	1.16		
14.38	468	95.91	1.28		
16.02	420	86.11	1.43		
18.60	362	74.17	1.66		
19.78	340	69.75	1.76		
22.52	299	61.26	2.01		
24.25	278	56.89	2.16		
26.76	252	51.56	2.39		
29.81	226	46.29	2.66		

输出转速 Output speed r/min	输出扭矩 Output torque N.m	传动比 Ratio i	使用系数 Service factor f_B	机型号 Type	极数 Pole P
0.75Kw					
12.94	520	106.58	0.87	R59 RF59	4P 4P
13.94	483	98.99	0.93		
15.38	438	89.71	1.03		
17.13	393	80.55	1.15		
20.00	336	68.97	1.34		
21.26	317	64.89	1.42		
24.08	280	57.29	1.61		
25.26	266	54.62	1.69	R59 RF59	4P 4P
28.61	235	48.23	1.91		
31.87	211	43.3	2.13		
36.99	182	37.3	2.47		
39.35	171	35.07	2.63		
45.72	147	30.18	3.06		
51.16	132	26.97	3.42		
51.16	132	26.97	3.42	R59 RF59	4P 4P
55.55	121	24.84	3.71		
62.92	107	21.93	4.21		
74.19	91	18.6	4.96		
20.13	334	68.54	0.90	R49 RF49	4P 4P
21.49	313	64.21	0.96		
24.32	277	56.73	1.08		
26.08	258	52.9	1.16	R49 RF49	4P 4P
28.90	233	47.75	1.29		
32.19	209	42.87	1.43		
37.36	180	36.93	1.67		
39.73	169	34.73	1.77		
46.18	146	29.88	2.06		
51.68	130	26.7	2.30		
60.50	111	22.81	2.70		
51.68	130	26.7	2.30	R49 RF49	4P 4P
58.49	115	23.59	2.61		
65.74	102	20.99	2.93		
70.80	95	19.49	3.15		
78.09	86	17.67	3.48		
85.08	79	16.22	3.79		
28.70	235	48.08	0.85	R39 RF39	4P 4P
30.79	219	44.81	0.91		
35.23	191	39.17	1.05		
37.58	179	36.72	1.12	R39 RF39	4P 4P
42.59	158	32.4	1.27		
48.03	140	28.73	1.43		
56.51	119	24.42	1.68		
61.96	109	22.27	1.84	R39 RF39	4P 4P
70.95	95	19.45	2.11		
75.61	89	18.25	2.25		
88.97	76	15.51	2.64		
104.15	65	13.25	3.09		
116.65	58	11.83	3.47		
136.49	49	10.11	4.05		
145.72	46	9.47	4.33		
47.95	140	28.78	0.93	R29 RF29	4P 4P
56.39	119	24.47	1.09		
61.82	109	22.32	1.19	R29 RF29	4P 4P
70.01	96	19.71	1.35		
76.32	88	18.08	1.47		
88.29	76	15.63	1.70		
103.91	65	13.28	2.01		
116.35	58	11.86	2.25		
136.22	49	10.13	2.63		
143.90	47	9.59	2.78		
167.27	40	8.25	3.23		
178.29	38	7.74	3.44		

R系列恒功率选型参数表

Constant power model selection parameter form of R series

输出转速 Output speed r/min	输出扭矩 Output torque N.m	传动比 Ratio i	使用系数 Service factor f_B	机型号 Type	极数 Pole P
0.75Kw					
209.72	32	6.58	4.05	R29 RF29	4P 4P
234.69	29	5.88	4.53		
274.90	24	5.02	5.31		
70.01	96	19.71	0.88	R19 RF19	4P 4P
81.22	83	16.99	1.03		
87.12	77	15.84	1.10		
99.71	68	13.84	1.26		
106.31	63	12.98	1.34		
120.52	56	11.45	1.52		
135.96	50	10.15	1.72		
159.90	42	8.63	2.02		
182.78	37	7.55	2.31		
196.02	34	7.04	2.47		
224.39	30	6.15	2.83		
239.58	28	5.76	3.02		
271.12	25	5.09	3.42		
305.98	22	4.51	3.86		
360.31	19	3.83	4.55		
194.27	36	4.684	3.21	RX69 RXF69	6P 6P
219.64	32	4.143	3.63		
246.21	29	3.696	4.07		
288.52	24	3.154	4.77		
257.94	27	5.35	4.26	RX69 RXF69	4P 4P
294.62	24	4.684	4.87		
313.63	22	4.4	5.18		
373.37	19	3.696	6.17		
394.28	18	3.5	6.52		
437.54	16	3.154	7.23		
426.58	16	3.235	7.05		
530.76	13	2.6	8.77		
607.12	12	2.273	10.03		
779.66	9.19	1.77	12.88		
878.98	8.15	1.57	14.53		
239.47	29	3.8	2.29	RX59 RXF59	6P 6P
254.90	28	3.57	2.43		
287.06	24	3.17	2.74		
320.42	22	2.84	3.06		
338.29	21	2.69	3.23		
318.70	22	4.33	3.04	RX59 RXF59	4P 4P
363.15	19	3.8	3.47		
386.55	18	3.57	3.69		
435.33	16	3.17	4.16		
485.91	14	2.84	4.64		
513.01	14	2.69	4.90		
539.06	13	2.56	5.15		
627.27	11	2.2	5.99		
722.51	10	1.91	6.90		
826.34	8.67	1.67	7.89		
945.20	7.57	1.46	9.02		
1069.76	6.70	1.29	10.21		

输出转速 Output speed r/min	输出扭矩 Output torque N.m	传动比 Ratio i	使用系数 Service factor f_B	机型号 Type	极数 Pole P
1.1Kw					
0.52	17542	2657	1	R169 R99 RF169 R99	4P 4P
0.60	15288	2333	1.15		
0.67	13524	2085	1.3		
0.74	12054	1877	1.45		
0.83	10780	1670	1.65		
0.97	9486	1438	1.85		
1.09	8448	1279	2.1		
1.24	7360	1123	2.4		
0.63	14994	2211	0.85	R149 R79 RF149 R79	4P 4P
0.71	13230	1951	0.95		
0.82	11466	1705	1.1		
0.90	10290	1536	1.25		
1.05	8879	1329	1.45		
1.19	7762	1166	1.65		
1.35	6821	1029	1.85		
1.56	5909	889	2.2		
1.77	5194	784	2.5		
2.00	4586	695	2.8		
1.00	9418	1391	0.85	R139 R79 RF139 R79	4P 4P
1.11	8487	1256	0.9		
1.26	7438	1105	1.05		
1.33	7017	1043	1.1		
1.57	5949	888	1.3		
1.01	9343	1383	0.86	R139 R79 RF139 R79	4P 4P
1.13	8252	1226	0.95		
1.29	7286	1079	1.06		
1.48	6368	942	1.21		
1.67	5557	831	1.4		
1.90	4851	730	1.6		
2.21	4145	629	1.9		
2.48	3753	560	2.1		
2.84	3234	490	2.4		
1.94	4831	717	0.85	R109 R79 RF109 R79	4P 4P
2.26	4067	614	1.05		
2.56	3597	544	1.15		
2.83	3244	492	1.3		
3.33	2754	417	1.55		
3.77	2460	369	1.7		
4.30	2153	323	1.95		
4.88	1891	285	2.2		
5.49	1666	253	2.5		
3.23	2930	431	1	R99 R59 RF99 R59	4P 4P
3.67	2568	379	1.15		
4.14	2283	336	1.3		
4.70	2009	296	1.45		
5.58	1676	249	1.75		
5.94	1558	234	1.9		
6.65	1401	209	2.1		
5.19	1803	268	0.85	R89 R59 RF89 R59	4P 4P
5.89	1597	236	0.95		
6.65	1401	209	1.1		
5.43	1744	256	0.85	R89 R59 RF89 R59	4P 4P
5.99	1578	232	0.95		
7.13	1343	195	1.15		
2.70	3647	251.15	1.18	R109 RF109	8P 8P
2.95	3339	229.95	1.29		
3.34	2950	203.16	1.46		
3.94	2503	172.34	1.72		

R系列恒功率选型参数表

Constant power model selection parameter form of R series

输出转速 Output speed r/min	输出扭矩 Output torque N.m	传动比 Ratio i	使用系数 Service factor f_B	机型号 Type	极数 Pole P
1.1Kw					
3.55	2778	256.01	1.08		
3.76	2621	241.53	1.14	R99	6P
4.20	2350	216.52	1.28	RF99	6P
4.87	2024	186.51	1.48		
5.42	1819	256.01	1.65		
5.75	1716	241.53	1.75		
6.42	1538	216.52	1.95		
7.45	1325	186.51	2.26	R99	4P
8.16	1209	170.21	2.48	RF99	4P
9.20	1072	150.96	2.80		
10.95	901	126.89	3.33		
11.92	828	116.61	3.62		
6.39	1544	217.38	1.00	R89	4P
6.77	1457	205.09	1.06	RF89	4P
7.61	1296	182.45	1.20		
8.91	1108	155.96	1.40		
9.72	1016	142.98	1.53		
11.07	891	125.47	1.74		
11.69	845	118.90	1.84		
13.35	739	104.06	2.10	R89	4P
14.82	666	93.75	2.33	RF89	4P
16.90	584	82.25	2.65		
19.07	518	72.86	2.99		
21.74	454	63.93	3.41		
22.94	430	60.59	3.60		
26.21	377	53.03	4.11		
11.73	841	118.42	0.97	R79	4P
13.49	732	102.99	1.12	RF79	4P
14.95	660	92.97	1.24		
16.99	581	81.8	1.41		
17.99	549	77.24	1.49		
21.13	467	65.77	1.75		
24.09	410	57.68	2.00	R79	4P
26.69	370	52.07	2.22	RF79	4P
30.34	325	45.81	2.52		
32.13	307	43.26	2.67		
37.74	262	36.83	3.13		
41.53	238	33.47	3.45		
16.14	612	86.11	0.98		
18.74	527	74.17	1.14		
19.92	496	69.75	1.21		
22.69	435	61.26	1.38		
24.43	404	56.89	1.48	R69	4P
26.95	366	51.56	1.64	RF69	4P
30.02	329	46.29	1.82		
34.85	283	39.88	2.12		
37.06	266	37.5	2.25		
43.07	229	32.27	2.62		
48.21	205	28.83	2.93		
48.21	205	28.83	2.93		
53.27	185	26.09	3.24	R69	4P
59.55	166	23.34	3.62	RF69	4P
69.88	141	19.89	4.25		
20.15	490	68.97	0.92	R59	4P
21.42	461	64.89	0.98	RF59	4P
24.26	407	57.29	1.11		

输出转速 Output speed r/min	输出扭矩 Output torque N.m	传动比 Ratio i	使用系数 Service factor f_B	机型号 Type	极数 Pole P
1.1Kw					
25.44	388	54.62	1.16		
28.82	343	48.23	1.31		
32.10	308	43.3	1.46	R59	4P
37.26	265	37.3	1.70	RF59	4P
39.63	249	35.07	1.81		
46.05	214	30.18	2.10		
51.53	192	26.97	2.35		
51.53	192	26.97	2.35		
55.95	176	24.84	2.55	R59	4P
65.97	150	21.07	3.01	RF59	4P
74.73	132	18.6	3.41		
82.78	119	16.79	3.77		
29.11	339	47.75	0.88		
32.42	305	42.87	0.99		
37.63	262	36.93	1.14		
40.02	247	34.73	1.22	R49	4P
46.51	212	29.88	1.41	RF49	4P
52.06	190	26.7	1.58		
63.73	155	21.81	1.94		
58.92	168	23.59	1.79		
63.73	155	21.81	1.94		
71.31	138	19.49	2.17		
78.66	126	17.67	2.39		
85.69	115	16.22	2.60		
95.46	103	14.56	2.90	R49	4P
110.84	89	12.54	3.37	RF49	4P
117.89	84	11.79	3.58		
136.94	72	10.15	4.16		
153.25	64	9.07	4.66		
42.90	230	32.4	0.87	R39	4P
48.38	204	28.73	0.98	RF39	4P
56.92	173	24.42	1.15		
71.46	138	19.45	1.45	R39	4P
76.16	130	18.25	1.54	RF39	4P
89.62	110	15.51	1.82		
104.90	94	13.25	2.12		
117.49	84	11.83	2.38		
137.48	72	10.11	2.78		
146.77	67	9.47	2.97	R39	4P
174.40	57	7.97	3.53	RF39	4P
208.39	47	6.67	4.22		
245.15	40	5.67	4.97		
274.70	36	5.06	5.56		
70.52	140	19.71	0.93		
76.88	128	18.08	1.01		
88.93	111	15.63	1.17		
104.66	94	13.28	1.38		
117.20	84	11.86	1.54		
137.21	72	10.13	1.81		
170.34	58	8.16	2.24	R29	4P
179.58	55	7.74	2.36	RF29	4P
211.24	47	6.58	2.78		
236.39	42	5.88	3.11		
276.89	36	5.02	3.65		
336.56	29	4.13	4.43		
351.01	28	3.96	4.62		
412.46	24	3.37	5.43		
255.04	40	5.45	4.95	RX79	4P
270.42	38	5.14	5.25	RXF79	4P
302.17	34	4.6	5.87		

R系列恒功率选型参数表

Constant power model selection parameter form of R series

输出转速 Output speed r/min	输出扭矩 Output torque N.m	传动比 Ratio i	使用系数 Service factor f_B	机型号 Type	极数 Pole P
1.1Kw					
194.27	53	4.68	2.19	RX69	6P
206.81	50	4.4	2.33	RXF69	6P
232.79	44	3.90	2.62		
296.75	35	4.68	3.34		
315.90	33	4.4	3.56		
376.08	27	3.69	4.24		
397.14	26	3.5	4.47		
440.71	23	3.15	4.97	RX69	4P
429.67	24	3.23	4.84	RXF69	4P
534.61	19	2.6	6.02		
611.52	17	2.27	6.89		
785.31	13	1.77	8.85		
885.35	12	1.57	9.98		
992.85	10	1.4	11.19		
239.47	43	3.8	1.56		
254.90	40	3.57	1.66	RX59	6P
287.06	36	3.17	1.87	RXF59	6P
320.42	32	2.84	2.09		
338.29	30	2.69	2.20		
365.78	28	3.8	2.38		
389.35	26	3.57	2.53		
438.48	23	3.17	2.85		
489.43	21	2.84	3.19		
516.72	20	2.69	3.36	RX59	4P
542.96	19	2.56	3.53	RXF59	4P
631.81	16	2.2	4.11		
727.74	14	1.91	4.74		
832.33	12	1.67	5.42		
952.05	11	1.46	6.20		
1077.51	10	1.29	7.01		
1.5Kw					
0.60	20972	2333	0.85		
0.67	18620	2085	0.95		
0.74	16660	1877	1.05	R169 R99	4P
0.83	14798	1670	1.2	RF169 R99	4P
0.97	13034	1438	1.35		
1.09	11564	1279	1.5		
1.24	10094	1123	1.75		
1.39	8996	999	1.95		
3.26	3842	426	3.3	R149 R89	4P
3.78	3312	368	3.8	RF149 R89	4P
0.82	15582	1705	0.8		
0.90	14014	1536	0.9		
1.05	12152	1329	1.05		
1.19	10584	1166	1.2	R149 R79	4P
1.35	9339	1029	1.35	RF149 R79	4P
1.56	8085	889	1.6		
1.77	7115	784	1.8		
2.00	6292	695	2		
2.25	5664	619	2.3		
2.49	5096	558	2.5		
1.33	9575	1043	0.8		
1.57	8124	888	0.95	R139 R79	4P
1.99	6370	699	1.25	RF139 R79	4P
2.28	5527	609	1.4		

输出转速 Output speed r/min	输出扭矩 Output torque N.m	传动比 Ratio i	使用系数 Service factor f_B	机型号 Type	极数 Pole P
1.5Kw					
1.29	9895	1079	0.81		
1.48	8678	942	0.91		
1.67	7595	831	1.05		
1.90	6635	730	1.2		
2.21	5684	629	1.4	R139 R79	4P
2.48	5125	560	1.55	RF139 R79	4P
2.84	4439	490	1.75		
3.25	3871	428	2		
3.65	3489	381	2.3		
4.30	2960	323	2.7		
2.63	4802	528	0.9	R109 R79	4P
				RF109 R79	4P
2.56	4929	544	0.85		
2.83	4459	492	0.95	R109 R79	4P
3.33	3773	417	1.1	RF109 R79	4P
3.77	3371	369	1.25		
4.30	2940	323	1.45		
2.96	4381	469	0.95	R109 R79	4P
				RF109 R79	4P
4.14	3107	336	0.95		
4.70	2734	296	1.1	R99 R59	4P
5.58	2283	249	1.3	RF99 R59	4P
5.94	2136	234	1.4		
6.65	1911	209	1.55		
3.00	4488	229.95	0.96		
3.39	3965	203.16	1.08	R109	8P
4.00	3363	172.34	1.28	RF109	8P
4.34	3097	158.68	1.39		
3.66	3676	251.15	1.17		
4.00	3366	229.95	1.28		
4.52	2974	203.16	1.45	R109	6P
5.33	2522	172.34	1.70	RF109	6P
5.79	2323	158.68	1.85		
6.48	2076	141.83	2.07		
5.42	2480	256.01	1.21		
5.75	2340	241.53	1.28		
6.42	2098	216.52	1.43		
7.45	1807	186.51	1.66		
8.16	1649	170.21	1.82	R99	4P
9.20	1462	150.96	2.05	RF99	4P
10.95	1229	126.89	2.44		
11.92	1130	116.61	2.66		
13.42	1003	103.55	2.99		
15.01	897	92.59	3.34		
7.66	1758	181.45	0.88		
8.91	1511	155.96	1.03		
9.72	1385	142.98	1.12	R89	4P
11.07	1215	125.47	1.28	RF89	4P
11.69	1152	118.90	1.35		
13.35	1008	104.06	1.54		
14.82	908	93.75	1.71		
16.90	797	82.25	1.95		
19.12	704	72.7	2.20		
21.74	619	63.93	2.50	R89	4P
22.94	587	60.59	2.64	RF89	4P
26.21	514	53.03	3.02		
29.08	463	47.79	3.35		
33.16	406	41.91	3.82		
37.57	358	36.99	4.33		

R系列恒功率选型参数表

Constant power model selection parameter form of Rseries

输出转速 Output speed r/min	输出扭矩 Output torque N.m	传动比 Ratio i	使用系数 Service factor f_B	机型号 Type	极数 Pole P
1.5Kw					
14.95	901	92.97	0.91		
16.99	792	81.8	1.03	R79	4P
17.99	748	77.24	1.10	RF79	4P
21.13	637	65.77	1.29		
24.09	559	57.68	1.47		
26.69	504	52.07	1.63		
30.34	444	45.81	1.85		
32.13	419	43.26	1.96	R79	4P
37.74	357	36.83	2.30	RF79	4P
41.53	324	33.47	2.53		
47.93	281	29	2.92		
55.09	244	25.23	3.35		
59.47	226	23.37	3.62	R79	4P
64.86	208	21.43	3.95	RF79	4P
73.93	182	18.8	4.50		
22.69	593	61.26	1.01		
24.43	551	56.89	1.09		
26.95	499	51.56	1.20		
30.02	448	46.29	1.34	R69	4P
34.85	386	39.88	1.55	RF69	4P
37.06	363	37.5	1.65		
43.07	313	32.27	1.92		
48.21	279	28.83	2.15		
48.21	279	28.83	2.15		
53.27	253	26.09	2.37	R69	4P
59.55	226	23.34	2.65	RF69	4P
69.88	193	19.89	3.11		
174.84	77	7.95	7.79		
25.44	529	54.62	0.85	R59	4P
28.82	467	48.23	0.96	RF59	4P
32.10	419	43.3	1.07		
37.26	361	37.3	1.25		
39.63	340	35.07	1.32	R59	4P
46.05	292	30.18	1.54	RF59	4P
51.53	261	26.97	1.72		
51.53	261	26.97	1.72		
55.95	241	24.84	1.87		
65.97	204	21.07	2.20		
74.73	180	18.6	2.50	R59	4P
82.78	163	16.79	2.77	RF59	4P
93.03	145	14.94	3.11		
99.64	135	13.95	3.33		
117.00	115	11.88	3.91		
37.63	358	36.93	0.84		
40.02	336	34.73	0.89		
46.51	289	29.88	1.04	R49	4P
52.06	259	26.7	1.16	RF49	4P
66.22	203	20.99	1.48		
58.92	229	23.59	1.31		
66.22	203	20.99	1.48		
72.13	187	19.27	1.61		
78.66	171	17.67	1.75		
85.69	157	16.22	1.91		
95.46	141	14.56	2.13		
110.84	121	12.54	2.47		
117.89	114	11.79	2.63	R49	4P
136.94	98	10.15	3.05	RF49	4P
153.25	88	9.07	3.41		
173.53	78	8.01	3.87		
179.12	75	7.76	3.99		
199.71	67	6.96	4.45		
231.66	58	6	5.16		

输出转速 Output speed r/min	输出扭矩 Output torque N.m	传动比 Ratio i	使用系数 Service factor f_B	机型号 Type	极数 Pole P
1.5Kw					
246.45	55	5.64	5.49		
278.00	48	5	6.19	R49	4P
320.27	42	4.34	7.14	RF49	4P
362.92	37	3.83	8.09		
71.98	187	19.31	1.07	R39	4P
76.16	177	18.25	1.13	RF39	4P
89.10	151	15.6	1.32		
104.90	128	13.25	1.56		
117.49	115	11.83	1.75		
137.48	98	10.11	2.04		
146.77	92	9.47	2.18		
174.40	77	7.97	2.59	R39	4P
202.92	66	6.85	3.01	RF39	4P
245.15	55	5.67	3.64		
274.70	49	5.06	4.08		
321.75	42	4.32	4.78		
343.21	39	4.05	5.10		
407.62	33	3.41	6.05		
88.93	151	15.63	0.86		
104.66	129	13.28	1.01		
117.20	115	11.86	1.13		
137.21	98	10.13	1.32		
168.48	80	8.25	1.63		
179.58	75	7.74	1.73	R29	4P
211.24	64	6.58	2.04	RF29	4P
236.39	57	5.88	2.28		
276.89	49	5.02	2.67		
336.56	40	4.13	3.25		
351.01	38	3.96	3.39		
412.46	33	3.37	3.98		
255.04	55	5.45	3.63		
270.42	52	5.14	3.85		
302.17	46	4.6	4.30		
317.35	44	4.38	4.52	RX79	4P
367.72	38	3.78	5.24	RXF79	4P
421.21	33	3.3	6.00		
477.66	29	2.91	6.81		
538.76	26	2.58	7.68		
601.73	23	2.31	8.57		
296.75	47	4.684	2.45		
315.90	44	4.4	2.61		
355.59	39	3.909	2.94		
376.08	37	3.696	3.11		
397.14	35	3.5	3.28	RX69	4P
440.71	32	3.154	3.64	RXF69	4P
534.61	26	2.6	4.42		
611.52	23	2.273	5.05		
785.31	18	1.77	6.49		
885.35	16	1.57	7.32		
992.85	14	1.4	8.20		
365.78	38	3.8	1.75		
389.35	36	3.57	1.86		
438.48	32	3.17	2.09		
489.43	29	2.84	2.34		
516.72	27	2.69	2.47		
542.96	26	2.56	2.59	RX59	4P
631.81	22	2.2	3.02	RXF59	4P
727.74	19	1.91	3.47		
832.33	17	1.67	3.97		
952.05	15	1.46	4.54		
1077.51	13	1.29	5.14		

R系列恒功率选型参数表

Constant power model selection parameter form of R series

输出转速 Output speed r/min	输出扭矩 Output torque N.m	传动比 Ratio i	使用系数 Service factor f_B	机型号 Type	极数 Pole P
2.2Kw					
0.84	22148	1670	0.8		
0.98	19306	1438	0.9		
1.10	17150	1279	1.05		
1.26	14994	1123	1.15	R169 R99	4P
1.41	13328	999	1.3	RF169 R99	4P
1.64	11564	861	1.55		
1.86	10192	760	1.75		
2.15	8555	656	2.1		
2.65	7056	533	1.8		
3.05	6066	462	2.1	R149 R89	4P
3.31	5704	426	2.2	RF149 R89	4P
3.83	4929	368	2.6		
4.33	4361	326	2.9		
1.21	15680	1166	0.8		
1.37	13818	1029	0.9		
1.59	11956	889	1.05		
1.80	10584	784	1.2	R149 R79	4P
2.03	9330	695	1.35	RF149 R79	4P
2.28	8379	619	1.5		
2.53	7536	558	1.7		
2.88	6595	489	1.95		
2.02	9428	699	0.85	R139 R79	4P
2.32	8183	609	0.95	RF139 R79	4P
1.93	9800	730	0.8		
2.24	8438	629	0.95		
2.52	7575	560	1.05		
2.88	6586	490	1.2		
3.29	5743	428	1.35	R139 R79	4P
3.70	5155	381	1.5	RF139 R79	4P
4.37	4371	323	1.8		
4.85	3940	291	2		
5.53	3440	255	2.3		
6.32	3009	223	2.6		
4.37	4361	323	0.95		
4.95	3842	285	1.1	R109 R79	4P
5.57	3401	253	1.25	RF109 R79	4P
6.59	2881	214	1.45		
4.34	4449	325	0.95	R109 R79	4P
				RF109 R79	4P
6.75	2822	209	1.05	R99 R59	4P
				RF99 R59	4P
6.41	3081	219.97	2.60		
7.48	2640	188.45	3.03		
8.08	2443	174.4	3.27	R139	8P
9.02	2189	156.31	3.65	RF139	8P
9.99	1977	141.12	4.05		
11.00	1795	128.18	4.46	R139	8P
12.39	1593	113.72	5.02	RF139	8P
13.66	1445	103.2	5.53		
6.94	2846	203.16	1.51		
8.18	2414	172.34	1.78	R109	6P
8.88	2223	158.68	1.93	RF109	6P
9.94	1987	141.83	2.16		
5.61	3518	251.15	1.22	R109	4P
6.13	3221	229.95	1.34	RF109	4P
6.94	2846	203.16	1.51		
8.18	2414	172.34	1.78	R109	4P
8.88	2223	158.68	1.93	RF109	4P
9.94	1987	141.83	2.16		

输出转速 Output speed r/min	输出扭矩 Output torque N.m	传动比 Ratio i	使用系数 Service factor f_B	机型号 Type	极数 Pole P
2.2Kw					
11.04	1788	127.68	2.40		
12.19	1620	115.63	2.65	R109	4P
13.75	1436	102.53	2.99	RF109	4P
15.21	1298	92.7	3.31		
6.51	3033	216.52	0.99	R99	4P
7.56	2612	186.51	1.15	RF99	4P
8.28	2384	170.21	1.26		
9.34	2114	150.96	1.42		
11.11	1777	126.89	1.69		
12.09	1633	116.61	1.84		
13.61	1450	103.55	2.07		
15.22	1297	92.59	2.31	R99	4P
16.93	1166	83.24	2.57	RF99	4P
19.51	1012	72.25	2.96		
21.62	913	65.21	3.28		
23.53	839	59.92	3.57		
26.49	745	53.21	4.03		
29.49	670	47.8	4.48		
11.23	1757	125.47	0.88		
11.85	1665	118.9	0.93	R89	4P
13.55	1458	104.06	1.06	RF89	4P
15.04	1313	93.75	1.18		
17.14	1152	82.25	1.35		
19.35	1021	72.86	1.52		
22.05	895	63.93	1.73		
23.27	849	60.59	1.83		
26.58	743	53.03	2.09	R89	4P
29.50	669	47.79	2.32	RF89	4P
33.64	587	41.91	2.64		
38.11	518	36.99	2.99		
43.00	459	32.79	3.37		
40.82	484	34.54	3.20		
44.71	442	31.53	3.51	R89	4P
50.44	391	27.95	3.96	RF89	4P
60.25	328	23.4	4.73		
65.55	301	21.51	5.14		
21.43	921	65.77	0.89		
24.44	808	57.68	1.01	R79	4P
27.07	729	52.07	1.12	RF79	4P
30.77	642	45.81	1.28		
32.59	606	43.26	1.35		
38.28	516	36.83	1.59	R79	4P
42.12	469	33.47	1.75	RF79	4P
48.62	406	29	2.02		
55.88	353	25.23	2.32		
60.33	327	23.37	2.51		
65.79	300	21.43	2.73		
75.00	263	18.8	3.11	R79	4P
80.47	245	17.52	3.34	RF79	4P
90.38	219	15.6	3.75		
100.35	197	14.05	4.17		
35.35	559	39.88	1.07		
37.60	525	37.5	1.14	R69	4P
43.69	452	32.27	1.33	RF69	4P
49.94	395	28.23	1.52		

R系列恒功率选型参数表

Constant power model selection parameter form of R series

输出转速 Output speed r/min	输出扭矩 Output torque N.m	传动比 Ratio i	使用系数 Service factor f_B	机型号 Type	极数 Pole P
2.2Kw					
60.41	327	23.34	1.84		
70.89	279	19.89	2.15		
78.55	251	17.95	2.39		
89.29	221	15.79	2.71	R69	4P
94.56	209	14.91	2.87	RF69	4P
111.02	178	12.7	3.37		
122.18	162	11.54	3.71		
141.00	140	10	4.28		
162.06	122	8.7	4.92		
181.00	109	7.79	5.50		
37.80	522	37.3	0.86		
40.20	491	35.07	0.92	R59	4P
46.72	423	30.18	1.06	RF59	4P
52.28	378	26.97	1.19		
66.92	295	21.07	1.52		
75.80	261	18.6	1.73		
83.97	235	16.79	1.91		
94.37	209	14.94	2.15		
99.71	198	14.14	2.27	R59	4P
118.68	166	11.88	2.70	RF59	4P
130.67	151	10.79	2.98		
150.80	131	9.35	3.44		
155.62	127	9.06	3.55		
176.91	112	7.97	4.03		
73.17	270	19.27	1.11		
86.93	227	16.22	1.32		
96.84	204	14.56	1.47		
112.44	176	12.54	1.71		
119.59	165	11.79	1.82		
138.91	142	10.15	2.11		
155.45	127	9.07	2.36	R49	4P
176.03	112	8.01	2.67	RF49	4P
181.70	109	7.76	2.76		
202.58	97	6.96	3.08		
235.00	84	6	3.57		
250.00	79	5.64	3.80		
282.00	70	5	4.28		
324.88	61	4.34	4.94		
368.14	54	3.83	5.59		
90.90	217	15.51	0.92	R39	4P
106.41	186	13.25	1.08	RF39	4P
119.18	166	11.83	1.21		
139.46	142	10.11	1.41		
148.89	133	9.47	1.51		
176.91	112	7.97	1.79		
205.83	96	6.85	2.08	R39	4P
248.67	79	5.67	2.52	RF39	4P
278.65	71	5.06	2.82		
326.38	61	4.32	3.31		
348.14	57	4.05	3.53		
413.49	48	3.41	4.19		
139.19	142	10.13	0.92		
214.28	92	6.58	1.41		
239.79	82	5.88	1.58		
280.87	70	5.02	1.85	R29	4P
341.40	58	4.13	2.25	RF29	4P
356.06	55	3.96	2.34		
418.39	47	3.37	2.75		

输出转速 Output speed r/min	输出扭矩 Output torque N.m	传动比 Ratio i	使用系数 Service factor f_B	机型号 Type	极数 Pole P
2.2Kw					
306.52	67	4.6	2.98		
321.91	64	4.38	3.13		
373.01	55	3.78	3.62		
427.27	48	3.3	4.15		
484.53	42	2.91	4.71	RX79	4P
546.51	38	2.58	5.31	RXF79	4P
610.39	34	2.31	5.93		
681.15	30	2.07	6.62		
758.06	27	1.86	7.36		
875.77	24	1.61	8.51		
1014.38	20	1.39	9.85		
360.70	57	3.90	2.03		
402.85	51	3.5	2.27		
435.85	47	3.23	2.46		
447.05	46	3.15	2.52	RX69	4P
542.30	38	2.6	3.06	RXF69	4P
620.32	33	2.27	3.49		
796.61	26	1.77	4.49		
898.08	23	1.57	5.06		
1007.14	20	1.4	5.67		
444.79	46	3.17	1.45		
496.47	41	2.84	1.62		
550.78	37	2.56	1.79		
640.90	32	2.2	2.09	RX59	4P
738.22	28	1.91	2.40	RXF59	4P
844.31	24	1.67	2.75		
965.75	21	1.46	3.14		
1093.02	19	1.29	3.56		
3Kw					
1.26	20776	1123	0.85		
1.41	18522	999	0.95		
1.64	15974	861	1.1	R169 R99	4P
1.86	14112	760	1.25	RF169 R99	4P
2.15	11956	656	1.5		
2.80	9143	503	1.95		
2.65	9790	533	1.3		
3.05	8438	462	1.5		
3.31	7899	426	1.6	R149 R89	4P
3.83	6821	368	1.85	RF149 R89	4P
4.33	6027	326	2.1		
5.04	5125	280	2.5		
1.59	16562	889	0.75		
1.80	14602	784	0.85	R149 R79	4P
2.03	12936	695	1	RF149 R79	4P
2.28	11564	619	1.1		
2.53	10388	558	1.2		
2.88	9094	490	0.85		
3.29	7938	428	1		
3.70	7115	381	1.1		
4.37	6037	323	1.3	R139 R79	4P
4.85	5429	291	1.45	RF139 R79	4P
5.53	4743	255	1.65		
6.32	4155	223	1.9		
2.75	9696	512	0.81	R139 R79	4P
3.11	8585	453	0.9	RF139 R79	4P
5.57	4694	253	0.9	R109 R79	4P
6.59	3979	214	1.05	RF109 R79	4P
7.54	3479	187	1.2		
5.51	4831	256	0.85	R109 R79	4P
				RF109 R79	4P

R系列恒功率选型参数表

Constant power model selection parameter form of R series

输出转速 Output speed r/min	输出扭矩 Output torque N.m	传动比 Ratio i	使用系数 Service factor f_B	机型号 Type	极数 Pole P
3Kw					
3.22	8344	219.97	0.96		
3.76	7148	188.45	1.12	R139	8P
4.07	6615	174.4	1.21	RF139	8P
4.54	5929	156.31	1.35		
5.03	5353	141.12	1.49		
5.53	4862	128.18	1.65		
6.24	4314	113.72	1.85	R139	8P
6.88	3914	103.2	2.04	RF139	8P
8.00	3364	88.7	2.38		
4.36	6171	219.97	1.30		
5.09	5287	188.45	1.51	R139	6P
5.50	4892	174.4	1.64	RF139	6P
6.14	4385	156.31	1.82		
6.80	3959	141.12	2.02		
7.48	3596	128.18	2.22	R139	6P
8.44	3190	113.72	2.51	RF139	6P
9.30	2895	103.2	2.76		
6.05	4451	158.68	0.97	R109	6P
6.76	3979	141.83	1.08	RF109	6P
7.51	3582	127.68	1.20		
6.13	4392	229.95	0.98		
6.94	3880	203.16	1.11		
8.18	3292	172.34	1.31		
8.88	3031	158.68	1.42		
9.94	2709	141.83	1.59	R109	4P
11.04	2439	127.68	1.76	RF109	4P
12.19	2209	115.63	1.95		
13.75	1958	102.53	2.20		
15.21	1771	92.7	2.43		
17.94	1501	78.57	2.87		
19.34	1392	72.88	3.09		
9.34	2883	150.96	1.04		
11.11	2424	126.89	1.24		
12.09	2227	116.61	1.35		
13.61	1978	103.55	1.52		
15.22	1768	92.59	1.70		
16.93	1590	83.24	1.89	R99	4P
19.51	1380	72.25	2.17	RF99	4P
21.62	1246	65.21	2.41		
23.53	1144	59.92	2.62		
26.49	1016	53.21	2.95		
29.63	909	47.58	3.30		
32.95	817	42.78	3.67		
37.97	709	37.13	4.23		
42.40	635	33.25	4.72		
15.04	1791	93.75	0.87		
17.14	1571	82.25	0.99	R89	4P
19.35	1392	72.86	1.11	RF89	4P
22.05	1221	63.93	1.27		
23.27	1157	60.59	1.34		
26.58	1013	53.03	1.53		
29.50	913	47.79	1.70	R89	4P
33.64	800	41.91	1.94	RF89	4P
38.11	707	36.99	2.19		
43.00	626	32.79	2.47		
50.37	535	27.99	2.90		
40.82	660	34.54	2.35		
44.71	602	31.53	2.57	R89	4P
50.44	534	27.95	2.90	RF89	4P
60.25	447	23.4	3.47		

输出转速 Output speed r/min	输出扭矩 Output torque N.m	传动比 Ratio i	使用系数 Service factor f_B	机型号 Type	极数 Pole P
3Kw					
65.88	409	21.4	3.79		
73.51	366	19.18	4.23	R89	4P
82.21	328	17.15	4.73	RF89	4P
91.49	294	15.41	5.27		
30.77	875	45.81	0.94		
32.59	826	43.26	0.99	R79	4P
38.28	703	36.83	1.17	RF79	4P
42.12	639	33.47	1.28		
48.62	554	29	1.48	R79	4P
55.88	482	25.23	1.70	RF79	4P
60.33	446	23.37	1.84		
65.79	409	21.43	2.00		
75.00	359	18.8	2.28		
80.47	335	17.52	2.45		
90.38	298	15.6	2.75		
100.35	268	14.05	3.06	R79	4P
114.35	236	12.33	3.48	RF79	4P
129.59	208	10.88	3.95		
146.26	184	9.64	4.45		
164.33	164	8.58	5.00		
182.17	148	7.74	5.55		
207.65	130	6.79	6.32		
47.17	571	29.89	1.05		
60.41	446	23.34	1.35		
78.55	343	17.95	1.75		
89.29	302	15.79	1.99	R69	4P
94.56	285	14.91	2.11	RF69	4P
111.02	243	12.7	2.47		
122.18	220	11.54	2.72		
141.00	191	10	3.14		
52.28	515	26.97	0.87		
64.29	419	21.93	1.07	R59	4P
75.80	355	18.6	1.27	RF59	4P
83.97	321	16.79	1.40		
95.46	282	14.77	1.60		
101.07	266	13.95	1.69		
118.68	227	11.88	1.98		
131.77	204	10.7	2.20		
150.80	179	9.35	2.52		
155.62	173	9.06	2.60	R59	4P
176.91	152	7.97	2.96	RF59	4P
187.25	144	7.53	3.13		
219.96	122	6.41	3.68		
242.26	111	5.82	4.05		
279.20	96	5.05	4.67		
321.18	84	4.39	5.37		
86.93	310	16.22	0.97	R49	4P
96.84	278	14.56	1.08	RF49	4P
112.44	240	12.54	1.25		
119.59	225	11.79	1.33		
138.91	194	10.15	1.55		
155.45	173	9.07	1.73		
176.03	153	8.01	1.96		
181.70	148	7.76	2.02	R49	4P
202.58	133	6.96	2.26	RF49	4P
235.00	115	6	2.62		
250.00	108	5.64	2.78		
290.72	93	4.85	3.24		
324.88	83	4.34	3.62		
368.14	73	3.83	4.10		

R系列恒功率选型参数表

Constant power model selection parameter form of R series

输出转速 Output speed r/min	输出扭矩 Output torque N.m	传动比 Ratio i	使用系数 Service factor f_B	机型号 Type	极数 Pole P
3Kw					
139.46	193	10.11	1.04	R39 RF39	4P 4P
148.89	181	9.47	1.11		
176.91	152	7.97	1.31		
205.83	131	6.85	1.53	R39 RF39	4P 4P
248.67	108	5.67	1.85		
278.65	97	5.06	2.07		
326.38	83	4.32	2.42		
348.14	77	4.05	2.59		
413.49	65	3.41	3.07		
239.79	112	5.88	1.16	R29 RF29	4P 4P
280.87	96	5.02	1.36		
341.40	79	4.13	1.65		
356.06	76	3.96	1.72		
418.39	64	3.37	2.02		
270.11	100	5.22	3.81	RX89 RXF89	4P 4P
306.52	92	4.6	4.15		
344.74	81	4.09	4.67		
384.19	73	3.67	5.20		
427.27	66	3.3	5.78		
306.52	92	4.6	2.18	RX79 RXF79	4P 4P
321.91	87	4.38	2.29		
373.01	75	3.78	2.66		
427.27	66	3.3	3.04		
484.53	58	2.91	3.45		
360.70	78	3.90	1.49	RX69 RXF69	4P 4P
402.85	70	3.5	1.66		
435.85	64	3.23	1.80		
447.05	63	3.15	1.85		
542.30	52	2.6	2.24		
620.32	45	2.27	2.56		
796.61	35	1.77	3.29		
898.08	31	1.57	3.71		
1007.14	28	1.4	4.16		
444.79	63	3.17	1.06	RX59 RXF59	4P 4P
496.47	57	2.84	1.18		
550.78	51	2.56	1.31		
640.90	44	2.2	1.53		
738.22	38	1.91	1.76		
844.31	33	1.67	2.01		
965.75	29	1.46	2.30		
1093.02	26	1.29	2.61		
4Kw					
1.67	21070	861	0.85	R169 R99 RF169 R99	4P 4P
1.89	18620	760	0.95		
2.20	15778	656	1.1		
2.86	12152	503	1.45		
3.83	9075	376	1.95		
4.30	8075	335	2.2		
2.70	12936	533	1	R149 R89 RF149 R89	4P 4P
3.12	11172	462	1.15		
3.38	10388	426	1.2		
3.91	9006	368	1.4		
4.42	7967	326	1.6		
5.14	6782	280	1.9		
5.83	5988	247	2.1		
6.73	5174	214	2.5		
7.62	4577	189	2.8		
9.06	3842	159	3.3		

输出转速 Output speed r/min	输出扭矩 Output torque N.m	传动比 Ratio i	使用系数 Service factor f_B	机型号 Type	极数 Pole P
4Kw					
2.33	15190	619	0.85	R149 R79 RF149 R79	4P 4P
2.58	13720	558	0.95		
2.94	12054	489	1.05		
3.47	10192	415	1.25		
3.78	9379	381	0.85	R139 R79 RF139 R79	4P 4P
4.46	7958	323	1		
4.95	7164	291	1.1		
5.65	6262	255	1.25		
6.46	5488	223	1.45		
3.83	9369	376	0.85	R139 R79 RF139 R79	4P 4P
4.25	8428	339	0.95		
4.85	7389	297	1.05		
7.70	4586	187	0.9	R109 R79 RF109 R79	4P 4P
7.46	4792	193	0.9	R109 R79 RF109 R79	4P 4P
8.37	4292	172	1		
4.40	8154	163.5	1.59	R149 RF149	8P 8P
4.89	7338	147.14	1.77		
5.99	5987	120.05	2.17		
6.57	5460	109.48	2.38		
4.12	8698	174.4	0.92	R139 RF139	8P 8P
4.60	7796	156.31	1.03		
5.10	7038	141.12	1.14		
5.61	6393	128.18	1.25		
6.33	5671	113.72	1.41		
6.97	5147	103.2	1.55		
4.36	8228	219.97	0.97	R139 RF139	6P 6P
5.09	7049	188.45	1.13		
5.50	6523	174.4	1.23		
6.14	5847	156.31	1.37		
6.80	5278	141.12	1.52		
7.48	4794	128.18	1.67		
8.44	4254	113.72	1.88	R139 RF139	6P 6P
9.30	3860	103.2	2.07		
10.82	3318	88.7	2.41		
8.35	4297	172.34	1.00	R109 RF109	4P 4P
9.07	3957	158.68	1.09		
10.15	3537	141.83	1.22		
11.27	3184	127.68	1.35		
12.45	2883	115.63	1.49		
14.04	2557	102.53	1.68		
15.53	2312	92.7	1.86		
18.32	1959	78.57	2.19		
19.75	1817	72.88	2.37		
21.95	1636	65.6	2.63		
24.23	1481	59.41	2.90		
27.33	1314	52.68	3.27		
12.34	2908	116.61	1.03	R99 RF99	4P 4P
13.90	2582	103.55	1.16		
15.55	2309	92.59	1.30		
17.29	2076	83.24	1.45		
19.93	1802	72.25	1.67		
22.08	1626	65.21	1.84		
24.03	1494	59.92	2.01		
27.06	1327	53.21	2.26		
30.12	1192	47.8	2.52		
33.66	1067	42.78	2.81		
38.78	926	37.13	3.24		
43.30	829	33.25	3.62		

R系列恒功率选型参数表

Constant power model selection parameter form of R series

输出转速 Output speed r/min	输出扭矩 Output torque N.m	传动比 Ratio i	使用系数 Service factor f_B	机型号 Type	极数 Pole P
4Kw					
45.32	792	31.77	3.79	R99 RF99	4P 4P
52.21	688	27.58	4.36		
56.44	636	25.51	4.72		
64.37	558	22.37	5.38		
71.50	502	20.14	5.97		
22.52	1594	63.93	0.97	R89 RF89	4P 4P
23.76	1511	60.59	1.03		
27.15	1322	53.03	1.17		
30.13	1192	47.79	1.30	R89 RF89	4P 4P
34.35	1045	41.91	1.48		
38.92	922	36.99	1.68		
43.91	818	32.79	1.90		
51.44	698	27.99	2.22		
41.69	861	34.54	1.80	R89 RF89	4P 4P
45.67	786	31.53	1.97		
51.52	697	27.95	2.22		
61.53	584	23.4	2.66		
67.29	534	21.4	2.90		
75.07	478	19.18	3.24		
83.96	428	17.15	3.62		
93.44	384	15.41	4.03		
107.62	334	13.38	4.65		
120.20	299	11.98	5.19		
39.09	918	36.83	0.89	R79 RF79	4P 4P
43.02	835	33.47	0.98		
49.65	723	29	1.13		
57.07	629	25.23	1.30		
61.61	583	23.37	1.41	R79 RF79	4P 4P
67.19	534	21.43	1.53		
76.59	469	18.8	1.75		
82.19	437	17.52	1.88		
92.30	389	15.6	2.11		
102.49	350	14.05	2.34		
116.78	307	12.33	2.67		
132.35	271	10.88	3.02		
149.37	240	9.64	3.41		
167.83	214	8.58	3.83		
186.04	193	7.74	4.25		
212.07	169	6.79	4.84		
240.40	149	5.99	5.49		
271.18	132	5.31	6.19		
72.39	496	19.89	1.21	R69 RF69	4P 4P
80.22	448	17.95	1.34		
91.19	394	15.79	1.52		
96.57	372	14.91	1.61		
113.38	317	12.7	1.89		
124.78	288	11.54	2.09		
144.00	249	10	2.41		
165.51	217	8.7	2.77		
184.85	194	7.79	3.09		
195.65	184	7.36	3.27		
229.66	156	6.27	3.84		
252.63	142	5.7	4.22		
292.08	123	4.93	4.88		
335.66	107	4.29	5.61		
77.41	464	18.6	0.97	R59 RF59	4P 4P
85.76	419	16.79	1.07		
96.38	373	14.94	1.21		

输出转速 Output speed r/min	输出扭矩 Output torque N.m	传动比 Ratio i	使用系数 Service factor f_B	机型号 Type	极数 Pole P
4Kw					
103.22	348	13.95	1.29	R59 RF59	4P 4P
121.21	296	11.88	1.52		
133.45	269	10.79	1.67		
154.01	233	9.35	1.93		
158.94	226	9.06	1.99		
180.67	199	7.97	2.26		
191.23	188	7.53	2.40		
224.64	160	6.41	2.82		
247.42	145	5.82	3.10		
285.14	126	5.05	3.57		
328.01	109	4.39	4.11		
141.87	253	10.15	1.19	R49 RF49	4P 4P
158.76	226	9.07	1.33		
185.56	194	7.76	1.55		
206.89	174	6.96	1.73		
240.00	150	6	2.01		
255.31	141	5.64	2.13		
296.90	121	4.85	2.48		
331.79	108	4.34	2.77		
375.97	96	3.83	3.14		
275.86	136	5.22	2.80	RX89 RXF89	4P 4P
313.04	120	4.6	3.18		
352.07	106	4.09	3.57		
392.37	95	3.67	3.98		
328.76	114	4.38	1.76	RX79 RXF79	4P 4P
380.95	98	3.78	2.04		
436.36	86	3.3	2.33		
494.84	76	2.91	2.64		
558.14	67	2.58	2.98		
623.37	60	2.31	3.33		
695.65	54	2.07	3.72		
774.19	48	1.86	4.14		
894.41	42	1.61	4.78		
1035.97	36	1.39	5.53		
411.42	91	3.5	1.27	RX69 RXF69	4P 4P
445.13	84	3.235	1.38		
456.56	82	3.154	1.41		
553.84	68	2.6	1.72		
633.52	59	2.273	1.96		
813.55	46	1.77	2.52		
917.19	41	1.57	2.84		
1028.57	36	1.4	3.19		
535.31	70	2.69	0.96	RX59 RXF59	4P 4P
562.50	67	2.56	1.01		
654.54	57	2.2	1.17		
753.92	50	1.91	1.35		
862.27	43	1.67	1.54		
986.30	38	1.46	1.77		
1116.27	34	1.29	2.00		
5.5Kw					
2.21	21756	656	0.8	R169 R99 RF169 R99	4P 4P
2.50	19012	579	0.95		
2.88	16660	503	1.05		
3.36	14210	432	1.25		
3.86	12446	376	1.4		
4.33	11074	335	1.6		
4.79	9996	303	1.75		
5.20	9173	279	1.9		

R系列恒功率选型参数表

Constant power model selection parameter form of R series

输出转速 Output speed r/min	输出扭矩 Output torque N.m	传动比 Ratio i	使用系数 Service factor f_B	机型号 Type	极数 Pole P
5.5Kw					
3.14	15386	462	0.85		
3.40	14308	426	0.9		
3.94	12348	368	1.05		
4.45	10878	326	1.15	R149 R89	4P
5.18	9330	280	1.35	RF149 R89	4P
5.87	8232	247	1.55		
6.78	7105	214	1.8		
7.67	6282	189	2		
3.16	15626	227.87	1.15		
3.85	12819	186.93	1.40	R169	8P
4.70	10497	153.07	1.71	RF169	8P
5.14	9599	139.98	1.88		
5.91	8353	121.81	2.15		
4.40	11212	163.50	1.16		
4.88	10108	147.4	1.29	R149	8P
5.99	8232	120.05	1.58	RF149	8P
6.57	7508	109.48	1.73		
5.87	8409	163.50	1.55	R149	6P
6.51	7581	147.4	1.71	RF149	6P
7.99	6174	120.05	2.11		
8.76	5631	109.48	2.31	R149	6P
10.13	4873	94.75	2.67	RF149	6P
11.48	4300	83.6	3.02		
5.61	8790	128.18	0.91		
6.33	7797	113.7	1.03	R139	8P
6.97	7077	103.2	1.13	RF139	8P
8.11	6083	88.7	1.32		
5.50	8970	174.4	0.89		
6.14	8039	156.31	1.00		
6.80	7258	141.12	1.10	R139	6P
7.48	6592	128.18	1.21	RF139	6P
8.44	5849	113.72	1.37		
9.30	5308	103.2	1.51		
6.59	7490	219.97	1.07		
7.69	6417	188.45	1.25	R139	4P
8.31	5938	174.4	1.35	RF139	4P
9.27	5322	156.31	1.50		
10.27	4805	141.12	1.66		
11.31	4365	128.18	1.83		
12.75	3872	113.72	2.07		
14.05	3514	103.2	2.28		
16.34	3020	88.7	2.65	R139	4P
17.92	2755	80.91	2.90	RF139	4P
19.73	2502	73.49	3.20		
22.23	2220	65.2	3.60		
24.50	2015	59.17	3.97		
28.51	1732	50.86	4.62		
11.35	4348	127.68	0.99		
12.54	3937	115.63	1.09		
14.14	3491	102.53	1.23		
15.64	3156	92.7	1.36		
18.45	2675	78.57	1.61		
19.89	2482	72.88	1.73	R109	4P
22.10	2234	65.6	1.93	RF109	4P
24.40	2023	59.41	2.13		
27.52	1794	52.68	2.40		
30.44	1622	47.63	2.65		
35.91	1375	40.37	3.13		

输出转速 Output speed r/min	输出扭矩 Output torque N.m	传动比 Ratio i	使用系数 Service factor f_B	机型号 Type	极数 Pole P
5.5Kw					
17.42	2834	83.24	1.06		
20.06	2460	72.25	1.22		
22.23	2220	65.21	1.35		
24.19	2040	59.92	1.47	R99	4P
27.25	1812	53.21	1.66	RF99	4P
30.47	1620	47.58	1.85		
33.89	1457	42.78	2.06		
39.05	1264	37.13	2.37		
43.60	1132	33.25	2.65		
52.57	939	27.58	3.19		
45.64	1082	31.77	2.77		
52.57	939	27.58	3.19		
56.84	869	25.51	3.45	R99	4P
64.81	762	22.37	3.94	RF99	4P
71.99	686	20.14	4.37		
79.49	621	18.24	4.83		
89.67	551	16.17	5.45		
30.34	1627	47.79	0.95		
34.59	1427	41.91	1.09	R89	4P
39.20	1260	36.99	1.23	RF89	4P
44.22	1117	32.79	1.39		
51.80	953	27.99	1.63		
51.87	952	27.95	1.63		
61.96	797	23.4	1.95		
67.75	729	21.4	2.13		
75.60	653	19.18	2.37		
84.54	584	17.15	2.65		
94.09	525	15.41	2.95	R89	4P
108.37	456	13.38	3.40	RF89	4P
121.03	408	11.98	3.80		
145.87	338	9.94	4.58		
158.64	311	9.14	4.98		
176.39	280	8.22	5.54		
203.36	243	7.13	6.38		
77.12	640	18.8	1.28		
82.76	597	17.52	1.37	R79	4P
92.94	531	15.6	1.54	RF79	4P
103.20	478	14.05	1.71		
117.59	420	12.33	1.95		
133.27	370	10.88	2.21		
150.41	328	9.64	2.50	R79	4P
168.99	292	8.58	2.81	RF79	4P
187.33	264	7.74	3.11		
213.54	231	6.79	3.55		
242.07	204	5.99	4.02		
273.07	181	5.31	4.54		
91.83	538	15.79	1.12		
97.25	508	14.91	1.18		
114.17	432	12.7	1.39		
125.65	393	11.54	1.53		
145.00	341	10	1.76		
166.66	296	8.7	2.03	R69	4P
186.13	265	7.79	2.26	RF69	4P
197.01	251	7.36	2.39		
231.26	213	6.27	2.81		
254.38	194	5.7	3.09		
294.11	168	4.93	3.57		
337.99	146	4.29	4.11		

R系列恒功率选型参数表

Constant power model selection parameter form of R series

输出转速 Output speed r/min	输出扭矩 Output torque N.m	传动比 Ratio i	使用系数 Service factor f_B	机型号 Type	极数 Pole P
5.5Kw					
97.05	509	14.94	0.88		
103.94	475	13.95	0.95	R59	4P
122.05	405	11.88	1.11	RF59	4P
134.38	367	10.79	1.22		
155.08	318	9.35	1.41		
181.93	271	7.97	1.66		
192.56	256	7.53	1.76	R59	4P
226.20	218	6.41	2.06	RF59	4P
249.14	198	5.82	2.27		
287.12	172	5.05	2.62		
330.29	149	4.39	3.01		
298.96	165	4.85	1.82	R49	4P
334.10	148	4.34	2.03	RF49	4P
378.59	130	3.83	2.30		
218.70	235	6.63	3.36	RX109	4P
258.46	199	5.61	3.97	RXF109	4P
279.38	184	5.19	4.29		
255.73	201	5.67	2.79		
300.20	171	4.83	3.27		
378.59	136	3.83	4.13		
384.61	134	3.77	4.19		
428.99	120	3.38	4.68		
447.53	115	3.24	4.88	RX99	4P
501.73	103	2.89	5.47	RXF99	4P
553.43	93	2.62	6.03		
606.69	85	2.39	6.61		
755.20	68	1.92	8.23		
857.98	60	1.69	9.35		
1090.22	47	1.33	11.88		
315.21	163	4.6	2.33		
354.52	145	4.09	2.62		
395.09	130	3.67	2.92	RX89	4P
439.39	117	3.3	3.24	RXF89	4P
506.99	102	2.86	3.74		
606.69	85	2.39	4.48		
687.20	75	2.11	5.07		
439.39	117	3.3	1.71		
498.28	103	2.91	1.94		
562.01	92	2.58	2.18		
627.70	82	2.31	2.44	RX79	4P
700.48	73	2.07	2.72	RXF79	4P
779.57	66	1.86	3.03		
900.62	57	1.61	3.50		
1043.16	49	1.39	4.05		
459.73	112	3.15	1.04		
557.69	92	2.6	1.26		
637.92	81	2.27	1.44	RX69	4P
819.20	63	1.77	1.85	RXF69	4P
923.56	56	1.57	2.08		
1035.71	50	1.4	2.33		
659.09	78	2.2	0.86		
759.16	68	1.91	0.99		
868.26	59	1.67	1.13	RX59	4P
993.15	52	1.46	1.29	RXF59	4P
1124.03	46	1.29	1.46		

输出转速 Output speed r/min	输出扭矩 Output torque N.m	传动比 Ratio i	使用系数 Service factor f_B	机型号 Type	极数 Pole P
7.5Kw					
2.88	22932	503	0.75		
3.36	19502	432	0.9		
3.86	1750	376	1.05	R169 R99	4P
4.33	15288	335	1.15	RF169 R99	4P
4.79	13720	303	1.3		
5.20	12642	279	1.4		
4.45	14896	326	0.85		
5.18	12740	280	1		
5.87	11270	247	1.15	R149 R89	4P
6.78	9741	214	1.3	RF149 R89	4P
7.67	8614	189	1.5		
9.12	7242	159	1.7		
3.16	21308	227.87	0.84		
3.85	17480	186.93	1.03	R169	8P
4.70	14314	153.07	1.26	RF169	8P
5.14	13090	139.98	1.38		
5.91	11391	121.81	1.58		
4.21	15981	227.87	1.13	R169	6P
5.13	13110	186.93	1.37	RF169	6P
6.27	10735	153.07	1.68		
6.85	9817	139.98	1.83		
7.88	8543	121.81	2.11		
8.93	7539	107.49	2.39	R169	6P
10.30	6536	93.19	2.75	RF169	6P
11.57	5815	82.91	3.10		
13.06	5153	73.48	3.49		
14.28	4713	67.2	3.82		
4.40	15289	163.50	0.85		
4.88	13783	147.4	0.94	R149	8P
5.99	11226	120.05	1.16	RF149	8P
6.57	10238	109.48	1.27		
5.87	11467	163.50	1.13	R149	6P
6.51	10338	147.4	1.26	RF149	6P
7.99	8419	120.05	1.54		
8.76	7678	109.48	1.69	R149	6P
10.13	6645	94.75	1.96	RF149	6P
11.48	5863	83.6	2.22		
7.69	8750	188.45	0.91		
8.31	8098	174.4	0.99	R139	4P
9.27	7258	156.31	1.10	RF139	4P
10.27	6553	141.12	1.22		
11.31	5952	128.18	1.34		
12.75	5280	113.72	1.52		
14.05	4792	103.2	1.67		
16.34	4119	88.7	1.94	R139	4P
17.92	3757	80.91	2.13	RF139	4P
19.73	3412	73.49	2.34		
22.23	3027	65.2	2.64		
24.50	2747	59.17	2.91		
28.51	2362	50.86	3.39		
15.64	4304	92.7	1.00		
18.45	3648	78.57	1.18		
19.89	3384	72.88	1.27		
22.10	3046	65.6	1.41		
24.40	2759	59.41	1.56	R109	4P
27.52	2446	52.68	1.76	RF109	4P
30.44	2212	47.63	1.94		
35.91	1874	40.37	2.29		
41.12	1637	35.26	2.63		
49.16	1369	29.49	3.14		

R系列恒功率选型参数表

Constant power model selection parameter form of R series

输出转速 Output speed r/min	输出扭矩 Output torque N.m	传动比 Ratio i	使用系数 Service factor f_B	机型号 Type	极数 Pole P
7.5Kw					
49.16	1369	29.49	3.14		
52.57	1281	27.58	3.36	R109	4P
58.23	1156	24.9	3.72	RF109	4P
64.10	1050	22.62	4.09		
24.19	2782	59.92	1.08		
27.25	2471	53.21	1.21	R99	4P
30.47	2209	47.58	1.36	RF99	4P
33.89	1986	42.78	1.51		
39.05	1724	37.13	1.74		
43.60	1544	33.25	1.94	R99	4P
52.57	1281	27.58	2.34	RF99	4P
45.64	1475	31.77	2.03		
52.57	1281	27.58	2.34		
56.84	1184	25.51	2.53	R99	4P
64.81	1039	22.37	2.89	RF99	4P
71.99	935	20.14	3.21		
79.49	847	18.24	3.54		
39.20	1718	36.99	0.90	R89	4P
44.22	1523	32.79	1.02	RF89	4P
51.80	1300	27.99	1.19		
51.87	1298	27.95	1.19		
61.96	1087	23.4	1.43		
67.75	994	21.4	1.56		
75.60	891	19.18	1.74		
84.54	796	17.15	1.95		
94.09	716	15.41	2.17		
108.37	621	13.38	2.49	R89	4P
121.03	556	11.98	2.79	RF89	4P
145.87	462	9.94	3.36		
158.64	424	9.14	3.65		
176.39	382	8.22	4.06		
203.36	331	7.13	4.68		
226.91	297	6.39	5.22		
273.58	246	5.3	6.30		
77.12	873	18.8	0.94		
82.76	814	17.52	1.01		
92.94	724	15.6	1.13		
103.20	652	14.05	1.26		
117.59	573	12.33	1.43		
133.27	505	10.88	1.62	R79	4P
150.41	448	9.64	1.83	RF79	4P
168.99	398	8.58	2.06		
187.33	359	7.74	2.28		
213.54	315	6.79	2.60		
242.07	278	5.99	2.95		
273.07	247	5.31	3.33		
114.17	590	12.7	1.02		
125.65	536	11.54	1.12		
145.00	464	10	1.29		
166.66	404	8.7	1.49		
186.13	362	7.79	1.66	R69	4P
197.01	342	7.36	1.76	RF69	4P
231.26	291	6.27	2.06		
254.38	265	5.7	2.27		
294.11	229	4.93	2.62		
337.99	199	4.29	3.01		

输出转速 Output speed r/min	输出扭矩 Output torque N.m	传动比 Ratio i	使用系数 Service factor f_B	机型号 Type	极数 Pole P
7.5Kw					
181.93	370	7.97	1.22		
192.56	350	7.53	1.29		
226.20	298	6.41	1.51	R59	4P
249.14	270	5.82	1.67	RF59	4P
287.12	234	5.05	1.92		
330.29	204	4.39	2.21		
218.70	321	6.63	2.46	RX109	4P
258.46	272	5.61	2.91	RXF109	4P
279.38	251	5.19	3.14		
255.73	274	5.67	2.04		
300.20	234	4.83	2.40		
378.59	185	3.83	3.03	RX99	4P
384.61	183	3.77	3.07	RXF99	4P
428.99	164	3.38	3.43		
447.53	157	3.24	3.58		
501.73	140	2.89	4.01		
315.21	223	4.6	1.71		
354.52	198	4.09	1.92		
395.09	178	3.67	2.14		
439.39	160	3.3	2.38		
506.99	138	2.86	2.74	RX89	4P
606.69	116	2.39	3.28	RXF89	4P
687.20	102	2.11	3.72		
805.55	87	1.8	4.36		
889.57	79	1.63	4.82		
1035.71	68	1.4	5.61		
439.39	160	3.3	1.25		
498.28	141	2.91	1.42		
562.01	125	2.58	1.60		
627.70	112	2.31	1.79	RX79	4P
700.48	100	2.07	2.00	RXF79	4P
779.57	90	1.86	2.22		
900.62	78	1.61	2.57		
1043.16	67	1.39	2.97		
459.73	153	3.15	0.76		
557.69	126	2.6	0.92		
637.92	110	2.273	1.05	RX69	4P
819.20	86	1.77	1.35	RXF69	4P
923.56	76	1.57	1.53		
1035.71	68	1.4	1.71		
11Kw					
5.09	18687	287	0.93		
5.41	17839	270	1	R169 R109	4P
6.38	15092	229	1.15	RF169 R109	4P
7.30	13132	200	1.35		
8.85	10812	165	1.64		
5.02	19600	291	0.9	R169 R109	4P
				RF169 R109	4P
4.36	22344	335	0.8	R169 R99	4P
4.82	20090	303	0.9	RF169 R99	4P
5.23	18522	279	0.95		
5.91	16464	247	0.75		
6.82	14210	214	0.9	R149 R89	4P
7.72	12642	189	1	RF149 R89	4P
9.18	10584	159	1.2		
5.13	19228	186.93	0.94		
6.27	15745	153.07	1.14	R169	6P
6.85	14399	139.98	1.25	RF169	6P
7.88	12530	121.81	1.44		

R系列恒功率选型参数表

Constant power model selection parameter form of R series

输出转速 Output speed r/min	输出扭矩 Output torque N.m	传动比 Ratio i	使用系数 Service factor f_B	机型号 Type	极数 Pole P
11Kw					
6.40	15412	227.87	1.17	R169	4P
7.81	12643	186.93	1.42	RF169	4P
9.53	10353	153.07	1.74		
10.43	9468	139.98	1.90		
11.98	8239	121.81	2.18	R169	4P
13.58	7270	107.49	2.48	RF169	4P
15.66	6303	93.19	2.86		
17.60	5608	82.91	3.21		
6.51	15162	147.4	0.86		
7.99	12349	120.05	1.05	R149	6P
8.76	11261	109.48	1.15	RF149	6P
10.13	9746	94.75	1.33		
11.48	8599	83.6	1.51		
8.93	11058	163.50	1.18	R149	4P
9.90	9969	147.4	1.30	RF149	4P
12.16	8120	120.05	1.60		
13.33	7405	109.48	1.76		
15.40	6408	94.75	2.03		
17.46	5654	83.6	2.30	R149	4P
20.22	4883	72.2	2.66	RF149	4P
21.76	4538	67.09	2.86		
23.86	4138	61.18	3.14		
27.57	3581	52.95	3.63		
10.34	9545	141.12	0.84		
11.39	8669	128.18	0.92		
12.83	7691	113.72	1.04		
14.14	6980	103.2	1.15		
16.46	5999	88.7	1.33		
18.04	5472	80.91	1.46	R139	4P
19.86	4970	73.49	1.61	RF139	4P
22.39	4410	65.2	1.81		
24.67	4002	59.17	2.00		
28.70	3440	50.86	2.33		
32.89	3002	44.39	2.66		
38.77	2546	37.65	3.14		
44.36	2226	32.91	3.59		
22.25	4437	65.6	0.97		
24.57	4018	59.41	1.07		
27.71	3563	52.68	1.21	R109	4P
30.65	3221	47.63	1.33	RF109	4P
36.16	2730	40.37	1.57		
41.40	2385	35.26	1.80		
49.50	1995	29.49	2.16		
49.50	1995	29.49	2.16		
52.93	1865	27.58	2.31		
58.63	1684	24.9	2.55	R109	4P
64.54	1530	22.62	2.81	RF109	4P
72.74	1357	20.07	3.17		
80.17	1232	18.21	3.49		
34.12	2893	42.78	1.04		
39.32	2511	37.13	1.19	R99	4P
43.91	2249	33.25	1.33	RF99	4P
52.93	1865	27.58	1.61		
57.23	1725	25.51	1.74	R99	4P
65.26	1513	22.37	1.98	RF99	4P
72.49	1362	20.14	2.20		
80.04	1234	18.24	2.43	R99	4P
90.29	1094	16.17	2.74	RF99	4P
99.86	989	14.62	3.03		

输出转速 Output speed r/min	输出扭矩 Output torque N.m	传动比 Ratio i	使用系数 Service factor f_B	机型号 Type	极数 Pole P
11Kw					
117.83	838	12.39	3.58		
134.81	732	10.83	4.10		
157.15	628	9.29	4.77	R99	4P
174.01	567	8.39	5.29	RF99	4P
205.05	482	7.12	6.23		
235.10	420	6.21	7.14		
68.22	1447	21.4	1.07	R89	4P
76.12	1297	19.18	1.19	RF89	4P
85.13	1160	17.15	1.34		
94.74	1042	15.41	1.49		
109.11	905	13.38	1.71		
121.87	810	11.98	1.91		
146.88	672	9.94	2.31	R89	4P
159.73	618	9.14	2.51	RF89	4P
177.61	556	8.22	2.79		
204.76	482	7.13	3.21		
228.48	432	6.39	3.59		
275.47	358	5.3	4.32		
134.19	736	10.88	1.11	R79	4P
151.45	652	9.64	1.26	RF79	4P
188.63	523	7.74	1.57		
215.02	459	6.79	1.79	R79	4P
243.74	405	5.99	2.02	RF79	4P
274.95	359	5.31	2.28		
281.31	366	5.19	2.16	RX109	4P
313.97	328	4.65	2.41	RXF109	4P
431.95	238	3.38	3.31		
302.27	341	4.83	1.65		
381.20	270	3.83	2.08		
387.26	266	3.77	2.11		
431.95	238	3.38	2.35		
505.19	204	2.89	2.75	RX99	4P
557.25	185	2.62	3.04	RXF99	4P
669.72	154	2.18	3.65		
760.41	135	1.92	4.14		
863.90	119	1.69	4.71		
1097.7	94	1.33	5.98		
397.82	259	3.67	1.47		
442.42	233	3.3	1.63	RX89	4P
510.49	202	2.86	1.88	RXF89	4P
610.87	169	2.39	2.25		
691.94	149	2.11	2.55		
811.11	127	1.8	2.99	RX89	4P
895.70	115	1.63	3.31	RXF89	4P
1042.85	99	1.4	3.85		
632.03	163	2.31	1.23		
705.31	146	2.07	1.37	RX79	4P
784.94	131	1.86	1.52	RXF79	4P
906.83	114	1.61	1.76		
1050.36	98	1.39	2.04		
15Kw					
6.4	17491	229	0.85		
7.3	14639	200	1.00	R169 R109	4P
8.8	14639	165	1.23	RF169 R109	4P
6.3	21470	153.07	0.84		
6.9	19634	139.98	0.92	R169	4P
7.9	17086	121.81	1.05	RF169	4P
8.9	15077	107.49	1.19		

R系列恒功率选型参数表

Constant power model selection parameter form of R series

输出转速 Output speed r/min	输出扭矩 Output torque N.m	传动比 Ratio i	使用系数 Service factor f_B	机型号 Type	极数 Pole P
15Kw					
6.4	21016	227.87	0.86		
7.8	17240	186.93	1.04		
9.5	14118	153.07	1.28		
10.4	12910	139.98	1.39		
12.0	11234	121.81	1.60		
13.6	9914	107.49	1.82	R169	4P
15.7	8595	93.19	2.09	RF169	4P
17.6	7647	82.91	2.35		
19.9	6777	73.48	2.66		
21.7	6198	67.20	2.90		
25.0	5393	58.47	3.34		
28.3	4760	51.61	3.78		
32.6	4126	44.74	4.36		
36.7	3671	39.80	4.90		
8.0	16839	120.05	0.77		
8.8	15356	109.48	0.85		
10.1	13290	94.75	0.98	R149	4P
11.5	11726	83.60	1.11	RF149	4P
13.3	10127	72.20	1.28		
14.3	9410	67.09	1.38		
8.9	15080	163.50	0.86		
9.9	13571	147.14	0.96		
12.2	11072	120.05	1.17		
13.3	10097	109.48	1.29		
15.4	8739	94.75	1.49	R149	4P
17.5	7710	83.60	1.69	RF149	4P
20.2	6659	72.20	1.95		
21.8	6188	67.09	2.10		
23.9	5643	61.18	2.30		
27.6	4884	52.95	2.66		
31.3	4309	46.72	3.02		
14.1	9518	103.2	0.84		
16.5	8181	88.7	0.98		
18.0	7462	80.91	1.07		
19.9	6778	73.49	1.18		
22.4	6013	65.2	1.33		
24.7	5457	59.17	1.47	R139	4P
28.7	4691	50.86	1.71	RF139	4P
32.9	4094	44.39	1.95		
38.8	3472	37.65	2.30		
44.4	3035	32.91	2.64		
49.4	2727	29.57	2.93		
27.7	4859	52.68	1.65		
30.7	4393	47.63	1.82		
36.2	3723	40.37	1.15		
41.4	3252	35.26	1.32		
49.5	2720	29.49	1.58		
52.9	2544	27.58	1.69	R109	4P
58.6	2297	24.9	1.87	RF109	4P
64.5	2086	22.62	2.06		
72.7	1851	20.07	2.32		
80.2	1679	18.21	2.56		
93.3	1443	15.65	2.98		
106.9	1260	13.66	3.41		
126.0	1069	11.59	4.02		
39.3	3424	37.13	0.88		
43.9	3066	33.25	0.98	R99	4P
52.9	2544	27.58	1.18	RF99	4P
57.2	2352	25.51	1.28		
65.3	2064	22.37	1.45		

输出转速 Output speed r/min	输出扭矩 Output torque N.m	传动比 Ratio i	使用系数 Service factor f_B	机型号 Type	极数 Pole P
15Kw					
72.5	1858	20.14	1.61		
80.0	1682	18.24	1.78		
90.3	1492	16.17	2.01		
99.8	1349	14.62	2.22	R99	4P
117.8	1143	12.39	2.62	RF99	4P
157.2	857	9.29	3.50		
174.0	774	8.39	3.88		
205.1	657	7.12	4.57		
235.1	573	6.21	5.24		
76.1	1769	19.18	0.88		
85.1	1582	17.15	0.98		
94.7	1421	15.41	1.09		
109.1	1234	13.38	1.26	R89	4P
121.9	1105	11.98	1.40	RF89	4P
146.9	917	9.94	1.69		
177.6	758	8.22	2.04		
196.5	685	7.43	2.26		
228.5	589	6.39	2.63		
310.0	453	4.71	9.49		
346.0	406	4.22	10.60		
384.2	365	3.80	11.77		
465.0	302	3.14	14.24		
508.7	276	2.87	15.58		
553.0	254	2.64	16.94	RX109	4P
626.6	224	2.33	19.19	RXF109	4P
701.9	200	2.08	21.50		
784.9	179	1.86	24.04		
874.3	161	1.67	26.78		
924.1	152	1.58	28.30		
1028.2	137	1.42	31.49		
302.3	464	4.83	6.46		
381.2	368	3.83	8.15		
432.0	325	3.38	9.23		
456.3	308	3.2	9.75		
505.2	278	2.89	10.80	RX99	4P
557.3	252	2.62	11.91	RXF99	4P
610.9	230	2.39	13.05		
669.7	210	2.18	14.31		
760.4	185	1.92	16.25		
863.9	163	1.69	18.46		
1097.7	128	1.33	23.46		
517.7	271	2.82	5.72		
613.4	229	2.38	6.77		
691.9	203	2.11	7.64	RX89	4P
811.1	173	1.8	8.96	RXF89	4P
895.7	157	1.63	9.89		
1042.9	135	1.4	11.51		
18.5Kw					
7.9	21119	186.93	0.85		
9.6	17293	153.07	1.04		
10.5	15814	139.98	1.14		
12.1	13762	121.81	1.31		
13.7	12144	107.49	1.48	R169	4P
15.8	10528	93.19	1.71	RF169	4P
17.7	9367	82.91	1.92		
20.0	8301	73.48	2.17		
21.9	7592	67.20	2.37		
25.1	6606	58.47	2.72		
28.5	5831	51.61	3.09		

R系列恒功率选型参数表

Constant power model selection parameter form of R series

输出转速 Output speed r/min	输出扭矩 Output torque N.m	传动比 Ratio i	使用系数 Service factor f_B	机型号 Type	极数 Pole P
18.5Kw					
32.9	5055	44.74	3.56	R169	4P
36.9	4496	39.80	4.00	RF169	4P
12.2	13563	120.05	0.96		
13.4	12369	109.48	1.05		
15.5	10704	94.75	1.21		
17.6	9445	83.60	1.38		
20.4	8157	72.20	1.59		
21.9	7580	67.09	1.72	R149	4P
24.0	6912	61.18	1.88	RF149	4P
27.8	5982	52.95	2.17		
31.5	5278	46.72	2.46		
36.4	4559	40.35	2.85		
41.2	4032	35.69	3.22		
49.0	3389	30.00	3.84		
60.7	2737	24.23	4.75		
18.2	9141	80.91	0.88		
20.0	8303	73.49	0.96		
22.5	7366	65.2	1.09	R139	4P
24.8	6685	59.17	1.20	RF139	4P
28.9	5746	50.86	1.39		
33.1	5015	44.39	1.60		
39.0	4254	37.65	1.88		
44.7	3718	32.91	2.15		
49.7	3341	29.57	2.39		
60.9	2725	24.12	2.94		
66.8	2485	22	3.22	R139	4P
77.2	2151	19.04	3.72	RF139	4P
87.5	1898	16.8	4.21		
101.3	1639	14.51	4.88		
114.6	1449	12.83	5.52		
136.2	1219	10.79	6.56		
36.4	4561	40.37	0.94		
41.7	3984	35.26	1.08	R109	4P
49.8	3332	29.49	1.29	RF109	4P
53.3	3116	27.58	1.38		
59.0	2813	24.9	1.53		
65.0	2556	22.62	1.68		
73.2	2267	20.07	1.90		
80.7	2057	18.21	2.09		
93.9	1768	15.65	2.43	R109	4P
107.6	1543	13.66	2.79	RF109	4P
126.8	1309	11.59	3.28		
145.1	1144	10.13	3.76		
171.7	967	8.56	4.45		
187.0	888	7.86	4.84		
220.7	752	6.66	5.71		
252.6	658	5.82	6.54		
73.0	2275	20.14	1.32		
80.6	2061	18.24	1.46		
90.9	1827	16.17	1.64		
100.5	1652	14.62	1.82	R99	4P
118.6	1400	12.39	2.14	RF99	4P
158.2	1050	9.29	2.86		
175.2	948	8.39	3.16		
206.5	804	7.12	3.73		
236.7	702	6.21	4.28		
122.7	1353	11.98	1.15		
147.9	1123	9.94	1.38	R89	4P
178.8	929	8.22	1.67	RF89	4P
197.8	839	7.43	1.85		
230.0	722	6.39	2.15		

输出转速 Output speed r/min	输出扭矩 Output torque N.m	传动比 Ratio i	使用系数 Service factor f_B	机型号 Type	极数 Pole P
18.5Kw					
348.3	497	4.22	8.65		
386.8	448	3.80	9.61		
468.2	370	3.14	11.63		
512.2	338	2.87	12.72		
556.8	311	2.64	13.83	RX109	4P
630.9	274	2.33	15.67	RXF109	4P
706.7	245	2.08	17.55		
790.3	219	1.86	19.63		
880.2	197	1.67	21.86		
930.4	186	1.58	23.11		
1035.2	167	1.42	25.71		
434.9	398	3.38	7.54		
459.4	377	3.2	7.96		
508.7	340	2.89	8.81		
561.1	309	2.62	9.72	RX99	4P
615.1	282	2.39	10.66	RXF99	4P
674.3	257	2.18	11.68		
765.6	226	1.92	13.27		
869.8	199	1.69	15.07		
1105.3	157	1.33	19.15		
521.3	332	2.82	4.67		
617.6	280	2.38	5.53		
696.7	249	2.11	6.24	RX89	4P
816.7	212	1.8	7.31	RXF89	4P
901.8	192	1.63	8.07		
1050.0	165	1.4	9.40		
22Kw					
9.6	20565	153.07	0.88		
10.5	18806	139.98	0.96		
12.1	16365	121.81	1.10		
13.7	14441	107.49	1.25		
15.8	12520	93.19	1.44	R169	4P
17.7	11139	82.91	1.62	RF169	4P
20.0	9872	73.48	1.82		
21.9	9028	67.20	1.99		
25.1	7855	58.47	2.29		
28.5	6934	51.61	2.60		
32.9	6011	44.74	2.99		
36.9	5347	39.80	3.37		
12.2	16129	120.05	0.81		
13.4	14709	109.48	0.88		
15.5	12730	94.75	1.02		
17.6	11232	83.60	1.16		
20.4	9700	72.20	1.34		
21.9	9014	67.09	1.44	R149	4P
24.0	8220	61.18	1.58	RF149	4P
27.8	7114	52.95	1.83		
31.5	6277	46.72	2.07		
36.4	5421	40.35	2.40		
41.2	4795	35.69	2.71		
49.0	4030	30.00	3.23		
60.7	3255	24.23	3.99		
22.5	8760	65.2	0.91		
24.8	7949	59.17	1.01		
28.9	6833	50.86	1.17		
33.1	5964	44.39	1.34	R139	4P
39.0	5058	37.65	1.58	RF139	4P
44.7	4421	32.91	1.81		
49.7	3973	29.57	2.01		
60.9	3241	24.12	2.47		

R系列恒功率选型参数表

Constant power model selection parameter form of R series

输出转速 Output speed r/min	输出扭矩 Output torque N.m	传动比 Ratio i	使用系数 Service factor f_B	机型号 Type	极数 Pole P
22Kw					
66.8	2956	22	2.71	R139	4P
77.2	2558	19.04	3.13	RF139	4P
87.5	2257	16.8	3.54		
101.3	1949	14.51	4.10	R139	4P
114.6	1724	12.83	4.64	RF139	4P
136.2	1450	10.79	5.52		
36.4	5424	40.37	0.79		
41.7	4737	35.26	0.91	R109	4P
49.8	3962	29.49	1.09	RF109	4P
53.3	3705	27.58	1.16		
59.0	3345	24.9	1.29		
65.0	3039	22.62	1.41		
73.2	2696	20.07	1.59		
80.7	2447	18.21	1.76		
93.9	2103	15.65	2.05	R109	4P
107.6	1835	13.66	2.34	RF109	4P
126.8	1557	11.59	2.76		
145.1	1361	10.13	3.16		
171.7	1150	8.56	3.74		
187.0	1056	7.86	4.07		
220.7	895	6.66	4.81		
252.6	782	5.82	5.50		
73.0	2706	20.14	1.11		
80.6	2450	18.24	1.22		
90.9	2173	16.17	1.38		
100.5	1965	14.62	1.53		
118.6	1665	12.39	1.80	R99	4P
158.2	1248	9.29	2.40	RF99	4P
175.2	1127	8.39	2.66		
206.5	957	7.12	3.14		
236.7	834	6.21	3.60		
282.7	699	5.2	4.29		
326.7	605	4.5	4.96		
122.7	1610	11.98	0.96		
147.9	1335	9.94	1.16	R89	4P
178.8	1104	8.22	1.40	RF89	4P
197.8	998	7.43	1.55		
230.0	858	6.39	1.81		
348.3	806	4.22	5.33		
386.8	726	3.80	5.92		
468.2	600	3.14	7.17		
512.2	548	2.87	7.84		
556.8	504	2.64	8.53	RX109	4P
630.9	445	2.33	9.66	RXF109	4P
706.7	397	2.08	10.82		
790.3	355	1.86	12.10		
880.2	319	1.67	13.48		
930.4	302	1.58	14.25		
1035.2	271	1.42	15.85		
434.9	646	3.38	4.65		
459.4	611	3.2	4.91		
508.7	552	2.89	5.43		
561.1	500	2.62	5.99		
615.1	456	2.39	6.57	RX99	4P
674.3	416	2.18	7.20	RXF99	4P
765.6	367	1.92	8.18		
869.8	323	1.69	9.29		
1105.3	254	1.33	11.81		
521.3	539	2.82	2.88	RX89	4P
617.6	455	2.38	3.41	RXF89	4P
696.7	403	2.11	3.85		

输出转速 Output speed r/min	输出扭矩 Output torque N.m	传动比 Ratio i	使用系数 Service factor f_B	机型号 Type	极数 Pole P
22Kw					
816.7	344	1.8	4.51	GRX89	4P
901.8	311	1.63	4.98	GRXF89	4P
1050.0	267	1.4	5.80		
30Kw					
13.7	19693	107.49	0.91		
15.8	17073	93.19	1.05		
17.7	15189	82.91	1.19		
20.0	13462	73.48	1.34		
21.9	12311	67.20	1.46	R169	4P
25.1	10712	58.47	1.68	RF169	4P
28.5	9455	51.61	1.90		
32.9	8197	44.74	2.20		
36.9	7292	39.80	2.47		
42.8	6286	34.31	2.86		
52.7	5108	27.88	3.52		
62.2	4329	23.63	4.16		
20.4	13227	72.20	0.98		
21.9	12291	67.09	1.06		
24.0	11208	61.18	1.16		
27.8	9701	52.95	1.34	R149	4P
31.5	8559	46.72	1.52	RF149	4P
36.4	7392	40.35	1.76		
41.2	6539	35.69	1.99		
49.0	5496	30.00	2.37		
60.7	4439	24.23	2.93		
71.8	3750	20.47	3.47		
81.4	3310	18.07	3.93	R149	4P
93.9	2869	15.66	4.53	RF149	4P
105.5	2552	13.93	5.09		
122.4	2200	12.01	5.91		
28.9	9318	50.86	0.86		
33.1	8132	44.39	0.98	R139	4P
39.0	6898	37.65	1.16	RF139	4P
44.7	6029	32.91	1.33		
49.7	5417	29.57	1.48		
60.9	4419	24.12	1.81		
66.8	4030	22	1.98		
77.2	3488	19.04	2.29		
87.5	3078	16.8	2.60	R139	4P
101.3	2658	14.51	3.01	RF139	4P
114.6	2351	12.83	3.40		
136.2	1977	10.79	4.05		
168.8	1596	8.71	5.01		
193.7	1391	7.59	5.75		
230.4	1169	6.38	6.84		
73.2	3677	20.07	1.17		
80.7	3336	18.21	1.29		
93.9	2867	15.65	1.50		
107.6	2503	13.66	1.72		
126.8	2123	11.59	2.03	R109	4P
145.1	1856	10.13	2.32	RF109	4P
171.7	1568	8.56	2.74		
187.0	1440	7.86	2.99		
220.7	1220	6.66	3.52		
252.6	1066	5.82	4.03		
298.8	901	4.92	4.77		

R系列恒功率选型参数表

Constant power model selection parameter form of R series

输出转速 Output speed r/min	输出扭矩 Output torque N.m	传动比 Ratio i	使用系数 Service factor f_B	机型号 Type	极数 Pole P
30Kw					
118.6	2271	12.39	1.32		
158.2	1702	9.29	1.76		
175.2	1537	8.39	1.95	R99	4P
206.5	1304	7.12	2.30	RF99	4P
236.7	1138	6.21	2.64		
282.7	953	5.2	3.15		
326.7	824	4.5	3.64		
468.2	600	3.14	7.17		
512.2	548	2.87	7.84		
556.8	504	2.64	8.53		
630.9	445	2.33	9.66	RX109	4P
706.7	397	2.08	10.82	RXF109	4P
790.3	355	1.86	12.10		
880.2	319	1.67	13.48		
930.4	302	1.58	14.25		
1035.2	271	1.42	15.85		
561.1	500	2.62	5.99		
615.1	456	2.39	6.57		
674.3	416	2.18	7.20	RX99	4P
765.6	367	1.92	8.18	RXF99	4P
869.8	323	1.69	9.29		
1105.3	254	1.33	11.81		
37Kw					
15.9	20914	93.19	0.86		
17.9	18607	82.91	0.97		
20.1	16491	73.48	1.09		
22.0	15081	67.20	1.19	R169	4P
25.3	13122	58.47	1.37	RF169	4P
28.7	11583	51.61	1.55		
33.1	10041	44.74	1.79		
37.2	8932	39.80	2.02		
43.1	7700	34.31	2.34		
53.1	6257	27.88	2.88		
62.6	5303	23.63	3.39		
77.8	4271	19.03	4.21		
78.7	4219	18.80	4.27	R169	4P
87.2	3811	16.98	4.72	RF169	4P
102.2	3250	14.48	5.54		
123.4	2691	11.99	6.69		
22.1	15057	67.09	0.86		
24.2	13730	61.18	0.95		
28.0	11883	52.95	1.09		
31.7	10485	46.72	1.24	R149	4P
36.7	9056	40.35	1.44	RF149	4P
41.5	8010	35.69	1.62		
49.3	6733	30.00	1.93		
61.1	5438	24.23	2.39		
72.3	4594	20.47	2.83		
81.9	4055	18.07	3.21	R149	4P
94.5	3514	15.66	3.70	RF149	4P
106.2	3126	13.93	4.16		
123.2	2695	12.01	4.82		
39.3	8450	37.65	0.95		
45.0	7386	32.91	1.08		
50.1	6636	29.57	1.21	R139	4P
61.4	5413	24.12	1.48	RF139	4P
67.3	4937	22	1.62		
77.7	4273	19.04	1.87		

输出转速 Output speed r/min	输出扭矩 Output torque N.m	传动比 Ratio i	使用系数 Service factor f_B	机型号 Type	极数 Pole P
37Kw					
88.1	3770	16.8	2.12		
102.0	3256	14.51	2.46		
115.4	2879	12.83	2.78	R139	4P
137.2	2422	10.79	3.30	RF139	4P
169.9	1955	8.71	4.09		
195.0	1703	7.59	4.70		
232.0	1432	6.38	5.59		
287.4	1156	5.15	6.92		
94.6	3512	15.65	1.22		
108.3	3066	13.66	1.40		
127.7	2601	11.59	1.65		
146.1	2273	10.13	1.89	R109	4P
172.9	1921	8.56	2.24	RF109	4P
188.3	1764	7.86	2.44		
222.2	1495	6.66	2.88		
254.3	1306	5.82	3.29		
471.3	735	3.14	5.85		
515.7	672	2.87	6.40		
560.6	618	2.64	6.96		
635.2	545	2.33	7.89	RX109	4P
711.5	487	2.08	8.84	RXF109	4P
795.7	435	1.86	9.88		
886.2	391	1.67	11.00		
936.7	370	1.58	11.63		
1042.3	332	1.42	12.94		
45Kw					
20.1	20056	73.48	0.90		
22.0	18342	67.20	0.98		
25.3	15959	58.47	1.13		
28.7	14087	51.61	1.28	R169	4P
33.1	12212	44.74	1.47	RF169	4P
37.2	10863	39.80	1.66		
43.1	9365	34.31	1.92		
53.1	7610	27.88	2.37		
62.6	6450	23.63	2.79		
77.8	5194	19.03	3.47		
78.7	5131	18.80	3.51	R169	4P
87.2	4635	16.98	3.88	RF169	4P
102.2	3952	14.48	4.55		
123.4	3273	11.99	5.50		
28.0	14453	52.95	0.90		
31.7	12752	46.72	1.02		
36.7	11014	40.35	1.18	R149	4P
41.5	9742	35.69	1.33	RF149	4P
49.3	8188	30.00	1.59		
61.1	6614	24.23	1.97		
72.3	5587	20.47	2.33		
81.9	4932	18.07	2.64		
94.5	4274	15.66	3.04		
106.2	3802	13.93	3.42		
123.2	3278	12.01	3.97	R149	4P
151.6	2664	9.76	4.88	RF149	4P
178.8	2259	8.28	5.75		
204.1	1979	7.25	6.57		
251.2	1608	5.89	8.08		

R系列恒功率选型参数表

Constant power model selection parameter form of R series

输出转速 Output speed r/min	输出扭矩 Output torque N.m	传动比 Ratio i	使用系数 Service factor f_B	机型号 Type	极数 Pole P
45Kw					
45.0	8983	32.91	0.89	R139 RF139	4P 4P
50.1	8071	29.57	0.99		
61.4	6584	24.12	1.22		
67.3	6005	22	1.33		
77.7	5197	19.04	1.54		
88.1	4586	16.8	1.74		
102.0	3960	14.51	2.02		
115.4	3502	12.83	2.28		
137.2	2945	10.79	2.72		
169.9	2377	8.71	3.37		
195.0	2072	7.59	3.86		
232.0	1741	6.38	4.59		
287.4	1406	5.15	5.69		
94.6	4272	15.65	1.01	R109 RF109	4P 4P
108.3	3728	13.66	1.15		
127.7	3163	11.59	1.36		
146.1	2765	10.13	1.56		
172.9	2336	8.56	1.84		
188.3	2145	7.86	2.00		
222.2	1818	6.66	2.37		
254.3	1589	5.82	2.71		
471.3	894	3.14	4.81	RX109 RXF109	4P 4P
515.7	817	2.87	5.27		
560.6	751	2.64	5.72		
635.2	663	2.33	6.49		
711.5	592	2.08	7.26		
795.7	529	1.86	8.12		
886.2	475	1.67	9.05		
936.7	450	1.58	9.56		
1042.3	404	1.42	10.64		
55Kw					
25.3	19506	58.47	0.92	R169 RF169	4P 4P
28.7	17217	51.61	1.05		
33.1	14925	44.74	1.21		
37.2	13277	39.80	1.36		
43.1	11446	34.31	1.57		
53.1	9301	27.88	1.94		
62.6	7883	23.63	2.28		
77.8	6348	19.03	2.84	R169 RF169	4P 4P
78.7	6272	18.80	2.87		
87.2	5665	16.98	3.18		
102.2	4831	14.48	3.73		
123.4	4000	11.99	4.50		
36.7	13461	40.35	0.97	R149 RF149	4P 4P
41.5	11906	35.69	1.09		
49.3	10008	30.00	1.30		
61.1	8083	24.23	1.61		
72.3	6829	20.47	1.90		
81.9	8220	18.07	1.58	R149 RF149	4P 4P
94.5	7124	15.66	1.82		
106.2	6337	13.93	2.05		
123.2	5464	12.01	2.38		
151.6	4440	9.76	2.93		
178.8	3765	8.28	3.45		
204.1	3298	7.25	3.94		
251.2	2680	5.89	4.85		
137.2	4909	10.79	1.63	R139 RF139	4P 4P
169.9	3962	8.71	2.02		

输出转速 Output speed r/min	输出扭矩 Output torque N.m	传动比 Ratio i	使用系数 Service factor f_B	机型号 Type	极数 Pole P
55Kw					
195.0	3453	7.59	2.32	R139 RF139	4P 4P
232.0	2902	6.38	2.76		
287.4	2343	5.15	3.41		
75Kw					
33.1	20353	44.74	0.88	R169 RF169	4P 4P
37.2	18106	39.80	0.99		
43.1	15608	34.31	1.15		
53.1	12683	27.88	1.42		
62.6	10750	23.63	1.67		
67.7	9940	21.85	1.81	R169 RF169	4P 4P
77.8	8657	19.03	2.08		
78.7	8552	18.80	2.10		
87.2	7724	16.98	2.33		
102.2	6587	14.48	2.73		
123.4	5454	11.99	3.30		
144.5	4658	10.24	3.86		
49.3	13647	30.00	1.32	R149 RF149	4P 4P
61.1	11023	24.23	1.18		
72.3	9312	20.47	1.40		
81.9	8220	18.07	1.58	R149 RF149	4P 4P
94.5	7124	15.66	1.82		
106.2	6337	13.93	2.05		
123.2	5464	12.01	2.38		
151.6	4440	9.76	2.93		
178.8	3765	8.28	3.45		
204.1	3298	7.25	3.94		
251.2	2680	5.89	4.85		
90Kw					
33.1	24424	44.74	0.74	R169 RF169	4P 4P
37.2	21727	39.80	0.83		
43.1	18730	34.31	0.96		
53.1	15220	27.88	1.18		
62.6	12900	23.63	1.40		
67.7	11928	21.85	1.51	R169 RF169	4P 4P
77.8	10388	19.03	1.73		
78.7	10263	18.80	1.75		
87.2	9269	16.98	1.94		
102.2	7905	14.48	2.28		
123.4	6545	11.99	2.75		
144.5	5590	10.24	3.22		
61.1	13227	24.23	0.98	R149 RF149	4P 4P
72.3	11175	20.47	1.16		
81.9	9864	18.07	1.32	R149 RF149	4P 4P
94.5	8549	15.66	1.52		
106.2	7604	13.93	1.71		
123.2	6556	12.01	1.98		
151.6	5328	9.76	2.44		
178.8	4518	8.28	2.88		
204.1	3958	7.25	3.28		
251.2	3216	5.89	4.04		

R系列恒功率选型参数表

Constant power model selection parameter form of R series

输出转速 Output speed r/min	输出扭矩 Output torque N.m	传动比 Ratio i	使用系数 Service factor f_B	机型号 Type	极数 Pole P
110Kw					
78.1	12646	19.03	1.42	R169 RF169	4P 4P
79.0	12493	18.80	1.44		
87.5	11283	16.98	1.60		
102.6	9622	14.48	1.87		
123.9	7968	11.99	2.26		
145.1	6805	10.24	2.65		
132Kw					
78.1	15175	19.03	1.19	R169 RF169	4P 4P
79.0	14991	18.80	1.20		
87.5	13540	16.98	1.33		
102.6	11547	14.48	1.56		
123.9	9561	11.99	1.88		
145.1	8166	10.24	2.20		
160Kw					
87.5	16412	16.98	1.10	R169 RF169	4P 4P
102.6	13996	14.48	1.29		
123.9	11589	11.99	1.55		
145.1	9898	10.24	1.82		

RX59

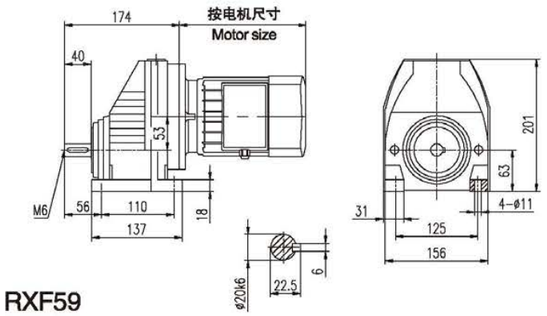

RXF59

Φ160

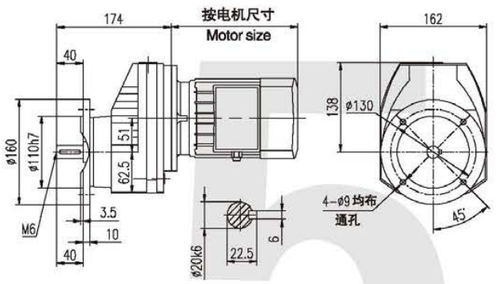

Φ200

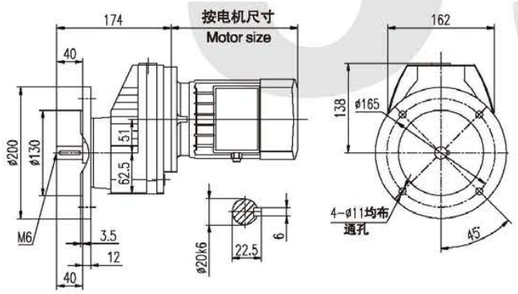

RXS59

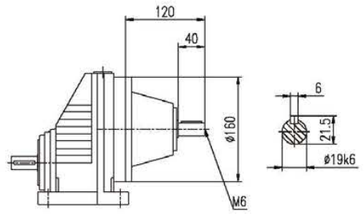

RXFS59

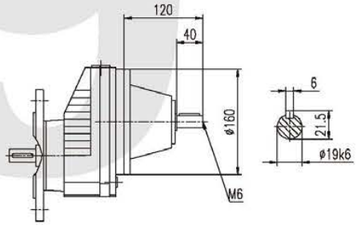

RX..59 需方自配电机需加联接法兰

The connected flange is needed when the motor supplied by customer

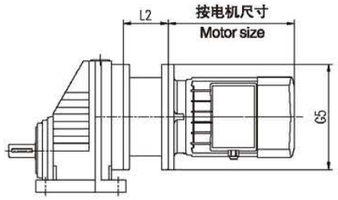

Y2电机座号 Motor size	63	71		80		90		100		112
功率/4P Power/(kw)	0.18	0.25	0.37	0.55	0.75	1.1	1.5	2.2	3.0	4.0
L2	77	77		77		77		80		80
G5	Φ140	Φ160		Φ200		Φ200		Φ250		Φ250

注：1、“ RX..59 ” 表示RX..59、RXF..59。
2、需方自配电机G5≥Φ250时，是否影响正常安装。

Note：1. “ RX..59 ” means RX..59、RXF..59.
2. If the motor provided by the purchaser is G5≥Φ250, please check if normal installation is influenced.

RX69

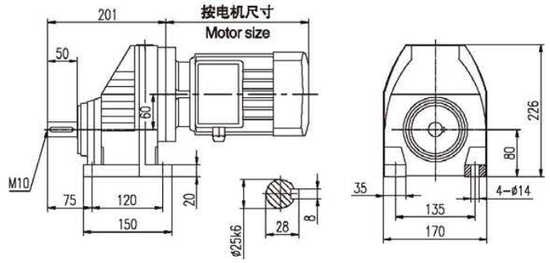

RXF69

Φ200

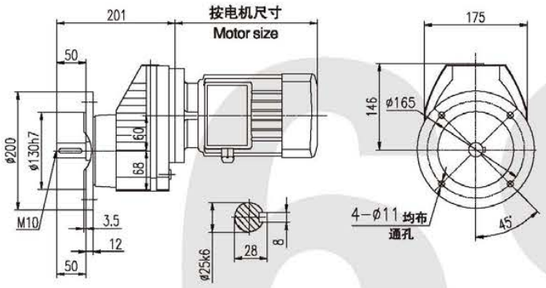

Φ250

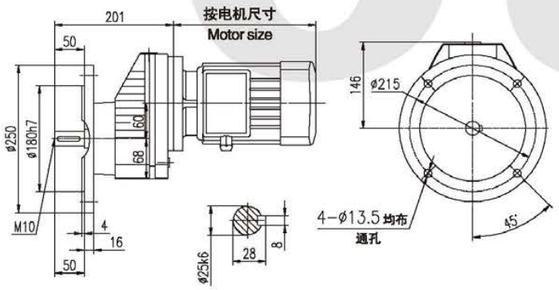

RXS69

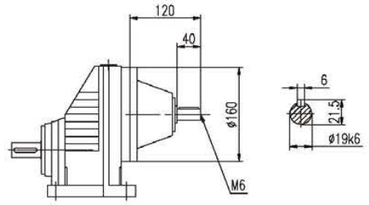

RXFS69

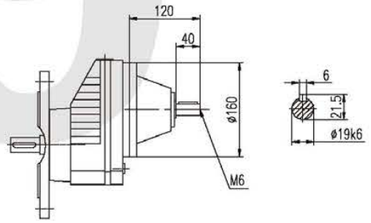

RX..69 需方自配电机需加联接法兰

The connected flange is needed when the motor supplied by customer

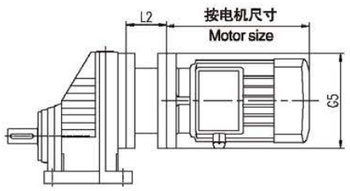

Y2电机座号 Motor size	63	71		80		90		100		112	132	
功率/4P Power/(kw)	0.18	0.25	0.37	0.55	0.75	1.1	1.5	2.2	3.0	4.0	5.5	7.5
L2	77	77		77		77		80		80	95	
G5	Φ140	Φ160		Φ200		Φ200		Φ250		Φ250	Φ300	

注：1、“ RX..69 ” 表示RX..69、RXF..69。
2、需方自配电机G5≥Φ300时，是否影响安装。

Note：1. “ RX..69 ” means RX..69、RXF..69.
2. If the motor provided by the purchaser is G5≥Φ300, please check if normal installation is influenced.

RX79

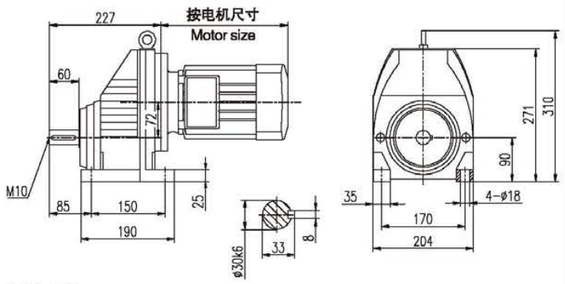

RXS79

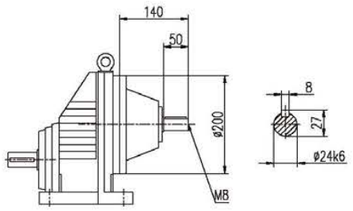

RXF79

Φ200

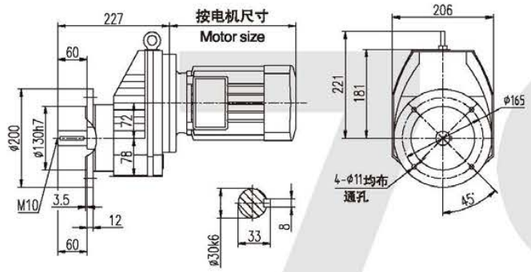

RXFS79

Φ250

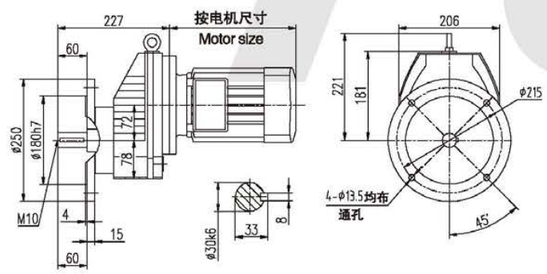

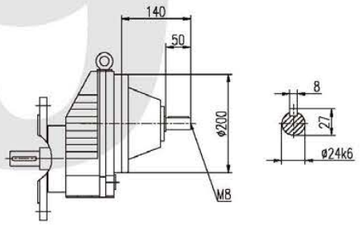

RX..79 需方自配电机需加联接法兰

The connected flange is needed when the motor supplied by customer

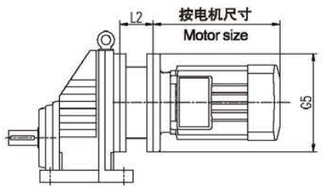

Y2电机座号 Motor size	90		100		112	132		160	
功率/4P Power/(kw)	1.1	1.5	2.2	3.0	4.0	5.5	7.5	11	15
L2	86		86		86	90		122	
G5	Φ200		Φ250		Φ250	Φ300		Φ350	

注：1、“ RX..79 ” 表示 RX..79、RXF..79。
2、需方自配电机G5≥Φ350时，是否影响安装。

Note：1. “ RX..79” means RX..79、RXF..79.
2. If the motor provided by the purchaser is G5≥Φ350, please check if normal installation is influenced.

RX89

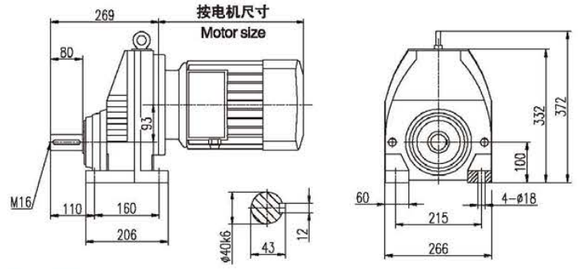

RXS89

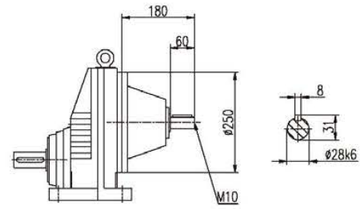

RXF89

Φ250

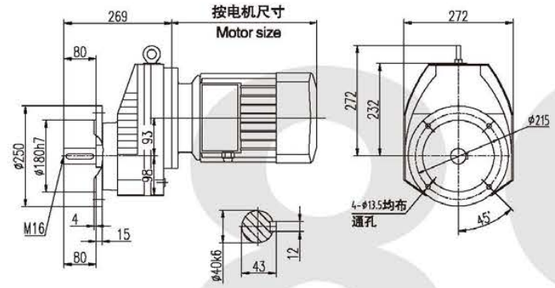

RXFS89

Φ300

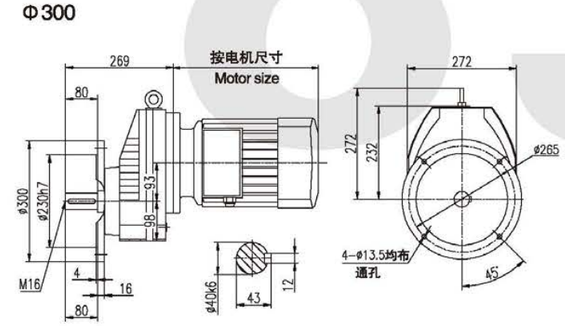

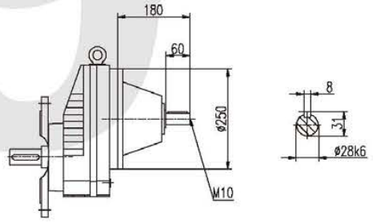

RX..89 需方自配电机需加联接法兰

The connected flange is needed when the motor supplied by customer

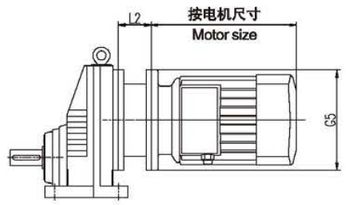

Y2电机座号 Motor size	100		112	132		160		180	
功率/4P Power/(kw)	2.2	3.0	4.0	5.5	7.5	11	15	18.5	22
L2	86		86	90		122		122	
G5	Φ250		Φ250	Φ300		Φ350		Φ350	

注：1、“ RX..89 ” 表示 RX..89、RXF..89。

Note：1. “ RX..89 ” means RX..89、RXF..89.

RX99

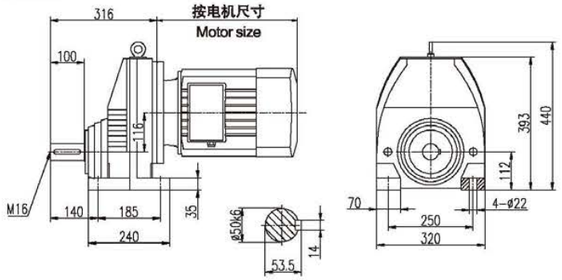

RXS99

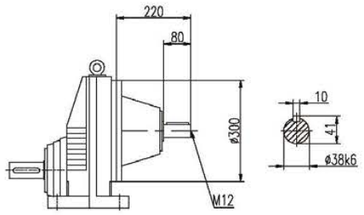

RX99

Φ300

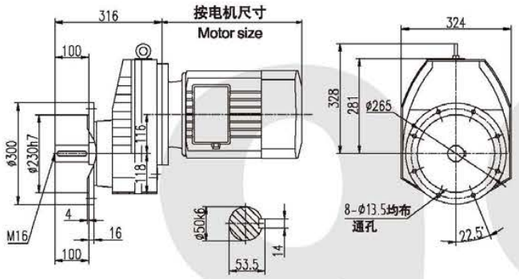

RXS99

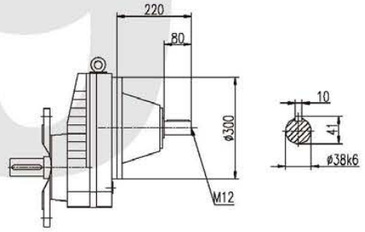

Φ350

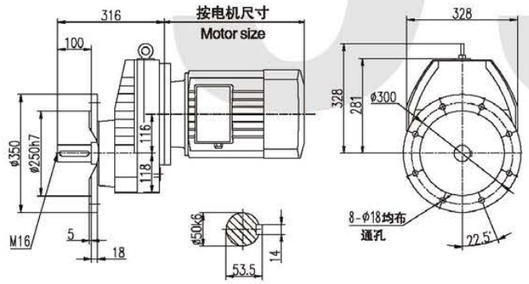

RX..99 需方自配电机需加联接法兰

The connected flange is needed when the motor supplied by customer

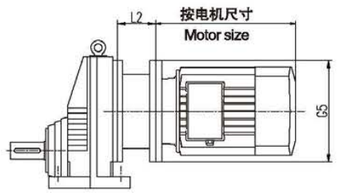

Y2电机座号 Motor size	132		160		180		200
功率/4P Power/(kw)	5.5	7.5	11	15	18.5	22	30
L2	103		125		125		125
G5	Φ300		Φ350		Φ350		Φ400

注：1、“ RX..99 ”表示 RX..99、RXF..99。

Note：1.“ RX..99 ” means RX..99、RXF..99.

RX109

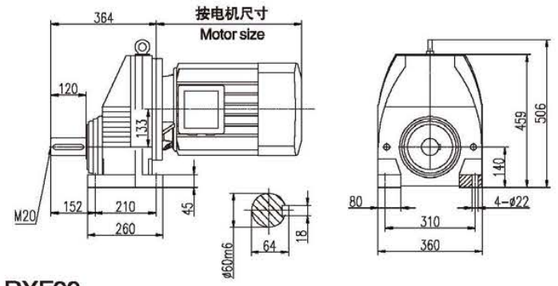

RXS109

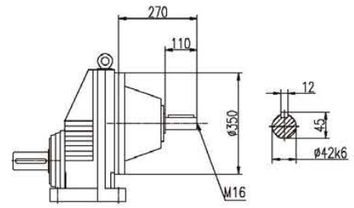

RXF99

Φ200

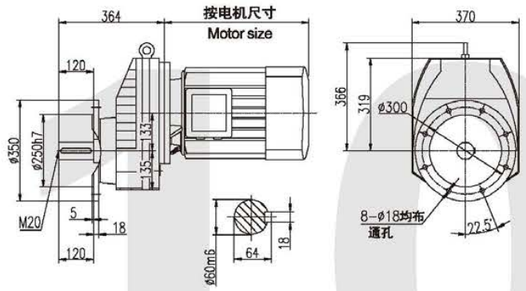

RXFS109

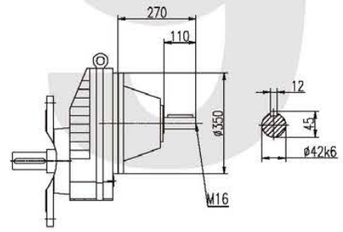

Φ450

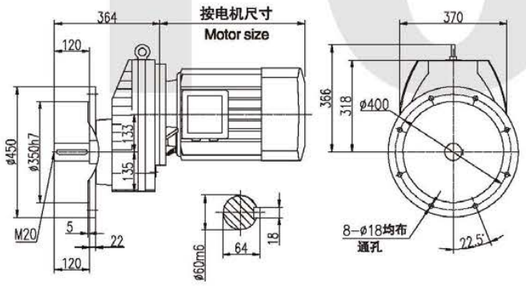

RX..109 需方自配电机需加联接法兰

The connected flange is needed when the motor supplied by customer

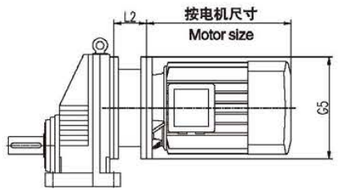

Y2电机座号 Motor size	132		160		180		200	225	
功率/4P Power/(kw)	5.5	7.5	11	15	18.5	22	30	37	45
L2	103		125		125		125	150	
G5	Φ300		Φ350		Φ350		Φ400	Φ450	

注：1、“ RX..109 ”表示 RX..109、RXF..109。

Note：1.“ RX..109 ” means RX..109、RXF..109.

R19

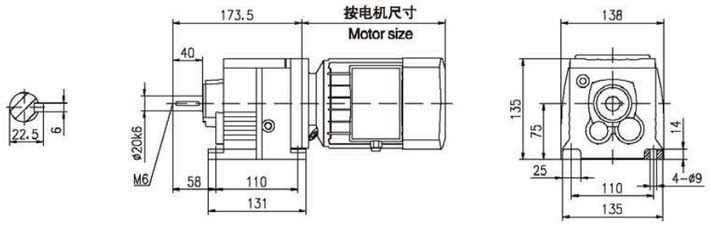

RF19

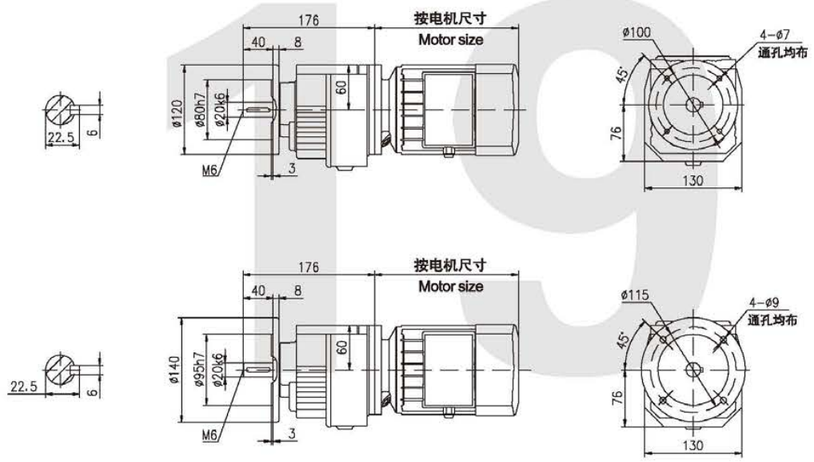

R..19

需方自配电机需加联接法兰

The connected flange is needed when the motor supplied by customer

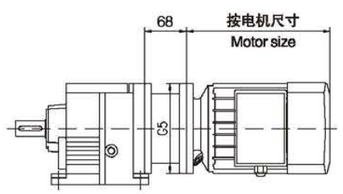

Y2电机座号 Motor size	63	71		80	
功率/4P Power/(kw)	0.18	0.25	0.37	0.55	0.75
G5	Φ140	Φ160		Φ200	

注：1、“R”表示R、RF。
2、需方自配电机G5≥Φ200时，是否影响正常安装。

Note：1. “R” means R、RF.
2. If the motor provided by the purchaser is G5≥Φ200, please check if normal installation is influenced.

R29

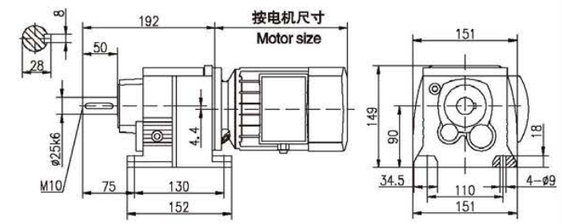

RF29

Φ120

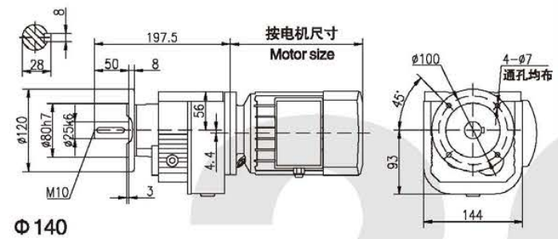

Φ140

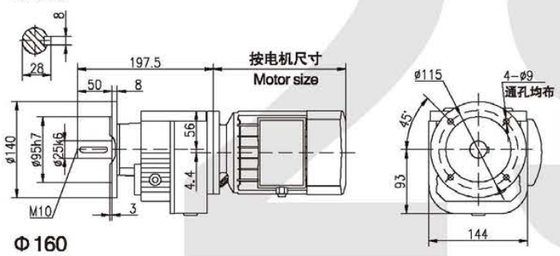

Φ160

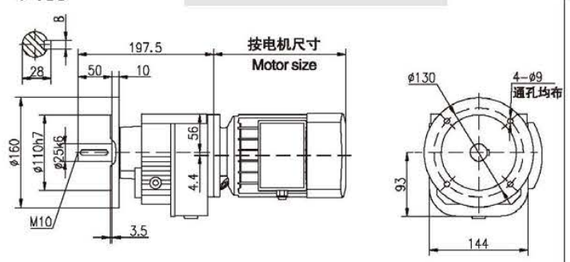

R..S29

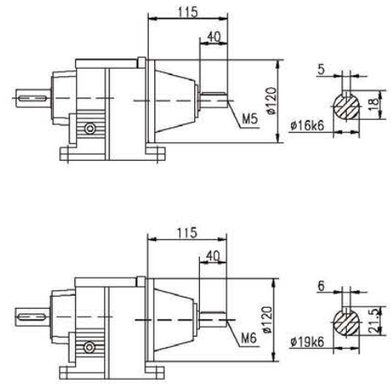

R..29 R19

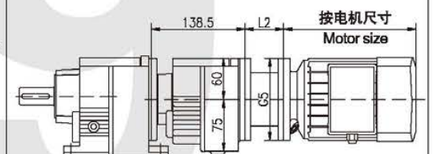

Y2电机座号 Motor size	63	71		80	
功率/4P Power/(kw)	0.18	0.25	0.37	0.55	0.75
L2	68	68		68	
G5	Φ140	Φ160		Φ200	

R..29

需方自配电机需加联接法兰

The connected flange is needed when the motor supplied by customer

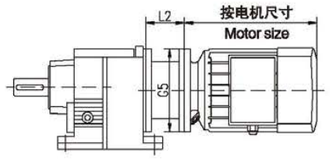

Y2电机座号 Motor size	63	71		80		90		100	
功率/4P Power/(kw)	0.18	0.25	0.37	0.55	0.75	1.1	1.5	2.2	3
L2	68	68		68		68		74	
G5	Φ140	Φ160		Φ200		Φ200		Φ250	

注：1、“R”表示R、RF。
2、需方自配电机G5≥Φ200时，是否影响正常安装。

Note：1. “R” means R、RF.
2. If the motor provided by the purchaser is G5≥Φ200, please check if normal installation is influenced.

R39

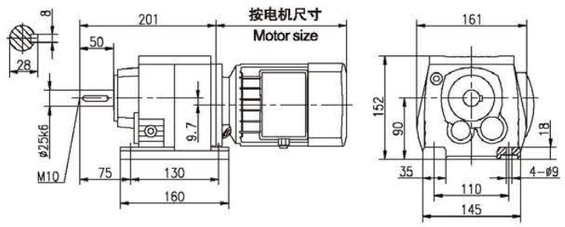

R..S39

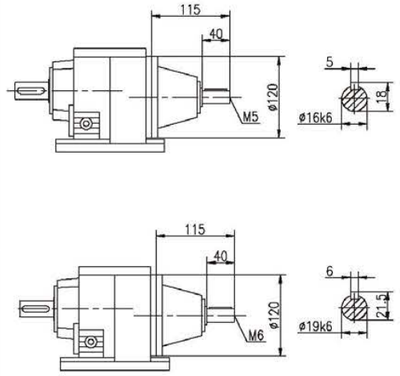

RF39

Φ140

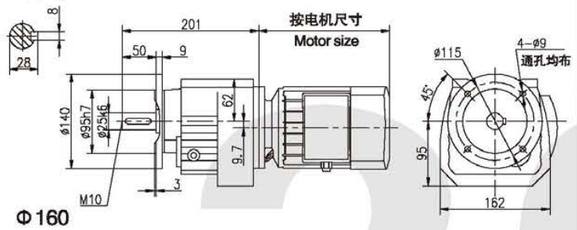

Φ160

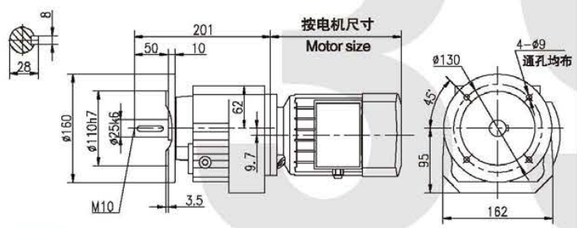

Φ200

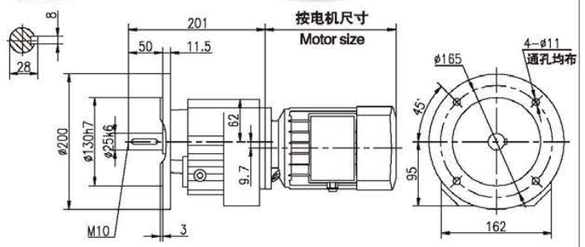

R..39 R19

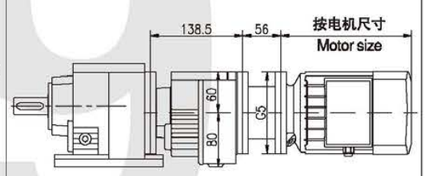

Y2电机座号 Motor size	63	71		71	
功率/4P Power/(kw)	0.18	0.25	0.37	0.55	0.75
G5	Φ140	Φ160		Φ200	

R..39 需方自配电机需加联接法兰 The connected flange is needed when the motor supplied by customer

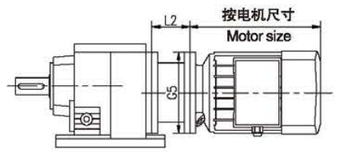

Y2电机座号 Motor size	63	71		80		90		100	
功率/4P Power/(kw)	0.18	0.25	0.37	0.55	0.75	1.1	1.5	2.2	3
L2	68	68		68		68		74	
G5	Φ140	Φ160		Φ200		Φ200		Φ250	

注：1、“R”表示R、RF。
2、需方自配电机G5≥Φ200时，是否影响正常安装。

Note：1. “R” means R、RF.
2. If the motor provided by the purchaser is G5≥Φ200, please check if normal installation is influenced.

R49

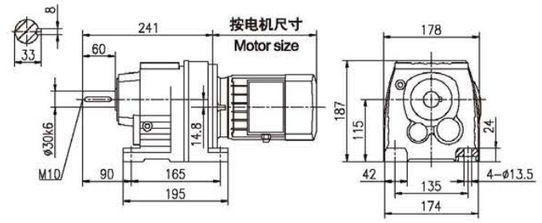

R..S49

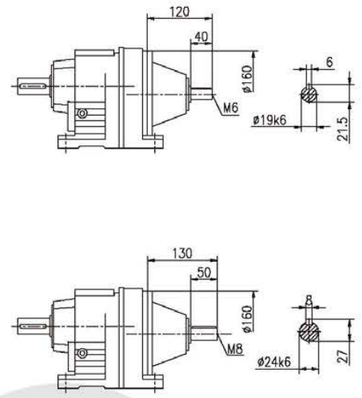

RF49

Φ160

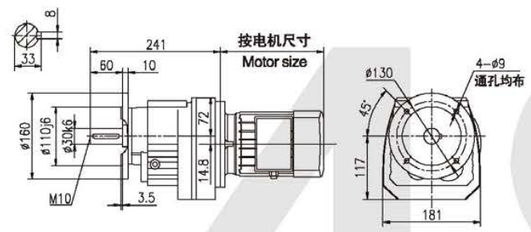

Φ200

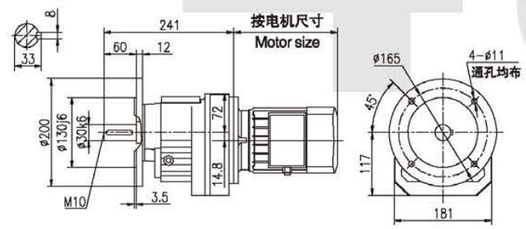

R..49 R39

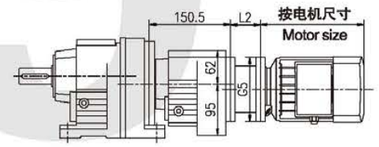

Y2电机座号 Motor size	63	71		80		90		90	
功率/4P Power/(kw)	0.18	0.25	0.37	0.55	0.75	1.1	1.5	2.2	3
L2	77	77		77		77		80	
G5	Φ140	Φ160		Φ200		Φ200		Φ250	

R..49 需方自配电机需加联接法兰 The connected flange is needed when the motor supplied by customer

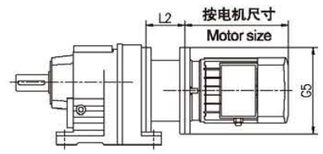

Y2电机座号 Motor size	63	71		80		90		100		112
功率/4P Power/(kw)	0.18	0.25	0.37	0.55	0.75	1.1	1.5	2.2	3	4
L2	77	77		77		77		80		80
G5	Φ140	Φ160		Φ200		Φ200		Φ250		Φ250

注：1、“R”表示R、RF。
2、需方自配电机G5≥Φ200时，是否影响正常安装。

Note：1. “R” means R、RF.
2. If the motor provided by the purchaser is G5≥Φ200, please check if normal installation is influenced.

R59

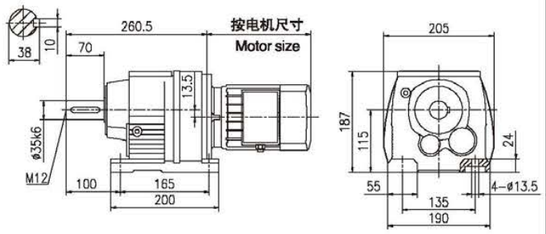

R59

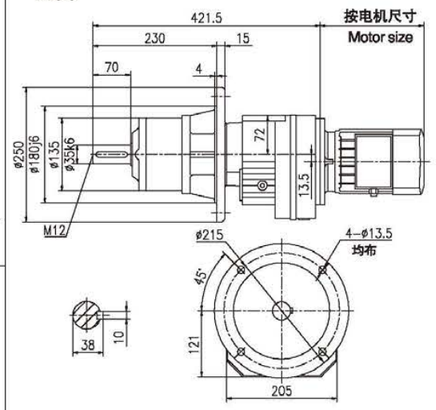

RF59

Φ160

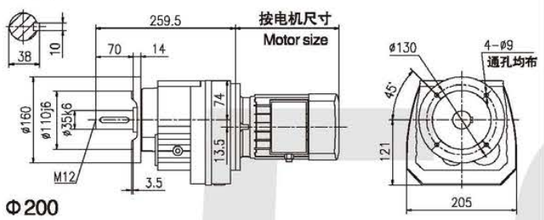

Φ200

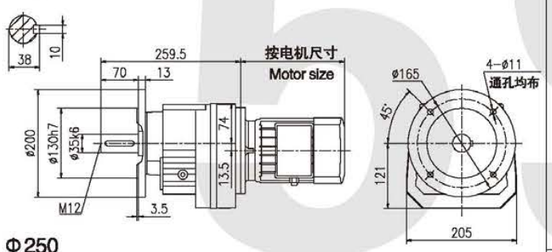

Φ250

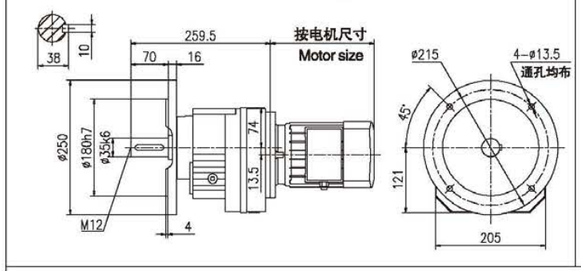

R..S59

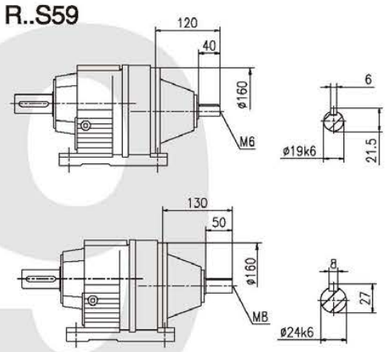

R..59 R39

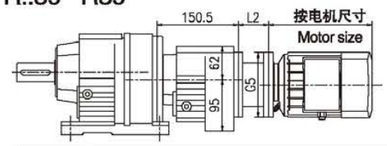

Y2电机座号 Motor size	63	71		80		90		100	
功率/4P Power/(kw)	0.18	0.25	0.37	0.55	0.75	1.1	1.5	2.2	3
L2	68	68		68		68		74	
G5	Φ140	Φ160		Φ200		Φ200		Φ250	

R..59 需方自配电机需加联接法兰

The connected flange is needed when the motor supplied by customer

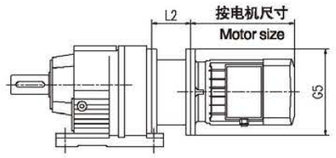

Y2电机座号 Motor size	63	71		80		90		100		112	132	
功率/4P Power/(kw)	0.18	0.25	0.37	0.55	0.75	1.1	1.5	2.2	3	4	5.5	7.5
L2	77	77		77		77		80		80	95	
G5	Φ140	Φ160		Φ200		Φ200		Φ250		Φ250	Φ300	

注：1、“R”表示R、RF。
2、需方自配电机G5≥Φ200时，是否影响正常安装。

Note：1. “R” means R、RF.
2. If the motor provided by the purchaser is G5≥Φ200, please check if normal installation is influenced.

R69

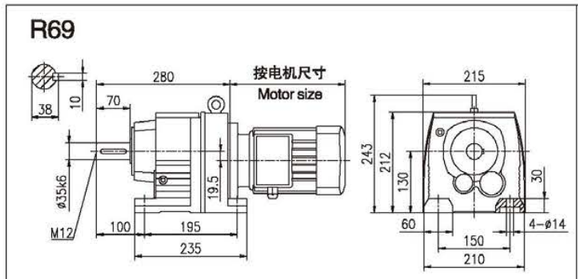

RM69

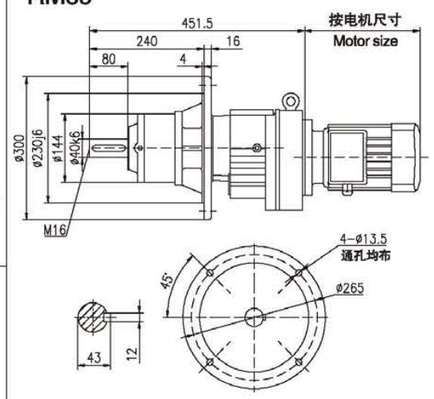

RF69

Φ200

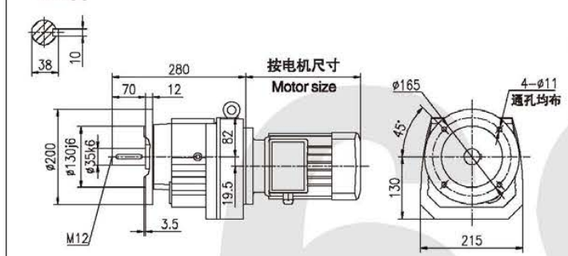

Φ250

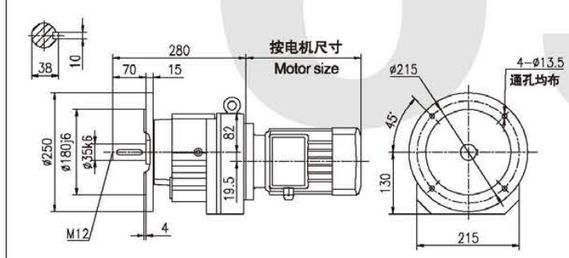

R..S69

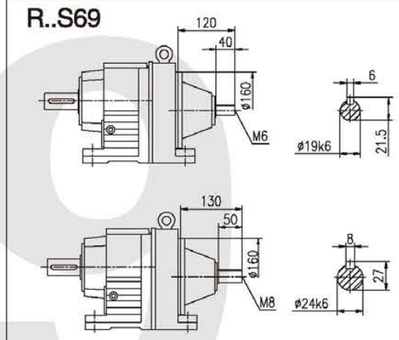

R..69 R39

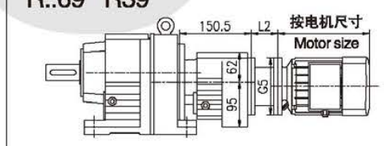

Y2电机座号 Motor size	63	71		80		90		100	
功率/4P Power/(kw)	0.18	0.25	0.37	0.55	0.75	1.1	1.5	2.2	3
L2	68	68		68		68		74	
G5	Φ140	Φ160		Φ200		Φ200		Φ250	

R..69 需方自配电机需加联接法兰

The connected flange is needed when the motor supplied by customer

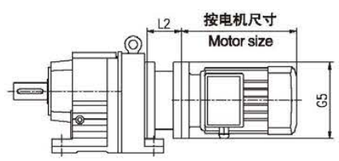

Y2电机座号 Motor size	63	71		80		90		100		112	132	
功率/4P Power/(kw)	0.18	0.25	0.37	0.55	0.75	1.1	1.5	2.2	3	4	5.5	7.5
L2	77	77		77		77		80		80	95	
G5	Φ140	Φ160		Φ200		Φ200		Φ250		Φ250	Φ300	

注：1、“R”表示R、RF。
2、需方自配电机G5≥Φ200时，是否影响正常安装。

Note：1. “R” means R、RF.
2. If the motor provided by the purchaser is G5≥Φ200, please check if normal installation is influenced.

R79

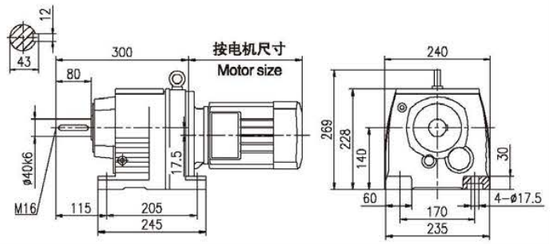

RM79

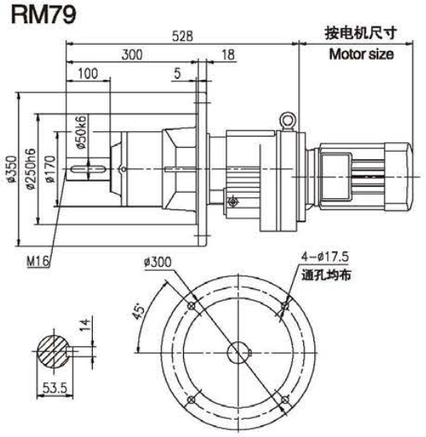

RF79

Φ250

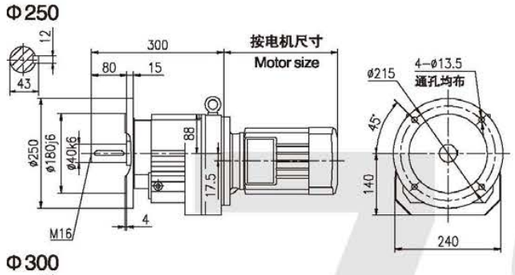

Φ300

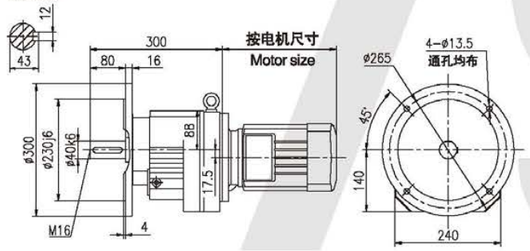

R..S79

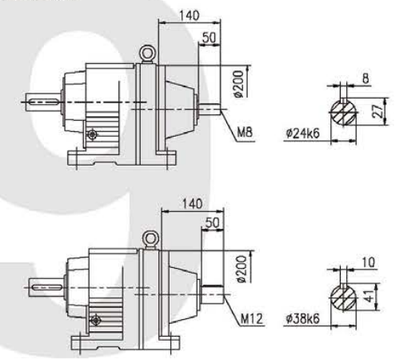

R..79 R39

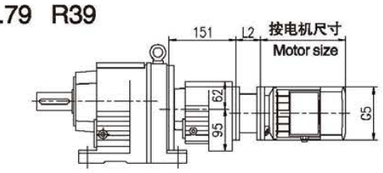

Y2电机座号 Motor size	63	71		80		90		100	
功率/4P Power/(kw)	0.18	0.25	0.37	0.55	0.75	1.1	1.5	2.2	3
L2	68	68		68		68		74	
G5	Φ140	Φ160		Φ200		Φ200		Φ250	

R..79 需方自配电机需加联接法兰

The connected flange is needed when the motor supplied by customer

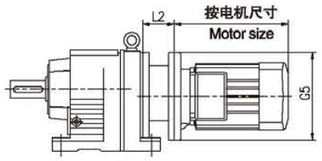

Y2电机座号 Motor size	63	71		80		90		100		112	132		160	
功率/4P Power/(kw)	0.18	0.25	0.37	0.55	0.75	1.1	1.5	2.2	3	4	5.5	7.5	11	15
L2	86	86		86		86		86		86	90		122	
G5	Φ140	Φ160		Φ200		Φ200		Φ250		Φ250	Φ300		Φ350	

注：1、“R”表示R、RF。
2、需方自配电机G5≥Φ200时，是否影响正常安装。

Note：1. “R” means R、RF.
2. If the motor provided by the purchaser is G5≥Φ200, please check if normal installation is influenced.

R89

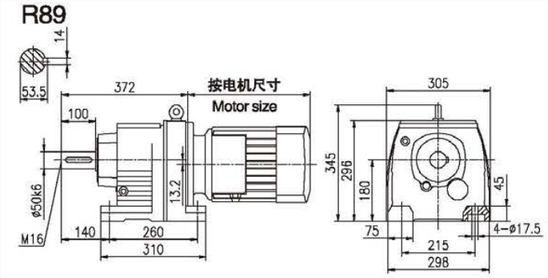

RM89

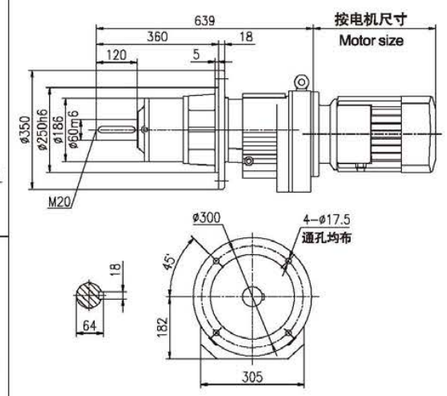

RF89

Φ300

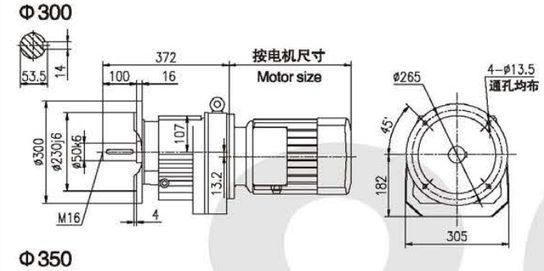

Φ350

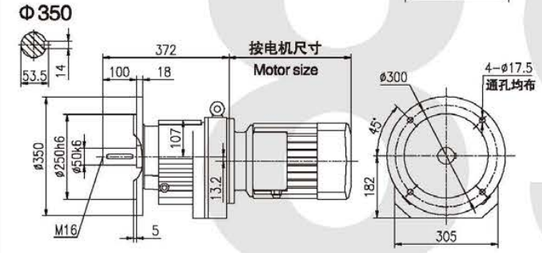

R..89 R59

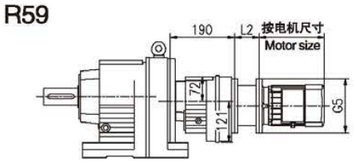

Y2电机座号 Motor size	63	71		80		90		100		112	132	
功率/4P Power/(kw)	0.18	0.25	0.37	0.55	0.75	1.1	1.5	2.2	3	4	5.5	7.5
L2	77	77		77		77		80		80	95	
G5	Φ140	Φ160		Φ200		Φ200		Φ250		Φ250	Φ300	

R..S89

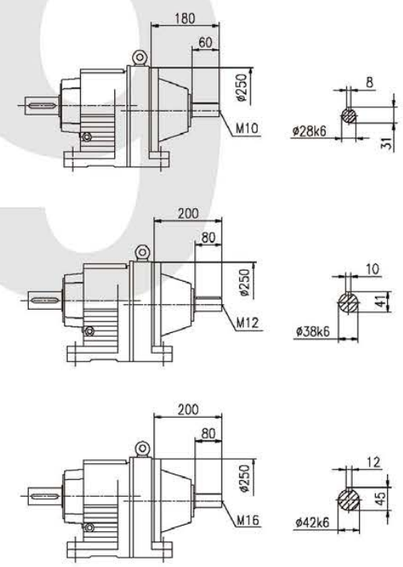

R..89 需方自配电机需加联接法兰

The connected flange is needed when the motor supplied by customer

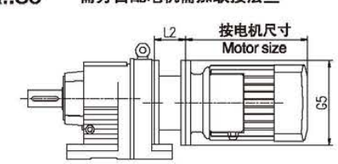

Y2电机座号 Motor size	80		90		100		112	132		160		180	
功率/4P Power/(kw)	0.55	0.75	1.1	1.5	2.2	3	4	5.5	7.5	11	15	18.5	22
L2	86		86		86		86	90		122		122	
G5	Φ200		Φ200		Φ250		Φ250	Φ300		Φ350		Φ350	

注：1、“R”表示R、RF。
2、需方自配电机G5≥Φ200时，是否影响正常安装。

Note：1. “R” means R、RF.
2. If the motor provided by the purchaser is G5≥Φ200, please check if normal installation is influenced.

R99

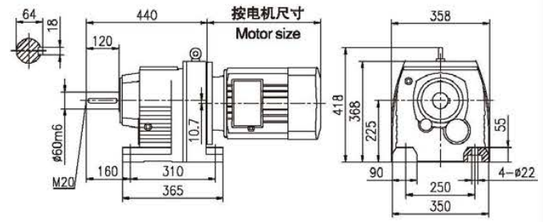

RF99

Φ350

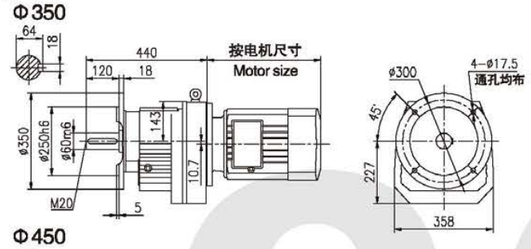

Φ450

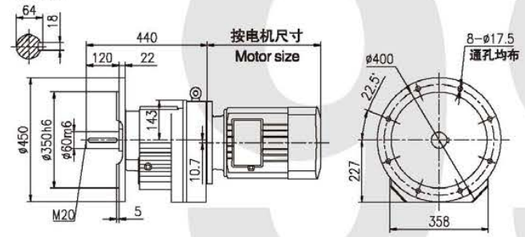

R..99 R59

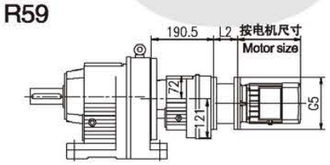

Y2电机座号 Motor size	63	71		80		90		100		112	132	
功率/4P Power/(kw)	0.18	0.25	0.37	0.55	0.75	1.1	1.5	2.2	3	4	5.5	7.5
L2	77	77		77		77		80		80	95	
G5	Φ140	Φ160		Φ200		Φ200		Φ250		Φ250	Φ300	

RM99

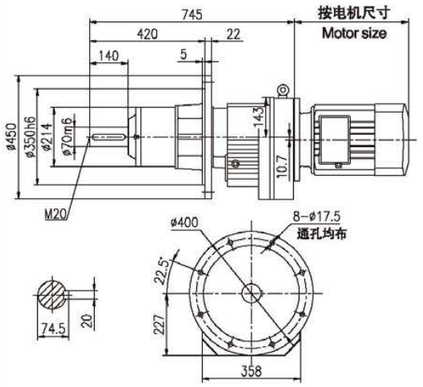

R..S99

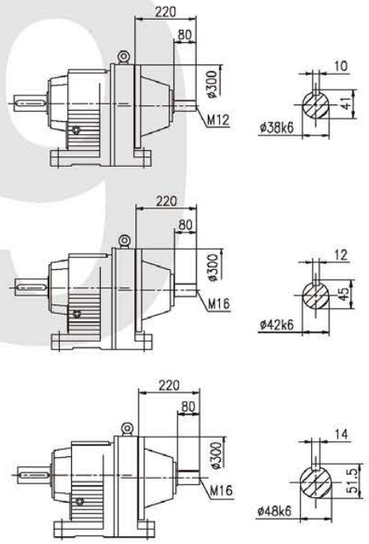

R..99 需方自配电机需加联接法兰

The connected flange is needed when the motor supplied by customer

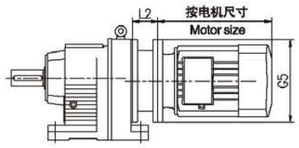

Y2电机座号 Motor size	80		90		100		112	132		160		180		200
功率/4P Power/(kw)	0.55	0.75	1.1	1.5	2.2	3	4	5.5	7.5	11	15	18.5	22	30
L2	103		103		103		103	103		125		125		125
G5	Φ200		Φ200		Φ250		Φ250	Φ300		Φ350		Φ350		Φ400

注：1、“R”表示R、RF。
2、需方自配电机G5≥Φ300时，是否影响正常安装。

Note：1. “R” means R、RF.
2. If the motor provided by the purchaser is G5≥Φ300, please check if normal installation is influenced.

R109

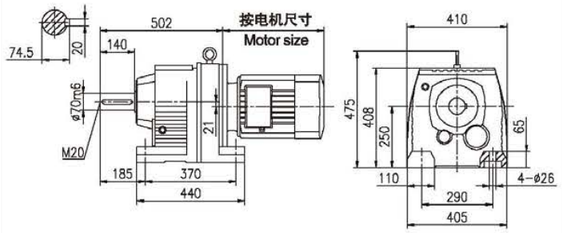

RM109

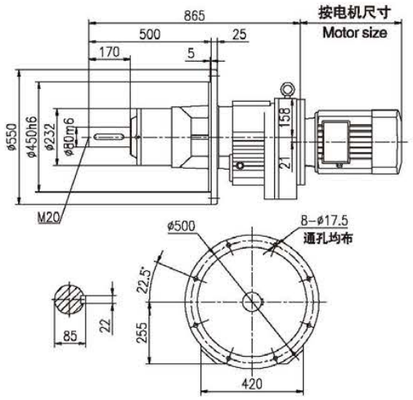

RF109

Φ350

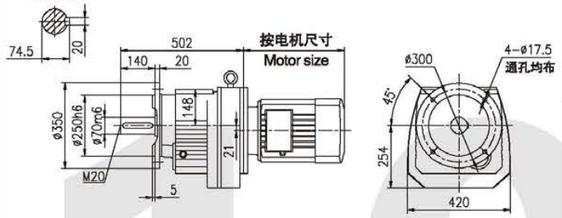

Φ450

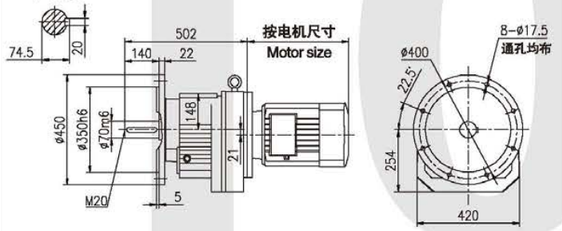

R..S109

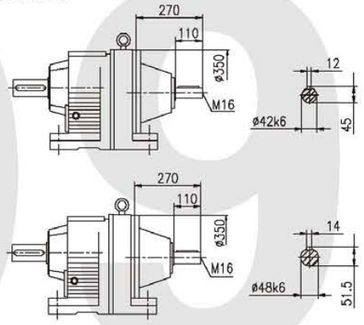

R..109 R79

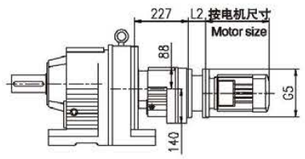

Y2电机座号 Motor size	63	71		80		90		100		112	132		160	
功率/4P Power/(kw)	0.18	0.25	0.37	0.55	0.75	1.1	1.5	2.2	3	4	5.5	7.5	11	15
L2	86	86		86		86		86		86	90		122	
G5	Φ140	Φ160		Φ200		Φ200		Φ250		Φ250	Φ300		Φ350	

R..109 需方自配电机需加联接法兰

The connected flange is needed when the motor supplied by customer

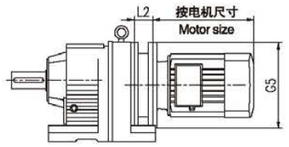

Y2电机座号 Motor size	100		112	132		160		180		200	225	
功率/4P Power/(kw)	2.2	3	4	5.5	7.5	11	15	18.5	22	30	37	45
L2	103		103	103		125		125		125	150	
G5	Φ250		Φ250	Φ300		Φ350		Φ350		Φ400	Φ450	

注：1、“R”表示 R、RF。
2、需方自配电机G5≥Φ350时，是否影响正常安装。

Note：1. “R” means R、RF.
2. If the motor provided by the purchaser is G5≥Φ350, please check if normal installation is influenced.

R139

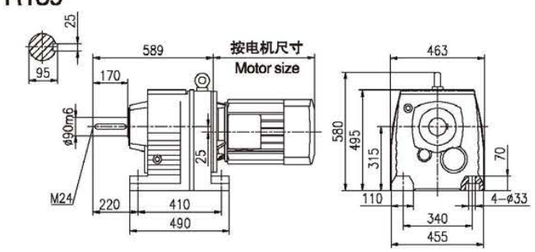

RM139

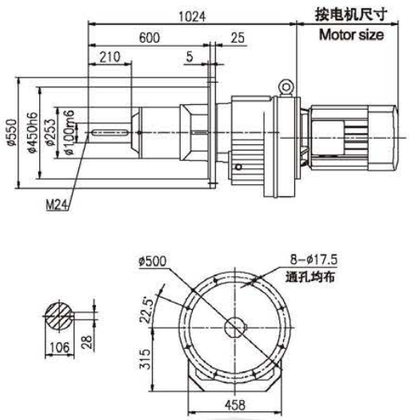

RF139

Φ450

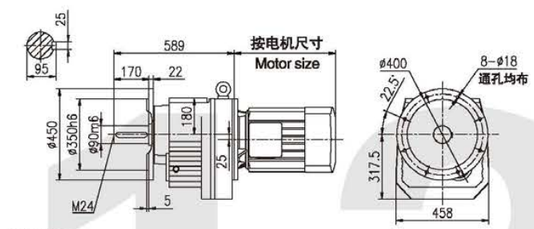

Φ550

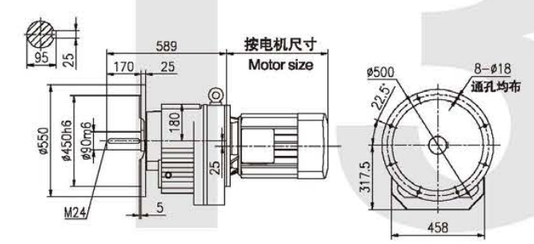

R..S139

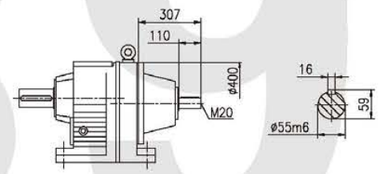

R..139 R79

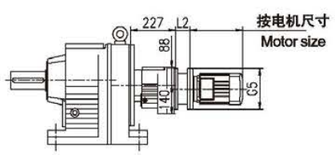

Y2电机座号 Motor size	63	71	80	90	100	112	132	160
功率/4P Power/(kw)	0.18	0.25 0.37	0.55 0.75	1.1 1.5	2.2 3.0	4.0	5.5 7.5	11 15
L2	86	86	86	86	86	86	90	122
G5	Φ140	Φ160	Φ200	Φ200	Φ250	Φ250	Φ300	Φ350

R..139 需方自配电机需加联接法兰

The connected flange is needed when the motor supplied by customer

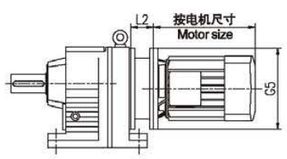

Y2电机座号 Motor size	132	160	180	200	225	250
功率/4P Power/(kw)	5.5 7.5	11 15	18.5 22	30	37 45	55
L2	120	125	125	125	145	152
G5	Φ300	Φ350	Φ350	Φ400	Φ450	Φ550

注：1、“R”表示R、RF。
2、需方自配电机G5≥Φ350时，是否影响正常安装。

Note：1. “R” means R、RF.
2. If the motor provided by the purchaser is G5≥Φ350, please check if normal installation is influenced.

R149

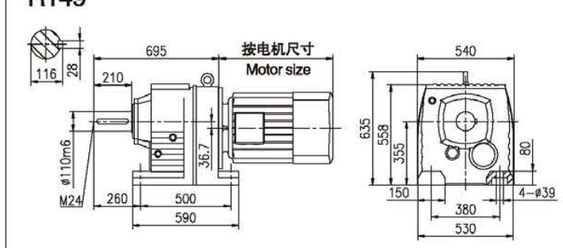

RM149

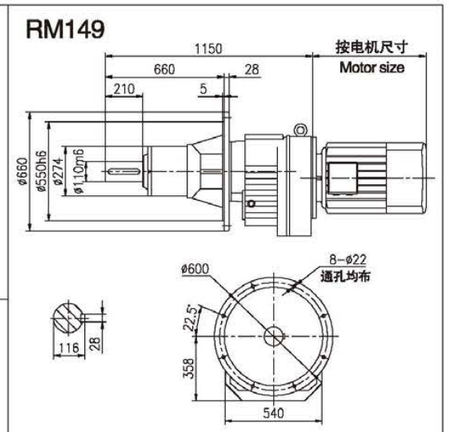

RF149

Φ450

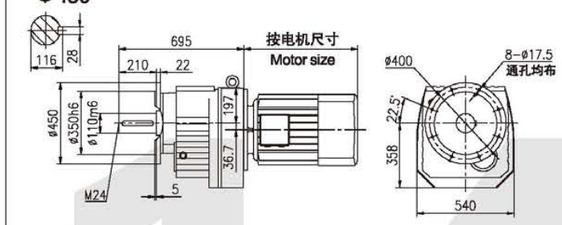

Φ550

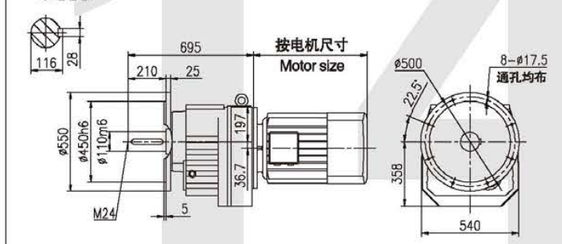

R..S149

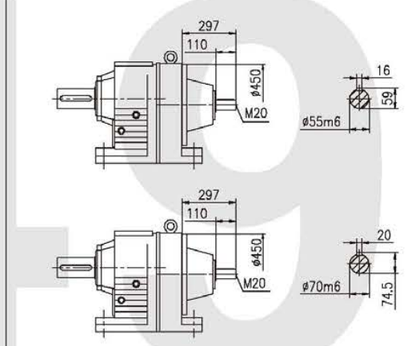

R..149 R79

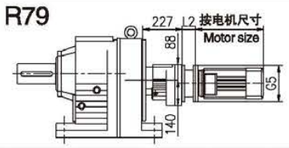

R..149 R89

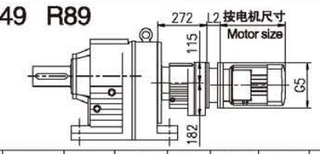

Y2电机座号 Motor size	63	71	80	90	100	112	132	160
功率/4P Power/(kw)	0.18	0.25 0.37	0.55 0.75	1.1 1.5	2.2 3	4	5.5 7.5	11 15
L2	86	86	86	86	86	86	95	122
G5	Φ140	Φ160	Φ200	Φ200	Φ250	Φ250	Φ300	Φ350

Y2电机座号 Motor size	80	90	100	112	132	160	180
功率/4P Power/(kw)	0.55 0.75	1.1 1.5	2.2 3.0	4.0	5.5 7.5	11 15	18.5 22
L2	86	86	86	86	90	122	122
G5	Φ200	Φ200	Φ250	Φ250	Φ300	Φ350	Φ350

R..149 需方自配电机需加联接法兰

The connected flange is needed when the motor supplied by customer

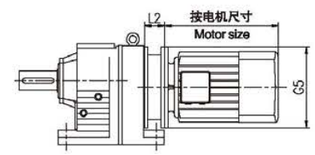

Y2电机座号 Motor size	160	180	200	225	250	280
功率/4P Power/(kw)	11 15	18.5 22	30	37 45	55	75 90
L2	125	125	125	145	152	152
G5	Φ350	Φ350	Φ400	Φ450	Φ550	Φ550

注：1、“R”表示R、RF。
2、需方自配电机G5≥Φ400时，是否影响正常安装。

Note：1. “R” means R、RF.
2. If the motor provided by the purchaser is G5≥Φ400, please check if normal installation is influenced.

R169

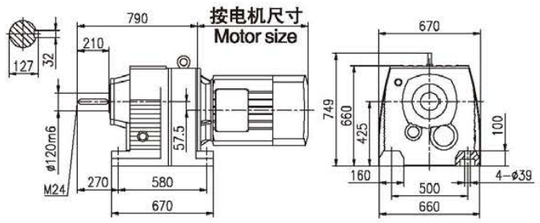

RM169

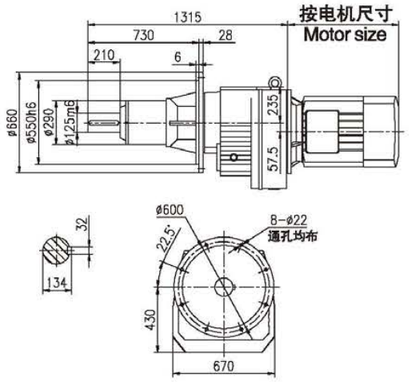

RF169

Φ550

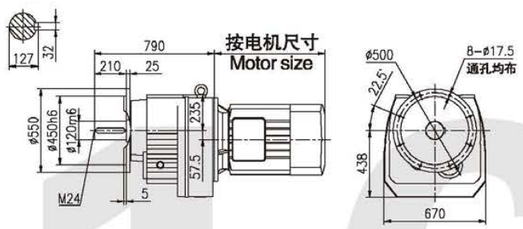

Φ660

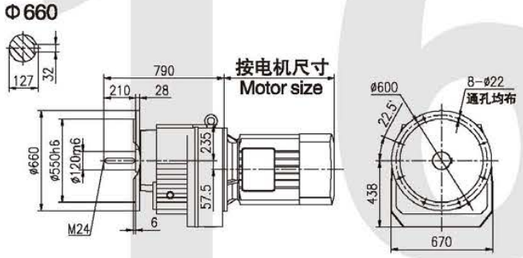

R..S169

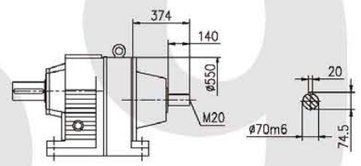

R..169 R99

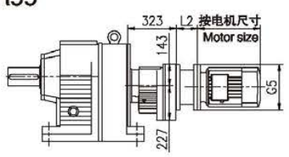

R..169 R109

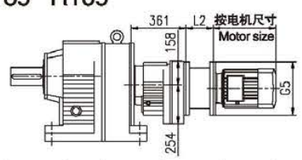

Y2电机座号 Motor size	80		90		100		112	132		160		180		200
功率/4P Power/(kw)	0.55	0.75	1.1	1.5	2.2	3	4	5.5	7.5	1.1	15	18.5	22	32
L2	103		103		103		103	103		125		125		125
G5	Φ200		Φ200		Φ250		Φ250	Φ300		Φ350		Φ350		Φ400

Y2电机座号 Motor size	100		112	132		160		180		200	225	
功率/4P Power/(kw)	2.2	3	4	5.5	7.5	11	18.5	10.5	22	30	37	45
L2	103		103	103		125		125		125	150	
G5	Φ250		Φ250	Φ300		Φ350		Φ350		Φ350	Φ450	

R..169 需方自配电机需加联接法兰

The connected flange is needed when the motor supplied by customer

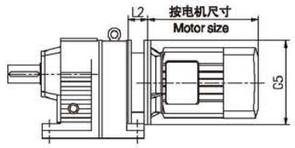

Y2电机座号 Motor size	160		180		200	225		250	280		315		
功率/4P Power/(kw)	11	15	18.5	22	30	37	45	55	75	90	110	132	160
L2	125		125		125	145		152	152		170		
G5	Φ350		Φ350		Φ400	Φ450		Φ550	Φ550		Φ660		

注：1、“R”表示 R、 RF。
2、需方自配电机G5≥Φ400时，是否影响正常安装。

Note：1. “R” means R、RF.
2. If the motor provided by the purchaser is G5≥Φ400, please check if normal installation is influenced.

K系列弧齿锥齿轮减速机
K Series Arc Bevel Gear Reducer

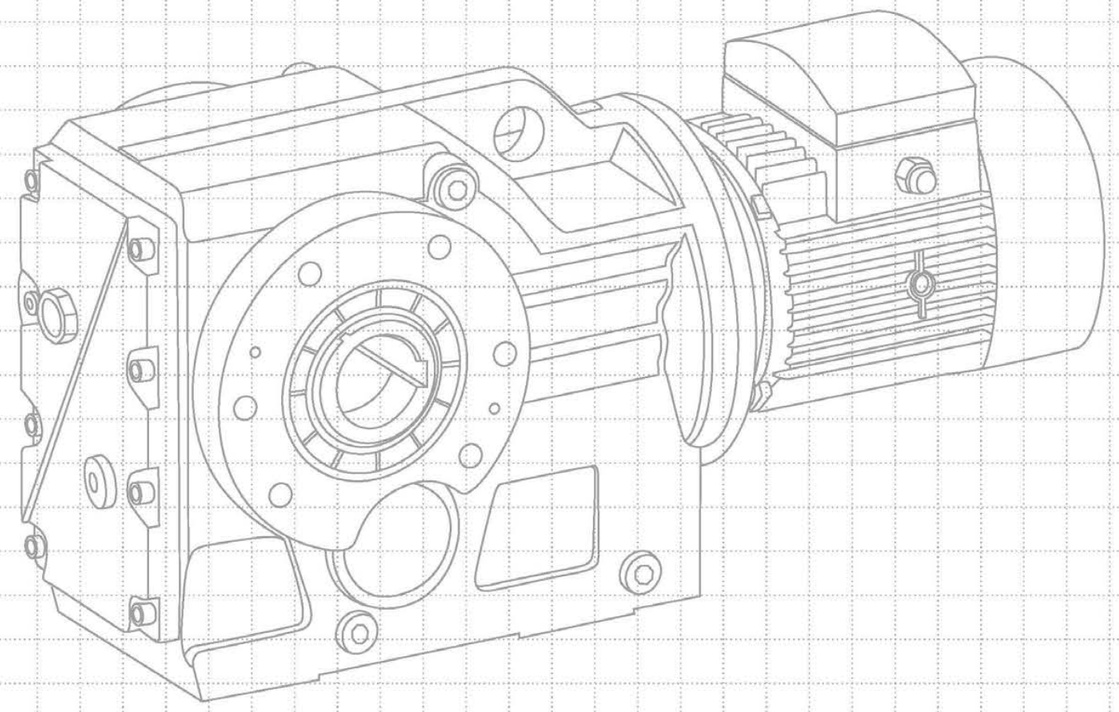

一、型号说明 Instructions for Models

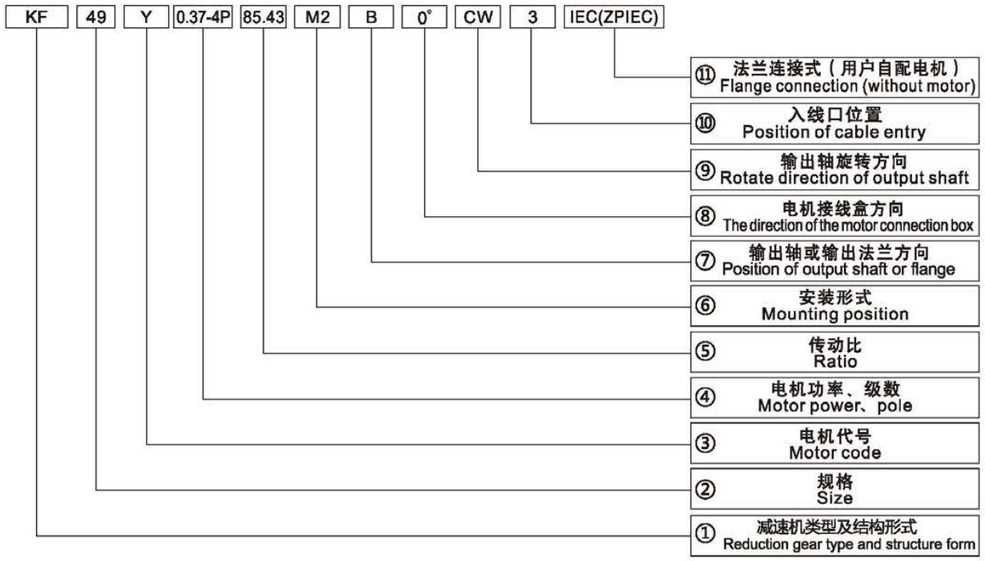

1、减速机类型及结构形式(见页66)
2、减速机规格(见选型参数表)
3、电机类型代号

1. Gear units type and structure(page 66)
2. Size (see selection table)
3. Codes for Motor Tyoes:

Y(Y2)系列普通电机 Y(Y2)series motor	Y(Y2)	防爆电机 Flameproof Motor	YB	直流电机 Direct Current Motor	Z
制动电机 Brake motor	YEJ	辊道电机 Roll Motor	YGa(YGB)	变频电机 Variable Frequency Motor	YVP
变频制动电机 Transduction braking	YVPEJ	变频辊道电机 Transduction roller way	YGP	冶金起重 Metallurgy hoisting	YZR
客户自配电机 Motor supplied by customer	ZP				

4、电机功率、极数：(见选型参数表)
5、传动比：(见选型参数表)
6、安装形式：M1、M2、M3、M4、M5、M6
(见安装形式图)
7、输出轴或输出法兰方向：(见安装形式图)
8、电机接线盒方向：X / 0° / 90° / 180° / 270°
(见电机接线盒示意图)。
9、输出轴旋转方向(面对输出轴出轴端面看)
顺时针方向: CW 逆时针方向: CCW。
10、电机入线口位置：①/②/③(见电机入线口示意图)。
11、需带连接法兰时请注明IEC。

注: 输入轴型没有电机各项内容。
不注明减速机的安装形式时，则默认为安装形式中的M1位置。不注明接线盒方向时，则默认为安装形式中的0度位置。不注明入线口位置时，则默认为x位置。对输出轴旋转方向和输入轴旋转方向有特别要求的用户，请与技术部联系，并在订货时用简图或文字说明。

4、Motor power, number of poles: (see selection parameter table)
5、Transmission ratio: (see selection parameter table)
6、Mounting form: M1, M2, M3, M4, M5, M6 (see mounting form diagram)
7、Output shaft or output flange direction: (see mounting form diagram)
8、Motor junction box direction: X / 0°/ 90° / 180° / 270° (see the motor junction box schematic diagram).
9、Direction of rotation of the output shaft (viewed from the face of the output shaft) Clockwise: CW Counterclockwise: CCW.
10、Motor inlet position: ① / ② / ③ (see motor inlet schematic).
11、Please specify IEC when connecting flange is required.

Note: The input shaft type does not have motor items.
If the mounting type of the gearhead is not specified, the default is the M1 position of the mounting type.
If the direction of the junction box is not specified, the default is the 0-degree position in the mounting form.
If the inlet position is not specified, the default is the x position.
Users who have special requirements for the direction of rotation of the output shaft and the direction of rotation of the input shaft, please contact the Technical Department and explain with a sketch or text when ordering.

二、结构形式 Mounting type

1. K型
底脚安装弧齿锥齿轮硬齿面减速机。
1.Model K..9
Foot–mounted helical–bevel gear redactor

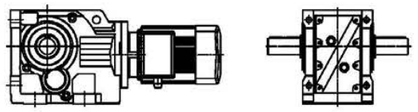

2. KAB型
底脚空心轴安装弧齿锥齿轮硬齿面减速机。
2.Model KAB
Foot–mounted helical–bevel gear redactor with hollow shaft

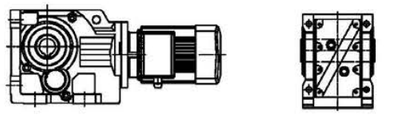

3. KF型
B5法兰安装弧齿锥齿轮硬齿面减速机。
3.Model KF
Helical–bevel gear redactor in B5 flange–mounted version

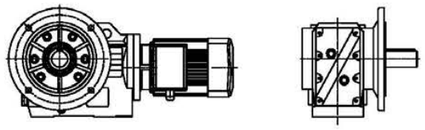

4. KAF型
B5法兰空心轴安装弧齿锥齿轮硬齿面减速机。
4.Model KAF
Helical–bevel gear redactor in B5 flange–mounted version with hollow shaft

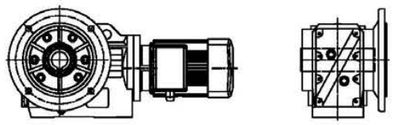

5. KA型
空心轴安装弧齿锥齿轮硬齿面减速机
5.Model KA
Helical–bevel gear redactor with hollow shaft

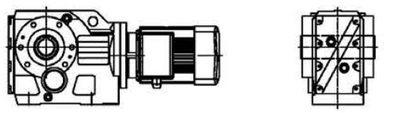

6. KAT型
空心轴安装防转臂固定弧齿锥齿轮硬齿面减速机
6.Model KAT
Helical–bevel gear redactor in torque–arm version with hollow shaft

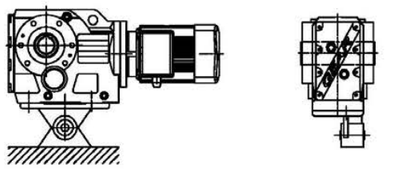

7. KAZ型
B14法兰空心轴安装弧齿锥齿轮硬齿面减速机。
7.Model KAZ
Helical–bevel gear redactor in B14 flange–mounted version with hollow shaft

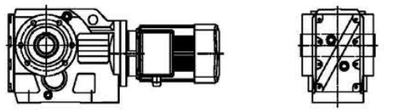

8. K.. R型
K系列与 R..9系列组合减速机
8.Model K. R
Combination of K series redactor and R..9 series redactor

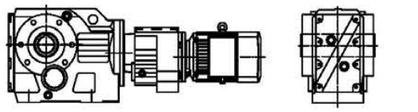

9. K..S型
输入轴型，即配输入轴不配电动机的弧齿锥硬齿面齿轮减速机
9.Model K..S
Input–shaft style ,in another word, helical–bevel gear redactor equipped with input shaft but without the motor

三、润滑油量表 Lubrication table

K…、KAB…

机型号 type	润滑油量（升） Fill quantity in liters					
	M1	M2	M3	M4	M5	M6
K…39	0.5	1	1	1.3	1	1
K…49	0.8	1.3	1.5	2	1.6	1.6
K…59	1.2	2.3	2.5	3	2.6	2.4
K…69	1.1	2.4	2.6	3.4	2.6	2.6
K…79	2.2	4.1	4.4	5.9	4.2	4.4
K…89	3.7	8	8.7	10.9	7.8	8
K…99	7	14	15.7	20	15.7	15.5
K…109	10	21	25.5	33.5	24	24
K…129	21	41.5	44	54	40	41
K…159	31	62	65	90	58	62

KF…

机型号 type	润滑油量（升） Fill quantity in liters					
	M1	M2	M3	M4	M5	M6
KF…39	0.5	1.1	1.1	1.5	1	1
KF…49	0.8	1.3	1.7	2.2	1.6	1.6
KF…59	1.3	2.3	2.7	3	2.9	2.7
KF…69	1.1	2.4	2.8	3.6	2.7	2.7
KF…79	2.1	4.1	4.4	6	4.5	4.5
KF…89	3.7	8.2	9	11.9	8.4	8.4
KF…99	7	14.7	17.3	21.5	15.7	16.5
KF…109	10	22	26	35	25	25
KF…129	21	41.5	46	55	41	41
KF…159	31	66	69	92	62	62

KA…、KAF…、KAZ…

机型号 type	润滑油量（升） Fill quantity in liters					
	M1	M2	M3	M4	M5	M6
K…39	0.5	1	1	1.4	1	1
K…49	0.8	1.3	1.6	2.1	1.6	1.6
K…59	1.3	2.3	2.7	3	2.9	2.7
K…69	1.1	2.4	2.7	3.6	2.6	2.6
K…79	2.1	4.1	4.6	6	4.4	4.4
K…89	3.7	8.2	8.8	11.1	8	8
K…99	7	14.7	15.7	20	15.7	15.7
K…109	10	20.5	24	32	24	24
K…129	21	41.5	43	52	40	40
K…159	31	66	67	87	62	62

四、K/KAB39–159安装形式图 K/KAB39–159 Mounting position example

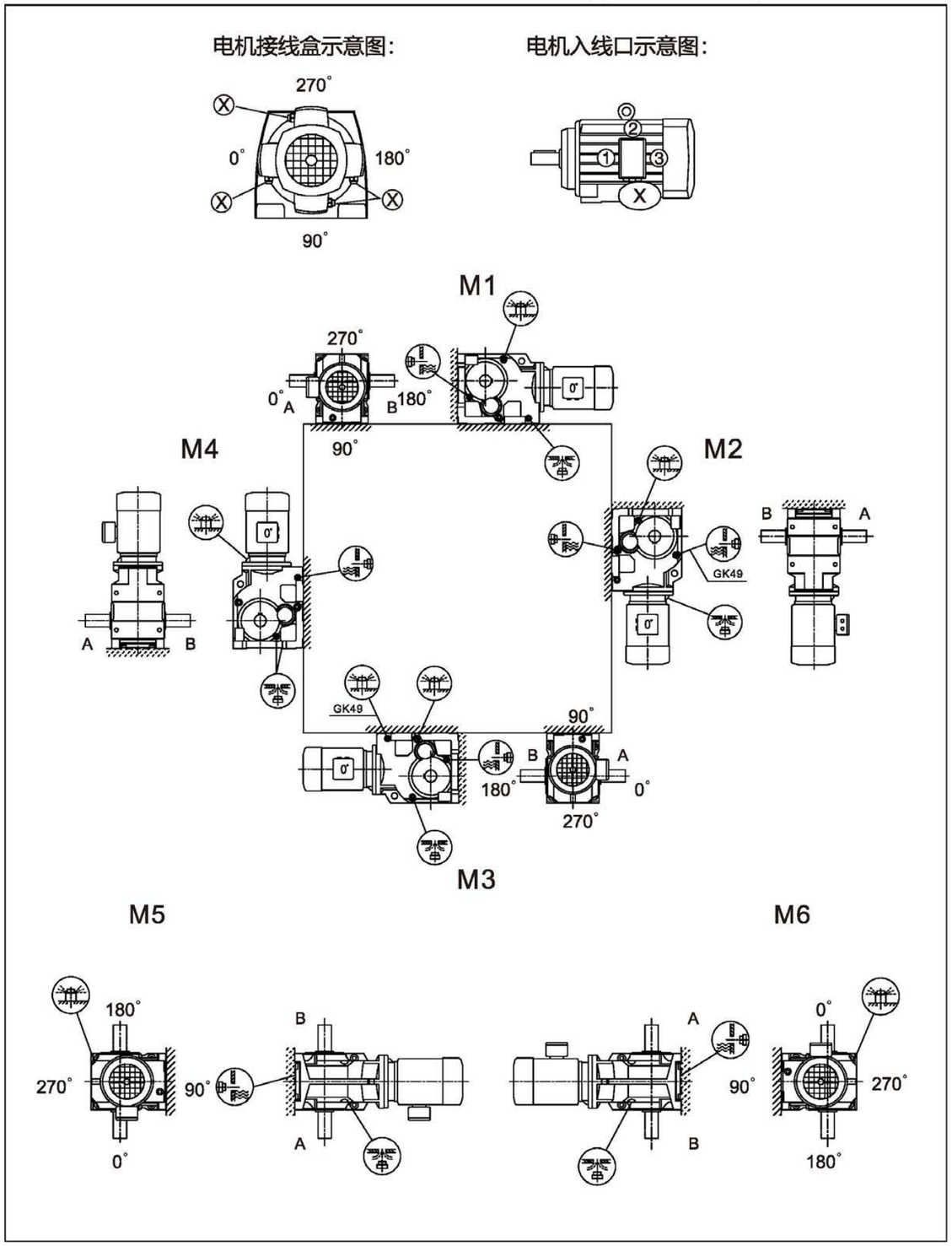

K/KA169-189安装形式图 K/ KA169-189 Mounting position example

电机接线盒示意图:

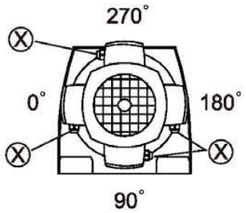

电机入线口示意图:

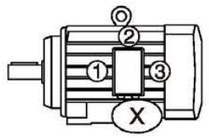

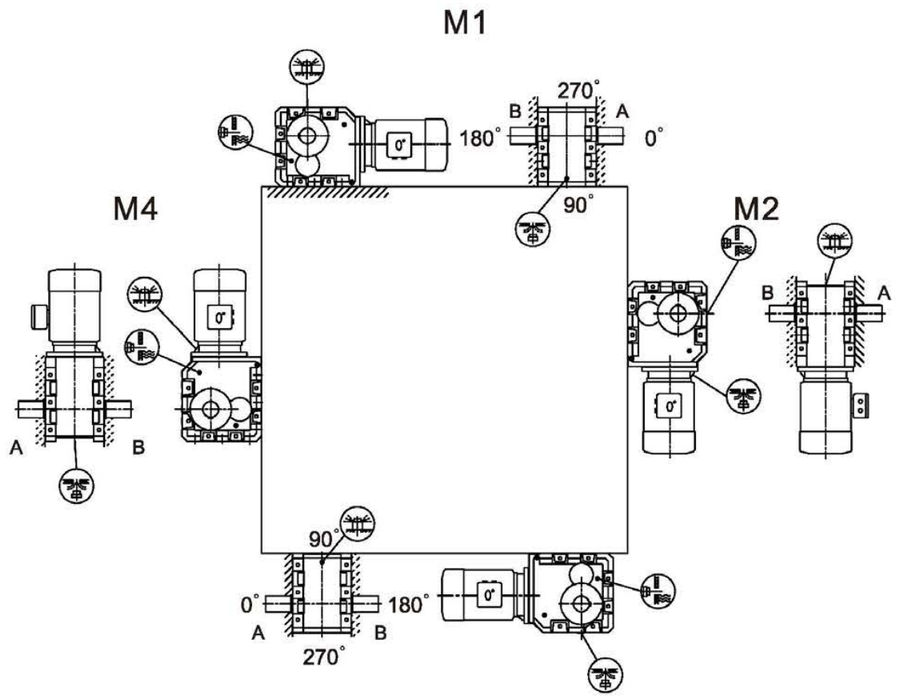

M5

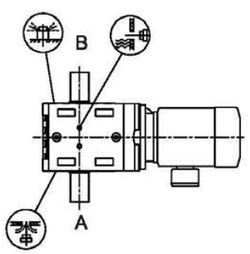

M6

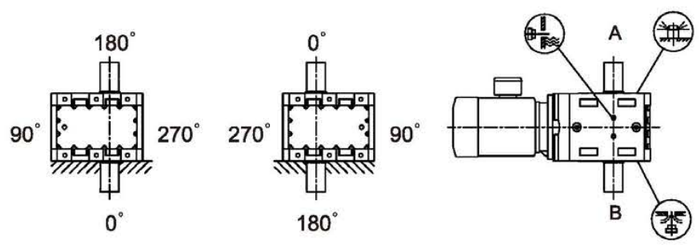

KA/KAT39-159安装形式图 KA/ KAT39-159 Mounting position example

电机接线盒示意图:

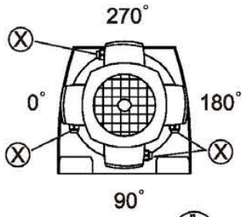

电机入线口示意图:

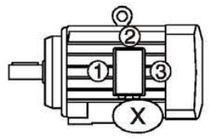

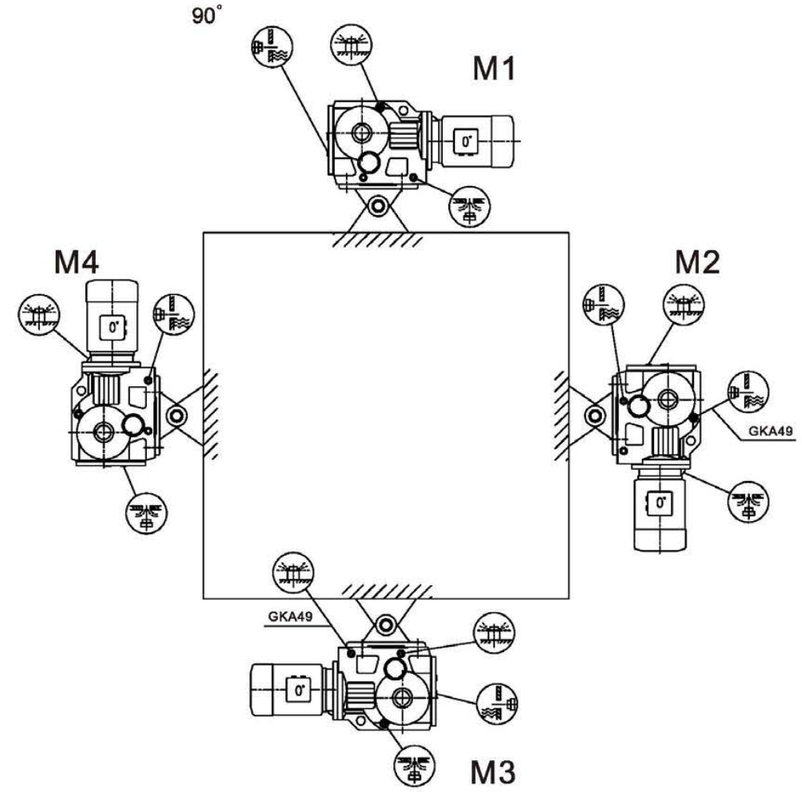

M5

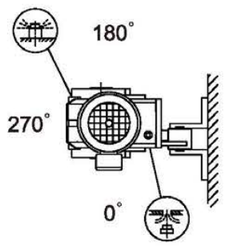

M6

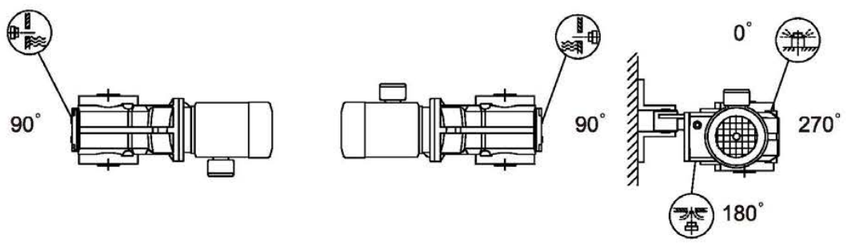

KF/ KAF/ KAZ39-159安装形式图 KF/ KAF/ KAZ39-159 Mounting position example

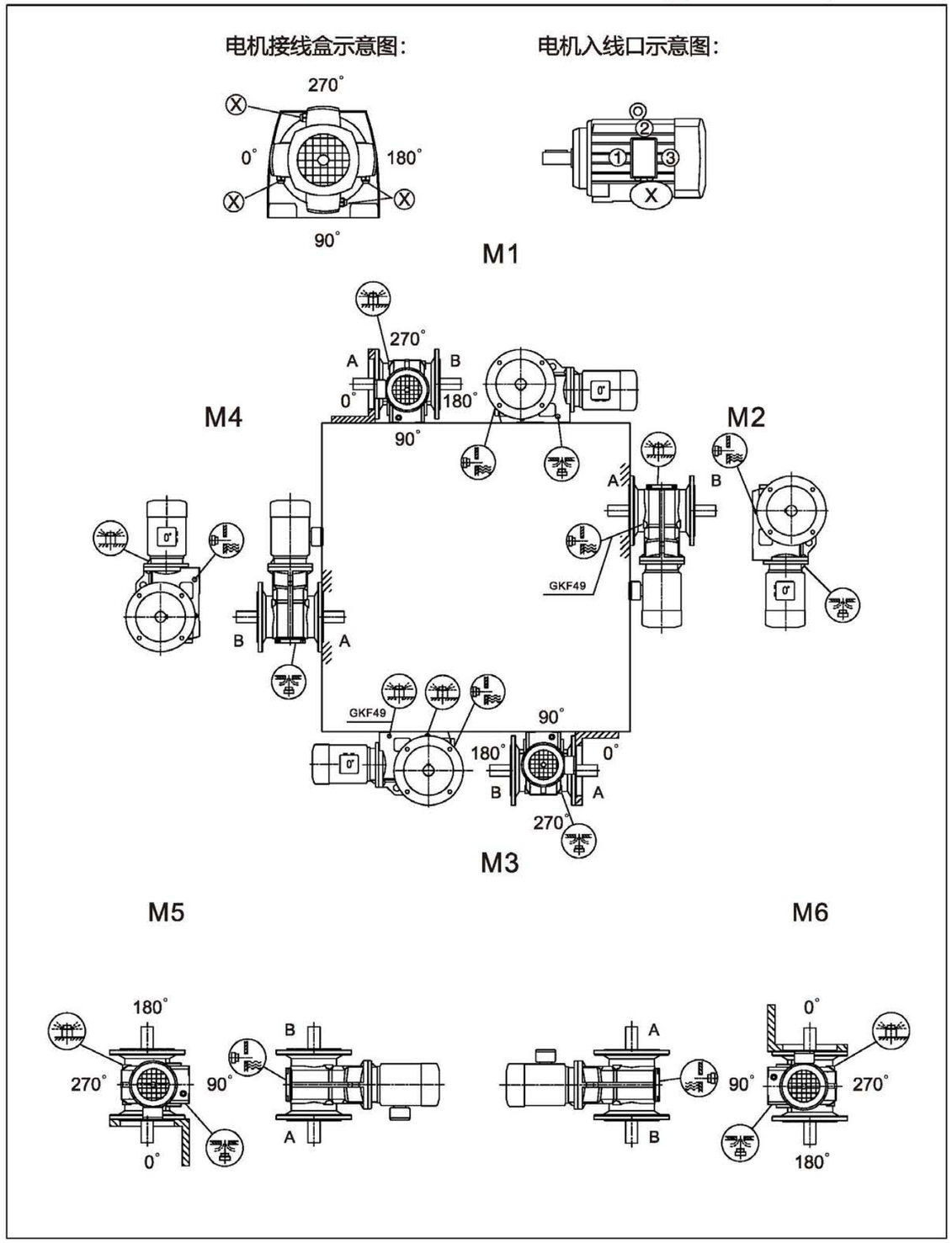

五、K系列主机重量表 Main machine weight form of K series

型号Type	K39	K49	K59	K69	K79	K89	K99	K109	K129	K159	K169	k189
重量(kg) weight(kg)	19	26	29	33.5	62	103	170	275	437	679	1110	1736
型号Type	KF39	KF49	KF59	KF69	KF79	KF89	KF99	KF109	KF129	KF159		
重量(kg) weight(kg)	21	29	33	39.5	70	113	190	286	478	757		
型号Type	KA39	KA49	KA59	KA69	KA79	KA89	KA99	KA109	KA129	KA159	KA169	KA189
重量(kg) weight(kg)	19	25	26	31.5	55	91	151	247	409	647	1071	1669
型号Type	KAF39	KAF49	KAF59	KAF69	KAF79	KAF89	KAF99	KAF109	KAF129	KAF159		
重量(kg) weight(kg)	20	28	33	36.5	62	104	175	270	445	703		
型号Type	KAT39	KAT49	KAT59	KAT69	KAT79	KAT89	KAT99	KAT109	KAT129	KAT159		
重量(kg) weight(kg)	21	28	31	36.5	62	103	169	272	469	747		

六、选型参数表释义 Explanation of Parameter Selection List

输出转速 Output speed r/min	输出扭矩 Output torque N.m	传动比 Ratio i	使用系数 Service factor f_B	机型号 Type	极数 Pole P
3Kw			n_1=685r/min		
5.0	5425	143.47	1.40	K109	8P
5.9	4589	121.46	1.65	KF109	8P
6.4	4247	112.41	1.80	KA109	8P
7.2	3810	100.75	2.0	KAF109	8P
7.9	3439	90.96	2.2		
3Kw			n_1=945r/min		
7.6	3591	123.94	1.15	K99	6P
8.9	3040	105.13	1.35	KF99	6P
9.7	2803	96.81	1.45	KA99	6P
11	2508	86.51	1.65	KAF99	6P
3Kw			n_1=1400r/min		
9.5	2860	147.33	0.90	K89	4P
11	2470	126.91	1.05	KF89	4P
12	2252	115.82	1.15	KA89	4P
14	1995	102.71	1.30	KAF89	4P

1. 选型参数表中的机型可与该栏中的任一传动比搭配。
1. The machine types in the parameter selection list can match any transmission ratio in the column.

2. 选型参数表中的参数也适用于KAB、KAZ、KAT机型。
2. The parameters in this list also fits model KAB、KAZ、KAT.

三相异步电机实际转速(参考) Three-phase asynchronous motor actual speed(refer to)	
电机功率（4极） Motor power（4P） KW	电机转速 Motor speed r/min
0.12	1310
0.18	1310
0.25	1330
0.37	1330
0.55	1380
0.75	1420
1.1	1430
1.5	1430
2.2	1445
3	1445
4	1450
5.5	1460
7.5	1460
11	1470

三相异步电机实际转速(参考) Three-phase asynchronous motor actual speed(refer to)	
电机功率（4极） Motor power（4P） KW	电机转速 Motor speed r/min
15	1470
18.5	1470
22	1470
30	1475
37	1480
45	1480
55	1480
75	1485
90	1485
110	1485
132	1485
160	1485
200	1485

K系列恒功率选型参数表

Constant power model selection parameter form of K series

输出转速 Output speed r/min	输出扭矩 Output torque N.m	传动比 Ratio i	使用系数 Service factor f_B	机型号 Type	极数 Pole P
0.12Kw					
0.07	10682	17550	1.20		
0.08	9702	16006	1.30		
0.08	9075	14975	1.40	K129 R79	4P
0.10	7448	12295	1.72	KF129 R79	4P
0.12	6615	10915	1.95	KA129 R79	4P
0.13	5880	9705	2.10	KAF129 R79	4P
0.15	5086	8443	2.50		
0.18	4485	7396	2.80		
0.09	8673	14311	0.90		
0.10	7399	12211	1.05		
0.12	6468	10677	1.20		
0.14	5772	9524	1.35	K109 R79	4P
0.16	5047	8328	1.55	KF109 R79	4P
0.18	4410	7270	1.80	KA109 R79	4P
0.21	3636	6184	2.20	KAF109 R79	4P
0.23	3156	5662	2.50		
0.25	2862	5138	2.70		
0.30	2626	4359	3.00		
0.16	5351	8054	0.80		
0.19	4341	6970	0.95		
0.22	3920	6027	1.05	K99 R59	4P
0.24	3587	5391	1.20	KF99 R59	4P
0.28	2960	4669	1.40	KA99 R59	4P
0.32	2685	4082	1.55	KAF99 R59	4P
0.37	2332	3583	1.80		
0.42	2058	3108	2.10		
0.48	1735	2757	2.40		
0.55	1598	2391	2.60		
0.62	1401	2123	3.00	K99 R59	4P
0.71	1245	1856	3.40	KF99 R59	4P
0.81	1029	1625	4.10	KA99 R59	4P
0.93	872	1430	4.80	KAF99 R59	4P
1.05	853	1261	5.00		
1.20	740	1102	5.70		
0.25	3410	5240	0.80		
0.29	2842	4562	0.95	K89 R59	4P
0.32	2626	4037	1.00	KF89 R59	4P
0.36	2352	3609	1.15	KA89 R59	4P
0.42	2029	3107	1.30	KAF89 R59	4P
0.48	1695	2728	1.55		
0.56	1499	2371	1.75		
0.63	1401	2088	1.90		
0.71	1245	1854	2.10		
0.80	1117	1657	2.40	K89 R59	4P
0.95	940	1399	2.80	KF89 R59	4P
1.09	813	1214	3.20	KA89 R59	4P
1.23	711	1078	3.70	KAF89 R59	4P
1.39	598	951	4.40		
1.58	515	837	5.20		
1.83	446	726	5.90		
0.49	1803	2717	0.85		
0.56	1499	2370	1.00		
0.64	1411	2050	1.10	K79 R39	4P
0.75	1205	1772	1.25	KF79 R39	4P
0.87	1029	1514	1.50	KA79 R39	4P
0.96	931	1374	1.62	KAF79 R39	4P
1.09	823	1218	1.85		
1.27	718	1042	2.10		
1.43	632	924	2.40		

输出转速 Output speed r/min	输出扭矩 Output torque N.m	传动比 Ratio i	使用系数 Service factor f_B	机型号 Type	极数 Pole P
0.12Kw					
1.63	559	815	2.70	K79 R39	4P
1.89	437	702	3.50	KF79 R39	4P
2.13	387	622	3.90	KA79 R39	4P
				KAF79 R39	4P
0.98	941	1351	0.85		
1.13	813	1171	1.00		
1.28	711	1034	1.15		
1.47	593	903	1.35	K69 R39	4P
1.67	559	793	1.45	KF69 R39	4P
1.90	446	697	1.80	KA69 R39	4P
2.17	392	613	2.00	KAF69 R39	4P
2.45	343	542	2.30		
2.82	323	471	2.50		
3.16	265	420	3.00		
1.46	593	906	1.00		
1.65	534	806	1.10	K59 R39	4P
2.16	392	615	1.50	KF59 R39	4P
2.81	319	473	1.85	KA59 R39	4P
3.15	270	421	2.20	KAF59 R39	4P
2.40	372	552	1.05		
2.68	319	495	1.25	K49 R39	4P
3.12	284	426	1.40	KF49 R39	4P
3.54	240	375	1.65	KA49 R39	4P
4.06	221	327	1.75	KAF49 R39	4P
4.60	194	289	2.00		
3.84	240	346	0.80		
4.37	201	304	0.95		
4.98	185	267	1.05	K39 R19	4P
5.68	160	234	1.20	KF39 R19	4P
6.48	140	205	1.40	KA39 R19	4P
7.34	122	181	1.60	KAF39 R19	4P
8.31	107	160	1.85		
9.77	89	136	2.20		
				K69	6P
5.9	181	142.87	4.53	KF69	6P
				KA69	6P
				KAF69	6P
5.7	189	149.14	3.17		
7.0	154	121.36	3.90	K59	6P
7.9	136	107.25	4.41	KF59	6P
8.2	131	103.09	4.59	KA59	6P
9.2	116	91.90	5.15	KAF59	6P
11.2	96	75.74	6.25		
8.9	121	149.14	4.97		
11.0	98	121.36	6.10	K59	4P
12.4	87	107.25	6.91	KF59	4P
12.9	83	103.09	7.19	KA59	4P
14.5	74	91.90	8.06	KAF59	4P
6.7	161	127.29	2.48	K49	6P
7.2	150	118.21	2.67	KF49	6P
8.1	132	104.37	3.02	KA49	6P
				KAF49	6P
10.4	103	127.29	3.88	K49	4P
11.3	96	118.21	4.18	KF49	4P
				KA49	4P
				KAF49	4P
8.0	135	106.31	1.48	K39	6P
8.7	124	98.15	1.61	KF39	6P
10.1	106	83.86	1.88	KA39	6P
11.7	92	72.68	2.17	KAF39	6P

K系列恒功率选型参数表

Constant power model selection parameter form of K series

输出转速 Output speed r/min	输出扭矩 Output torque N.m	传动比 Ratio i	使用系数 Service factor f_B	机型号 Type	极数 Pole P
0.12Kw					
12.5	86	106.31	2.32		
13.6	79	98.15	2.52		
15.9	68	83.86	2.94		
18.3	59	72.68	3.40		
19.6	55	67.94	3.63		
22.6	48	58.73	4.20		
26.7	40	49.90	4.95	K39	4P
29.9	36	44.55	5.54	KF39	4P
35.0	31	38.05	6.49	KA39	4P
37.3	29	35.64	6.93	KAF39	4P
44.3	24	30.02	8.23		
49.0	22	27.16	9.09		
52.4	21	25.39	9.73		
56.9	19	23.38	10.56		
64.5	17	20.63	11.97		
77.4	14	17.19	14.36		
86.6	12	15.35	16.09		
101.4	11	13.11	18.84		
0.18Kw					
0.08	15484	14975	0.85		
0.10	12688	12295	1.01		
0.12	11270	10915	1.15		
0.13	9977	9705	1.26	K129 R79	4P
0.15	8693	8443	1.45	KF129 R79	4P
0.18	7634	7396	1.67	KA129 R79	4P
0.20	6782	6565	1.90	KAF129 R79	4P
0.22	5772	5804	2.20		
0.26	5106	5027	2.50		
0.30	4400	4423	2.90		
0.34	3832	3889	3.30		
0.16	8604	8328	0.90		
0.18	7507	7270	1.05		
0.21	6282	6184	1.25		
0.23	5576	5662	1.40	K109 R79	4P
0.25	5057	5138	1.55	KF109 R79	4P
0.30	4488	4359	1.75	KA109 R79	4P
0.34	3930	3810	2.00	KAF109 R79	4P
0.39	3342	3358	2.40		
0.44	3028	2977	2.60		
0.51	2636	2599	3.00		
0.28	4959	4669	0.85		
0.32	4449	4082	0.95	K99 R59	4P
0.37	3861	3583	1.10	KF99 R59	4P
0.42	3381	3108	1.25	KA99 R59	4P
0.48	2930	2757	1.45	KAF99 R59	4P
0.55	2635	2391	1.62	K99 R59	4P
0.62	2313	2123	1.80	KF99 R59	4P
0.71	2048	1856	2.10	KA99 R59	4P
0.81	1725	1625	2.40	KAF99 R59	4P
0.42	3371	3107	0.80	K89 R59	4P
0.48	2862	2728	0.90	KF89 R59	4P
0.56	2519	2371	1.50	KA89 R59	4P
				KAF89 R59	4P
0.63	2303	2088	1.15		
0.71	2048	1854	1.30		
0.80	1833	1657	1.45	K89 R59	4P
0.95	1541	1399	1.72	KF89 R59	4P
1.09	1336	1214	1.97	KA89 R59	4P
1.23	1176	1078	2.30	KAF89 R59	4P
1.39	1009	951	2.60		
1.58	872	837	3.00		

输出转速 Output speed r/min	输出扭矩 Output torque N.m	传动比 Ratio i	使用系数 Service factor f_B	机型号 Type	极数 Pole P
0.18Kw					
0.87	1686	1514	0.90		
0.96	1523	1374	1.01		
1.09	1352	1218	1.10		
1.27	1164	1042	1.31		
1.43	1029	924	1.45	K79 R39	4P
1.63	911	815	1.65	KF79 R39	4P
1.89	737	702	2.00	KA79 R39	4P
2.13	657	622	2.30	KAF79 R39	4P
2.40	588	552	2.60		
2.74	519	485	2.90		
3.10	456	428	3.30		
3.62	402	367	3.80		
1.67	911	793	0.90		
1.90	750	697	1.05		
2.17	657	613	1.20	K69 R39	4P
2.45	578	542	1.40	KF69 R39	4P
2.82	529	471	1.50	KA69 R39	4P
3.16	446	420	1.80	KAF69 R39	4P
3.68	402	361	2.00		
4.11	353	323	2.30		
4.76	299	279	2.70		
2.44	578	544	1.00		
2.81	524	473	1.10		
3.15	451	421	1.30	K59 R39	4P
3.67	402	362	1.45	KF59 R39	4P
4.16	353	319	1.65	KA59 R39	4P
4.75	299	280	1.95	KAF59 R39	4P
5.40	265	246	2.20		
6.18	230	215	2.50		
6.92	206	192	2.90		
8.01	178	166	3.30		
3.54	402	375	1.00		
4.06	363	327	1.10		
4.60	319	289	1.20	K49 R39	4P
5.19	274	256	1.45	KF49 R39	4P
5.91	245	225	1.60	KA49 R39	4P
6.71	211	198	1.85	KAF49 R39	4P
7.77	184	171	2.10		
8.69	165	153	2.40		
10.15	144	131	2.70		
6.48	230	205	0.85		
7.34	201	181	1.00	K39 R19	4P
8.31	176	160	1.10	KF39 R19	4P
9.77	148	136	1.35	KA39 R19	4P
10.47	142	127	1.40	KAF39 R19	4P
5.9	272	142.87	3.02		
6.9	235	123.47	3.49	K69	6P
7.2	226	118.68	3.63	KF69	6P
7.7	210	110.40	3.91	KA69	6P
8.2	198	104.13	4.14	KAF69	6P
9.3	174	142.87	4.72	K69	4P
10.8	150	123.47	5.47	KF69	4P
11.2	144	118.68	5.69	KA69	4P
				KAF69	4P
5.7	284	149.14	2.12		
6.1	264	138.79	2.27	K59	6P
7.0	231	121.36	2.60	KF59	6P
7.9	204	107.25	2.94	KA59	6P
8.2	196	103.09	3.06	KAF59	6P
9.2	175	91.90	3.43		

K系列恒功率选型参数表

Constant power model selection parameter form of K series

输出转速 Output speed r/min	输出扭矩 Output torque N.m	传动比 Ratio i	使用系数 Service factor f_B	机型号 Type	极数 Pole P
0.18Kw					
8.9	181	149.14	3.31		
9.6	169	138.79	3.56	K59	4P
11.0	147	121.36	4.07	KF59	4P
12.4	130	107.25	4.60	KA59	4P
12.9	125	103.09	4.79	KAF59	4P
14.5	112	91.90	5.37		
17.6	92	75.74	6.52		
6.7	242	127.29	1.65	K49	6P
7.2	225	118.21	1.78	KF49	6P
8.1	198	104.37	2.02	KA49	6P
9.4	173	90.86	2.32	KAF49	6P
10.0	162	85.12	2.47		
10.4	155	127.29	2.59	K49	4P
11.3	144	118.21	2.79	KF49	4P
12.7	127	104.37	3.15	KA49	4P
14.6	110	90.86	3.62	KAF49	4P
15.6	103	85.12	3.87		
8.0	202	106.31	0.99	K39	6P
8.7	187	98.15	1.07	KF39	6P
10.1	159	83.86	1.25	KA39	6P
11.7	138	72.68	1.45	KAF39	6P
12.5	129	106.31	1.55		
13.6	119	98.15	1.68		
15.9	102	83.86	1.96		
18.3	88	72.68	2.26		
19.6	83	67.94	2.42		
22.6	71	58.73	2.80		
26.7	61	49.90	3.30		
29.9	54	44.55	3.70		
35.0	46	38.05	4.33	K39	4P
37.3	43	35.64	4.62	KF39	4P
44.3	36	30.02	5.48	KA39	4P
49.0	33	27.16	6.06	KAF39	4P
52.4	31	25.39	6.48		
56.9	28	23.38	7.04		
64.5	25	20.63	7.98		
77.4	21	17.19	9.58		
86.6	19	15.35	10.72		
101.4	16	13.11	12.56		
108.3	15	12.28	13.41		
128.6	13	10.34	15.92		
149.3	11	8.91	18.48		
167.1	10	7.96	20.68		
0.25Kw					
0.13	14723	9705	0.86		
0.16	12740	8443	1.00		
0.18	11237	7396	1.11		
0.20	9996	6565	1.30	K129 R79	4P
0.23	8575	5804	1.50	KF129 R79	4P
0.26	7536	5027	1.70	KA129 R79	4P
0.30	6537	4423	1.95	KAF129 R79	4P
0.34	5713	3889	2.20		
0.40	4782	3311	2.70		

输出转速 Output speed r/min	输出扭矩 Output torque N.m	传动比 Ratio i	使用系数 Service factor f_B	机型号 Type	极数 Pole P
0.25Kw					
0.21	9271	6184	0.85		
0.23	8310	5662	0.95		
0.26	7546	5138	1.05		
0.31	6595	4359	1.20	K109 R79	4P
0.35	5762	3810	1.35	KF109 R79	4P
0.40	4959	3358	1.60	KA109 R79	4P
0.45	4459	2977	1.75	KAF109 R79	4P
0.51	3900	2599	2.00		
0.59	3381	2286	2.30		
0.69	2862	1939	2.70		
0.78	2626	1713	3.00	K109 R79	4P
0.86	2381	1554	3.30	KF109 R79	4P
1.01	2048	1336	3.80	KA109 R79	4P
				KAF109 R79	4P
				K99 R59	4P
0.43	4890	3108	0.85	KF99 R59	4P
0.49	4273	2757	1.00	KA99 R59	4P
				KAF99 R59	4P
0.56	3807	2391	1.11		
0.63	3352	2123	1.25		
0.72	2960	1856	1.40	K99 R59	4P
0.83	2528	1625	1.65	KF99 R59	4P
0.94	2195	1430	1.90	KA99 R59	4P
1.07	2009	1261	2.10	KAF99 R59	4P
1.22	1754	1102	2.40		
1.42	1521	946	2.70		
1.59	1356	845	3.10		
0.64	3322	2088	0.80		
0.72	2950	1854	0.90		
0.81	2646	1657	1.00		
0.96	2229	1399	1.16	K89 R59	4P
1.11	1936	1214	1.37	KF89 R59	4P
1.25	1705	1078	1.55	KA89 R59	4P
1.42	1480	951	1.80	KAF89 R59	4P
1.61	1284	837	2.10		
1.86	1117	726	2.40		
2.11	990	638	2.70		
1.29	1678	1042	0.91		
1.46	1490	924	1.00		
1.65	1313	815	1.15		
1.92	1087	702	1.41		
2.17	960	622	1.60		
2.44	862	552	1.75	K79 R39	4P
2.78	755	485	2.00	KF79 R39	4P
3.15	666	428	2.30	KA79 R39	4P
3.67	583	367	2.60	KAF79 R39	4P
4.11	515	328	2.90		
4.65	461	290	3.30		
5.35	392	252	3.90		
6.10	348	221	4.40		
6.92	304	195	5.00		
7.71	270	175	5.70		
2.20	960	613	0.85		
2.49	843	542	0.95		
2.86	760	471	1.05	K69 R39	4P
3.21	652	420	1.25	KF69 R39	4P
3.74	578	361	1.40	KA69 R39	4P
4.18	515	323	1.55	KAF69 R39	4P
4.83	436	279	1.85		
5.48	382	246	2.10		
6.22	338	217	2.40		

K系列恒功率选型参数表

Constant power model selection parameter form of K series

输出转速 Output speed r/min	输出扭矩 Output torque N.m	传动比 Ratio i	使用系数 Service factor f_B	机型号 Type	极数 Pole P
0.25Kw					
3.20	657	421	0.90		
3.72	578	362	1.00		
4.23	510	319	1.15		
4.82	436	280	1.35	K59 R39	4P
5.48	382	246	1.55	KF59 R39	4P
6.27	338	215	1.75	KA59 R39	4P
7.03	299	192	1.95	KAF59 R39	4P
8.13	260	166	2.30		
9.31	225	145	2.60		
10.46	206	129	2.90		
12.16	174	111	3.40		
13.91	153	97	3.80		
4.1	550	158.05	2.82	K79	8P
4.7	479	137.65	3.24	KF79	8P
5.0	449	128.91	3.46	KA79	8P
5.9	383	110.17	4.04	KAF79	8P
4.5	500	189.19	3.10	K79	6P
4.9	462	174.80	3.36	KF79	6P
5.4	417	158.05	3.71	KA79	6P
6.2	363	137.65	4.26	KAF79	6P
5.2	430	123.47	1.91	K69	8P
5.8	384	110.40	2.13	KF69	8P
6.2	362	104.13	2.26	KA69	8P
7.3	307	88.32	2.67	KAF69	8P
5.9	377	142.87	2.17	K69	6P
6.9	326	123.47	2.52	KF69	6P
7.2	313	118.68	2.62	KA69	6P
7.7	291	110.40	2.81	KAF69	6P
8.2	275	104.13	2.98		
9.4	238	142.87	3.45	K69	4P
10.9	205	123.47	3.99	KF69	4P
12.2	184	110.40	4.47	KA69	4P
13.0	173	104.13	4.74	KAF69	4P
5.7	394	149.14	1.52		
7.0	320	121.36	1.87	K59	6P
7.9	283	107.25	2.12	KF59	6P
8.2	272	103.09	2.20	KA59	6P
9.2	243	91.90	2.47	KAF59	6P
11.2	200	75.74	3.00		
9.1	248	149.14	2.42		
11.1	202	121.36	2.97	K59	4P
12.6	178	107.25	3.37	KF59	4P
13.1	171	103.09	3.50	KA59	4P
14.7	153	91.90	3.93	KAF59	4P
17.8	126	75.74	4.77		
6.7	336	127.29	1.19	K49	6P
7.2	312	118.21	1.28	KF49	6P
8.1	276	104.37	1.45	KA49	6P
9.4	240	90.86	1.67	KAF49	6P
10.0	225	85.12	1.78		
10.6	212	127.29	1.89	K49	4P
11.4	197	118.21	2.04	KF49	4P
12.9	174	104.37	2.31	KA49	4P
14.9	151	90.86	2.65	KAF49	4P
15.9	142	85.12	2.83		
10.1	221	83.86	0.90	K39	6P
11.7	192	72.68	1.04	KF39	6P
12.5	179	67.94	1.11	KA39	6P
14.5	155	58.73	1.29	KAF39	6P
17.0	132	49.90	1.52		

输出转速 Output speed r/min	输出扭矩 Output torque N.m	传动比 Ratio i	使用系数 Service factor f_B	机型号 Type	极数 Pole P
0.25Kw					
12.7	177	106.31	1.13		
13.8	163	98.15	1.23		
16.1	139	83.86	1.43		
18.6	121	72.68	1.66		
19.9	113	67.94	1.77		
23.0	98	58.73	2.05		
27.1	83	49.90	2.41		
30.3	74	44.55	2.70		
35.5	63	38.05	3.16	K39	4P
37.9	59	35.64	3.38	KF39	4P
45.0	50	30.02	4.01	KA39	4P
49.7	45	27.16	4.43	KAF39	4P
53.2	42	25.39	4.74		
57.7	39	23.38	5.15		
65.4	34	20.63	5.83		
78.5	29	17.19	7.00		
87.9	26	15.35	7.84		
103.0	22	13.11	9.18		
109.9	20	12.28	9.80		
130.6	17	10.34	11.64		
151.5	15	8.91	13.50		
169.6	13	7.96	15.11		
198.5	11	6.80	17.69		
211.9	11	6.37	18.89		
0.37Kw					
0.18	16081	7396	0.81		
0.20	14210	6565	0.90		
0.23	12348	5804	1.05		
0.26	10780	5027	1.20	K129 R79	4P
0.30	9418	4423	1.35	KF129 R79	4P
0.34	8252	3889	1.55	KA129 R79	4P
0.40	6938	3311	1.85	KAF129 R79	4P
0.70	4153	1907	3.00		
0.77	3783	1739	3.30		
0.87	3322	1541	3.80		
0.35	8252	3810	0.95		
0.40	7154	3358	1.10	K109 R79	4P
0.45	6409	2977	1.20	KF109 R79	4P
0.51	5596	2599	1.40	KA109 R79	4P
0.59	4871	2286	1.60	KAF109 R79	4P
0.69	4126	1939	1.90		
0.78	3757	1713	2.10	K109 R79	4P
0.86	3410	1554	2.30	KF109 R79	4P
1.01	2930	1336	2.70	KA109 R79	4P
1.15	2558	1166	3.10	KAF109 R79	4P
0.63	4763	2123	0.90		
0.72	4185	1856	1.00		
0.83	3597	1625	1.15		
0.94	3136	1430	1.35		
0.94	2842	1261	1.50	K99 R59	4P
1.07	2489	1102	1.70	KF99 R59	4P
1.22	2151	946	1.97	KA99 R59	4P
1.42	1927	845	2.20	KAF99 R59	4P
1.59	1607	743	2.60		
1.81	1421	652	3.00		
2.07	1284	573	3.30		

K系列恒功率选型参数表

Constant power model selection parameter form of K series

输出转速 Output speed r/min	输出扭矩 Output torque N.m	传动比 Ratio i	使用系数 Service factor f_B	机型号 Type	极数 Pole P
0.37Kw					
0.96	3149	1399	0.86		
1.11	2730	1214	0.96		
1.25	2421	1078	1.10		
1.42	2107	951	1.25	K89 R59	4P
1.61	1842	837	1.45	KF89 R59	4P
1.86	1597	726	1.65	KA89 R59	4P
2.11	1411	638	1.85	KAF89 R59	4P
2.40	1235	562	2.20		
2.84	1039	474	2.60		
3.16	931	426	2.80		
3.61	813	373	3.20		
1.65	1852	815	0.80		
1.92	1543	702	0.96		
2.17	1372	622	1.10		
2.44	1225	552	1.25		
2.78	1078	485	1.40		
3.15	951	428	1.60	K79 R39	4P
3.67	823	367	1.85	KF79 R39	4P
4.11	735	328	2.10	KA79 R39	4P
4.65	652	290	2.30	KAF79 R39	4P
5.35	559	252	2.70		
6.10	490	221	3.10		
6.92	436	195	3.50		
7.71	382	175	4.00		
8.76	338	154	4.50		
3.21	931	420	0.85		
3.74	823	361	1.00		
4.18	730	323	1.10		
4.83	617	279	1.30	K69 R39	4P
5.48	544	246	1.50	KF69 R39	4P
6.22	485	217	1.65	KA69 R39	4P
7.06	426	191	1.90	KAF69 R39	4P
8.13	368	166	2.20		
9.37	323	144	2.50		
11.06	274	122	2.90		
4.82	622	280	0.95		
5.48	544	246	1.10		
6.27	480	215	1.20	K59 R39	4P
7.03	426	192	1.40	KF59 R39	4P
8.13	372	166	1.60	KA59 R39	4P
9.31	323	145	1.80	KAF59 R39	4P
10.46	294	129	2.00		
12.16	250	111	2.40		
13.91	221	97	2.70		
3.8	863	174.11	3.13	K89	8P
4.1	820	165.37	3.29	KF89	8P
4.5	744	149.98	3.63	KA89	8P
				KAF89	8P
				K89	6P
4.5	741	197.37	3.64	KF89	6P
5.1	653	174.11	4.13	KA89	6P
				KAF89	6P
4.9	682	137.65	2.27	K79	8P
5.2	639	128.91	2.43	KF79	8P
6.1	546	110.17	2.84	KA79	8P
6.7	494	99.59	3.14	KAF79	8P
5.6	593	158.05	2.61	K79	6P
6.4	517	137.65	3.00	KF79	6P
6.9	484	128.91	3.20	KA79	6P
8.0	413	110.17	3.75	KAF79	6P

输出转速 Output speed r/min	输出扭矩 Output torque N.m	传动比 Ratio i	使用系数 Service factor f_B	机型号 Type	极数 Pole P
0.37Kw					
7.1	465	189.19	3.33	K79	4P
7.7	430	174.80	3.60	KF79	4P
8.5	389	158.05	3.99	KA79	4P
				KAF79	4P
6.1	547	110.40	1.50	K69	8P
6.4	516	104.13	1.59	KF69	8P
7.6	438	88.32	1.87	KA69	8P
				KAF69	8P
7.2	463	123.47	1.77	K69	6P
8.0	414	110.40	1.98	KF69	6P
8.5	391	104.13	2.10	KA69	6P
10.0	331	88.32	2.47	KAF69	6P
9.4	352	142.87	2.33	K69	4P
10.9	304	123.47	2.70	KF69	4P
12.2	272	110.40	3.02	KA69	4P
15.3	217	88.32	3.77	KAF69	4P
17.7	188	76.33	4.37		
7.3	455	121.36	1.32		
8.3	403	107.25	1.49	K59	6P
8.6	387	103.09	1.55	KF59	6P
9.6	345	91.90	1.74	KA59	6P
11.7	284	75.74	2.11	KAF59	6P
12.7	261	69.50	2.30		
9.1	367	149.14	1.64		
11.1	299	121.36	2.01	K59	4P
12.6	264	107.25	2.27	KF59	4P
13.1	254	103.09	2.37	KA59	4P
14.7	226	91.90	2.65	KAF59	4P
17.8	186	75.74	3.22		
19.4	171	69.50	3.51		
8.5	392	104.37	1.02	K49	6P
9.7	341	90.86	1.17	KF49	6P
10.4	319	85.12	1.25	KA49	6P
11.8	282	75.20	1.42	KAF49	6P
10.6	313	127.29	1.28	K49	4P
11.4	291	118.21	1.38	KF49	4P
12.9	257	104.37	1.56	KA49	4P
				KAF49	4P
14.9	224	90.86	1.79		
15.9	209	85.12	1.91	K49	4P
18.0	185	75.20	2.16	KF49	4P
19.3	172	69.84	2.33	KA49	4P
21.3	156	63.30	2.57	KAF49	4P
13.8	241	98.15	0.83		
16.1	206	83.86	0.97		
18.6	179	72.68	1.12		
19.9	167	67.94	1.20		
23.0	144	58.73	1.38		
27.1	123	49.90	1.63		
30.3	110	44.55	1.82	K39	4P
35.5	94	38.05	2.14	KF39	4P
37.9	88	35.64	2.28	KA39	4P
45.0	74	30.02	2.71	KAF39	4P
49.7	67	27.16	2.99		
53.2	62	25.39	3.20		
57.7	58	23.38	3.48		
65.4	51	20.63	3.94		
78.5	42	17.19	4.73		
87.9	38	15.35	5.30		
103.0	32	13.11	6.20		

K系列恒功率选型参数表

Constant power model selection parameter form of K series

输出转速 Output speed r/min	输出扭矩 Output torque N.m	传动比 Ratio i	使用系数 Service factor f_B	机型号 Type	极数 Pole P
0.37Kw					
109.9	30	12.28	6.62		
130.6	25	10.34	7.86	K39	4P
151.5	22	8.91	9.12	KF39	4P
169.6	20	7.96	10.21	KA39	4P
198.5	17	6.80	11.95	KAF39	4P
211.9	16	6.37	12.76		
251.9	13	5.36	15.17		
0.55Kw					
0.08	53900	16978	0.90		
0.09	45276	14272	1.10	K189 R99	4P
0.10	41160	13116	1.20	KH189 R99	4P
0.11	35966	11647	1.35		
0.18	23324	7343	2.10		
0.11	36750	11573	0.85		
0.13	32634	10264	0.95		
0.16	27342	8628	1.15	K169 R99	4P
0.21	20776	6562	1.50	KH169 R99	4P
0.25	16562	5355	1.90		
0.33	12838	4079	2.50		
0.20	21854	6881	0.80	K159 R99	4P
0.25	18816	5391	0.95	KF159 R99	4P
0.34	12642	3979	1.40	KA159 R99	4P
0.45	9682	3051	1.80	KAF159 R99	4P
0.31	14602	4423	0.85		
0.35	12838	3889	1.00		
0.41	10878	3311	1.20		
0.45	9800	3009	1.30	K129 R79	4P
0.52	8418	2607	1.50	KF129 R79	4P
0.72	6424	1907	1.97	KA129 R79	4P
0.79	5859	1739	2.20	KAF129 R79	4P
0.89	5165	1541	2.50		
1.03	4471	1328	2.80		
1.17	3940	1177	3.20		
1.36	3413	1014	3.70		
0.46	9898	2977	0.80	K109 R79	4P
0.53	8653	2599	0.90	KF109 R79	4P
0.60	7566	2286	1.05	KA109 R79	4P
0.47	6409	2939	1.20	KAF109 R79	4P
0.80	5802	1713	1.35		
0.88	5263	1554	1.50		
1.03	4518	1336	1.75	K109 R79	4P
1.18	3949	1166	2.00	KF109 R79	4P
1.34	3391	1030	2.30	KA109 R79	4P
1.52	2950	904	2.70	KAF109 R79	4P
1.75	2648	785	2.90		
1.98	2332	696	3.40		
2.24	2009	615	3.90		
0.96	4841	1430	0.85		
1.09	4351	1261	0.95		
1.25	3793	1102	1.10		
1.45	3294	946	1.26		
1.45	2944	845	1.42	K99 R59	4P
1.63	2499	743	1.70	KF99 R59	4P
1.85	2205	652	1.90	KA99 R59	4P
2.11	1980	573	2.10	KAF99 R59	4P
2.40	1686	504	2.50		
2.73	1450	437	2.90		
3.15	1294	382	3.30		
3.61	1049	305	4.00		

输出转速 Output speed r/min	输出扭矩 Output torque N.m	传动比 Ratio i	使用系数 Service factor f_B	机型号 Type	极数 Pole P
0.55Kw					
1.45	3234	951	0.80		
1.64	2832	837	0.95		
1.90	2460	726	1.10		
2.16	2176	638	1.20	K89 R59	4P
2.45	1901	562	1.40	KF89 R59	4P
2.91	1607	474	1.65	KA89 R59	4P
3.23	1441	426	1.85	KAF89 R59	4P
3.70	1264	373	2.10		
4.18	1107	330	2.40		
4.69	990	294	2.70		
5.52	853	250	3.10		
5.84	804	236	3.30		
6.86	681	201	3.90		
2.84	1656	485	0.90		
3.22	1460	428	1.05		
3.76	1264	367	1.20		
4.20	1127	328	1.35	K79 R39	4P
4.75	1000	290	1.50	KF79 R39	4P
5.47	862	252	1.75	KA79 R39	4P
6.24	755	221	2.00	KAF79 R39	4P
7.07	666	195	2.30		
7.88	593	175	2.60		
8.96	524	154	2.90		
4.94	951	279	0.85		
5.61	833	246	0.95		
6.35	745	217	1.10	K69 R39	4P
7.22	657	191	1.25	KF69 R39	4P
8.31	564	166	1.40	KA69 R39	4P
9.58	495	144	1.60	KAF69 R39	4P
11.31	421	122	1.90		
7.18	657	192	0.90		
8.31	568	166	1.05	K59 R39	4P
9.51	500	145	1.20	KF59 R39	4P
10.69	446	129	1.30	KA59 R39	4P
12.43	382	111	1.55	KAF59 R39	4P
14.22	333	97	1.75		
3.8	1283	174.11	2.10	K89	8P
4.1	1219	165.37	2.22	KF89	8P
4.5	1105	149.98	2.44	KA89	8P
				KAF89	8P
4.5	1101	197.37	2.45	K89	6P
5.1	971	174.11	2.78	KF89	6P
5.4	923	165.37	2.93	KA89	6P
5.9	837	149.98	3.23	KAF89	6P
4.9	1014	137.65	1.53	K79	8P
5.2	950	128.91	1.63	KF79	8P
6.1	812	110.17	1.91	KA79	8P
6.7	734	99.59	2.11	KAF79	8P
5.6	882	158.05	1.76	K79	6P
6.4	768	137.65	2.02	KF79	6P
6.9	719	128.91	2.16	KA79	6P
8.0	615	110.17	2.52	KAF79	6P
8.7	565	158.05	2.74		
10.0	492	137.65	3.15	K79	4P
10.7	461	128.91	3.36	KF79	4P
12.5	394	110.17	3.93	KA79	4P
13.9	356	99.59	4.35	KAF79	4P

K系列恒功率选型参数表

Constant power model selection parameter form of K series

输出转速 Output speed r/min	输出扭矩 Output torque N.m	传动比 Ratio i	使用系数 Service factor f_B	机型号 Type	极数 Pole P
0.55Kw					
7.2	689	123.47	1.19		
8.0	616	110.40	1.33	K69	6P
8.5	581	104.13	1.41	KF69	6P
10.0	493	88.32	1.66	KA69	6P
11.6	426	76.33	1.93	KAF69	6P
11.2	442	123.47	1.86	K69	4P
12.5	395	110.40	2.08	KF69	4P
15.6	316	88.32	2.60	KA69	4P
18.1	273	76.33	3.00	KAF69	4P
8.3	598	107.25	1.00		
8.6	575	103.09	1.04	K59	6P
9.6	513	91.90	1.17	KF59	6P
11.7	423	75.74	1.42	KA59	6P
12.7	388	69.50	1.55	KAF59	6P
14.3	345	61.87	1.74		
15.7	314	56.32	1.91		
11.4	434	121.36	1.38		
12.9	384	107.25	1.56		
13.4	369	103.09	1.63	K59	4P
15.0	329	91.90	1.82	KF59	4P
18.2	271	75.74	2.21	KA59	4P
19.9	249	69.50	2.41	KAF59	4P
22.3	221	61.87	2.71		
24.5	202	56.32	2.98		
13.2	373	104.37	1.07		
15.2	325	90.86	1.23		
16.2	305	85.12	1.31	K49	4P
18.4	269	75.20	1.49	KF49	4P
19.8	250	69.84	1.60	KA49	4P
21.8	226	63.30	1.77	KAF49	4P
24.3	203	56.83	1.97		
28.2	175	48.95	2.28		
30.0	165	46.04	2.43		
23.5	210	58.73	0.95		
27.7	179	49.90	1.12		
31.0	159	44.55	1.25		
36.3	136	38.05	1.47		
38.7	128	35.64	1.57		
46.0	107	30.02	1.86		
50.8	97	27.16	2.06		
54.4	91	25.39	2.20		
59.0	84	23.38	2.39		
66.9	74	20.63	2.71	K39	4P
80.3	62	17.19	3.25	KF39	4P
89.9	55	15.35	3.64	KA39	4P
105.3	47	13.11	4.26	KAF39	4P
112.4	44	12.28	4.55		
133.5	37	10.34	5.41		
154.9	32	8.91	6.27		
173.4	28	7.96	7.02		
202.9	24	6.80	8.22		
216.6	23	6.37	8.78		
257.5	19	5.36	10.43		

输出转速 Output speed r/min	输出扭矩 Output torque N.m	传动比 Ratio i	使用系数 Service factor f_B	机型号 Type	极数 Pole P
0.75Kw					
0.10	56840	13116	0.85		
0.11	49882	11647	1.00	K189 R99	4P
0.18	32046	7343	1.55	KH189 R99	4P
0.20	29302	6747	1.65		
0.23	25676	5991	1.90		
0.16	37730	8628	0.85		
0.21	28714	6562	1.10	K169 R99	4P
0.25	22932	5355	1.35	KH169 R99	4P
0.33	17738	4079	1.75		
0.40	14798	3376	2.10		
0.34	17346	3979	1.00	K159 R99	4P
0.45	13328	3051	1.30	KF159 R99	4P
0.83	7340	1659	2.40	KA159 R99	4P
1.01	5919	1365	3.00	KAF159 R99	4P
0.41	14798	3311	0.85		
0.45	13426	3009	0.95		
0.52	11564	2607	1.10		
0.72	8743	1907	1.46	K129 R79	4P
0.79	7973	1739	1.62	KF129 R79	4P
0.89	7036	1541	1.80	KA129 R79	4P
1.03	6090	1328	2.10	KAF129 R79	4P
1.17	5370	1177	2.40		
1.36	4644	1014	2.70		
1.53	4160	899	3.10		
0.80	7879	1713	1.00		
0.88	7154	1554	1.10		
1.03	6145	1336	1.30	K109 R79	4P
1.18	5361	1166	1.45	KF109 R79	4P
1.34	4645	1030	1.70	KA109 R79	4P
1.52	4047	904	1.95	KAF109 R79	4P
1.75	3599	785	2.20		
1.98	3175	696	2.50		
2.24	2754	615	2.80		
1.25	5135	1102	0.80		
1.45	4456	946	0.96		
1.63	3981	845	1.06		
1.85	3401	743	1.25		
1.85	2989	652	1.40	K99 R59	4P
2.11	2685	573	1.55	KF99 R59	4P
2.40	2303	504	1.85	KA99 R59	4P
2.73	1980	437	2.10	KAF99 R59	4P
3.15	1754	382	2.40		
3.61	1421	305	3.00		
4.52	1196	258	3.50		
5.34	1078	232	3.90		
5.94	921	199	4.60		
1.90	3342	726	0.80		
2.16	2950	638	0.90		
2.45	2587	562	1.00		
2.91	2176	474	1.20	K89 R59	4P
3.23	1960	426	1.35	KF89 R59	4P
3.70	1725	373	1.55	KA89 R59	4P
4.18	1509	330	1.75	KAF89 R59	4P
4.69	1343	294	1.95		
5.52	1166	250	2.30		
5.84	1098	236	2.40		
6.86	931	201	2.90		

K系列恒功率选型参数表

Constant power model selection parameter form of K series

输出转速 Output speed r/min	输出扭矩 Output torque N.m	传动比 Ratio i	使用系数 Service factor f_B	机型号 Type	极数 Pole P
0.75Kw					
3.76	1705	367	0.90		
4.20	1519	328	1.00	K79 R39	4P
4.75	1352	290	1.15	KF79 R39	4P
5.47	1166	252	1.30	KA79 R39	4P
6.24	1019	221	1.50	KAF79 R39	4P
3.8	1793	181.07	2.40	K99	8P
4.4	1517	153.21	2.83	KF99	8P
4.8	1389	140.28	3.10	KA99	8P
				KAF99	8P
4.5	1485	149.98	1.82	K89	8P
5.4	1257	126.91	2.15	KF89	8P
5.9	1147	115.82	2.35	KA89	8P
6.6	1017	102.71	2.66	KAF89	8P
5.2	1288	174.11	2.10	K89	6P
5.5	1224	165.37	2.21	KF89	6P
6.1	1110	149.98	2.43	KA89	6P
7.2	939	126.91	2.88	KAF89	6P
7.0	963	197.37	2.80	K89	4P
7.9	849	174.11	3.18	KF89	4P
8.3	807	165.37	3.35	KA89	4P
9.2	732	149.98	3.69	KAF89	4P
6.6	1018	137.65	1.52		
7.1	954	128.91	1.63	K79	6P
8.3	815	110.17	1.90	KF79	6P
9.1	737	99.59	2.10	KA79	6P
10.0	675	91.29	2.29	KAF79	6P
8.7	771	158.05	2.01	K79	4P
10.0	672	137.65	2.31	KF79	4P
10.7	629	128.91	2.46	KA79	4P
12.5	537	110.17	2.88	KAF79	4P
13.9	486	99.59	3.19		
11.2	602	123.47	1.36		
12.5	539	110.40	1.52	K69	4P
15.6	431	88.32	1.90	KF69	4P
18.1	372	76.33	2.20	KA69	4P
20.0	336	68.91	2.44	KAF69	4P
22.8	296	60.62	2.77		
24.1	279	57.24	2.94		
11.4	592	121.36	1.01		
12.9	523	107.25	1.15		
13.4	503	103.09	1.19		
15.0	448	91.90	1.34	K59	4P
18.2	370	75.74	1.62	KF59	4P
19.9	339	69.50	1.77	KA59	4P
22.3	302	61.87	1.99	KAF59	4P
24.5	275	56.32	2.18		
27.7	243	49.79	2.47		
31.0	217	44.50	2.76		
18.4	367	75.20	1.09		
19.8	341	69.84	1.17		
21.8	309	63.30	1.30	K49	4P
24.3	277	56.83	1.44	KF49	4P
28.2	239	48.95	1.67	KA49	4P
30.0	225	46.04	1.78	KAF49	4P
34.8	193	39.61	2.07		
39.0	173	35.39	2.32		
44.1	153	31.27	2.62		

输出转速 Output speed r/min	输出扭矩 Output torque N.m	传动比 Ratio i	使用系数 Service factor f_B	机型号 Type	极数 Pole P
0.75Kw					
31.0	217	44.55	0.92		
36.3	186	38.05	1.08		
38.7	174	35.64	1.15		
46.0	146	30.02	1.37		
50.8	133	27.16	1.51		
54.4	124	25.39	1.61		
59.0	114	23.38	1.75	K39	4P
66.9	101	20.63	1.99	KF39	4P
80.3	84	17.19	2.38	KA39	4P
89.9	75	15.35	2.67	KAF39	4P
105.3	64	13.11	3.13		
112.4	60	12.28	3.34		
133.5	50	10.34	3.96		
154.9	43	8.91	4.60		
173.4	39	7.96	5.15		
202.9	33	6.80	6.03		
216.6	31	6.37	6.44		
257.5	26	5.36	7.65		
1.1Kw					
0.14	58506	9363	0.85		
0.17	50078	8126	1.00		
0.18	47432	7343	1.05	K189 R99	4P
0.20	43316	6747	1.15	KH189 R99	4P
0.23	38220	5991	1.30		
0.25	33810	5358	1.45		
0.28	30086	4817	1.65		
0.31	27342	4370	1.80		
0.26	34104	5355	0.90		
0.29	30184	4788	1.05		
0.34	26166	4079	1.20		
0.41	21854	3376	1.45	K169 R99	4P
0.50	17542	2755	1.80	KH169 R99	4P
0.63	14308	2182	2.20		
0.81	11074	1704	2.80		
0.98	9202	1408	3.40		
1.07	8428	1296	3.70		
0.39	22246	3516	0.80		
0.45	19698	3051	0.90		
0.53	16366	2610	1.10		
0.59	14504	2322	1.20	K159 R99	4P
0.83	10878	1659	1.65	KF159 R99	4P
1.01	8800	1365	2.00	KA159 R99	4P
1.13	7850	1229	2.30	KAF159 R99	4P
1.27	6987	1093	2.50		
1.47	6027	942	2.90		
1.62	5400	854	3.30		
0.72	12808	1907	1.01		
0.79	11640	1739	1.11		
0.90	10290	1541	1.25		
1.04	8893	1328	1.41		
1.18	7860	1177	1.60	K129 R79	4P
1.37	6796	1014	1.87	KF129 R79	4P
1.54	6007	899	2.10	KA129 R79	4P
1.75	5147	790	2.50	KAF129 R79	4P
1.97	4684	704	2.70		
2.27	4028	610	3.20		
2.53	3636	549	3.50		
2.91	3126	477	4.10		

K系列恒功率选型参数表

Constant power model selection parameter form of K series

输出转速 Output speed r/min	输出扭矩 Output torque N.m	传动比 Ratio i	使用系数 Service factor f_B	机型号 Type	极数 Pole P
1.1Kw					
1.19	7830	1166	1.00		
1.35	6821	1030	1.15		
1.53	5958	904	1.30		
1.77	5258	785	1.52	K109 R79	4P
1.99	4645	696	1.70	KF109 R79	4P
2.26	4057	615	1.95	KA109 R79	4P
2.66	3440	522	2.30	KAF109 R79	4P
3.01	3028	461	2.60		
3.40	2666	408	2.90		
3.81	2421	364	3.20		
4.37	2117	318	3.70		
1.87	4969	743	0.85		
2.13	4371	652	0.95		
2.42	3910	573	1.10	K99 R59	4P
2.75	3361	504	1.25	KF99 R59	4P
2.75	2911	437	1.45	KA99 R59	4P
3.18	2568	382	1.65	KAF99 R59	4P
3.63	2274	342	1.85		
2.93	3185	474	0.85		
3.26	2862	426	0.90		
3.72	2519	373	1.05	K89 R59	4P
4.21	2205	330	1.20	KF89 R59	4P
4.72	1970	294	1.35	KA89 R59	4P
5.56	1695	250	1.55	KAF89 R59	4P
5.89	1597	236	1.65		
6.91	1362	201	1.95		
3.8	2629	181.07	1.64	K99	8P
4.4	2225	153.21	1.93	KF99	8P
4.8	2037	140.28	2.11	KA99	8P
5.5	1804	124.25	2.38	KAF99	8P
5.0	1965	181.07	2.19	K99	6P
5.9	1663	153.21	2.59	KF99	6P
6.5	1522	140.28	2.82	KA99	6P
7.3	1348	124.25	3.19	KAF99	6P
7.7	1286	181.07	3.34	K99	4P
9.1	1088	153.21	3.95	KF99	4P
9.9	997	140.28	4.31	KA99	4P
11.2	883	124.25	4.87	KAF99	4P
5.2	1889	174.11	1.43		
5.5	1794	165.37	1.50	K89	6P
6.1	1627	149.98	1.66	KF89	6P
7.2	1377	126.91	1.96	KA89	6P
7.9	1257	115.82	2.15	KAF89	6P
8.0	1237	174.11	2.18		
8.4	1175	165.37	2.30	K89	4P
9.3	1065	149.98	2.53	KF89	4P
11.0	902	126.91	2.99	KA89	4P
12.0	823	115.82	3.28	KAF89	4P
6.6	1494	137.65	1.04	K79	6P
7.1	1399	128.91	1.11	KF79	6P
8.3	1195	110.17	1.30	KA79	6P
9.1	1081	99.59	1.43	KAF79	6P
10.1	978	137.65	1.59		
10.8	916	128.91	1.69		
12.6	783	110.17	1.98	K79	4P
14.0	707	99.59	2.19	KF79	4P
15.2	649	91.29	2.39	KA79	4P
17.4	569	80.11	2.72	KAF79	4P
18.3	539	75.92	2.87		

输出转速 Output speed r/min	输出扭矩 Output torque N.m	传动比 Ratio i	使用系数 Service factor f_B	机型号 Type	极数 Pole P
1.1Kw					
12.6	784	110.40	1.05		
15.7	627	88.32	1.31		
18.2	542	76.33	1.51		
20.2	490	68.91	1.68	K69	4P
22.9	431	60.62	1.90	KF69	4P
24.3	407	57.24	2.02	KA69	4P
28.5	346	48.74	2.37	KAF69	4P
31.4	315	44.30	2.61		
36.2	273	38.37	3.01		
15.1	653	91.90	0.92		
18.4	538	75.74	1.12		
20.0	494	69.50	1.22		
22.5	440	61.87	1.37		
24.7	400	56.32	1.50		
27.9	354	49.79	1.70		
31.2	316	44.50	1.90		
36.0	275	38.66	2.18		
38.5	256	36.07	2.34		
45.3	218	30.67	2.75	K59	4P
50.4	196	27.60	3.06	KF59	4P
57.1	173	24.35	3.47	KA59	4P
60.4	163	23.00	3.67	KAF59	4P
71.0	139	19.57	4.32		
78.1	126	17.80	4.74		
90.3	109	15.40	5.48		
103.7	95	13.41	6.30		
116.8	85	11.90	7.10		
123.8	80	11.23	7.52		
145.4	68	9.56	8.83		
160.0	62	8.69	9.72		
184.6	53	7.53	11.22		
212.2	47	6.55	12.89		
24.5	404	56.83	0.99		
28.4	348	48.95	1.15		
30.2	327	46.04	1.22		
35.1	281	39.61	1.42	K49	4P
39.3	251	35.39	1.59	KF49	4P
44.5	222	31.27	1.80	KA49	4P
48.1	205	28.88	1.95	KAF49	4P
53.1	186	26.18	2.15		
71.0	139	19.58	2.88		
46.3	213	30.02	0.94		
51.2	193	27.16	1.04		
54.7	180	25.39	1.11		
59.5	166	23.38	1.20		
67.4	147	20.63	1.36		
80.9	122	17.19	1.64		
90.6	109	15.35	1.83		
106.0	93	13.11	2.15	K39	4P
113.2	87	12.28	2.29	KF39	4P
134.4	73	10.34	2.72	KA39	4P
156.0	63	8.91	3.16	KAF39	4P
174.6	57	7.96	3.54		
204.4	48	6.80	4.14		
218.2	45	6.37	4.42		
259.3	38	5.36	5.25		

K系列恒功率选型参数表

Constant power model selection parameter form of K series

输出转速 Output speed r/min	输出扭矩 Output torque N.m	传动比 Ratio i	使用系数 Service factor f_B	机型号 Type	极数 Pole P
1.5Kw					
0.20	59584	6747	0.80		
0.23	52528	5991	0.95	K189 R99	4P
0.25	46648	5358	1.05	KH189 R99	4P
0.28	41650	4817	1.20		
0.31	37828	4370	1.30		
0.38	32438	3609	1.50		
0.45	27440	3062	1.80	K189 R99	4P
0.55	22344	2519	2.20	KH189 R99	4P
0.61	19992	2268	2.50		
0.34	35966	4079	0.85		
0.41	29890	3376	1.05		
0.50	24206	2755	1.30	K169 R99	4P
0.63	19600	2182	1.60	KH169 R99	4P
0.81	15190	1704	2.10		
0.98	12642	1408	2.50		
1.07	11564	1296	2.70		
0.59	20090	2322	0.90		
0.83	14896	1659	1.20		
1.01	12152	1365	1.45		
1.13	10878	1229	1.65	K159 R99	4P
1.27	9643	1093	1.85	KF159 R99	4P
1.47	8310	942	2.10	KA159 R99	4P
1.62	7477	854	2.40	KAF159 R99	4P
2.45	4910	567	3.60		
2.75	4371	504	4.00		
2.59	4733	536	2.70	K129 R89	4P
3.32	3724	418	3.40	KF129 R89	4P
3.78	3283	367	3.90	KA129 R89	4P
				KAF129 R89	4P
0.79	15907	1739	0.81		
0.90	14014	1541	0.90		
1.04	12122	1328	1.06		
1.18	10682	1177	1.20		
1.37	9259	1014	1.36	K129 R79	4P
1.54	8193	899	1.55	KF129 R79	4P
1.75	7095	790	1.80	KA129 R79	4P
1.97	6390	704	2.00	KAF129 R79	4P
2.27	5508	610	2.30		
2.53	4978	549	2.60		
2.91	4283	477	3.00		
3.32	3793	418	3.40		
1.35	9330	1030	0.85		
1.53	8154	904	0.95		
1.77	7169	785	1.11		
1.99	6341	696	1.25	K109 R79	4P
2.26	5557	615	1.40	KF109 R79	4P
2.66	4714	522	1.65	KA109 R79	4P
3.01	4145	461	1.90	KAF109 R79	4P
3.40	3665	408	2.10		
3.81	3303	364	2.40		
4.37	2881	318	2.70		
2.42	5312	573	0.80		
2.75	4586	504	0.90		
3.18	3969	437	1.05	K99 R59	4P
3.63	3499	382	1.20	KF99 R59	4P
3.63	3097	342	1.35	KA99 R59	4P
4.06	2822	305	1.50	KAF99 R59	4P
4.55	2381	258	1.75		
5.38	2146	232	1.95		
5.99	1833	199	2.30		

输出转速 Output speed r/min	输出扭矩 Output torque N.m	传动比 Ratio i	使用系数 Service factor f_B	机型号 Type	极数 Pole P
1.5Kw					
4.21	3009	330	0.90		
4.72	2695	294	1.00	K89 R59	4P
5.56	2313	250	1.15	KF89 R59	4P
5.89	2185	236	1.20	KA89 R59	4P
6.91	1852	201	1.45	KAF89 R59	4P
7.59	1686	183	1.55		
4.8	2805	143.72	2.85	K109	8P
5.8	2326	119.21	3.44	KF109	8P
6.1	2209	113.18	3.62	KA109	8P
				KAF109	8P
4.5	2990	153.21	1.44	K99	8P
4.9	2738	140.28	1.57	KF99	8P
5.6	2425	124.25	1.77	KA99	8P
				KAF99	8P
5.1	2650	181.07	1.62	K99	6P
6.0	2242	153.21	1.92	KF99	6P
6.6	2053	140.28	2.09	KA99	6P
7.4	1819	124.25	2.36	KAF99	6P
7.7	1754	181.07	2.45	K99	4P
9.1	1484	153.21	2.90	KF99	4P
9.9	1359	140.28	3.16	KA99	4P
11.2	1204	124.25	3.57	KAF99	4P
6.1	2195	149.98	1.23	K89	6P
7.2	1858	126.91	1.45	KF89	6P
7.9	1695	115.82	1.59	KA89	6P
9.0	1503	102.71	1.80	KAF89	6P
8.0	1687	174.11	1.60		
8.4	1602	165.37	1.69	K89	4P
9.3	1453	149.98	1.86	KF89	4P
11.0	1229	126.91	2.20	KA89	4P
12.0	1122	115.82	2.41	KAF89	4P
13.5	995	102.71	2.71		
15.7	855	88.28	3.16		
8.4	1612	110.17	0.96	K79	6P
9.2	1458	99.59	1.06	KF79	6P
10.1	1336	91.29	1.16	KA79	6P
11.5	1173	80.11	1.32	KAF79	6P
10.1	1333	137.65	1.16		
10.8	1249	128.91	1.24		
12.6	1067	110.17	1.45		
14.0	965	99.59	1.61		
15.2	884	91.29	1.75	K79	4P
17.4	776	80.11	2.00	KF79	4P
18.3	735	75.92	2.11	KA79	4P
20.9	644	66.45	2.41	KAF79	4P
23.2	580	59.86	2.67		
26.5	509	52.52	3.05		
30.0	449	46.34	3.45		
33.8	398	41.08	3.89		
15.7	856	88.32	0.96		
18.2	739	76.33	1.11		
20.2	668	68.91	1.23		
22.9	587	60.62	1.40	K69	4P
24.3	555	57.24	1.48	KF69	4P
28.5	472	48.74	1.74	KA69	4P
31.4	429	44.30	1.91	KAF69	4P
36.2	372	38.37	2.21		
38.8	347	35.78	2.37		

K系列恒功率选型参数表

Constant power model selection parameter form of K series

输出转速 Output speed r/min	输出扭矩 Output torque N.m	传动比 Ratio i	使用系数 Service factor f_B	机型号 Type	极数 Pole P
1.5Kw					
47.1	286	29.52	2.87	K69	4P
49.9	270	27.84	3.04	KF69	4P
59.1	228	23.53	3.60	KA69	4P
				KAF69	4P
22.5	599	61.87	1.00		
24.7	546	56.32	1.10		
27.9	482	49.79	1.24		
31.2	431	44.50	1.39	K59	4P
36.0	375	38.66	1.60	KF59	4P
38.5	349	36.07	1.72	KA59	4P
45.3	297	30.67	2.02	KAF59	4P
50.4	267	27.60	2.24		
57.1	236	24.35	2.54		
60.4	223	23.00	2.69		
71.0	190	19.57	3.16		
35.1	384	39.61	1.04		
39.3	343	35.39	1.17		
44.5	303	31.27	1.32		
48.1	280	28.88	1.43	K49	4P
53.1	254	26.18	1.58	KF49	4P
71.0	190	19.58	2.11	KA49	4P
82.4	163	16.86	2.45	KAF49	4P
87.6	154	15.86	2.60		
101.8	132	13.65	3.02		
114.0	118	12.19	3.39		
118.1	114	11.77	3.51		
59.5	226	23.38	0.88		
67.4	200	20.63	1.00		
80.9	167	17.19	1.20		
90.6	149	15.35	1.34	K39	4P
106.0	127	13.11	1.57	KF39	4P
113.2	119	12.28	1.68	KA39	4P
134.4	100	10.34	2.00	KAF39	4P
156.0	86	8.91	2.32		
174.6	77	7.96	2.59		
204.4	66	6.80	3.04		
218.2	62	6.37	3.24		
259.3	52	5.36	3.85		
2.2Kw					
0.32	56546	4370	0.85	K189 R99	4P
0.50	35672	2818	1.40	KH189 R99	4P
0.39	48020	3609	1.00		
0.46	40768	3062	1.20		
0.56	33320	2519	1.45	K189 R99	4P
0.62	29792	2268	1.65	KH189 R99	4P
0.68	26852	2054	1.80		
0.77	23716	1821	2.10		
0.87	20972	1605	2.30		
0.51	35966	2755	0.85		
0.62	28910	2263	1.10		
0.64	29008	2182	1.10		
0.82	22638	1704	1.40	K169 R99	4P
1.00	18718	1408	1.65	KH169 R99	4P
1.08	17150	1296	1.80		
1.28	14308	1101	2.20		
1.49	12348	944	2.50		

输出转速 Output speed r/min	输出扭矩 Output torque N.m	传动比 Ratio i	使用系数 Service factor f_B	机型号 Type	极数 Pole P
2.2Kw					
0.85	22050	1659	0.80		
1.03	18032	1365	1.00	K159 R99	4P
1.14	16170	1229	1.10	KF159 R99	4P
1.29	14406	1093	1.25	KA159 R99	4P
1.49	12446	942	1.40	KAF159 R99	4P
1.65	11172	854	1.60		
1.86	9682	756	1.80		
2.63	7056	536	1.80	K129 R89	4P
2.98	6174	473	2.10	KF129 R89	4P
3.37	5557	418	2.30	KA129 R89	4P
3.84	4871	367	2.60	KAF129 R89	4P
4.27	4371	330	2.90		
1.39	13670	1014	0.91		
1.56	12054	899	1.05		
1.78	10486	790	1.20	K129 R79	4P
2.00	9447	704	1.35	KF129 R79	4P
2.31	8163	610	1.55	KA129 R79	4P
2.56	7360	549	1.75	KAF129 R79	4P
2.95	6360	477	2.00		
3.37	5606	418	2.30		
2.29	8222	615	0.95		
2.70	6978	522	1.10		
3.05	6145	461	1.30	K109 R79	4P
3.45	5429	408	1.45	KF109 R79	4P
3.87	4880	364	1.60	KA109 R79	4P
4.43	4263	318	1.85	KAF109 R79	4P
4.93	3832	286	2.00		
5.61	3361	251	2.30		
3.69	5155	382	0.80		
4.12	4586	342	0.90	K99 R59	4P
4.62	4155	305	1.00	KF99 R59	4P
5.46	3508	258	1.20	KA99 R59	4P
6.07	3156	232	1.35	KAF99 R59	4P
7.08	2705	199	1.55		
4.9	3998	143.72	2.00	K109	8P
6.0	3316	119.21	2.41	KF109	8P
6.3	3148	113.18	2.54	KA109	8P
7.1	2800	100.67	2.86	KAF109	8P
6.1	3219	153.21	1.34	K99	6P
6.7	2947	140.28	1.46	KF99	6P
7.6	2610	124.25	1.65	KA99	6P
9.2	2148	102.26	2.00	KAF99	6P
7.8	2536	181.07	1.70		
9.2	2146	153.21	2.00	K99	4P
10.1	1965	140.28	2.19	KF99	4P
11.3	1740	124.25	2.47	KA99	4P
13.8	1432	102.26	3.00	KAF99	4P
14.6	1356	96.80	3.17		
9.4	2101	149.98	1.29		
11.1	1778	126.91	1.52		
12.2	1622	115.82	1.66	K89	4P
13.7	1439	102.71	1.88	KF89	4P
16.0	1237	88.28	2.18	KA89	4P
17.8	1111	79.34	2.43	KAF89	4P
20.0	987	70.46	2.74		
22.4	882	63.00	3.06		
12.8	1543	110.17	1.00		
14.2	1395	99.59	1.11	K79	4P
15.4	1279	91.29	1.21	KF79	4P
17.6	1122	80.11	1.38	KA79	4P
18.6	1063	75.92	1.46	KAF79	4P

K系列恒功率选型参数表

Constant power model selection parameter form of K series

输出转速 Output speed r/min	输出扭矩 Output torque N.m	传动比 Ratio i	使用系数 Service factor f_B	机型号 Type	极数 Pole P
2.2Kw					
21.2	931	66.45	1.67		
23.6	838	59.86	1.85		
26.8	736	52.52	2.11	K79	4P
30.4	649	46.34	2.39	KF79	4P
34.3	575	41.08	2.69	KA79	4P
40.2	491	35.07	3.16	KAF79	4P
42.9	460	32.87	3.37		
48.4	408	29.11	3.80		
55.2	358	25.54	4.33		
23.3	849	60.62	0.97		
24.6	802	57.24	1.02		
28.9	683	48.74	1.20		
31.8	620	44.30	1.32		
36.7	537	38.37	1.53		
39.4	501	35.78	1.64		
47.8	413	29.52	1.98		
50.6	390	27.84	2.10	K69	4P
59.9	330	23.53	2.49	KF69	4P
63.0	313	22.38	2.62	KA69	4P
74.5	265	18.92	3.09	KAF69	4P
80.0	247	17.62	3.32		
92.0	215	15.33	3.82		
108.5	182	13.00	4.50		
114.0	173	12.37	4.73		
134.9	146	10.45	5.60		
144.8	136	9.74	6.01		
166.5	119	8.47	6.91		
178.3	111	7.91	7.40		
31.7	623	44.50	0.96		
36.5	541	38.66	1.11		
39.1	505	36.07	1.19		
46.0	430	30.67	1.40		
51.1	387	27.60	1.55	K59	4P
57.9	341	24.35	1.76	KF59	4P
61.3	322	23.00	1.86	KA59	4P
72.0	274	19.57	2.19	KAF59	4P
79.2	249	17.80	2.41		
91.6	216	15.40	2.78		
105.1	188	13.41	3.19		
118.5	167	11.90	3.60		
125.6	157	11.23	3.81		
53.9	367	26.18	1.09		
72.0	274	19.58	1.46		
83.6	236	16.86	1.69	K49	4P
88.9	222	15.86	1.80	KF49	4P
103.3	191	13.65	2.09	KA49	4P
115.7	171	12.19	2.34	KAF49	4P
119.8	165	11.77	2.43		
133.5	148	10.56	2.70		
154.9	127	9.10	3.14		
107.6	184	13.11	1.09		
114.8	172	12.28	1.16		
136.4	145	10.34	1.38	K39	4P
158.2	125	8.91	1.60	KF39	4P
177.1	111	7.96	1.79	KA39	4P
207.4	95	6.80	2.10	KAF39	4P
221.4	89	6.37	2.24		
263.1	75	5.36	2.66		

输出转速 Output speed r/min	输出扭矩 Output torque N.m	传动比 Ratio i	使用系数 Service factor f_B	机型号 Type	极数 Pole P
3Kw					
0.50	49784	2818	1.00	K189 R99	4P
				KH189 R99	4P
0.46	56350	3062	0.85		
0.56	46158	2519	1.05		
0.62	41356	2268	1.20		
0.68	37338	2054	1.30	K189 R99	4P
0.77	32928	1821	1.50	KH189 R99	4P
0.87	29204	1605	1.70		
1.01	24990	1395	1.95		
1.17	21658	1196	2.30		
0.82	31262	1704	1.00		
1.00	25872	1408	1.20		
1.08	23814	1296	1.30	K169 R99	4P
1.28	19894	1101	1.55	KH169 R99	4P
1.49	17150	944	1.85		
1.67	15092	843	2.10		
1.86	13622	757	2.30		
1.14	22442	1229	0.80		
1.29	19992	1093	0.90	K159 R99	4P
1.49	17248	942	1.05	KF159 R99	4P
1.65	15484	854	1.15	KA159 R99	4P
1.86	13524	756	1.30	KAF159 R99	4P
2.48	10290	567	1.70		
2.79	9124	504	1.95		
2.63	9780	536	1.30		
2.98	8585	473	1.50	K129 R89	4P
3.37	7713	418	1.65	KF129 R89	4P
3.84	6742	367	1.90	KA129 R89	4P
4.27	6047	330	2.10	KAF129 R89	4P
4.91	5194	287	2.50		
1.78	14504	790	0.90		
2.00	13034	704	1.00	K129 R79	4P
2.31	11270	610	1.15	KF129 R79	4P
2.56	10192	549	1.25	KA129 R79	4P
2.95	8791	477	1.45	KAF129 R79	4P
3.37	7742	418	1.65		
3.05	8487	461	0.90		
3.45	7507	408	1.05		
3.87	6733	364	1.15		
4.43	5880	318	1.35	K109 R79	4P
4.93	5292	286	1.50	KF109 R79	4P
5.61	4635	251	1.70	KA109 R79	4P
6.35	4087	222	1.90	KAF109 R79	4P
7.19	3616	196	2.20		
8.10	3234	174	2.20		
9.15	2862	154	2.50		
10.07	2597	140	2.70		
5.46	4831	258	0.85	K99 R59	4P
6.07	4351	232	0.95	KF99 R59	4P
7.08	3734	199	1.15	KA99 R59	4P
				KAF99 R59	4P
4.9	5451	143.72	1.47	K109	8P
6.0	4522	119.21	1.77	KF109	8P
6.3	4293	113.18	1.86	KA109	8P
7.1	3819	100.67	2.10	KAF109	8P
7.8	3447	90.88	2.32		
6.7	4032	143.72	1.98	K109	6P
8.1	3344	119.21	2.39	KF109	6P
8.5	3175	113.18	2.52	KA109	6P
9.5	2824	100.67	2.83	KAF109	6P

K系列恒功率选型参数表

Constant power model selection parameter form of K series

输出转速 Output speed r/min	输出扭矩 Output torque N.m	传动比 Ratio i	使用系数 Service factor f_B	机型号 Type	极数 Pole P
3Kw					
9.8	2745	143.72	2.91	K109	4P
11.8	2277	119.21	3.51	KF109	4P
				KA109	4P
				KAF109	4P
7.7	3486	124.25	1.23	K99	6P
9.4	2869	102.26	1.50	KF99	6P
9.9	2716	96.80	1.58	KA99	6P
11.1	2427	86.52	1.77	KAF99	6P
7.8	3458	181.07	1.24		
9.2	2926	153.21	1.47		
10.1	2679	140.28	1.60		
11.3	2373	124.25	1.81	K99	4P
13.8	1953	102.26	2.20	KF99	4P
14.6	1849	96.80	2.33	KA99	4P
16.3	1653	86.52	2.60	KAF99	4P
18.1	1488	77.89	2.89		
20.0	1347	70.54	3.19		
22.5	1195	62.55	3.60		
24.9	1080	56.55	3.98		
9.4	2865	149.98	0.94		
11.1	2424	126.91	1.11		
12.2	2212	115.82	1.22		
13.7	1962	102.71	1.38		
16.0	1686	88.28	1.60	K89	4P
17.8	1515	79.34	1.78	KF89	4P
20.0	1346	70.46	2.01	KA89	4P
22.4	1203	63.00	2.24	KAF89	4P
24.9	1082	56.64	2.50		
28.7	939	49.16	2.88		
32.0	841	44.02	3.21		
38.6	698	36.52	3.87		
15.4	1744	91.29	0.89		
17.6	1530	80.11	1.01		
18.6	1450	75.92	1.07		
21.2	1269	66.45	1.22	K79	4P
23.6	1143	59.86	1.36	KF79	4P
26.8	1003	52.52	1.55	KA79	4P
30.4	885	46.34	1.75	KAF79	4P
34.3	785	41.08	1.98		
40.2	670	35.07	2.31		
42.9	628	32.87	2.47		
31.8	846	44.30	0.97		
36.7	733	38.37	1.12		
39.4	683	35.78	1.20		
47.8	564	29.52	1.45		
50.6	532	27.84	1.54		
59.9	449	23.53	1.82	K69	4P
63.0	427	22.38	1.92	KF69	4P
74.5	361	18.92	2.27	KA69	4P
80.0	337	17.62	2.44	KAF69	4P
92.0	293	15.33	2.80		
108.5	248	13.00	3.30		
114.0	236	12.37	3.47		
134.9	200	10.45	4.11		
144.8	186	9.74	4.41		
46.0	586	30.67	1.02	K59	4P
51.1	527	27.60	1.14	KF59	4P
57.9	465	24.35	1.29	KA59	4P
61.3	439	23.00	1.37	KAF59	4P

输出转速 Output speed r/min	输出扭矩 Output torque N.m	传动比 Ratio i	使用系数 Service factor f_B	机型号 Type	极数 Pole P
3Kw					
72.0	374	19.57	1.61		
79.2	340	17.80	1.76		
91.6	294	15.40	2.04		
105.1	256	13.41	2.34	K59	4P
118.5	227	11.90	2.64	KF59	4P
125.6	214	11.23	2.80	KA59	4P
147.5	183	9.56	3.29	KAF59	4P
162.3	166	8.69	3.61		
187.3	144	7.53	4.17		
215.3	125	6.55	4.80		
72.0	374	19.58	1.07		
83.6	322	16.86	1.24		
88.9	303	15.86	1.32		
103.3	261	13.65	1.53	K49	4P
115.7	233	12.19	1.72	KF49	4P
119.8	225	11.77	1.78	KA49	4P
133.5	202	10.56	1.98	KAF49	4P
154.9	174	9.10	2.30		
164.7	163	8.56	2.45		
191.6	141	7.36	2.85		
214.3	126	6.58	3.18		
242.7	111	5.81	3.60		
158.2	170	8.91	1.18	K39	4P
177.1	152	7.96	1.32	KF39	4P
207.4	130	6.80	1.54	KA39	4P
221.4	122	6.37	1.64	KAF39	4P
263.1	102	5.36	1.95		
4Kw					
1.72	19698	835	2.50	K189 R109	4P
2.76	12348	520	4.00	KH189 R109	4P
0.57	60956	2519	0.80		
0.63	54782	2268	0.90		
0.70	49490	2054	1.00		
0.79	43708	1821	1.10	K169 R99	4P
0.89	38612	1605	1.25	KH169 R99	4P
1.03	33222	1395	1.50		
1.20	28714	1196	1.70		
1.37	25088	1046	1.95		
1.52	22638	945	2.20		
1.02	34202	1408	0.90		
1.11	31458	1296	1.00		
1.30	26362	1101	1.20	K169 R99	4P
1.52	22736	944	1.40	KH169 R99	4P
1.70	20090	843	1.55		
1.90	18130	757	1.75		
2.27	15190	632	2.10		
1.68	20580	854	0.85		
1.90	17934	756	1.00	K159 R99	4P
2.54	13622	567	1.30	KF159 R99	4P
2.85	12054	504	1.45	KA159 R99	4P
3.31	10290	434	1.70	KAF159 R99	4P
2.68	12936	536	1.00		
3.04	11368	473	1.10	K129 R89	4P
3.44	10192	418	1.25	KF129 R89	4P
3.92	8908	367	1.45	KA129 R89	4P
4.36	7997	330	1.60	KAF129 R89	4P
5.01	6880	287	1.85		
5.69	6086	253	2.10		

K系列恒功率选型参数表

Constant power model selection parameter form of K series

输出转速 Output speed r/min	输出扭矩 Output torque N.m	传动比 Ratio i	使用系数 Service factor f_B	机型号 Type	极数 Pole P
4Kw					
2.36	14896	610	0.85	K129 R79	4P
2.62	13426	549	0.95	KF129 R79	4P
3.01	11564	477	1.10	KA129 R79	4P
3.44	10192	418	1.25	KAF129 R79	4P
3.95	8869	364	0.90		
4.52	7752	318	1.00		
5.03	6978	286	1.10	K109 R79	4P
5.73	6115	251	1.30	KF109 R79	4P
6.48	5390	222	1.45	KA109 R79	4P
7.34	4773	196	1.65	KAF109 R79	4P
8.27	4273	174	1.65		
9.35	3783	154	1.85		
10.28	3430	140	2.10		
7.2	4920	199	0.86	K99 R59	4P
				KF99 R59	4P
				KA99 R59	4P
				KAF99 R59	4P
5.3	6806	136.47	1.91	K129	8P
5.9	6108	122.47	2.13	KF129	8P
6.5	5494	110.17	2.37	KA129	8P
				KAF129	8P
6.7	5376	143.73	2.42	K129	6P
7.0	5105	136.47	2.55	KF129	6P
7.8	4581	122.47	2.84	KA129	6P
8.7	4121	110.17	3.15	KAF129	6P
6.4	5645	113.18	1.42	K109	8P
7.2	5021	100.67	1.59	KF109	8P
7.9	4532	90.88	1.77	KA109	8P
8.7	4117	82.55	1.94	KAF109	8P
6.7	5376	143.72	1.49	K109	6P
8.1	4459	119.21	1.79	KF109	6P
8.5	4233	113.18	1.89	KA109	6P
9.5	3765	100.67	2.12	KAF109	6P
10.6	3399	90.88	2.35		
10.0	3584	143.72	2.23		
12.1	2973	119.21	2.69	K109	4P
12.7	2822	113.18	2.83	KF109	4P
14.3	2510	100.67	3.19	KA109	4P
15.8	2266	90.88	3.53	KAF109	4P
17.4	2058	82.55	3.89		
19.7	1826	73.24	4.38		
9.4	3820	153.21	1.13		
10.3	3498	140.28	1.23		
11.6	3098	124.25	1.39	K99	4P
14.1	2550	102.26	1.69	KF99	4P
14.9	2414	96.80	1.78	KA99	4P
16.6	2157	86.52	1.99	KAF99	4P
18.5	1942	77.89	2.21		
20.4	1759	70.54	2.44		
12.4	2888	115.82	0.93		
14.0	2561	102.71	1.05		
16.3	2201	88.28	1.23		
18.1	1978	79.34	1.36	K89	4P
20.4	1757	70.46	1.54	KF89	4P
22.9	1571	63.00	1.72	KA89	4P
25.4	1412	56.64	1.91	KAF89	4P
29.3	1226	49.16	2.20		
32.7	1098	44.02	2.46		
39.4	911	36.52	2.96		

输出转速 Output speed r/min	输出扭矩 Output torque N.m	传动比 Ratio i	使用系数 Service factor f_B	机型号 Type	极数 Pole P
4Kw					
21.7	1657	66.45	0.94		
24.1	1493	59.86	1.04		
27.4	1310	52.52	1.18		
31.1	1156	46.34	1.34	K79	4P
35.1	1024	41.08	1.51	KF79	4P
37.1	968	38.81	1.60	KA79	4P
41.1	875	35.07	1.77	KAF79	4P
43.8	820	32.87	1.89		
49.5	726	29.11	2.14		
56.4	637	25.54	2.43		
63.9	562	22.54	2.76		
72.1	498	19.98	3.11		
48.8	736	29.52	1.11		
51.7	694	27.84	1.18		
61.2	587	23.53	1.40		
64.3	558	22.38	1.47		
76.1	472	18.92	1.74		
81.7	439	17.62	1.87	K69	4P
93.9	382	15.33	2.15	KF69	4P
110.8	324	13.00	2.53	KA69	4P
116.4	308	12.37	2.66	KAF69	4P
137.8	261	10.45	3.15		
147.8	243	9.74	3.38		
170.0	211	8.47	3.88		
182.0	197	7.91	4.16		
59.1	607	24.35	0.99		
62.6	574	23.00	1.05		
73.6	488	19.57	1.23		
80.9	444	17.80	1.35		
93.5	384	15.40	1.56	K59	4P
107.4	334	13.41	1.79	KF59	4P
121.0	297	11.90	2.02	KA59	4P
128.2	280	11.23	2.14	KAF59	4P
150.6	238	9.56	2.52		
165.7	217	8.69	2.77		
191.2	188	7.53	3.20		
219.8	163	6.55	3.67		
5.5Kw					
0.79	60074	1821	0.80		
0.90	53116	1605	0.90		
1.03	45766	1395	1.05	K189 R109	4P
1.21	39494	1196	1.25	KH189 R109	4P
1.38	34496	1046	1.40		
1.53	31066	945	1.60		
1.96	24304	738	2.00		
2.33	20384	621	2.40		
1.31	36358	1101	0.85		
1.53	31262	944	1.00		
1.72	27636	843	1.15		
1.91	24892	757	1.25	K169 R99	4P
2.29	20847	632	1.50	KH169 R99	4P
2.58	18326	561	1.70		
3.01	15876	481	2.00		
3.42	13818	423	2.30		

K系列恒功率选型参数表

Constant power model selection parameter form of K series

输出转速 Output speed r/min	输出扭矩 Output torque N.m	传动比 Ratio i	使用系数 Service factor f_B	机型号 Type	极数 Pole P
5.5Kw					
2.19	21560	661	0.80		
2.55	18718	567	0.95	K159 R99	4P
2.87	16660	504	1.05	KF159 R99	4P
3.34	14210	434	1.25	KA159 R99	4P
3.82	12348	379	1.45	KAF159 R99	4P
4.35	10878	333	1.60		
3.46	14014	418	0.90		
3.95	12250	367	1.05		
4.39	10976	330	1.15	K129 R89	4P
5.05	9457	287	1.35	KF129 R89	4P
5.73	8369	253	1.50	KA129 R89	4P
6.80	7027	213	1.80	KAF129 R89	4P
7.25	6693	200	1.75		
8.73	5547	166	2.10		
9.86	4890	147	2.40		
6.53	7389	222	1.05		
7.39	6546	196	1.20	K109 R79	4P
8.33	5851	174	1.20	KF109 R79	4P
9.41	5174	154	1.35	KA109 R79	4P
10.35	4707	140	1.50	KAF109 R79	4P
5.4	9102	132.73	1.98	K159	8P
5.8	8489	123.79	2.12	KF159	8P
6.6	7446	108.59	2.42	KA159	8P
7.3	6719	97.98	2.68	KAF159	8P
5.3	9358	136.47	1.39	K129	8P
5.9	8398	122.47	1.55	KF129	8P
6.5	7555	110.17	1.72	KA129	8P
8.0	6163	89.88	2.11	KAF129	8P
7.0	7019	136.47	1.85	K129	6P
7.8	6299	122.47	2.06	KF129	6P
8.7	5666	110.17	2.29	KA129	6P
10.7	4623	89.88	2.81	KAF129	6P
8.5	5821	113.18	1.37	K109	6P
9.5	5178	100.67	1.55	KF109	6P
10.6	4674	90.88	1.71	KA109	6P
11.6	4246	82.55	1.88	KAF109	6P
10.1	4894	143.72	1.63		
12.2	4059	119.21	1.97	K109	4P
12.8	3854	113.18	2.08	KF109	4P
14.4	3428	100.67	2.33	KA109	4P
16.0	3095	90.88	2.59	KAF109	4P
17.6	2811	82.55	2.85		
9.5	5217	153.21	0.82		
11.7	4231	124.25	1.02		
14.2	3482	102.26	1.23		
15.0	3296	96.80	1.30	K99	4P
16.8	2946	86.52	1.46	KF99	4P
18.6	2652	77.89	1.62	KA99	4P
20.6	2402	70.54	1.79	KAF99	4P
23.2	2130	62.55	2.02		
25.6	1926	56.55	2.23		
30.3	1632	47.93	2.63		
16.4	3006	88.28	0.90		
18.3	2702	79.34	1.00		
20.6	2399	70.46	1.13		
23.0	2145	63.00	1.26	K89	4P
25.6	1929	56.64	1.40	KF89	4P
29.5	1674	49.16	1.61	KA89	4P
32.9	1499	44.02	1.80	KAF89	4P
39.7	1244	36.52	2.17		
45.7	1081	31.76	2.50		
52.2	945	27.76	2.86		

输出转速 Output speed r/min	输出扭矩 Output torque N.m	传动比 Ratio i	使用系数 Service factor f_B	机型号 Type	极数 Pole P
5.5Kw					
31.3	1578	46.34	0.98		
35.3	1399	41.08	1.11		
37.4	1322	38.81	1.17		
41.3	1194	35.07	1.30		
44.1	1119	32.87	1.38		
49.8	991	29.11	1.56	K79	4P
56.8	870	25.54	1.78	KF79	4P
64.3	768	22.54	2.02	KA79	4P
72.6	680	19.98	2.28	KAF79	4P
85.0	581	17.06	2.67		
90.7	544	15.98	2.85		
105.4	468	13.76	3.31		
120.2	411	12.07	3.77		
136.2	363	10.65	4.27		
61.6	801	23.53	1.02		
64.8	762	22.38	1.08		
76.6	644	18.92	1.27		
82.3	600	17.62	1.37	K69	4P
94.6	522	15.33	1.57	KF69	4P
111.5	443	13.00	1.85	KA69	4P
117.2	421	12.37	1.95	KAF69	4P
138.8	356	10.45	2.30		
148.9	332	9.74	2.47		
171.2	288	8.47	2.84		
183.3	269	7.91	3.04		
7.5Kw					
1.73	37436	835	1.30		
1.98	32536	729	1.50	K189 R109	4P
2.33	27734	622	1.75	KH189 R109	4P
1.23	54096	1176	0.90		
1.38	47236	1046	1.05		
1.53	42630	945	1.15	K189 R99	4P
1.96	33320	738	1.45	KH189 R99	4P
2.33	28028	621	1.75		
2.75	23716	527	2.10		
1.72	37926	843	0.85		
1.91	34202	757	0.90		
2.29	28616	632	1.10	K169 R99	4P
2.58	25088	561	1.25	KH169 R99	4P
3.01	21756	481	1.45		
3.42	19012	423	1.65		
3.93	16562	369	1.90		
3.34	19502	434	0.90	K159 R99	4P
3.82	17052	379	1.05	KF159 R99	4P
4.35	14994	333	1.20	KA159 R99	4P
4.98	13034	291	1.35	KAF159 R99	4P
4.39	14994	330	0.85		
5.05	12936	287	1.00		
5.73	11466	253	1.10	K129 R89	4P
6.80	9633	213	1.30	KF129 R89	4P
7.25	9173	200	1.30	KA129 R89	4P
8.73	7595	166	1.55	KAF129 R89	4P
9.86	6703	147	1.75		
4.5	14857	158.88	2.15	K169	8P
5.8	11560	123.62	2.77	KH169	8P
6.0	11143	158.88	2.87	K169	6P
7.8	8670	123.62	3.69	KH169	6P

K系列恒功率选型参数表

Constant power model selection parameter form of K series

输出转速 Output speed r/min	输出扭矩 Output torque N.m	传动比 Ratio i	使用系数 Service factor f_B	机型号 Type	极数 Pole P
7.5Kw					
7.2	9309	132.73	1.93		
7.8	8682	123.79	2.07	K159	6P
8.8	7616	108.59	2.36	KF159	6P
9.8	6872	97.98	2.62	KA159	6P
11.2	6029	85.96	2.99	KAF159	6P
7.0	9571	136.47	1.36	K129	6P
7.8	8589	122.47	1.51	KF129	6P
8.7	7727	110.17	1.68	KA129	6P
10.7	6304	89.88	2.06	KAF129	6P
10.1	6674	143.73	1.95		
10.6	6337	136.47	2.05		
11.8	5687	122.47	2.29	K129	4P
13.2	5115	110.17	2.54	KF129	4P
16.1	4173	89.88	3.11	KA129	4P
17.7	3806	81.97	3.42	KAF129	4P
20.4	3294	70.94	3.95		
10.1	6673	143.72	1.20		
12.2	5535	119.21	1.45		
12.8	5255	113.18	1.52		
14.4	4674	100.67	1.71		
16.0	4220	90.88	1.90	K109	4P
17.6	3833	82.55	2.09	KF109	4P
19.8	3401	73.24	2.35	KA109	4P
21.8	3086	66.46	2.59	KAF109	4P
25.4	2653	57.13	3.02		
29.1	2315	49.86	3.46		
34.3	1964	42.29	4.07		
39.2	1717	36.97	4.66		
15.0	4495	96.80	0.96		
16.8	4017	86.52	1.07		
18.6	3617	77.89	1.19		
20.6	3275	70.54	1.31	K99	4P
23.2	2904	62.55	1.48	KF99	4P
25.6	2626	56.55	1.64	KA99	4P
30.3	2226	47.93	1.93	KAF99	4P
34.6	1944	41.87	2.21		
37.0	1822	39.23	2.36		
42.4	1589	34.22	2.71		
23.0	2925	63.00	0.92		
25.6	2630	56.64	1.03		
29.5	2283	49.16	1.18		
32.9	2044	44.02	1.32		
39.7	1696	36.52	1.59	K89	4P
45.7	1475	31.76	1.83	KF89	4P
52.2	1289	27.76	2.09	KA89	4P
58.4	1152	24.82	2.34	KAF89	4P
65.0	1036	22.31	2.61		
74.9	899	19.37	3.00		
83.6	805	17.34	3.35		
90.5	744	16.03	3.63		
100.8	668	14.39	4.04		
44.1	1526	32.87	1.02		
49.8	1352	29.11	1.15		
56.8	1186	25.54	1.31		
64.3	1047	22.54	1.48	K79	4P
72.6	928	19.98	1.67	KF79	4P
85.0	792	17.06	1.96	KA79	4P
90.7	742	15.98	2.09	KAF79	4P
105.4	639	13.76	2.43		
120.2	560	12.07	2.77		

输出转速 Output speed r/min	输出扭矩 Output torque N.m	传动比 Ratio i	使用系数 Service factor f_B	机型号 Type	极数 Pole P
7.5Kw					
136.2	494	10.65	3.13	K79	4P
153.6	438	9.44	3.54	KF79	4P
179.9	374	8.06	4.14	KA79	4P
192.0	351	7.55	4.42	KAF79	4P
11Kw					
1.74	54880	835	0.90		
2.00	47726	729	1.05		
2.34	40768	622	1.20	K189 R109	4P
2.80	34496	520	1.40	KH189 R109	4P
3.21	30086	454	1.65		
4.11	23226	355	2.10		
1.97	48804	738	1.00		
2.35	40964	621	1.10	K189 R99	4P
2.77	34692	527	1.40	KH189 R99	4P
4.59	21070	318	1.50		
5.25	18424	278	1.70		
5.98	15876	244	1.95	K169 R109	4P
6.85	13916	213	2.30	KH169 R109	4P
7.08	13524	206	2.30		
2.60	36848	561	0.85		
3.03	31752	481	1.00	K169 R99	4P
3.45	27832	423	1.15	KH169 R99	4P
3.95	24304	369	1.30		
				K159 R99	4P
4.38	21952	333	0.80	KF159 R99	4P
5.01	19110	291	0.90	KA159 R99	4P
				KAF159 R99	4P
6.85	14112	213	0.90	K129 R89	4P
7.30	13426	200	0.90	KF129 R89	4P
8.79	11074	166	1.05	KA129 R89	4P
9.93	9800	147	1.20	KAF129 R89	4P
4.6	21492	158.88	1.49	K169	8P
5.9	16722	123.62	1.91	KH169	8P
6.0	16343	158.88	1.96	K169	6P
7.8	12716	123.62	2.52	KH169	6P
9.2	10746	158.88	2.98	K169	4P
11.8	8361	123.62	3.83	KH169	4P
5.9	16745	123.79	1.07	K159	8P
6.7	14689	108.59	1.23	KF159	8P
7.5	13254	97.98	1.36	KA159	8P
8.5	11628	85.96	1.55	KAF159	8P
7.2	13653	132.73	1.32		
7.8	12733	123.79	1.41	K159	6P
8.8	11170	108.59	1.61	KF159	6P
9.8	10078	97.98	1.79	KA159	6P
11.2	8842	85.96	2.04	KAF159	6P
11.0	8977	132.73	2.01	K159	4P
11.8	8373	123.79	2.15	KF159	4P
13.4	7344	108.59	2.45	KA159	4P
14.9	6627	97.98	2.72	KAF159	4P
10.7	9230	136.47	1.41		
11.9	8283	122.47	1.57	K129	4P
13.3	7451	110.17	1.74	KF129	4P
16.2	6079	89.88	2.14	KA129	4P
17.8	5544	81.97	2.34	KAF129	4P
20.6	4798	70.94	2.71		

K系列恒功率选型参数表

Constant power model selection parameter form of K series

输出转速 Output speed r/min	输出扭矩 Output torque N.m	传动比 Ratio i	使用系数 Service factor f_B	机型号 Type	极数 Pole P
11Kw					
12.9	7655	113.18	1.05		
14.5	6809	100.67	1.17		
16.1	6147	90.88	1.30	K109 KF109 KA109 KAF109	4P 4P 4P 4P
17.7	5583	82.55	1.43		
19.9	4954	73.24	1.61		
22.0	4495	66.46	1.78		
25.6	3864	57.13	2.07		
29.3	3372	49.86	2.37		
34.5	2860	42.29	2.80		
39.5	2500	36.97	3.20		
20.7	4771	70.54	0.90		
23.3	4231	62.55	1.02		
25.8	3825	56.55	1.12		
30.5	3242	47.93	1.33	K99 KF99 KA99 KAF99	4P 4P 4P 4P
34.9	2832	41.87	1.52		
37.2	2653	39.23	1.62		
42.7	2314	34.22	1.86		
47.4	2084	30.81	2.06		
52.3	1887	27.90	2.28		
59.0	1673	24.74	2.57		
65.3	1513	22.37	2.84		
33.2	2977	44.02	0.91		
40.0	2470	36.52	1.09		
46.0	2148	31.76	1.26		
52.6	1878	27.76	1.44		
58.8	1679	24.82	1.61	K89 KF89 KA89 KAF89	4P 4P 4P 4P
65.4	1509	22.31	1.79		
75.4	1310	19.37	2.06		
84.2	1173	17.34	2.30		
91.1	1084	16.03	2.49		
101.5	973	14.39	2.77		
116.7	846	12.51	3.19		
130.6	756	11.18	3.57		
145.9	677	10.01	3.99		
175.7	562	8.31	4.80		
202.2	488	7.22	5.53		
64.8	1524	22.54	1.02		
73.1	1351	19.98	1.15		
85.6	1154	17.06	1.34	K79 KF79 KA79 KAF79	4P 4P 4P 4P
91.4	1081	15.98	1.43		
106.1	930	13.76	1.67		
121.0	816	12.07	1.90		
137.1	720	10.65	2.15		
154.7	638	9.44	2.43		
181.1	545	8.06	2.84		
193.3	511	7.55	3.03		
15Kw					
2.34	55076	622	0.90		
2.80	46648	520	1.05	K189 R109 KH189 R109	4P 4P
3.21	40572	454	1.20		
4.11	31360	355	1.55		
5.59	23324	261	2.10		
4.59	28518	318	1.10		
5.25	24794	278	1.25	K169 R109 KH169 R109	4P 4P
5.98	21560	244	1.45		
6.85	18816	213	1.65		
7.08	18326	206	1.70		

输出转速 Output speed r/min	输出扭矩 Output torque N.m	传动比 Ratio i	使用系数 Service factor f_B	机型号 Type	极数 Pole P
15Kw					
6.48	19749	225	0.87		
6.85	19012	213	0.95	K159 R109	4P
8.02	15928	182	1.08	KF159 R109	4P
9.54	13561	153	1.28	KA159 R109	4P
11.96	10878	122	1.60	KAF159 R109	4P
13.64	9516	107	1.85		
4.2	32229	174.72	1.55	K189	8P
4.4	30281	164.16	1.65	KH189	8P
7.8	17161	123.62	1.86	K169	6P
8.8	15352	110.59	2.08	KH169	6P
9.2	14653	158.88	2.18	K169	4P
11.8	11401	123.62	2.81	KH169	4P
7.8	17184	123.79	1.05	K159 KF159 KA159 KAF159	6P 6P 6P 6P
8.9	15074	108.59	1.19		
9.9	13602	97.98	1.32		
11.3	11933	85.96	1.51		
13.5	9952	71.69	1.81		
11.0	12242	132.73	1.47	K159 KF159 KA159 KAF159	4P 4P 4P 4P
11.8	11417	123.79	1.58		
13.4	10015	108.59	1.80		
14.9	9037	97.98	1.99		
17.0	7928	85.96	2.27		
10.7	12587	136.47	1.03		
11.9	11295	122.47	1.15		
13.3	10161	110.17	1.28	K129 KF129 KA129 KAF129	4P 4P 4P 4P
16.2	8290	89.88	1.57		
17.8	7560	81.97	1.72		
20.6	6543	70.94	1.99		
23.3	5774	62.60	2.25		
27.0	4986	54.06	2.61		
30.5	4410	47.82	2.95		
16.1	8382	90.88	0.95		
17.7	7614	82.55	1.05		
19.9	6755	73.24	1.18		
22.0	6130	66.46	1.31	K109 KF109 KA109 KAF109	4P 4P 4P 4P
25.6	5269	57.13	1.52		
29.3	4599	49.86	1.74		
34.5	3900	42.29	2.05		
39.5	3410	36.97	2.35		
44.8	3005	32.58	2.66		
46.7	2883	31.26	2.77		
50.5	2666	28.91	3.00		
30.5	4421	47.93	0.97		
34.9	3862	41.87	1.11		
37.2	3618	39.23	1.19		
42.7	3156	34.22	1.36	K99 KF99 KA99 KAF99	4P 4P 4P 4P
47.4	2842	30.81	1.51		
52.3	2573	27.90	1.67		
59.0	2282	24.74	1.88		
65.3	2063	22.37	2.08		
77.0	1749	18.96	2.46		
88.2	1527	16.56	2.82		
46.0	2929	31.76	0.92		
52.6	2560	27.76	1.05		
58.8	2289	24.82	1.18	K89 KF89 KA89 KAF89	4P 4P 4P 4P
65.4	2058	22.31	1.31		
75.4	1786	19.37	1.51		
84.2	1599	17.34	1.69		
91.1	1478	16.03	1.83		
101.5	1327	14.39	2.03		

K系列恒功率选型参数表

Constant power model selection parameter form of K series

输出转速 Output speed r/min	输出扭矩 Output torque N.m	传动比 Ratio i	使用系数 Service factor f_B	机型号 Type	极数 Pole P
15Kw					
116.7	1154	12.51	2.34	K89 KF89 KA89 KAF89	4P 4P 4P 4P
130.6	1031	11.18	2.62		
145.9	923	10.01	2.92		
175.7	766	8.31	3.52		
202.2	666	7.22	4.05		
18.5Kw					
2.82	57428	520	0.85		
3.23	50078	454	1.00	K189 R109 KH189 R109	4P 4P
4.14	38710	355	1.25		
5.63	28812	261	1.70		
6.65	24304	221	2.00		
4.62	35084	318	0.90		
5.28	30576	278	1.00		
6.02	26558	244	1.20		
6.90	23128	213	1.35	K169 R109 KH169 R109	4P 4P
7.13	22540	206	1.40		
8.35	19069	176	1.64		
9.18	17640	160	1.80		
10.88	14896	135	2.10		
12.45	12936	118	2.40		
8.07	19744	182	0.87	K159 R109	4P
9.60	16713	153	1.08	KF159 R109	4P
12.04	13426	122	1.30	KA159 R109	4P
13.73	11760	107	1.50	KAF159 R109	4P
5.6	29914	174.72	1.67		
5.9	28106	164.16	1.78	K189 KH189	6P 6P
6.6	25009	146.07	2.00		
7.4	22451	131.13	2.23		
8.4	19739	174.72	2.53		
9.0	18546	164.16	2.70	K189 KH189	4P 4P
10.1	16502	146.07	3.03		
11.2	14815	131.13	3.38		
11.9	13966	123.62	2.29	K169 KH169	4P 4P
13.3	12494	110.59	2.56		
17.1	9734	86.16	3.29		
8.9	18592	108.59	0.97	K159 KF159 KA159	6P 6P 6P
9.9	16775	97.98	1.07		
11.3	14717	85.96	1.22		
13.5	12274	71.69	1.47		
11.9	13985	123.79	1.29		
13.5	12268	108.59	1.47		
15.0	11069	97.98	1.63		
17.1	9711	85.96	1.85	K159 KF159 KA159 KAF159	4P 4P 4P 4P
20.5	8099	71.69	2.22		
24.3	6845	60.59	2.63		
28.4	5842	51.71	3.08		
32.6	5088	45.04	3.54		
38.6	4300	38.06	4.19		
13.3	12447	110.17	1.04		
16.4	10154	89.88	1.28		
17.9	9261	81.97	1.40		
20.7	8015	70.94	1.62	K129 KF129 KA129 KAF129	4P 4P 4P 4P
23.5	7072	62.60	1.84		
27.2	6107	54.06	2.13		
30.7	5403	47.82	2.41		
36.6	4540	40.19	2.86		
40.6	4092	36.22	3.18		
46.9	3542	31.35	3.67		
53.1	3125	27.66	4.16		

输出转速 Output speed r/min	输出扭矩 Output torque N.m	传动比 Ratio i	使用系数 Service factor f_B	机型号 Type	极数 Pole P
18.5Kw					
20.1	8274	73.24	0.97		
22.1	7508	66.46	1.07		
25.7	6454	57.13	1.24		
29.5	5633	49.86	1.42		
34.8	4778	42.29	1.67	K109 KF109 KA109 KAF109	4P 4P 4P 4P
39.8	4177	36.97	1.92		
45.1	3681	32.58	2.17		
47.0	3532	31.26	2.27		
50.8	3266	28.91	2.45		
56.0	2964	26.24	2.70		
65.2	2548	22.55	3.14		
74.7	2223	19.68	3.60		
88.0	1887	16.70	4.24		
35.1	4730	41.87	0.91		
37.5	4432	39.23	0.97		
43.0	3866	34.22	1.11		
47.7	3481	30.81	1.24	K99 KF99 KA99 KAF99	4P 4P 4P 4P
52.7	3152	27.90	1.36		
59.4	2795	24.74	1.54		
65.7	2527	22.37	1.70		
77.5	2142	18.96	2.01		
88.8	1871	16.56	2.30		
106.1	1565	13.85	2.75		
122.6	1355	11.99	3.17		
59.2	2804	24.82	0.96		
65.9	2520	22.31	1.07		
75.9	2188	19.37	1.23	K89 KF89 KA89 KAF89	4P 4P 4P 4P
84.8	1959	17.34	1.38		
102.2	1626	14.39	1.66		
117.5	1413	12.51	1.91		
131.5	1263	11.18	2.14		
146.9	1131	10.01	2.39		
176.9	939	8.31	2.88		
203.6	816	7.22	3.31		
22Kw					
3.23	59584	454	0.80		
4.14	46158	355	1.05		
5.63	34300	261	1.45	K189 R109 KH189 R109	4P 4P
6.65	29008	221	1.70		
7.61	25284	193	2.95		
9.18	20971	160	2.30		
5.28	36456	278	0.85		
6.02	31654	244	1.00		
6.90	27636	213	1.15	K169 R109 KH169 R109	4P 4P
7.13	26950	206	1.15		
8.35	22806	176	1.38		
9.18	20972	160	1.50		
9.60	19960	153	0.87	K159 R109	4P
12.04	16072	122	1.10	KF159 R109	4P
13.73	14014	107	1.25	KA159 R109 KAF159 R109	4P 4P
5.6	35573	174.72	1.41		
5.9	33423	164.16	1.50	K189 KH189	6P 6P
6.6	29740	146.07	1.68		
7.4	26698	131.13	1.87		
9.4	20993	103.11	2.38		

K系列恒功率选型参数表

Constant power model selection parameter form of K series

输出转速 Output speed r/min	输出扭矩 Output torque N.m	传动比 Ratio i	使用系数 Service factor f_B	机型号 Type	极数 Pole P
22Kw					
8.4	23474	174.72	2.13		
9.0	22055	164.16	2.27	K189	4P
10.1	19624	146.07	2.55	KH189	4P
11.2	17617	131.13	2.84		
11.9	16608	123.62	1.93		
13.3	14858	110.59	2.15	K169	4P
17.1	11576	86.16	2.76	KH169	4P
18.1	10889	81.05	2.94		
8.9	22109	108.59	0.81		
9.9	19949	97.98	0.90	K159	6P
11.3	17502	85.96	1.03	KF159	6P
13.5	14596	71.69	1.23	KA159	6P
16.0	12336	60.59	1.46		
11.9	16631	123.79	1.08		
13.5	14589	108.59	1.23		
15.0	13164	97.98	1.37	K159	4P
17.1	11549	85.96	1.56	KF159	4P
20.5	9632	71.69	1.87	KA159	4P
24.3	8140	60.59	2.21	KAF159	4P
28.4	6947	51.71	2.59		
32.6	6051	45.04	2.97		
38.6	5113	38.06	3.52		
16.4	12075	89.88	1.08		
17.9	11013	81.97	1.18		
20.7	9531	70.94	1.36		
23.5	8410	62.60	1.55	K129	4P
27.2	7263	54.06	1.79	KF129	4P
30.7	6425	47.82	2.02	KA129	4P
36.6	5400	40.19	2.41	KAF129	4P
40.6	4866	36.22	2.67		
46.9	4212	31.35	3.09		
53.1	3716	27.66	3.50		
61.5	3210	23.89	4.05		
69.6	2839	21.13	4.58		
25.7	7675	57.13	1.04		
29.5	6699	49.86	1.19		
34.8	5682	42.29	1.41		
39.8	4967	36.97	1.61		
45.1	4377	32.58	1.83		
47.0	4200	31.26	1.90	K109	4P
50.8	3884	28.91	2.06	KF109	4P
56.0	3525	26.24	2.27	KA109	4P
65.2	3030	22.55	2.64	KAF109	4P
74.7	2644	19.68	3.03		
88.0	2244	16.70	3.57		
100.8	1960	14.59	4.08		
109.6	1802	13.41	4.44		
125.6	1572	11.70	5.09		
148.0	1334	9.93	6.00		
47.7	4139	30.81	1.04		
52.7	3748	27.90	1.15		
59.4	3324	24.74	1.29		
65.7	3005	22.37	1.43	K99	4P
77.5	2547	18.96	1.69	KF99	4P
88.8	2225	16.56	1.93	KA99	4P
106.1	1861	13.85	2.31	KAF99	4P
122.6	1611	11.99	2.67		
141.2	1399	10.41	3.07		
168.8	1170	8.71	3.67		

输出转速 Output speed r/min	输出扭矩 Output torque N.m	传动比 Ratio i	使用系数 Service factor f_B	机型号 Type	极数 Pole P
22Kw					
75.9	2602	19.37	1.04		
84.8	2330	17.34	1.16		
102.2	1933	14.39	1.40	K89	4P
117.5	1681	12.51	1.61	KF89	4P
131.5	1502	11.18	1.80	KA89	4P
146.9	1345	10.01	2.01	KAF89	4P
176.9	1116	8.31	2.42		
203.6	970	7.22	2.78		
30Kw					
5.63	46746	261	1.05		
6.65	39592	221	1.25	K189 R109	4P
7.61	34496	193	1.40	KH189 R109	4P
9.18	28570	160	1.73		
6.90	37632	213	0.85		
7.13	36750	206	0.85		
8.35	31046	176	1.02	K169 R109	4P
9.18	28518	160	1.10	KH169 R109	4P
10.88	24206	135	1.30		
12.45	21070	118	1.50		
8.4	32009	174.72	1.56		
9.0	30075	164.16	1.66		
10.1	26761	146.07	1.87	K189	4P
11.2	24024	131.13	2.08	KH189	4P
14.3	18890	103.11	2.65		
16.9	15939	87.00	3.14		
19.7	13643	74.47	3.66		
13.3	20261	110.59	1.58		
17.1	15785	86.16	2.03	K169	4P
18.1	14849	81.05	2.16	KH169	4P
20.4	13211	72.11	2.42		
22.8	11826	64.55	2.71		
13.5	19894	108.59	0.90		
15.0	17950	97.98	1.00		
17.1	15748	85.96	1.14	K159	4P
20.5	13134	71.69	1.37	KF159	4P
24.3	11100	60.59	1.62	KA159	4P
28.4	9473	51.71	1.90	KAF159	4P
32.6	8252	45.04	2.18		
38.6	6973	38.06	2.58		
45.2	5952	32.49	3.02		
20.7	12996	70.94	1.00		
23.5	11469	62.60	1.13		
27.2	9904	54.06	1.31	K129	4P
30.7	8761	47.82	1.48	KF129	4P
36.6	7363	40.19	1.77	KA129	4P
40.6	6636	36.22	1.96	KAF129	4P
46.9	5743	31.35	2.26		
53.1	5067	27.66	2.57		
61.5	4377	23.89	2.97		
34.8	7748	42.29	1.03		
39.8	6773	36.97	1.18		
45.1	5969	32.58	1.34		
47.0	5727	31.26	1.40	K109	4P
50.8	5296	28.91	1.51	KF109	4P
56.0	4807	26.24	1.66	KA109	4P
65.2	4131	22.55	1.94	KAF109	4P
74.7	3605	19.68	2.22		
88.0	3060	16.70	2.61		
100.8	2673	14.59	2.99		

K系列恒功率选型参数表

Constant power model selection parameter form of K series

输出转速 Output speed r/min	输出扭矩 Output torque N.m	传动比 Ratio i	使用系数 Service factor f_B	机型号 Type	极数 Pole P
30Kw					
109.6	2457	13.41	3.26	K109	4P
125.6	2143	11.70	3.73	KF109	4P
148.0	1819	9.93	4.40	KA109	4P
169.4	1590	8.68	5.03	KAF109	4P
59.4	4532	24.74	0.95		
65.7	4098	22.37	1.05		
77.5	3474	18.96	1.24	K99	4P
88.8	3034	16.56	1.42	KF99	4P
106.1	2537	13.85	1.69	KA99	4P
122.6	2197	11.99	1.96	KAF99	4P
141.2	1907	10.41	2.25		
168. 8	1596	8.71	2.69		
37Kw					
5.67	57624	261	0.85		
6.69	48902	221	1.00	K189 R109	4P
7.66	42630	193	1.15	KH189 R109	4P
9.25	35304	160	1.38		
8.40	38425	176	0.82		
9.25	35280	160	0.90	K169 R109	4P
10.96	29890	135	1.05	KH169 R109	4P
12.54	26068	118	1.20		
8.5	39212	174.72	1.28		
9.0	36842	164.16	1.36		
10.1	32782	146.07	1.53		
11.3	29429	131.13	1.70	K189	4P
14.4	23140	103.11	2.16	KH189	4P
17.0	19525	87.00	2.56		
19.9	16713	74.47	2.99		
13.4	24819	110.59	1.29		
17.2	19336	86.16	1.65		
18.3	18190	81.05	1.76	K169	4P
20.5	16183	72.11	1.98	KH169	4P
22.9	14487	64.55	2.21		
28.2	11769	52.44	2.72		
15.1	21989	97.98	0.82		
17.2	19292	85.96	0.93		
20.6	16089	71.69	1.12	K159	4P
24.4	13598	60.59	1.32	KF159	4P
28.6	11605	51.71	1.55	KA159	4P
32.9	10108	45.04	1.78	KAF159	4P
38.9	8542	38.06	2.11		
45.6	7292	32.49	2.47		
23.6	14049	62.60	0.93		
27.4	12132	54.06	1.07		
30.9	10732	47.82	1.21		
36.8	9020	40.19	1.44		
40.9	8129	36.22	1.60		
47.2	7036	31.35	1.85	K129	4P
53.5	6208	27.66	2.09	KF129	4P
62.0	5362	23.89	2.42	KA129	4P
70.0	4742	21.13	2.74	KAF129	4P
83.3	3986	17.76	3.26		
103.2	3218	14.34	4.04		
113.3	2931	13.06	4.44		
134.9	2462	10.97	5.28		
167.0	1988	8.86	6.54		

输出转速 Output speed r/min	输出扭矩 Output torque N.m	传动比 Ratio i	使用系数 Service factor f_B	机型号 Type	极数 Pole P
37Kw					
40.0	8297	36.97	0.96		
45.4	7312	32.58	1.09		
47.3	7016	31.26	1.14		
51.2	6488	28.91	1.23		
56.4	5889	26.24	1.36	K109	4P
65.6	5061	22.55	1.58	KF109	4P
75.2	4417	19.68	1.81	KA109	4P
88.6	3748	16.70	2.13	KAF109	4P
101.4	3274	14.59	2.44		
110.4	3010	13.41	2.66		
126.5	2626	11.70	3.05		
149.0	2229	9.93	3.59		
170.5	1948	8.68	4.11		
45Kw					
6.69	59486	221	0.80		
7.66	51940	193	0.95	K189 R109	4P
9.25	43096	160	1.12	KH189 R109	4P
10.96	36358	135	0.85	K169 R109	4P
12.54	31752	118	1.00	KH169 R109	4P
8.5	47690	174.72	1.05		
9.0	44807	164.16	1.12		
10.1	39870	146.07	1.25		
11.3	35792	131.13	1.40	K189	4P
14.4	28144	103.11	1.78	KH189	4P
17.0	23747	87.00	2.11		
19.9	20327	74.47	2.46		
23.0	17589	64.44	2.84		
13.4	30185	110.59	1.06		
17.2	23517	86.16	1.36		
18.3	22123	81.05	1.45	K169	4P
20.5	19682	72.11	1.63	KH169	4P
22.9	17619	64.55	1.82		
28.2	14313	52.44	2.24		
32.7	12362	45.29	2.59		
20.6	19568	71.69	0.92		
24.4	16538	60.59	1.09		
28.6	14114	51.71	1.28		
32.9	12294	45.04	1.46	K159	4P
38.9	10388	38.06	1.73	KF159	4P
45.6	8868	32.49	2.03	KA159	4P
55.7	7255	26.58	2.48	KAF159	4P
67.8	5961	21.84	3.02		
77.3	5227	19.15	3.44		
93.3	4329	15.86	4.16		
30.9	13052	47.82	1.00		
36.8	10970	40.19	1.19		
40.9	9886	36.22	1.31		
47.2	8557	31.35	1.52		
53.5	7550	27.66	1.72	K129	4P
62.0	6521	23.89	1.99	KF129	4P
70.0	5767	21.13	2.25	KA129	4P
83.3	4848	17.76	2.68	KAF129	4P
103.2	3914	14.34	3.32		
113.3	3565	13.06	3.65		
134.9	2994	10.97	4.34		
167.0	2418	8.86	5.38		

K系列恒功率选型参数表

Constant power model selection parameter form of K series

输出转速 Output speed r/min	输出扭矩 Output torque N.m	传动比 Ratio i	使用系数 Service factor f_B	机型号 Type	极数 Pole P
45Kw					
51.2	7891	28.91	1.01	K109 KF109 KA109 KAF109	4P 4P 4P 4P
56.4	7162	26.24	1.12		
65.6	6155	22.55	1.30		
75.2	5372	19.68	1.49		
88.6	4558	16.70	1.76		
101.4	3982	14.59	2.01		
110.4	3660	13.41	2.19		
126.5	3194	11.70	2.51		
149.0	2710	9.93	2.95		
170.5	2369	8.68	3.38		
55Kw					
10.1	48730	146.07	1.03	K189 KH189	4P 4P
11.3	43746	131.13	1.14		
14.4	34398	103.11	1.45		
17.0	29024	87.00	1.72		
19.9	24844	74.47	2.01		
23.0	21497	64.44	2.33		
27.2	18155	54.42	2.75		
17.2	28743	86.16	1.11	K169 KH169	4P 4P
18.3	27039	81.05	1.18		
20.5	24056	72.11	1.33		
22.9	21534	64.55	1.49		
28.2	17494	52.44	1.83		
32.7	15109	45.29	2.12		
37.6	13121	39.33	2.44		
24.4	20213	60.59	0.89	K159 KF159 KA159 KAF159	4P 4P 4P 4P
28.6	17251	51.71	1.04		
32.9	15026	45.04	1.20		
38.9	12697	38.06	1.42		
45.6	10839	32.49	1.66		
55.7	8867	26.58	2.03		
67.8	7286	21.84	2.47		
77.3	6389	19.15	2.82		
93.3	5291	15.86	3.40		
111.9	4414	13.23	4.08		
36.8	13408	40.19	0.97	K129 KF129 KA129 KAF129	4P 4P 4P 4P
40.9	12083	36.22	1.08		
47.2	10459	31.35	1.24		
53.5	9228	27.66	1.41		
62.0	7970	23.89	1.63		
70.0	7049	21.13	1.84		
83.3	5925	17.76	2.19		
103.2	4784	14.34	2.72		
113.3	4357	13.06	2.98		
134.9	3660	10.97	3.55		
167.0	2956	8.86	4.40		
75Kw					
11.3	59653	131.13	0.84	K189 KH189	4P 4P
14.4	46906	103.11	1.07		
17.0	39578	87.00	1.26		
19.9	33878	74.47	1.48		
23.0	29315	64.44	1.71		
27.2	24757	54.42	2.02		
30.3	22241	48.89	2.25		
18.3	36871	81.05	0.87	K169 KH169	4P 4P
20.5	32804	72.11	0.98		
22.9	29365	64.55	1.09		
28.2	23856	52.44	1.34		

输出转速 Output speed r/min	输出扭矩 Output torque N.m	传动比 Ratio i	使用系数 Service factor f_B	机型号 Type	极数 Pole P
75Kw					
32.7	20603	45.29	1.55	K169 KH169	4P 4P
37.6	17892	39.33	1.79		
47.8	14084	30.96	2.27		
55.0	12233	26.89	2.62		
59.0	11418	25.1	2.80		
38.9	17314	38.06	1.04	K159 KF159 KA159 KAF159	4P 4P 4P 4P
45.6	14780	32.49	1.22		
55.7	12092	26.58	1.49		
67.8	9935	21.84	1.81		
77.3	8712	19.15	2.07		
93.3	7215	15.86	2.49		
111.9	6019	13.23	2.99		
47.2	14262	31.35	0.91	K129 KF129 KA129 KAF129	4P 4P 4P 4P
53.5	12583	27.66	1.03		
62.0	10868	23.89	1.20		
70.0	9612	21.13	1.35		
83.3	8079	17.76	1.61		
103.2	6523	14.34	1.99		
113.3	5941	13.06	2.19		
134.9	4990	10.97	2.60		
167.0	4031	8.86	3.23		
90Kw					
14.4	56288	103.11	0.89	K189 KH189	4P 4P
17.0	47493	87.00	1.05		
19.9	40653	74.47	1.23		
23.0	35178	64.44	1.42		
27.2	29708	54.42	1.68		
30.3	26689	48.89	1.87		
35.3	22868	41.89	2.19		
41.0	19701	36.09	2.54		
22.9	35238	64.55	0.91	K169 KH169	4P 4P
28.2	28627	52.44	1.12		
32.7	24724	45.29	1.29		
37.6	21470	39.33	1.49		
47.8	16901	30.96	1.89		
55.0	14679	26.89	2.18		
59.0	13702	25.1	2.34		
72.2	11185	20.49	2.86		
38.9	20777	38.06	0.87	K159 KF159 KA159 KAF159	4P 4P 4P 4P
45.6	17736	32.49	1.01		
55.7	14510	26.58	1.24		
67.8	11922	21.84	1.51		
77.3	10454	19.15	1.72		
93.3	8658	15.86	2.08		
111.9	7222	13.23	2.49		
53.5	15100	27.66	0.86	K129 KF129 KA129 KAF129	4P 4P 4P 4P
62.0	13042	23.89	1.00		
70.0	11535	21.13	1.13		
83.3	9695	17.76	1.34		
103.2	7828	14.34	1.66		
113.3	7129	13.06	1.82		
134.9	5989	10.97	2.17		
167.0	4837	8.86	2.69		

K系列恒功率选型参数表

Constant power model selection parameter form of K series

输出转速 Output speed r/min	输出扭矩 Output torque N.m	传动比 Ratio i	使用系数 Service factor f_B	机型号 Type	极数 Pole P
110Kw					
17.1	57813	87.00	0.86	K189 KH189	4P 4P
20.0	49486	74.47	1.01		
23.1	42821	64.44	1.17		
27.3	36163	54.42	1.38		
30.4	32488	48.89	1.54		
35.5	27837	41.89	1.80		
41.2	23982	36.09	2.08		
48.4	20407	30.71	2.45		
56.5	17490	26.32	2.86		
28.3	34847	52.44	0.92	K169 KH169	4P 4P
32.8	30096	45.29	1.06		
37.8	26135	39.33	1.22		
48.0	20573	30.96	1.56		
55.3	17869	26.89	1.79		
59.2	16679	25.1	1.92		
72.5	13616	20.49	2.35		
55.9	17663	26.58	1.02	K159 KF159 KA159 KAF159	4P 4P 4P 4P
68.0	14513	21.84	1.24		
77.6	12725	19.15	1.41		
93.7	10539	15.86	1.71		
112.3	8792	13.23	2.05		
132Kw					
20.0	59384	74.47	0.84	K189 KH189	4P 4P
23.1	51386	64.44	0.97		
27.3	43396	54.42	1.15		
30.4	38986	48.89	1.28		
35.5	33404	41.89	1.50		
41.2	28779	36.09	1.74		
48.4	24489	30.71	2.04		
56.5	20988	26.32	2.38		
65.5	18077	22.67	2.77		
77.0	15390	19.3	3.25		
89.9	13181	16.53	3.79		
32.8	36115	45.29	0.89	K169 KH169	4P 4P
37.8	31362	39.33	1.02		
48.0	24688	30.96	1.30		
55.3	21443	26.89	1.49		
59.2	20015	25.1	1.60		
72.5	16339	20.49	1.96		
55.9	21195	26.58	0.85	K159 KF159 KA159 KAF159	4P 4P 4P 4P
68.0	17416	21.84	1.03		
77.6	15271	19.15	1.18		
93.7	12647	15.86	1.42		
112.3	10550	13.23	1.71		
160Kw					
27.3	52601	54.42	0.95	K189 KH189	4P 4P
30.4	47256	48.89	1.06		
35.5	40490	41.89	1.23		
41.2	34883	36.09	1.43		
48.4	29683	30.71	1.68		
56.5	25440	26.32	1.97		
65.5	21912	22.67	2.28		
77.0	18655	19.3	2.68		
89.9	15977	16.53	3.13		

输出转速 Output speed r/min	输出扭矩 Output torque N.m	传动比 Ratio i	使用系数 Service factor f_B	机型号 Type	极数 Pole P
160Kw					
37.8	38015	39.33	0.84	K169 KH169	4P 4P
48.0	29925	30.96	1.07		
55.3	25991	26.89	1.23		
59.2	24261	25.1	1.32		
72.5	19805	20.49	1.62		
77.6	18510	19.15	0.97	K159 KF159 KA159 KAF159	4P 4P 4P 4P
93.7	15330	15.86	1.17		
112.3	12788	13.23	1.41		
200Kw					
35.5	50612	41.89	0.99	K189 KH189	4P 4P
41.2	43604	36.09	1.15		
48.4	37104	30.71	1.35		
56.5	31800	26.32	1.57		
65.5	27390	22.67	1.83		
77.0	23318	19.3	2.14		
89.9	19972	16.53	2.50		
55.3	32489	26.89	0.98	K169 KH169	4P 4P
59.2	30326	25.1	1.06		
72.5	24756	20.49	1.29		
93.7	19162	15.86	0.94	K159 KF159 KA159 KAF159	4P 4P 4P 4P
112.3	15985	13.23	1.13		

K39

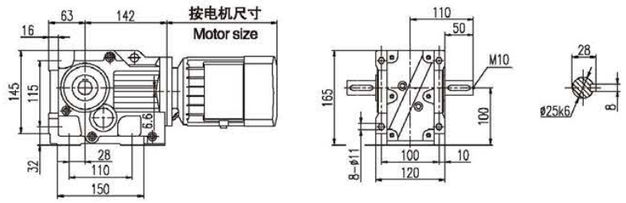

KF39

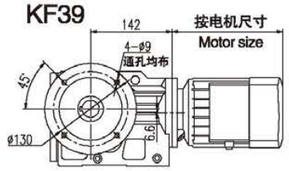

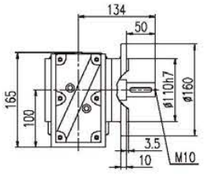

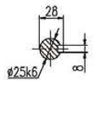

KAF39

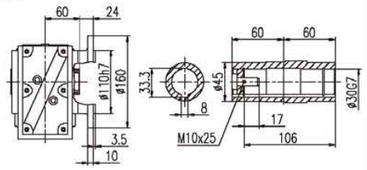

KA39

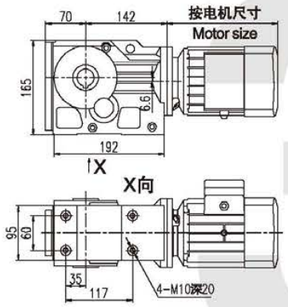

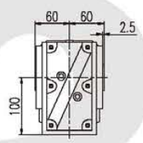

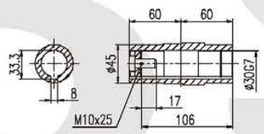

KAZ39

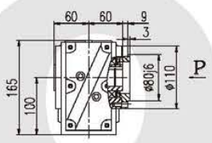

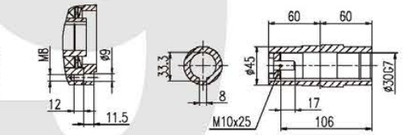

KAT39

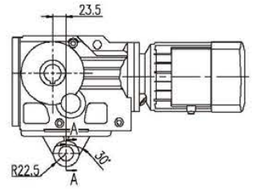

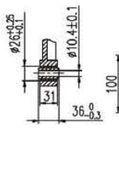

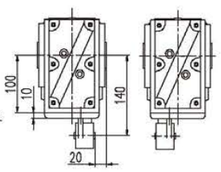

K..S39

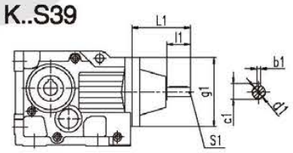

d1	L1	l1	S1	c1	b1	g1
Φ16k6	115	40	M5	18	5	Φ120
Φ19k6	115	40	M6	21.5	6	Φ120

K..39 R19

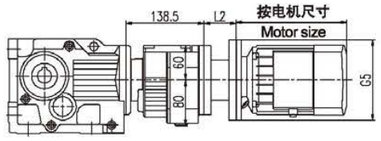

Y2电机座号 Motor size	63
功率/4P Power/(kw)	0.18
L2	68
G5	Φ140

K..39

需方自配电机需加连接法兰
The connected flange is needed when the motor supplied by customer

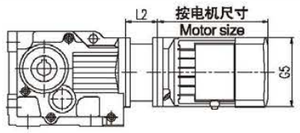

Y2电机座号 Motor size	63	71		80		90		100	
功率/4P Power/(kw)	0.18	0.25	0.37	0.55	0.75	1.1	1.5	2.2	3.0
L2	68	68		68		68		74	
G5	Φ140	Φ160		Φ200		Φ200		Φ250	

注：1、KA、KAF、KAZ壳体为通用件，安装尺寸均可相互参照。
2、“K..”表示K、KA、KAF、KAZ、KAT、KAB。
3、需方自配电机G5≥Φ250时，是否影响正常安装。

Note：1. The housings of KA、KAF、KAZ are common parts,The moun thing dimen sions may consult each other.
2. “K..” means K、KA、KAF、KAZ、KAT、KAB.
3. If the motor provided by the purchaser is G5≥Φ250, please check if normal installation is influenced.

K49

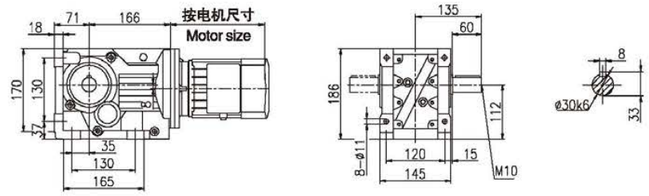

KF49

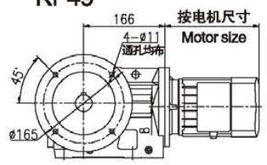

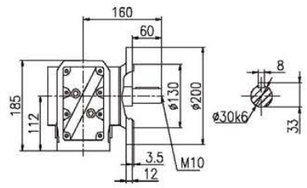

KAF49

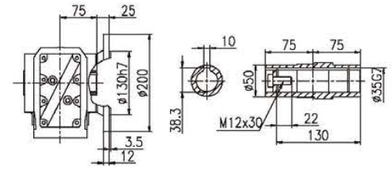

KA49

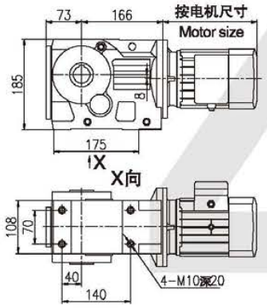

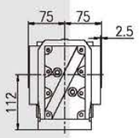

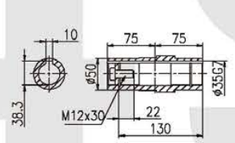

KAZ49

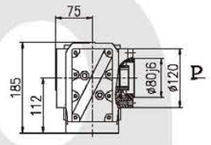

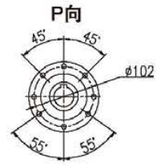

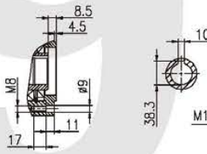

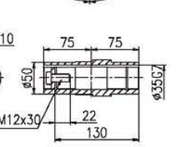

KAT49

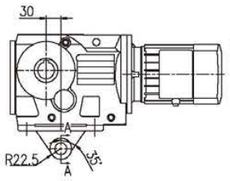

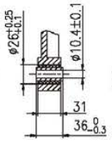

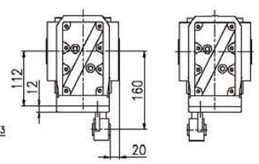

K..S49

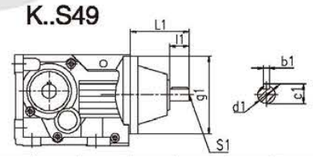

d1	L1	l1	S1	c1	b1	g1
Φ16k6	120	40	M6	21.5	6	Φ160
Φ19k6	130	50	M8	27	8	Φ160

KAB49

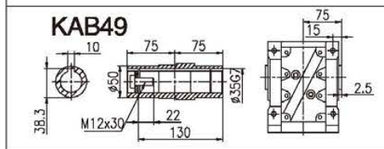

K..49 R39

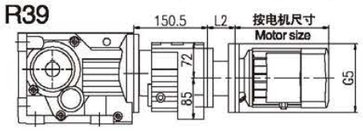

Y2电机座号 Motor size	63
功率/4P Power/(kw)	0.18
L2	77
G5	Φ140

K..49

需方自配电机需加连接法兰
The connected flange is needed when the motor supplied by customer

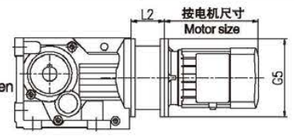

Y2电机座号 Motor size	63	71		80		90		100		112
功率/4P Power/(kw)	0.18	0.25	0.37	0.55	0.75	1.1	1.5	2.2	3.0	4.0
L2	77	77		77		77		80		80
G5	Φ140	Φ160		Φ200		Φ200		Φ250		Φ250

注：1、KA、KAF、KAZ壳体为通用件，安装尺寸均可相互参照。
2、“K..”表示K、KA、KAF、KAZ、KAT、KAB。
3、需方自配电机G5≥Φ250时，是否影响正常安装。

Note：1. The housings of KA、KAF、KAZ are common parts,The moun thing dimen sions may consult each other.
2. “K..” means K、KA、KAF、KAZ、KAT、KAB.
3. If the motor provided by the purchaser is G5≥Φ250, please check if normal installation is influenced.

K59

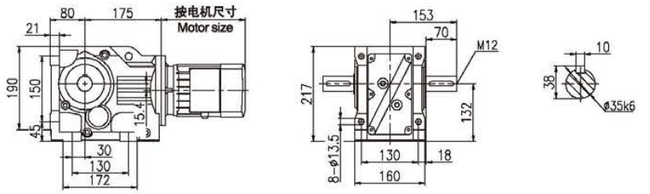

KF59

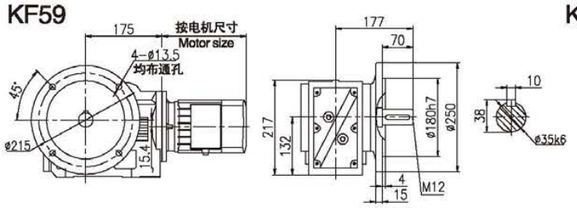

KAF59

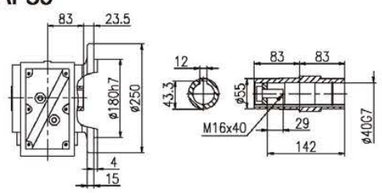

KA59

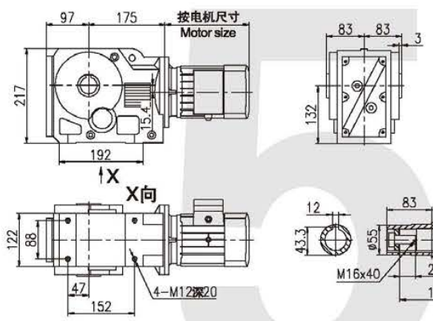

KAZ59

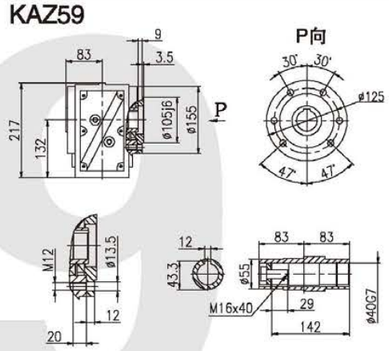

KAT59

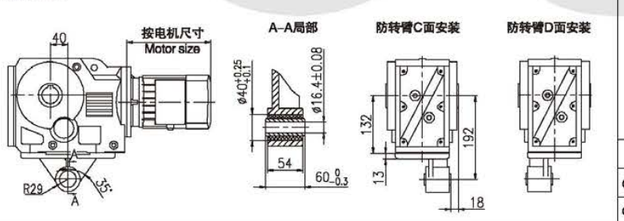

K..S59

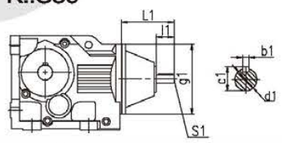

d1	L1	l1	S1	c1	b1	g1
Φ19k6	120	40	M6	21.5	6	Φ160
Φ24k6	130	50	M8	27	8	Φ160

KAB59

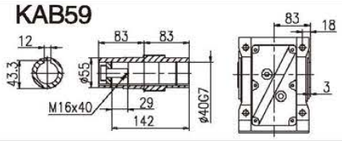

K..59 R39

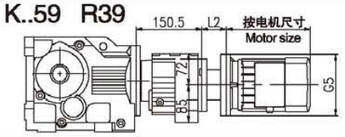

Y2电机座号 Motor size	63	71	80
功率/4P Power/(kw)	0.18	0.25 0.37	0.55 0.75
L2	77	77	77
G5	Φ140	Φ160	Φ200

K..59

需方自配电机需加连接法兰
The connected flange is needed when the motor supplied by customer

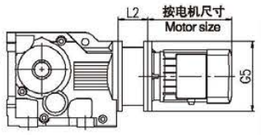

Y2电机座号 Motor size	63	71	80	90	100	112	132
功率/4P Power/(kw)	0.18	0.25 0.37	0.55 0.75	1.1 1.5	2.2 3.0	4	5.5 7.5
L2	77	77	77	77	80	80	95
G5	Φ140	Φ160	Φ200	Φ200	Φ250	Φ250	Φ300

注：1、KA、KAF、KAZ壳体为通用件，安装尺寸均可相互参照。
2、“K..”表示K、KA、KAF、KAZ、KAT、KAB。
3、需方自配电机G5≥Φ300时，是否影响正常安装。

Note：1. The housings of KA、KAF、KAZ are common parts,The moun thing dimen sions may consult each other.
2. “K..” means K、KA、KAF、KAZ、KAT、KAB.
3. If the motor provided by the purchaser is G5≥Φ300, please check if normal installation is influenced.

K69

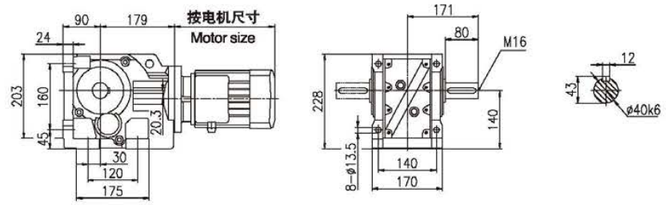

KF69

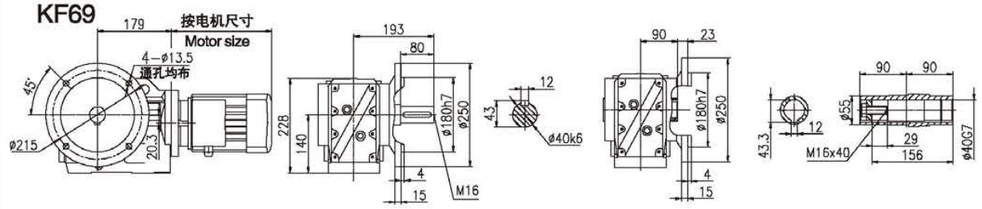

KA69

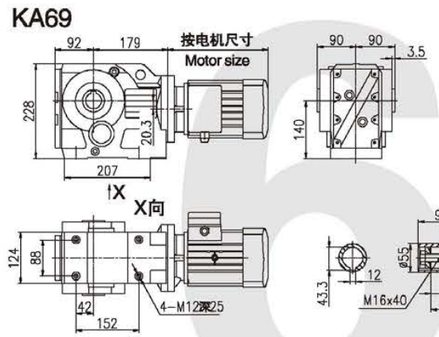

KAZ69

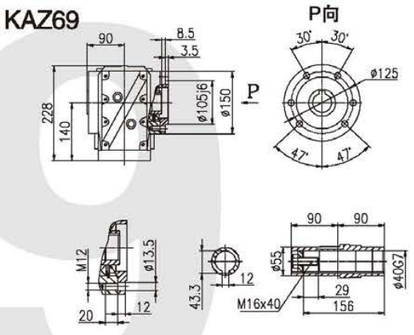

KAT69

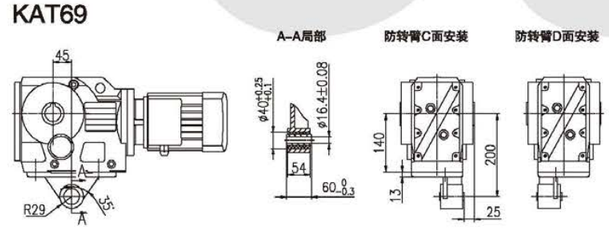

K..S69

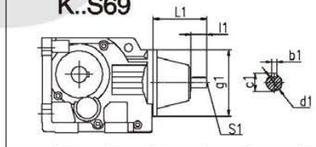

d1	L1	l1	S1	c1	b1	g1
Φ19k6	120	40	M6	21.5	6	Φ160
Φ24k6	130	50	M8	27	8	Φ160

KAB69

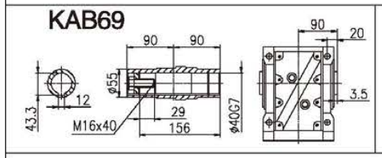

K..69 R39

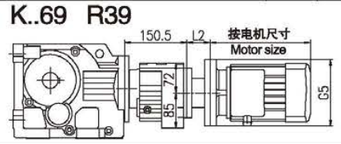

Y2电机座号 Motor size	63	71	80
功率/4P Power/(kw)	0.18	0.25 0.37	0.55 0.75
L2	68	68	68
G5	Φ140	Φ160	Φ200

K..69

需方自配电机需加联接法兰
The connected flange is needed when the motor supplied by customer

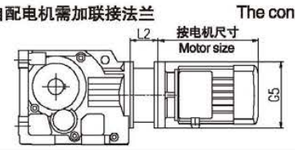

Y2电机座号 Motor size	63	71	80	90	100	112	132
功率/4P Power/(kw)	0.18	0.25 0.37	0.55 0.75	1.1 1.5	2.2 3.0	4.0	5.5 7.5
L2	77	77	77	77	80	80	95
G5	Φ140	Φ160	Φ200	Φ200	Φ250	Φ250	Φ300

注：1、KA、KAF、KAZ壳体为通用件，安装尺寸均可相互参照。
2、“K..”表示K、KA、KAF、KAZ、KAT、KAB。
3、需方自配电机G5≥Φ300时，是否影响正常安装。

Note：1. The housings of KA、KAF、KAZ are common parts,The moun thing dimen sions may consult each other.
2. “K..” means K、KA、KAF、KAZ、KAT、KAB.
3. If the motor provided by the purchaser is G5≥Φ300, please check if normal installation is influenced.

K79

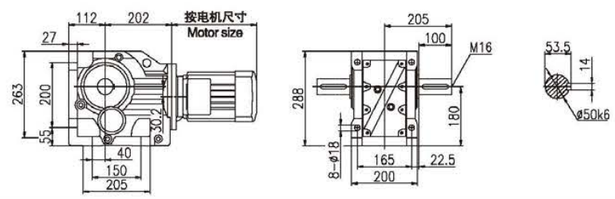

KF79

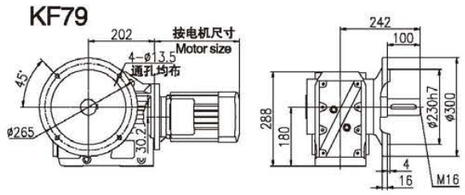

KAF79

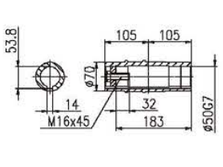

KA79

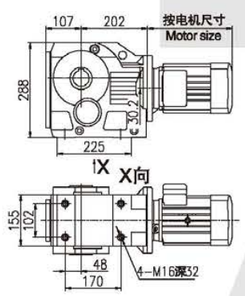

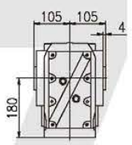

KAZ79

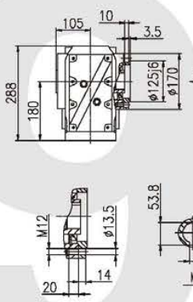

KAT79

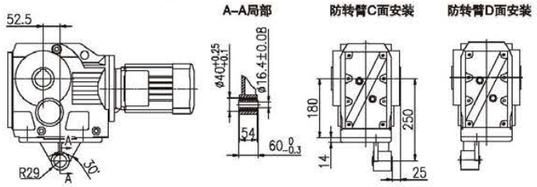

K..S79

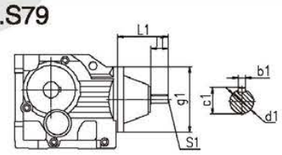

d1	L1	l1	S1	c1	b1	g1
Φ24k6	140	50	M8	27	8	Φ200
Φ38k6	140	50	M12	41	10	Φ200

KAB79

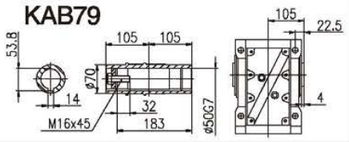

K..79 R39

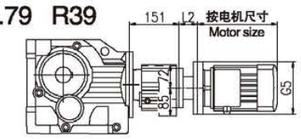

Y2电机座号 Motor size	63	71		80	
功率/4P Power/(kw)	0.18	0.25	0.37	0.55	0.75
L2	68	68		68	
G5	Φ140	Φ160		Φ200	

K..79

需方自配电机需加连接法兰

The connected flange is needed when the motor supplied by customer

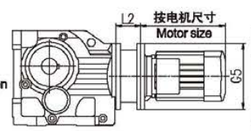

Y2电机座号 Motor size	63	71		80		90		100		112	132		160	
功率/4P Power/(kw)	0.18	0.25	0.37	0.55	0.75	1.1	1.5	2.2	3.0	4.0	5.5	7.5	11	15
L2	86	86		86		86		86		86	95		122	
G5	Φ140	Φ160		Φ200		Φ200		Φ250		Φ250	Φ300		Φ350	

注：1、KA、KAF、KAZ壳体为通用件，安装尺寸均可相互参照。
2、“K..”表示K、KA、KAF、KAZ、KAT、KAB。
3、需方自配电机G5≥Φ350时，是否影响正常安装。

Note：1. The housings of KA、KAF、KAZ are common parts,The moun thing dimen sions may consult each other.
2. “K..” means K、KA、KAF、KAZ、KAT、KAB.
3. If the motor provided by the purchaser is G5≥Φ350, please check if normal installation is influenced.

K89

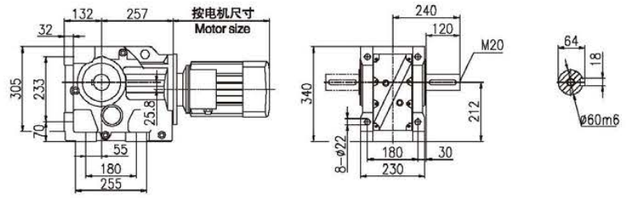

KF89

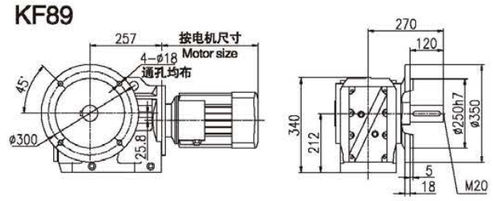

KAF89

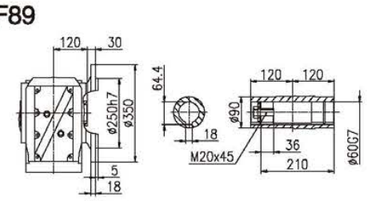

KA89

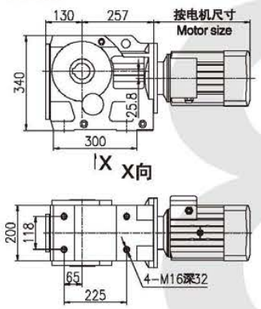

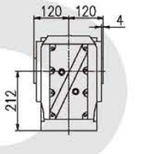

KAZ89

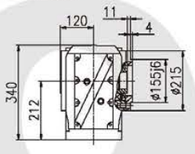

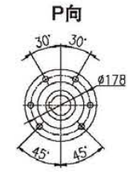

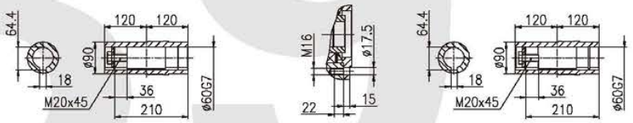

KAT89

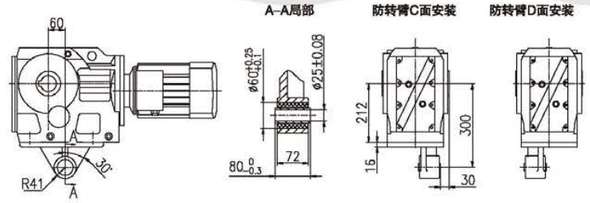

K..S89

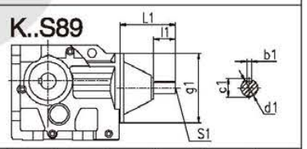

d1	L1	l1	S1	c1	b1	g1
Φ28k6	180	60	M10	31	8	Φ250
Φ38k6	200	80	M12	41	10	Φ250
Φ42k6	200	80	M16	45	12	Φ250

KAB89

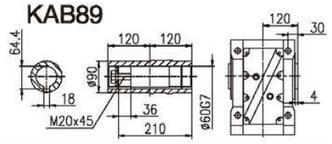

K..89 R59

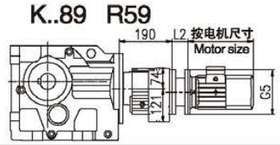

Y2电机座号 Motor size	63	71		80		90	
功率/4P Power/(kw)	0.18	0.25	0.37	0.55	0.75	1.1	1.5
L2	77	77		77		77	
G5	Φ140	Φ160		Φ200		Φ200	

K..89

需方自配电机需加连接法兰

The connected flange is needed when the motor supplied by customer

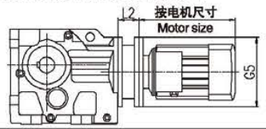

Y2电机座号 Motor size	80		90		100		112	132		160		160	
功率/4P Power/(kw)	0.55	0.75	1.1	1.5	2.2	3	4	5.5	7.5	11	15	18.5	22
L2	86		86		86		86	90		122		122	
G5	Φ200		Φ200		Φ250		Φ250	Φ300		Φ350		Φ350	

注：1、KA、KAF、KAZ壳体为通用件，安装尺寸均可相互参照。
2、“K..”表示K、KA、KAF、KAZ、KAT、KAB。
3、需方自配电机G5≥Φ350时，是否影响正常安装。

Note：1. The housings of KA、KAF、KAZ are common parts,The moun thing dimen sions may consult each other.
2. “K..” means K、KA、KAF、KAZ、KAT、KAB.
3. If the motor provided by the purchaser is G5≥Φ350, please check if normal installation is influenced.

K99

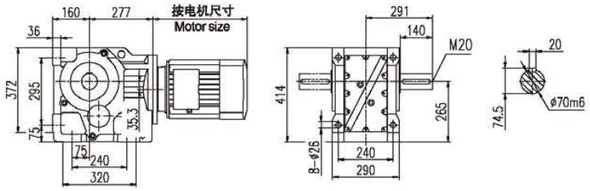

KF99

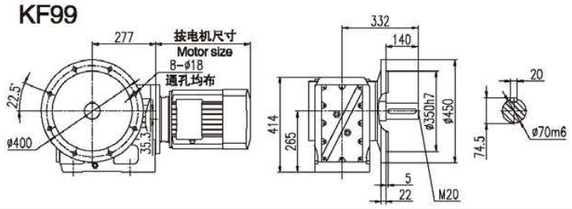

KAF99

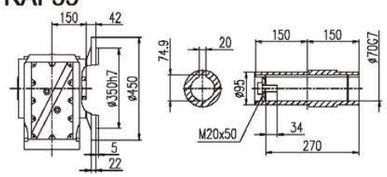

KA99

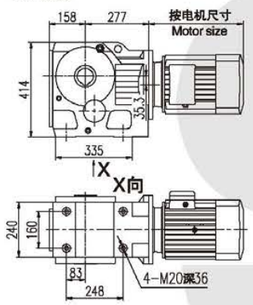

KAZ99

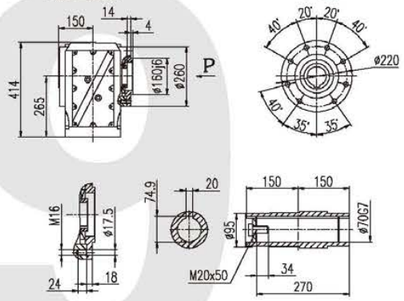

KAT99

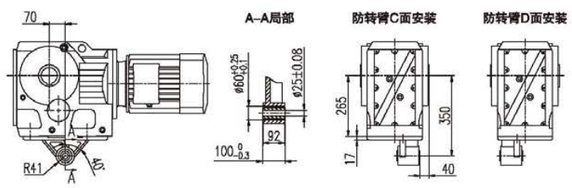

K..S99

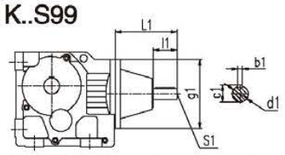

d1	L1	l1	S1	c1	b1	g1
Φ38k6	220	80	M12	41	10	Φ300
Φ42k6	220	80	M16	45	12	Φ300
Φ48k6	220	80	M16	51.5	14	Φ300

KAB99

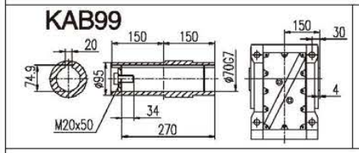

K..99 R59

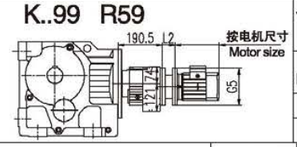

Y2电机座号 Motor size	63	71		80		90		100	
功率/4P Power/(kw)	0.18	0.25	0.37	0.55	0.75	1.1	1.5	2.2	3.0
L2	77	77		77		77		80	
G5	Φ140	Φ160		Φ200		Φ200		Φ250	

K..99

需方自配电机需加连接法兰
The connected flange is needed when the motor supplied by customer

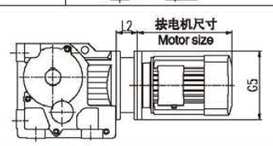

Y2电机座号 Motor size	90		100		112	132		160		180		200
功率/4P Power/(kw)	1.1	1.5	2.2	3.0	4	5.5	7.5	11	15	18.5	22	30
L2	103		103		103	103		125		125		125
G5	Φ200		Φ250		Φ250	Φ300		Φ350		Φ350		Φ400

注：1、KA、KAF、KAZ壳体为通用件，安装尺寸均可相互参照。
2、“K..”表示K、KA、KAF、KAZ、KAT、KAB。
3、需方自配电机G5≥Φ400时，是否影响正常安装。

Note：1. The housings of KA、KAF、KAZ are common parts,The moun thing dimen sions may consult each other.
2. “K..” means K、KA、KAF、KAZ、KAT、KAB.
3. If the motor provided by the purchaser is G5≥Φ400, please check if normal installation is influenced.

K109

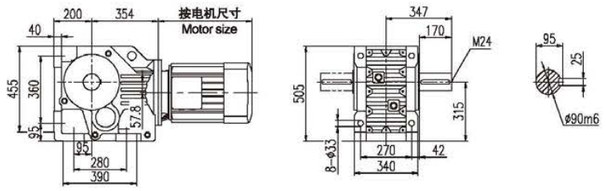

KF109

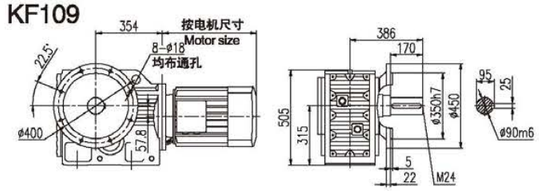

KAF109

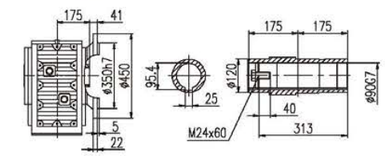

KA109

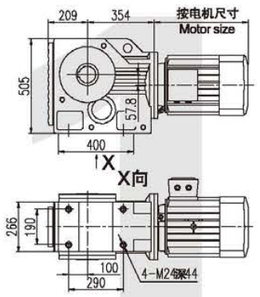

KAZ109

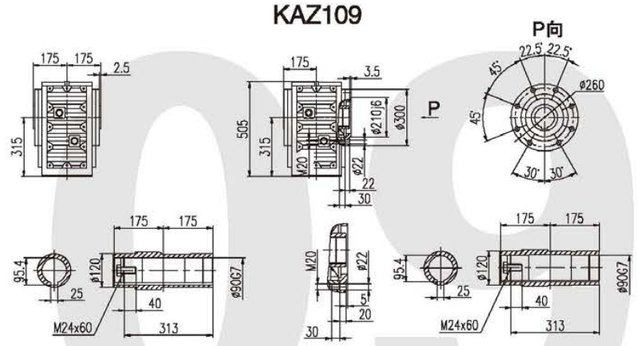

KAT109

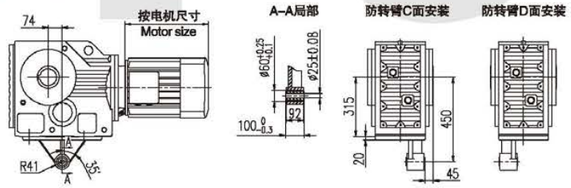

K..S109

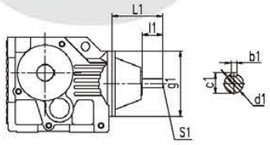

d1	L1	l1	S1	c1	b1	g1
Φ42k6	270	110	M16	45	12	Φ350
Φ48k6	270	110	M16	51.5	14	Φ350

KAB109

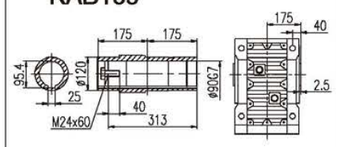

K..109 R79

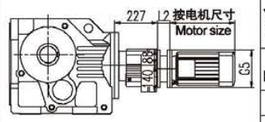

Y2电机座号 Motor size	63	71		80		90		100		112	132
功率/4P Power/(kw)	0.18	0.25	0.37	0.55	0.75	1.1	1.5	2.2	3.0	4	5.5
L2	86	86		86		86		86		86	90
G5	Φ140	Φ160		Φ200		Φ200		Φ250		Φ250	Φ300

K.109

需方自配电机需加连接法兰
The connected flange is needed when the motor supplied by customer

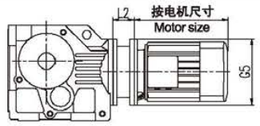

Y2电机座号 Motor size	100	112	132		160		180		200	225	
功率/4P Power/(kw)	2.2	3.0	4	5.5	7.5	11	15	18.5	22	30	37	45
L2	103	103	103			125		125		125	150
G5	Φ250	Φ250	Φ300			Φ350		Φ350		Φ400	Φ450

注：1、KA、KAF、KAZ壳体为通用件，安装尺寸均可相互参照。
2、“K..”表示K、KA、KAF、KAZ、KAT、KAB。
3、需方自配电机G5≥Φ450时，是否影响正常安装。

Note：1. The housings of KA、KAF、KAZ are common parts,The moun thing dimen sions may consult each other.
2. “K..” means K、KA、KAF、KAZ、KAT、KAB.
3. If the motor provided by the purchaser is G5≥Φ450, please check if normal installation is influenced.

K129

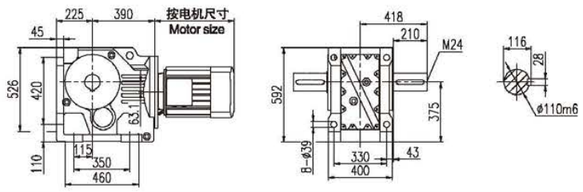

KF129

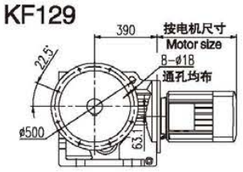

KAF129

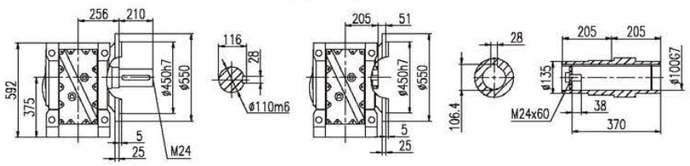

KA(KAB)129

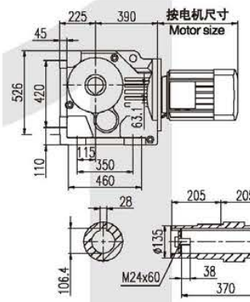

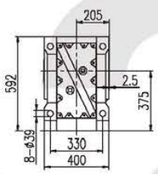

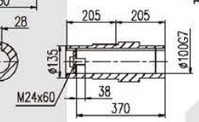

KAZ129

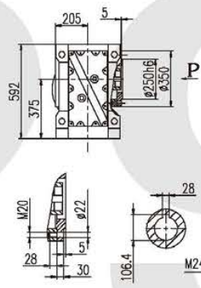

KAT129

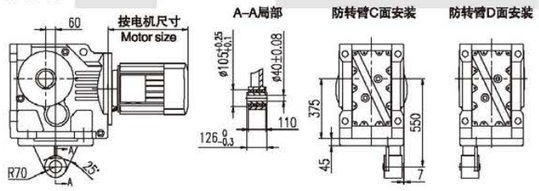

K..S129

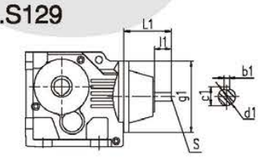

d1	L1	l1	S1	c1	b1	g1
Φ55m6	297	110	M20	59	16	Φ450

K..129 R..9

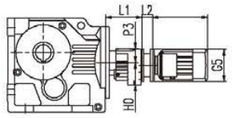

型号type	L1	P3	H0
GK..127GR77	227	88	114
GK..127GR87	274	115	184

Y2电机座号 Motor size	63	71		80		90		100		112	132	
功率/4P Power/(kw)	0.18	0.25	0.37	0.55	0.75	1.1	1.5	2.2	3.0	4	5.5	7.5
GR77(L2)	86	86		86		86		86		86	90	
GR87(L2)	–	–		86		86		86		86	90	
G5	Φ140	Φ160		Φ200		Φ200		Φ250		Φ250	Φ300	

K..129

需方自配电机需加连接法兰
The connected flange is needed when the motor supplied by customer

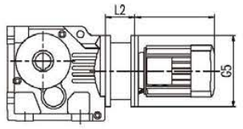

Y2电机座号 Motor size	132		160		180		200	225		250	280	
功率/4P Power/(kw)	5.5	7.5	11	15	18.5	22	30	37	45	65	75	90
L2	120		125		125		125	145		152	152	
G5	Φ300		Φ350		Φ350		Φ400	Φ450		Φ550	Φ550	

注：1、KA、KAF、KAZ壳体为通用件，安装尺寸均可相互参照。
2、“K..”表示K、KA、KAF、KAZ、KAT、KAB。
3、需方自配电机G5≥Φ550时，是否影响正常安装。

Note：1. The housings of KA、KAF、KAZ are common parts,The moun thing dimen sions may consult each other.
2. “K..” means K、KA、KAF、KAZ、KAT、KAB.
3. If the motor provided by the purchaser is G5≥Φ550, please check if normal installation is influenced.

K159

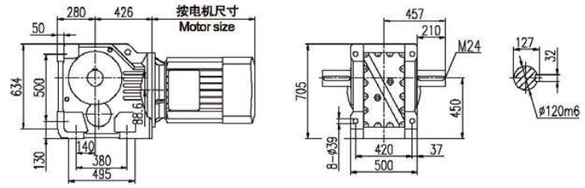

KF159

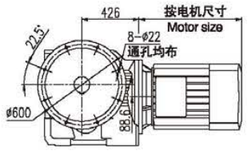

KAF159

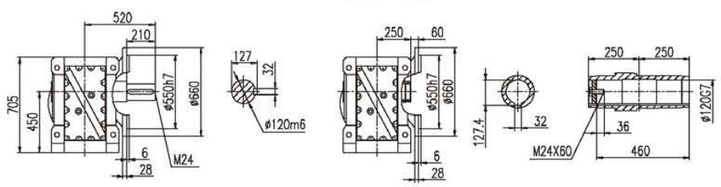

KA(KAB)159

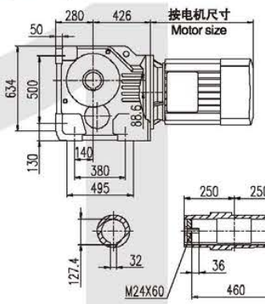

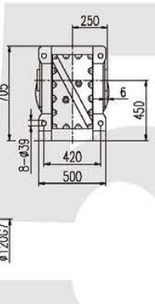

KAZ159

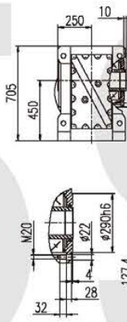

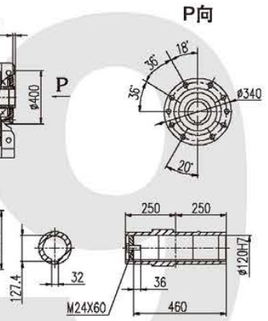

KAT159

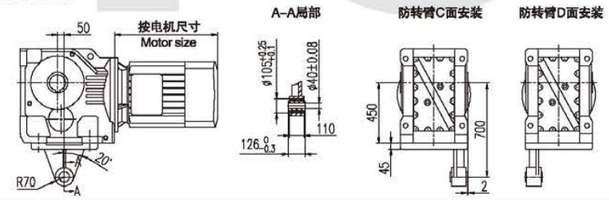

K..S159

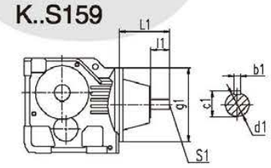

d1	L1	l1	S1	c1	b1	g1
Φ70m6	374	140	M20	74.5	20	Φ550

K..159 R99

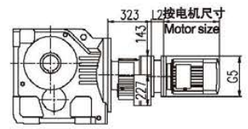

Y2电机座号 Motor size	80		90		100		112	132		160
功率/4P Power/(kw)	0.55	0.75	1.1	1.5	2.2	3.0	4	5.5	7.5	11 –
L2	103		103		103		103	103		125
G5	Φ200		Φ200		Φ250		Φ250	Φ300		Φ350

K..159

需方自配电机需加连接法兰
The connected flange is needed when the motor supplied by customer

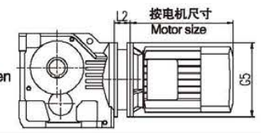

Y2电机座号 Motor size	160		180		200		225		250		280		315		
功率/4P Power/(kw)	11	15	18.5	22	30		37	45	55		75	90	110	132	160
L2	125		125		125		145		152		152		170		
G5	Φ350		Φ350		Φ400		Φ450		Φ550		Φ550		Φ660		

注：1、KA、KAF、KAZ壳体为通用件，安装尺寸均可相互参照。
2、“K..”表示K、KA、KAF、KAZ、KAT、KAB。
3、需方自配电机G5≥Φ660时，是否影响正常安装。

Note：1. The housings of KA、KAF、KAZ are common parts,The moun thing dimen sions may consult each other.
2. “K..” means K、KA、KAF、KAZ、KAT、KAB.
3. If the motor provided by the purchaser is G5≥Φ660, please check if normal installation is influenced.

K169

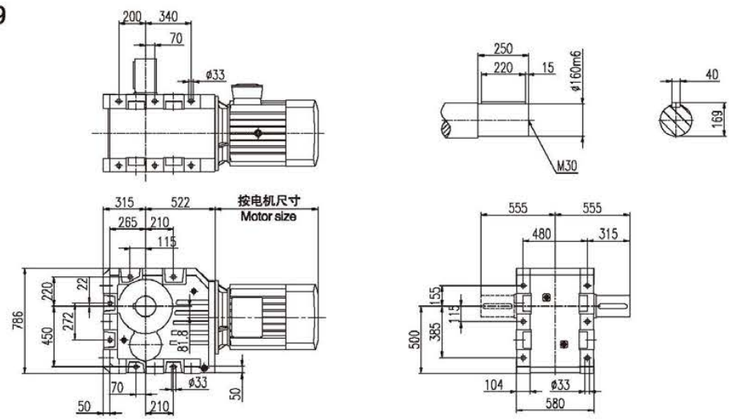

KA169

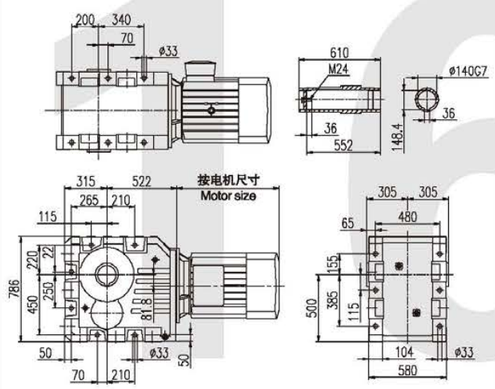

K169.. R99

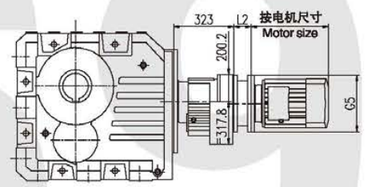

Y2电机座号 Motor size	80		90		100		112	132		160
功率/4P Power/(kw)	0.55	0.75	1.1	1.5	2.2	3	4	5.5	7.5	11
L2	50		50		50		50	92		113
G5	Φ200		Φ200		Φ200		Φ250	Φ300		Φ350

K..169

需方自配电机需加连接法兰
The connected flange is needed when the motor supplied by customer

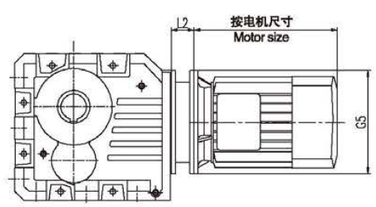

Y2电机座号 Motor size	160		180		200		225		250		280		315		
功率/4P Power/(kw)	11	15	18.5	22	30		37	45	55		75	90	110	132	160
L2	101		101		111		116		120		120		170		
G5	Φ350		Φ350		Φ400		Φ450		Φ550		Φ550		Φ660		

K..169 R109

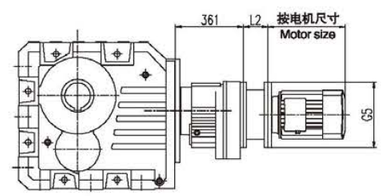

Y2电机座号 Motor size	160		180		200		225	
功率/4P Power/(kw)	11	15	18.5	22	30		37	45
L2	125		125		125		150	
G5	Φ350		Φ350		Φ400		Φ450	

注：1、KA、KAF、KAZ壳体为通用件，安装尺寸均可相互参照。
2、“K..”表示K、KA、KAF、KAZ、KAT、KAB。
3、需方自配电机G5≥Φ660时，是否影响正常安装。

Note：1. The housings of KA、KAF、KAZ are common parts,The moun thing dimen sions may consult each other.
2. “K..” means K、KA、KAF、KAZ、KAT、KAB.
3. If the motor provided by the purchaser is G5≥Φ660, please check if normal installation is influenced.

K189

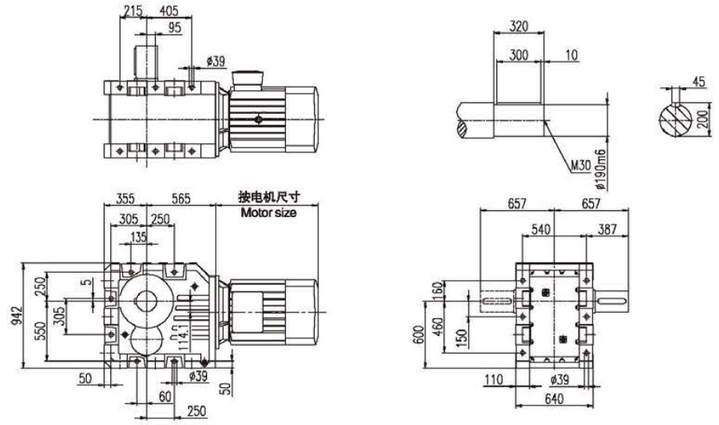

KA189

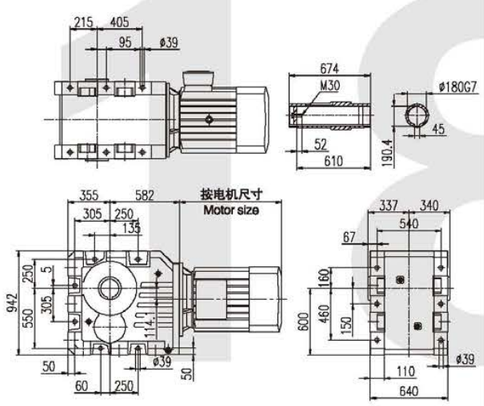

K189.. R99

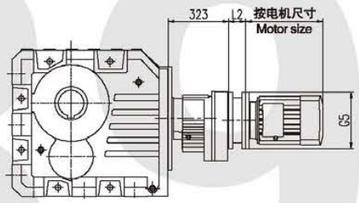

Y2电机座号 Motor size	80		90		100		112	132		160
功率/4P Power/(kw)	0.55	0.75	1.1	1.5	2.2	3	4	5.5	7.5	11
L2	103		103		103		103	103		125
G5	Φ200		Φ200		Φ250		Φ250	Φ300		Φ350

K..189

需方自配电机需加连接法兰
The connected flange is needed when the motor supplied by customer

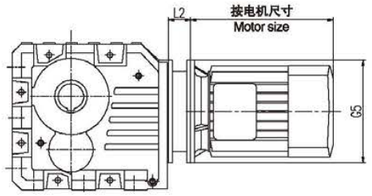

Y2电机座号 Motor size	180		200		225		250	280		315			
功率/4P Power/(kw)	18.5	22	30		37	45	55	75	90	110	132	160	200
L2	142		142		162		169	169		187			
G5	Φ350		Φ400		Φ450		Φ550	Φ550		Φ660			

K..189 R109

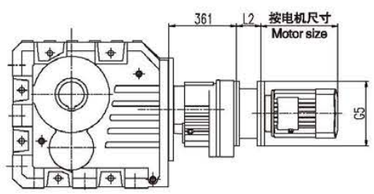

Y2电机座号 Motor size	160		180		200		225	
功率/4P Power/(kw)	11	15	18.5	22	30		37	45
L2	125		125		125		150	
G5	Φ350		Φ350		Φ400		Φ450	

注：1、KA、KAF、KAZ壳体为通用件，安装尺寸均可相互参照。
2、“K..”表示K、KA、KAF、KAZ、KAT、KAB。
3、需方自配电机G5≥Φ660时，是否影响正常安装。

Note：1. The housings of KA、KAF、KAZ are common parts,The moun thing dimen sions may consult each other.
2. “K..” means K、KA、KAF、KAZ、KAT、KAB.
3. If the motor provided by the purchaser is G5≥Φ660, please check if normal installation is influenced.

F系列平行轴斜齿轮减速机
F Series Parallel shaft Helical Gear Reductor

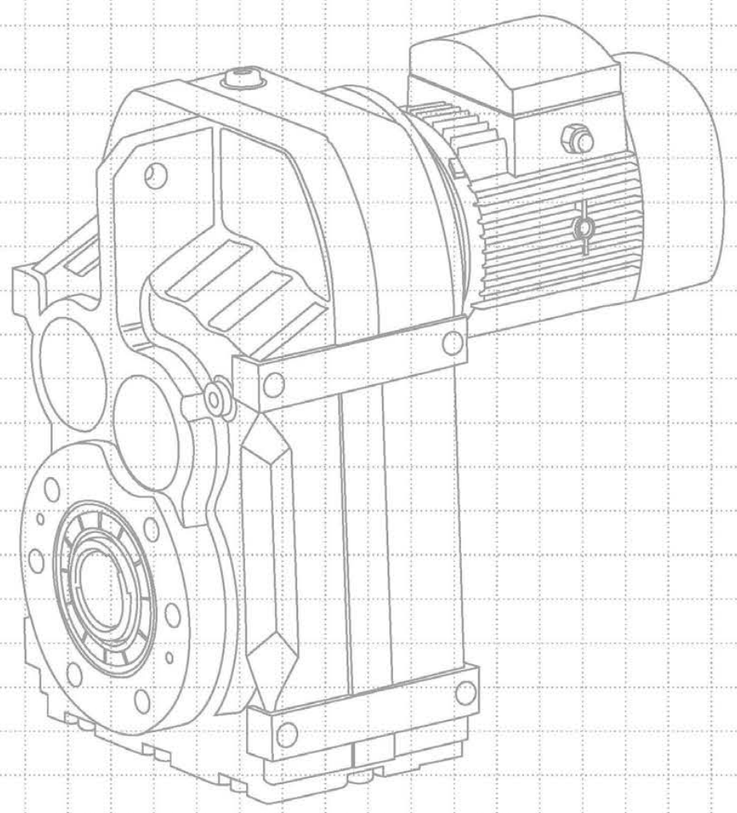

一、型号说明 Instructions for Models

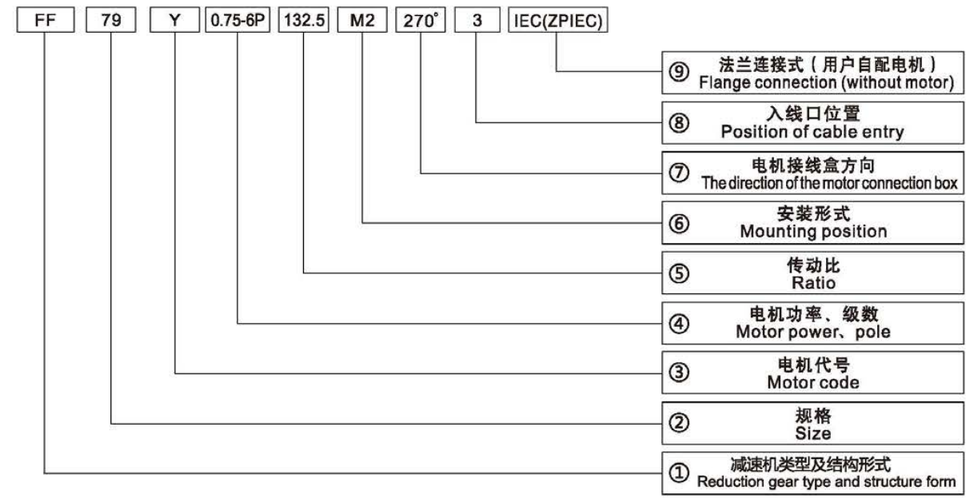

1、减速机类型及结构形式(见页109)
2、减速机规格(见选型参数表)
3、电机类型代号

1. Gear units type and structure(page 109)
2. Size (see selection table)
3. Codes for Motor Tyoes:

Y(Y2)系列普通电机 Y(Y2)series motor	Y(Y2)	防爆电机 Flameproof Motor	YB	直流电机 Direct Current Motor	Z
制动电机 Brake motor	YEJ	辊道电机 Roll Motor	YGa(YG B)	变频电机 Variable Frequency Motor	YVP
变频制动电机 Transduction braking	YVPEJ	变频辊道电机 Transduction roller way	YGP	冶金起重 Metallurgy hoisting	YZR
客户自配电机 Motor supplied by customer	ZP				

4、电机功率、极数：(见选型参数表)
5、传动比：(见选型参数表)
6、安装形式：M1、M2、M3、M4、M5、M6
(见安装形式图)
7、电机接线盒方向：X / 0° / 90° / 180° / 270°
(见电机接线盒示意图)。
8、电机入线口位置：①/②/③(见电机入线口示意图)。
9、需带连接法兰时请注明IEC。

注： 输入轴型没有电机各项内容。
不注明减速机的安装形式时，则默认为安装形式中的M1位置。不注明接线盒方向时，则默认为安装形式中的0度位置。不注明入线口位置时，则默认为x位置。对输出轴旋转方向和输入轴旋转方向有特别要求的用户，请与技术部联系，并在订货时用简图或文字说明。

4、Motor power, number of poles: (see selection parameter table)
5、Transmission ratio: (see selection parameter table)
6、Mounting form: M1, M2, M3, M4, M5, M6 (see mounting form diagram)
7、Motor junction box direction: X / 0° / 90° / 180° / 270° (see the motor junction box schematic diagram).
8、Motor inlet position: ① / ② / ③ (see motor inlet schematic).
9、Please specify IEC when connecting flange is required.

Note: The input shaft type does not have motor items.
If the mounting type of the gearhead is not specified, the default is the M1 position of the mounting type.
If the direction of the junction box is not specified, the default is the 0-degree position in the mounting form.
If the inlet position is not specified, the default is the x position.
Users who have special requirements for the direction of rotation of the output shaft and the direction of rotation of the input shaft, please contact the Technical Department and explain with a sketch or text when ordering.

二、结构形式 Mounting type

1. F型
底脚安装平行轴斜齿轮减速机。
1.Model F
Foot-mounted parallel shaft helical gear redactor

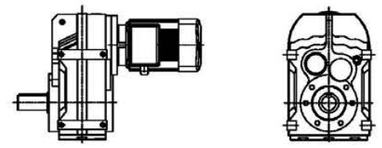

2. FAB型
底脚空心轴安装平行轴斜齿轮减速机。
2.Model FAB
Foot-mounted parallel shaft helical gear redactor with hollow shaft

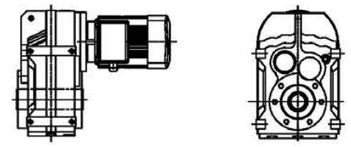

3. FF型
B5法兰安装平行轴斜齿轮减速机。
3.Model FF
Parallel shaft helical gear redactor in B5 flange-mounted version

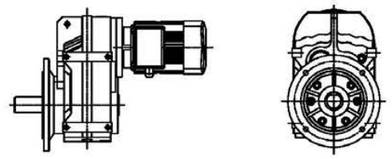

4. FAF型
B5法兰空心轴安装平行轴斜齿轮减速机。
4.Model FAF
Parallel shaft helical gear redactor in B5 flange-mounted version with hollow shaft

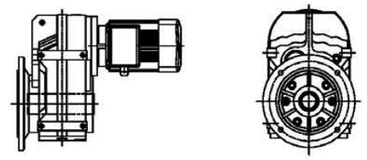

5. FA型
空心轴安装平行轴斜齿轮减速机
5.Model FA
Parallel shaft helical gear redactor with hollow shaft

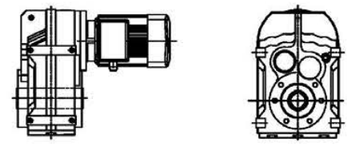

6. FAZ型
B14法兰空心轴安装平行轴斜齿轮减速机。
6.Model FAZ
Parallel shaft helical gear redactor in B14 flange-mounted version with hollow shaft

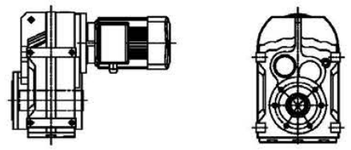

7. F.. R型
F系列与 R..9系列组合减速机
7.Model F. R
Combination of F series redactor and R ..9 series redactor

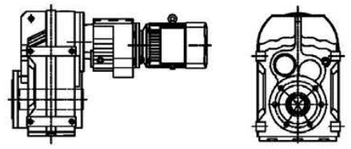

8. F..S型
输入轴型，即配输入轴不配电动机的平行轴斜齿轮减速机
8.Model F..S
Input-shaft style ,in another word, parallel shaft helical gear redactor equipped with input shaft but without the motor

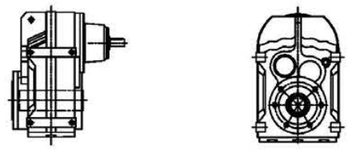

三、润滑油量表 Lubrication table

F.

机型号 type	润滑油量（升） Fill quantity in liters					
	M1	M2	M3	M4	M5	M6
F.39	1	1.2	0.7	1.2	1	1.1
F.49	1.5	1.8	1.1	1.9	1.5	1.7
F.59	2.6	3.7	2.1	3.5	2.8	2.9
F.69	2.7	3.8	1.9	3.8	2.9	3.2
F.79	5	7.3	4.3	8	6	6.3
F.89	10	13	7.7	13.8	10.8	11
F.99	18.5	22.5	12.6	25.2	18.5	20
F.109	24.5	32	19.5	37.5	27	27
F.129	40.5	55	34	61	46.5	47
F.159	69	104	63	105	86	78

FA.

机型号 type	润滑油量（升） Fill quantity in liters					
	M1	M2	M3	M4	M5	M6
FA.39	1	1.2	0.7	1.2	1	1.1
FA.49	1.5	1.8	1.1	1.9	1.5	1.7
FA.59	2.7	3.8	2.1	3.6	2.9	3
FA.69	2.7	3.8	1.9	3.8	2.9	3.2
FA.79	5	7.3	4.3	8	6	6.3
FA.89	10	13	7.7	13.8	10.8	11
FA.99	18.5	22.5	12.6	25	18.5	20
FA.109	24.5	32	19.5	37.5	27	27
FA.129	39	55	34	61	45	46.5
FA.159	68	103	62	104	85	77

四、F/ FAB/39-159安装形式图　F/ FAB39-159 Mounting position example

电机接线盒示意图:

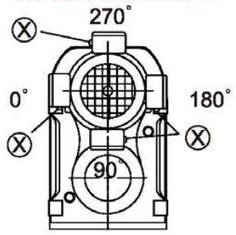

电机入线口示意图:

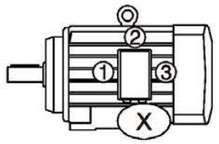

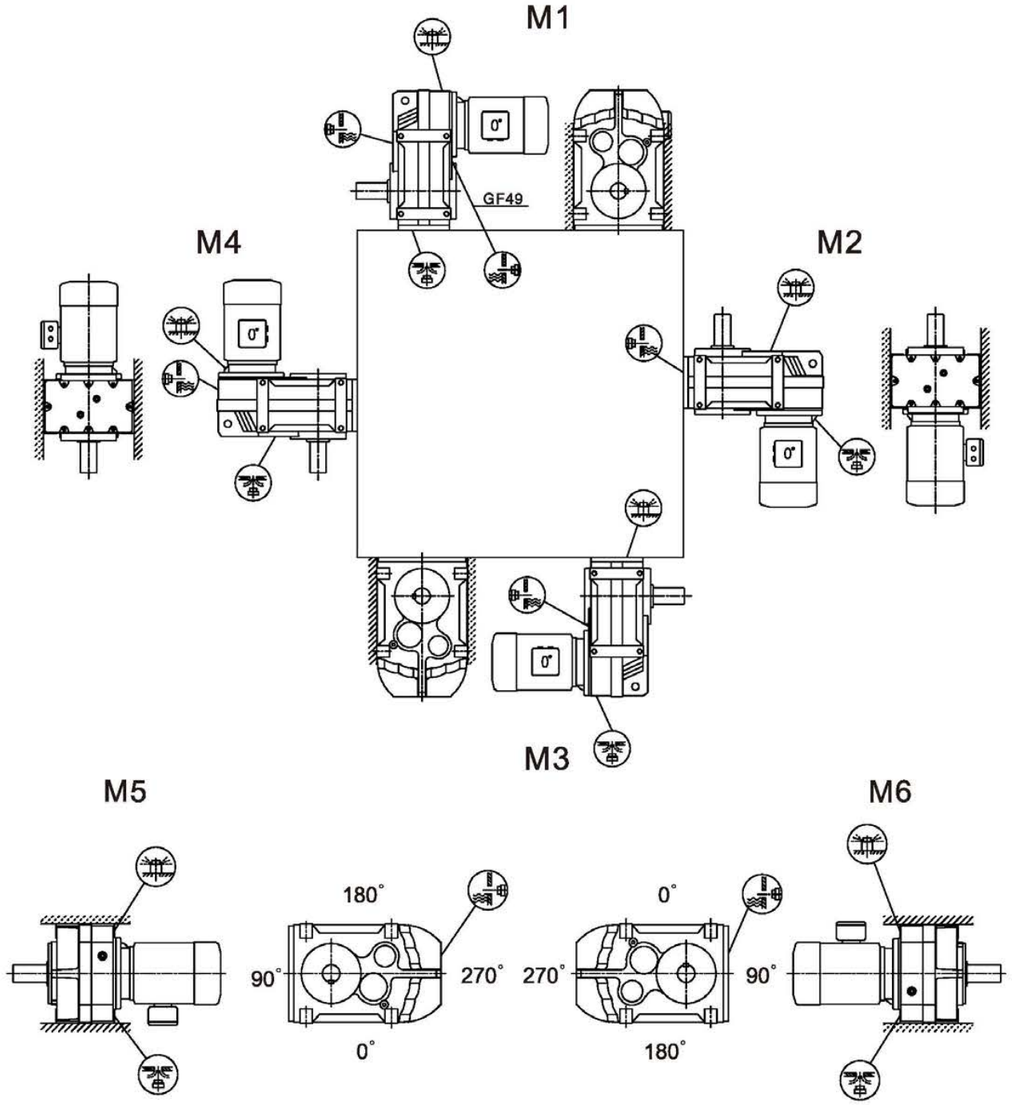

FA39-159安装形式图　FA39-159 Mounting position example

电机接线盒示意图:

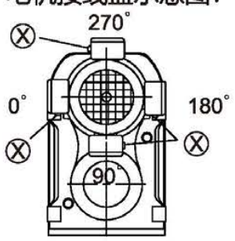

电机入线口示意图:

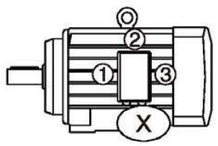

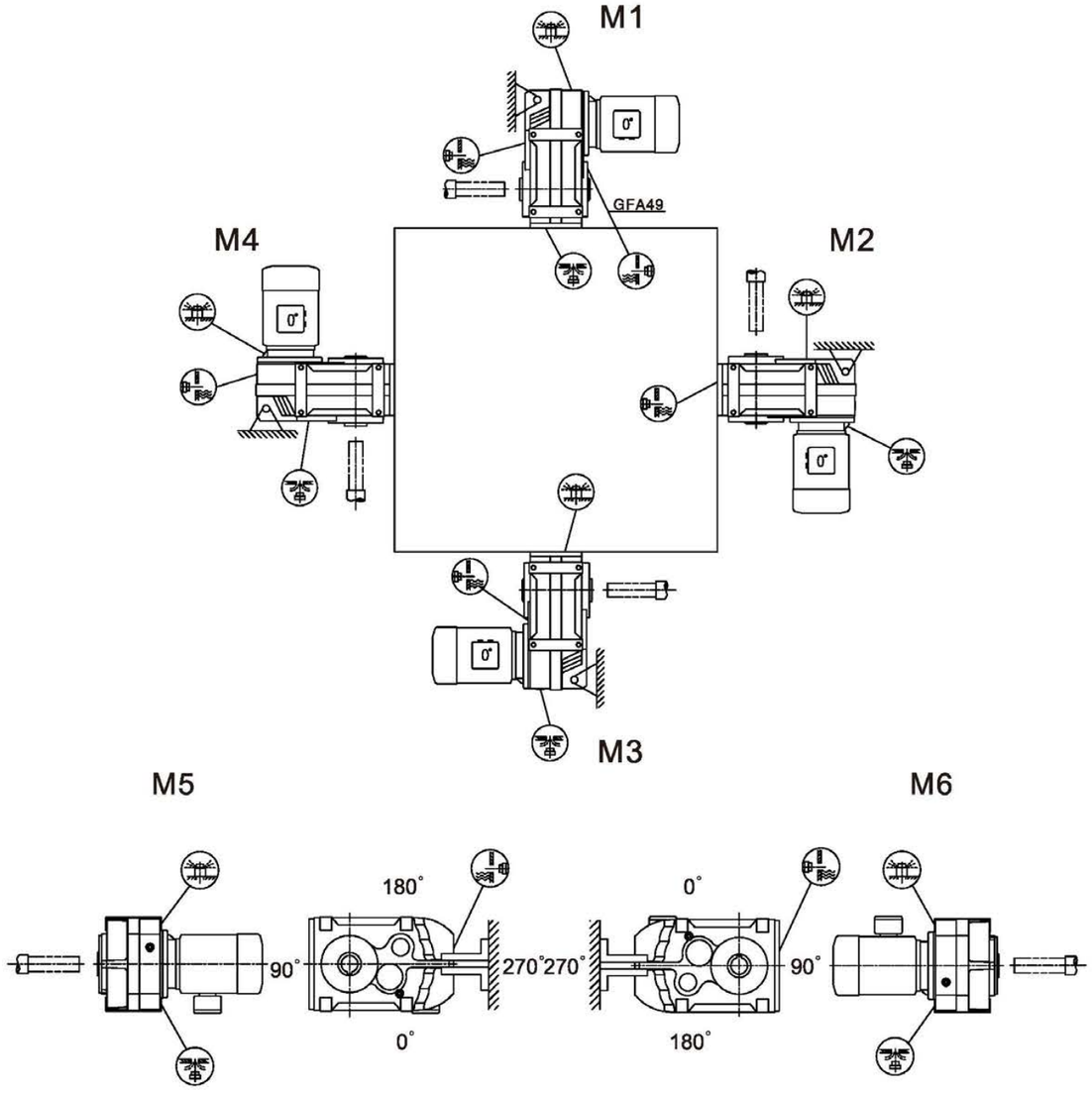

FF/ FAF/ FAZ39-159安装形式图　FF/ FAF/ FAZ39-159 Mounting position example

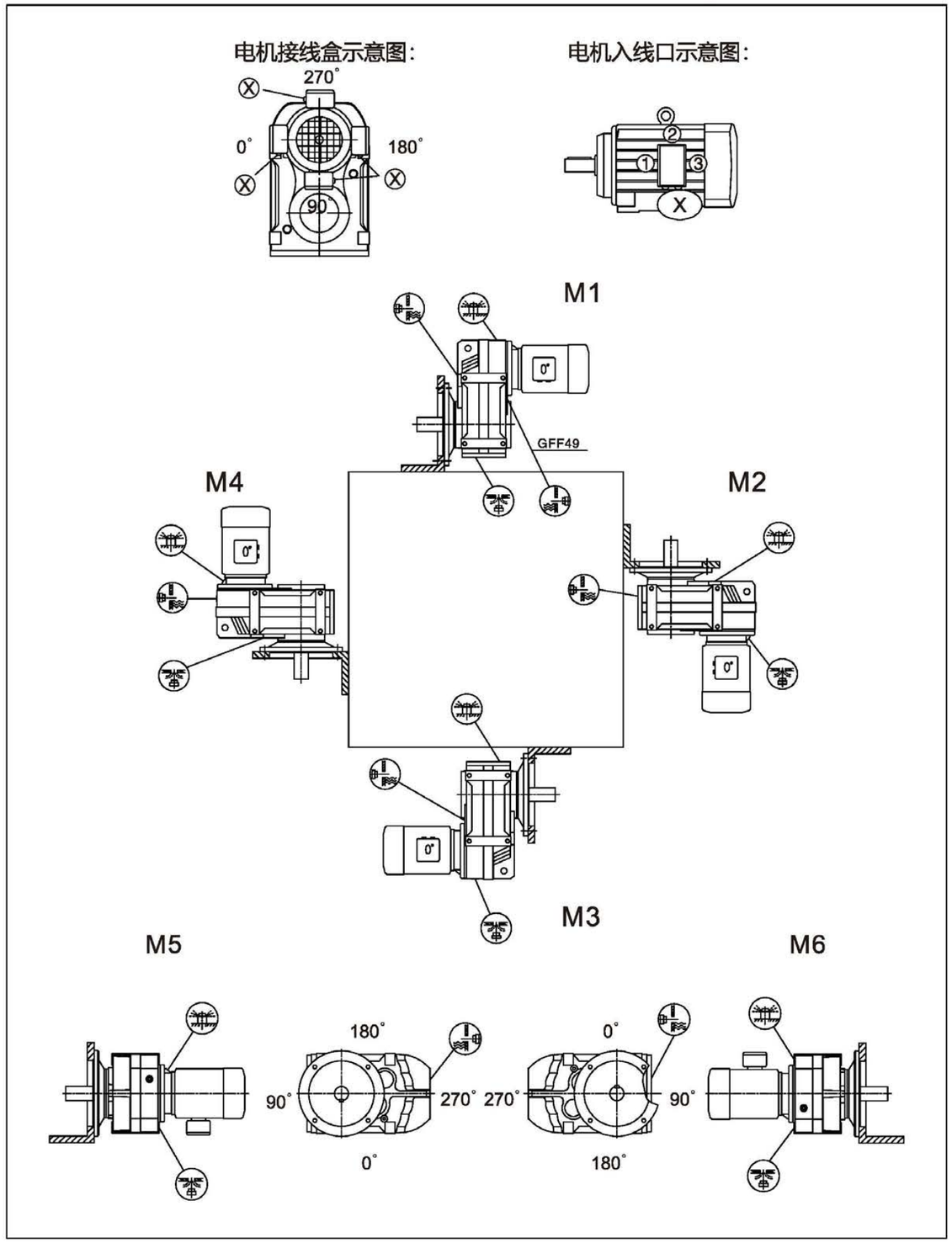

五、F系列主机重量表　Main machine weight form of F series

型号Type	F29	F39	F49	F59	F69	F79	F89	F99	F109	F129	F159
重量(kg) weight(kg)	10	19	25	29	35	62.5	109	182	259	431	679
型号Type	FF29	FF39	FF49	FF59	FF69	FF79	FF89	FF99	FF109	FF129	FF159
重量(kg) weight(kg)	11	21	18	35	41	72.5	124	215	286	476	785
型号Type	FA29	FA39	FA49	FA59	FA69	FA79	FA89	FA99	FA109	FA129	FA159
重量(kg) weight(kg)	10	19	25	29	32	58.5	104	176	243	396	658
型号Type	FAF29	FAF39	FAF49	FAF59	FAF69	FAF79	FAF89	FAF99	FAF109	FAF129	FAF159
重量(kg) weight(kg)	11	20	27	34	39	65.5	117	197	263	431	717

六、选型参数表释义 Explanation of Parameter Selection List

输出转速 Output speed r/min	输出扭矩 Output torque N.m	传动比 Ratio i	使用系数 Service factor f_B	机型号 Type	极数 Pole P
11Kw		n_1=685r/min			
5.2	20181	131.59	0.89	F159	8P
5.7	18455	120.34	0.98	FF159	8P
6.5	16059	104.72	1.12	FA159	8P
7.4	14172	92.41	1.27	FAF159	8P
11Kw		n_1=945r/min			
4.8	21953	197.49	0.82		
5.9	17865	160.70	1.01		
7.2	14629	131.59	1.23	F159	6P
7.9	13378	120.34	1.35	FF159	6P
9.0	11641	104.72	1.55	FA159	6P
10	10273	92.41	1.775	FAF159	6P
12	8906	80.12	2.0		
13	7924	71.28	2.3		

输出转速 Output speed r/min	输出扭矩 Output torque N.m	传动比 Ratio i	使用系数 Service factor f_B	机型号 Type	极数 Pole P
11Kw		n_1=1400r/min			
5.2	20054	267.25	0.90		
6.4	16319	217.48	1.10		
7.1	14818	197.49	1.21		
8.7	12059	160.70	1.49	F159	4P
11	9874	131.59	1.82	FF159	4P
12	9030	120.34	1.99	FA159	4P
13	7857	104.72	2.3	FAF159	4P
15	6934	92.41	2.6		
17	6012	80.12	3.0		
20	5349	71.28	3.4		
22	4754	63.36	3.8		

1. 选型参数表中的机型可与该栏中的任一传动比搭配。
1. The machine types in the parameter selection list can match any transmission ratio in the column.

2. 选型参数表中的参数也适用于FAB、FAZ机型。
2. The parameters in this list also fits model FAB、FAZ.

三相异步电机实际转速(参考) Three-phase asynchronous motor actual speed(refer to)	
电机功率（4极） Motor power（4P） KW	电机转速 Motor speed r/min
0.12	1310
0.18	1310
0.25	1330
0.37	1330
0.55	1380
0.75	1420
1.1	1430
1.5	1430
2.2	1445
3	1445
4	1450
5.5	1460
7.5	1460
11	1470

三相异步电机实际转速(参考) Three-phase asynchronous motor actual speed(refer to)	
电机功率（4极） Motor power（4P） KW	电机转速 Motor speed r/min
15	1470
18.5	1470
22	1470
30	1475
37	1480
45	1480
55	1480
75	1485
90	1485
110	1485
132	1485
160	1485
200	1485

F系列恒功率选型参数表

Constant power model selection parameter form of F series

输出转速 Output speed r/min	输出扭矩 Output torque N.m	传动比 Ratio i	使用系数 Service factor f_B	机型号 Type	极数 Pole P
0.12Kw					
0.05	14072	22600	0.85		
0.06	12047	19283	1	F129 R99	4P
0.07	10528	16862	1.14	FF129 R99	4P
0.08	9294	14904	1.29	FA129 R99	4P
0.10	8099	13072	1.48	FAF129 R99	4P
0.11	7137	11800	1.68		
0.12	6388	10317	1.88		
0.08	9456	15161	0.81		
0.11	7238	11650	1.06		
0.13	5521	9976	1.39		
0.15	4651	8494	1.65	F109 R79	4P
0.17	4720	7626	1.63	FF109 R79	4P
0.19	4065	6725	1.89	FA109 R79	4P
0.22	3448	5916	2.2	FAF109 R79	4P
0.25	2974	5195	2.6		
0.31	2611	4184	2.9		
0.38	2118	3502	3.6		
0.20	4192	6534	1.03	F99 R59	4P
0.22	3958	5818	1.09	FF99 R59	4P
0.25	3440	5140	1.25	FA99 R59	4P
0.30	2971	4439	1.45	FAF99 R59	4P
0.35	2595	3768	1.66	F99 R59	4P
0.40	2260	3265	1.9	FF99 R59	4P
0.47	1852	2805	2.3	FA99 R59	4P
0.52	1743	2528	2.5	FAF99 R59	4P
				F89 R59	4P
0.33	2620	4015	1.15	FF89 R59	4P
0.34	2285	3830	1.31	FA89 R59	4P
				FAF89 R59	4P
0.39	2316	3338	1.3		
0.48	1882	2725	1.59		
0.54	1683	2436	1.78		
0.63	1438	2080	2.1	F89 R59	4P
0.72	1239	1826	2.4	FF89 R59	4P
0.82	1116	1617	2.7	FA89GR59	4P
0.94	974	1412	3.1	FAF89 R59	4P
1.08	776	1230	3.9		
1.22	705	1086	4.3		
0.49	1871	2686	0.8	F79 R39	4P
0.56	1614	2348	0.93	FF79 R39	4P
0.63	1429	2086	1.05	FA79 R39	4P
				FAF79 R39	4P
0.74	1213	1776	1.24		
0.83	1120	1586	1.34		
0.95	987	1392	1.52	F79 R39	4P
1.07	873	1233	1.72	FF79 R39	4P
1.22	765	1082	1.96	FA79 R39	4P
1.42	652	935	2.3	FAF79 R39	4P
1.59	545	832	2.8		
1.82	478	730	3.1		
0.87	1023	1523	0.8		
1.01	894	1306	0.92		
1.20	726	1104	1.13		
1.33	657	996	1.25	F69 R39	4P
1.62	536	821	1.53	FF69 R39	4P
1.71	508	775	1.61	FA69 R39	4P
1.94	447	683	1.83	FAF69 R39	4P
2.18	409	608	2		
2.54	339	523	2.4		
2.86	308	464	2.7		

输出转速 Output speed r/min	输出扭矩 Output torque N.m	传动比 Ratio i	使用系数 Service factor f_B	机型号 Type	极数 Pole P
0.12Kw					
1.58	607	840	0.99		
1.82	518	728	1.16	F59 R39	4P
2.28	410	581	1.47	FF59 R39	4P
2.64	343	503	1.75	FA59 R39	4P
2.66	341	500	1.76	FAF59 R39	4P
2.98	296	446	2		
3.10	311	428	1.93		
3.25	294	409	2	F59 R39	4P
3.76	251	353	2.4	FF59 R39	4P
4.71	199	282	3	FA59 R39	4P
4.92	191	270	3.1	FAF59 R39	4P
2.29	410	579	0.97	F49 R19	4P
2.62	357	506	1.12	FF49 R19	4P
3.18	290	418	1.38	FA49 R19	4P
				FAF49 R19	4P
2.50	385	530	1.04		
2.69	359	494	1.11		
3.07	309	432	1.3	F49 R19	4P
3.50	269	379	1.49	FF49 R19	4P
4.15	225	320	1.78	FA49 R19	4P
4.71	196	282	2	FAF49 R19	4P
5.27	171	252	2.3		
3.88	234	342	0.86	F39 R19	4P
4.92	187	270	1.07	FF39 R19	4P
5.15	173	258	1.16	FA39 R19	4P
5.99	157	222	1.27	FAF39 R19	4P
4.10	234	324	0.86		
4.70	204	283	0.98	F39 R19	4P
4.96	190	268	1.05	FF39 R19	4P
5.68	167	234	1.2	FA39 R19	4P
7.18	131	185	1.52	FAF39 R19	4P
8.06	117	165	1.71		
6.01	155	221	0.84	F29 R19	4P
7.73	119	172	1.09	FF29 R19	4P
8.69	104	153	1.25	FA29 R19	4P
10.23	87	130	1.5	FAF29 R19	4P
6.27	150	212	0.86		
7.11	131	187	0.99	F29 R19	4P
9.36	102	142	1.28	FF29 R19	4P
10.64	89	125	1.46	FA29 R19	4P
12.43	75	107	1.72	FAF29 R19	4P
13.71	68	97	1.91		
3.9	278	218.97	2.95		
4.2	258	203.77	3.18	F69	6P
4.8	225	177.19	3.65	FF69	6P
5.5	196	154.94	4.18	FA69	6P
5.8	187	147.19	4.40	FAF69	6P
4.4	246	193.91	2.44		
4.7	227	179.04	2.64	F59	6P
5.1	210	165.91	2.85	FF59	6P
5.5	195	154.25	3.07	FA59	6P
6.7	161	127.34	3.72	FAF59	6P
6.9	157	193.91	3.82		
7.4	145	179.04	4.14	F59	4P
8.0	134	165.91	4.46	FF59	4P
8.6	125	154.25	4.80	FA59	4P
10.4	103	127.34	5.82	FAF59	4P

F系列恒功率选型参数表

Constant power model selection parameter form of F series

输出转速 Output speed r/min	输出扭矩 Output torque N.m	传动比 Ratio i	使用系数 Service factor f_B	机型号 Type	极数 Pole P
0.12Kw					
4.5	242	190.78	1.65		
5.2	205	161.93	1.95		
5.7	190	150.06	2.10	F49	6P
6.5	165	130.07	2.43	FF49	6P
7.6	142	111.99	2.82	FA49	6P
8.1	133	105.09	3.00	FAF49	6P
9.5	113	89.29	3.53		
10.7	101	79.72	3.96		
7.0	155	190.78	2.59	F49	4P
8.2	131	161.93	3.05	FF49	4P
8.9	122	150.06	3.29	FA49	4P
10.2	105	130.07	3.80	FAF49	4P
6.6	163	128.55	1.23	F39	6P
7.2	150	118.40	1.33	FF39	6P
7.8	139	109.44	1.44	FA39	6P
9.6	113	88.92	1.77	FAF39	6P
11.1	97	76.67	2.06		
10.3	104	128.55	1.92	F39	4P
11.2	96	118.40	2.09	FF39	4P
12.2	89	109.44	2.26	FA39	4P
15.0	72	88.92	2.78	FAF39	4P
17.3	62	76.67	3.22		
0.18Kw					
0.10	13870	13072	0.87		
0.11	12351	11800	0.97	F129 R99	4P
0.12	10934	10317	1.1	FF129 R99	4P
0.14	9061	8941	1.32	FA129 R99	4P
0.17	7836	7738	1.53	FAF129 R99	4P
0.19	7219	6799	1.66		
0.15	8397	8494	0.91		
0.17	8079	7626	0.95		
0.19	7026	6725	1.09		
0.22	6052	5916	1.27		
0.25	5261	5195	1.46	F109 R79	4P
0.31	4443	4184	1.73	FF109 R79	4P
0.38	3660	3502	2.1	FA109 R79	4P
0.44	3240	3018	2.4	FAF109 R79	4P
0.48	2944	2741	2.6		
0.54	2608	2432	2.9		
0.70	2037	1897	3.8		
0.30	4927	4439	0.87		
0.35	4274	3768	1.01		
0.40	3711	3265	1.16		
0.47	3097	2805	1.39		
0.52	2872	2528	1.5	F99 R59	4P
0.59	2547	2242	1.69	FF99 R59	4P
0.67	2207	1967	1.95	FA99 R59	4P
0.79	1910	1678	2.3	FAF99 R59	4P
0.88	1721	1510	2.5		
1.00	1428	1325	3		
1.09	1377	1213	3.1		
0.54	2771	2436	1.08		
0.63	2356	2080	1.27		
0.72	2053	1826	1.46	F89 R59	4P
0.82	1835	1617	1.63	FF89 R59	4P
0.94	1608	1412	1.87	FA89 R59	4P
1.08	1324	1230	2.3	FAF89 R59	4P
1.22	1192	1086	2.5		
1.39	1031	956	2.9		

输出转速 Output speed r/min	输出扭矩 Output torque N.m	传动比 Ratio i	使用系数 Service factor f_B	机型号 Type	极数 Pole P
0.18Kw					
1.58	917	839	3.3	F89 R59	4P
1.80	795	738	3.8	FF89 R59	4P
				FA89 R59	4P
				FAF89 R59	4P
0.83	1829	1586	0.82		
0.95	1603	1392	0.94		
1.07	1418	1233	1.06	F79 R39	4P
1.22	1243	1082	1.21	FF79 R39	4P
1.42	1069	935	1.4	FA79 R39	4P
1.59	914	832	1.64	FAF79 R39	4P
1.82	802	730	1.87		
2.10	714	632	2.1		
1.62	900	821	0.91		
1.71	852	775	0.96		
1.94	751	683	1.09		
2.18	685	608	1.2		
2.54	575	523	1.43		
2.86	509	464	1.61		
3.25	463	409	1.77	F69 R39	4P
2.59	594	512	1.38	FF69 R39	4P
2.97	522	447	1.57	FA69 R39	4P
3.43	449	387	1.83	FAF69 R39	4P
4.05	375	328	2.2		
4.53	331	293	2.5		
4.94	304	269	2.7		
5.66	261	235	3.1		
6.75	217	197	3.8		
2.64	576	503	1.04		
2.66	563	500	1.07	F59 R39	4P
2.98	494	446	1.22	FF59 R39	4P
3.49	420	381	1.43	FA59 R39	4P
3.72	391	357	1.53	FAF59 R39	4P
3.10	502	428	1.2		
3.25	476	409	1.26	F59 R39	4P
3.76	407	353	1.48	FF59 R39	4P
4.71	326	282	1.84	FA59 R39	4P
4.92	315	270	1.91	FAF59 R39	4P
5.85	256	227	2.3		
6.21	241	214	2.5		
3.76	391	353	1.02	F49 R19	4P
4.30	358	309	1.12	FF49 R19	4P
4.68	320	284	1.25	FA49 R19	4P
5.27	284	252	1.41	FAF49 R19	4P
4.15	368	320	1.09		
4.71	325	282	1.23	F49 R19	4P
5.27	284	252	1.41	FF49 R19	4P
6.27	249	212	1.61	FA49 R19	4P
7.18	214	185	1.87	FAF49 R19	4P
7.68	200	173	2		
7.18	214	185	0.94	F39 R19	4P
8.06	192	165	1.04	FF39 R19	4P
9.17	171	145	1.17	FA39 R19	4P
10.39	150	128	1.34	FAF39 R19	4P
9.366	165	142	0.79	F29 R19	4P
10.64	146	125	0.89	FF29 R19	4P
12.43	123	107	1.05	FA29 R19	4P
13.71	112	97	1.16	FAF29 R19	4P

F系列恒功率选型参数表

Constant power model selection parameter form of F series

输出转速 Output speed r/min	输出扭矩 Output torque N.m	传动比 Ratio i	使用系数 Service factor f_B	机型号 Type	极数 Pole P
0.18Kw					
3.01	536	281.88	2.80	F79	6P
3.26	495	260.52	3.03	FF79	6P
3.71	435	228.82	3.45	FA79	6P
				FAF79	6P
3.9	416	218.97	1.97	F69	6P
4.2	387	203.77	2.12	FF69	6P
4.8	337	177.19	2.43	FA69	6P
				FAF69	6P
6.1	266	218.97	3.08	F69	4P
6.5	248	203.77	3.31	FF69	4P
7.5	215	177.19	3.81	FA69	4P
				FAF69	4P
4.4	369	193.91	1.63		
4.7	340	179.04	1.76		
5.1	315	165.91	1.90	F59	6P
5.5	293	154.25	2.05	FF59	6P
6.7	242	127.34	2.48	FA59	6P
7.7	210	110.37	2.86	FAF59	6P
8.2	196	103.16	3.06		
6.9	236	193.91	2.55	F59	4P
7.4	218	179.04	2.76	FF59	4P
8.0	202	165.91	2.98	FA59	4P
8.6	187	154.25	3.20	FAF59	4P
10.4	155	127.34	3.88		
4.5	363	190.78	1.10	F49	6P
5.2	308	161.93	1.30	FF49	6P
5.7	285	150.06	1.40	FA49	6P
6.5	247	130.07	1.62	FAF49	6P
7.0	232	190.78	1.73	F49	4P
8.2	197	161.93	2.03	FF49	4P
8.9	182	150.06	2.19	FA49	4P
10.2	158	130.07	2.53	FAF49	4P
7.2	225	118.40	0.89	F39	6P
7.8	208	109.44	0.96	FF39	6P
9.6	169	88.92	1.18	FA39	6P
11.1	146	76.67	1.37	FAF39	6P
11.9	136	71.46	1.47		
10.3	156	128.55	1.28		
11.2	144	118.40	1.39		
12.2	133	109.44	1.50	F39	4P
15.0	108	88.92	1.85	FF39	4P
17.3	93	76.67	2.15	FA39	4P
18.6	87	71.46	2.30	FAF39	4P
21.3	76	62.47	2.64		
22.7	71	58.56	2.81		
0.25Kw					
0.15	13465	8941	0.89		
0.17	11643	7738	1.03	F129 R79	4P
0.19	10631	6799	1.13	FF129 R79	4P
0.19	10602	6799	1.13	FA129 R79	4P
0.25	8048	5216	1.49	FAF129 R79	4P
0.29	6975	4589	1.72		
0.22	8993	5916	0.85	F109 R79	4P
0.26	7847	5195	0.98	FF109 R79	4P
0.32	6523	4184	1.18	FA109 R79	4P
0.38	5401	3502	1.42	FAF109 R79	4P

输出转速 Output speed r/min	输出扭矩 Output torque N.m	传动比 Ratio i	使用系数 Service factor f_B	机型号 Type	极数 Pole P
0.25Kw					
0.44	4760	3018	1.61		
0.49	4303	2741	1.78	F109 R79	4P
0.55	3830	2432	2	FF109 R79	4P
0.71	2991	1897	2.6	FA109 R79	4P
0.85	2474	1587	3.1	FAF109 R79	4P
0.97	2146	1392	3.6		
0.48	4515	2805	0.95		
0.53	4140	2528	1.04		
0.60	3675	2242	1.17	F99 R59	4P
0.68	3196	1967	1.35	FF99 R59	4P
0.80	2747	1678	1.57	FA99 R59	4P
0.89	2473	1510	1.74	FAF99 R59	4P
1.01	2097	1325	2.1		
1.11	1989	1213	2.2		
1.23	1803	1097	2.4		
0.73	2970	1826	1.01		
0.83	2649	1617	1.13		
0.95	2317	1412	1.29		
1.09	1939	1230	1.55	F89 R59	4P
1.24	1732	1086	1.73	FF89 R59	4P
1.41	1514	956	1.98	FA89 R59	4P
1.60	1343	839	2.2	FAF89 R59	4P
1.82	1164	738	2.6		
2.11	993	638	3		
1.24	1788	1082	0.84		
1.44	1541	935	0.97		
1.62	1336	832	1.12	F79 R39	4P
1.84	1172	730	1.28	FF79 R39	4P
2.13	1028	632	1.46	FA79 R39	4P
2.44	905	553	1.66	FAF79 R39	4P
2.73	802	494	1.87		
3.18	678	424	2.2		
2.22	988	608	0.83	F69 R39	4P
2.58	832	523	0.99	FF69 R39	4P
2.90	743	464	1.1	FA69 R39	4P
				FAF69 R39	4P
2.63	850	512	0.97		
3.02	749	447	1.1		
3.48	646	387	1.27	F69 R39	4P
4.11	542	328	1.51	FF69 R39	4P
4.60	484	293	1.7	FA69 R39	4P
5.01	443	269	1.85	FAF69 R39	4P
5.74	380	235	2.2		
3.54	612	381	0.98	F59 R39	4P
3.78	571	357	1.05	FF59 R39	4P
5.35	404	252	1.48	FA59 R39	4P
				FAF59 R39	4P
3.30	685	409	0.88		
3.82	589	353	1.02		
4.78	468	282	1.28	F59 R39	4P
5.00	449	270	1.34	FF59 R39	4P
5.97	370	226	1.62	FA59 R39	4P
6.75	326	200	1.84	FAF59 R39	4P
7.94	275	170	2.2		
5.35	410	252	0.97	F49 R19	4P
6.49	344	208	1.16	FF49 R19	4P
7.29	301	185	1.33	FA49 R19	4P
8.49	259	159	1.55	FAF49 R19	4P

F系列恒功率选型参数表

Constant power model selection parameter form of F series

输出转速 Output speed r/min	输出扭矩 Output torque N.m	传动比 Ratio i	使用系数 Service factor f_B	机型号 Type	极数 Pole P
0.25Kw					
5.35	414	252	0.97		
6.36	356	212	1.12	F49 R19	4P
7.29	312	185	1.28	FF49 R19	4P
7.80	287	173	1.39	FA49 R19	4P
8.82	257	153	1.56	FAF49 R19	4P
10.63	209	127	1.92		
9.31	245	145	0.82	F39 R19	4P
10.54	213	128	0.94	FF39 R19	4P
11.44	198	118	1.01	FA39 R19	4P
13.77	163	98	1.22	FAF39 R19	4P
15.69	143	86	1.4		
3.01	744	281.88	2.02	F79	6P
3.26	688	260.52	2.18	FF79	6P
3.71	604	228.82	2.48	FA79	6P
4.14	541	205.09	2.77	FAF79	6P
4.42	507	192.08	2.96		
3.9	578	218.97	1.42	F69	6P
4.2	538	203.77	1.52	FF69	6P
4.8	468	177.19	1.75	FA69	6P
5.5	409	154.94	2.00	FAF69	6P
5.8	389	147.19	2.11		
6.2	364	218.97	2.25	F69	4P
6.6	339	203.77	2.42	FF69	4P
7.6	295	177.19	2.78	FA69	4P
8.7	258	154.94	3.18	FAF69	4P
9.2	245	147.19	3.35		
4.4	512	193.91	1.17		
4.7	473	179.04	1.27		
5.1	438	165.91	1.37	F59	6P
5.5	407	154.25	1.47	FF59	6P
6.7	336	127.34	1.78	FA59	6P
7.7	291	110.37	2.06	FAF59	6P
8.2	272	103.16	2.20		
7.0	322	193.91	1.86		
7.5	298	179.04	2.02	F59	4P
8.1	276	165.91	2.18	FF59	4P
8.8	256	154.25	2.34	FA59	4P
10.6	212	127.34	2.83	FAF59	4P
12.2	183	110.37	3.27		
13.1	171	103.16	3.50		
5.7	396	150.06	1.01	F49	6P
6.5	343	130.07	1.16	FF49	6P
7.6	296	111.99	1.35	FA49	6P
8.1	277	105.09	1.44	FAF49	6P
7.1	317	190.78	1.26		
8.3	269	161.93	1.49	F49	4P
9.0	249	150.06	1.60	FF49	4P
10.4	216	130.07	1.85	FA49	4P
12.1	186	111.99	2.15	FAF49	4P
12.8	175	105.09	2.29		
15.1	148	89.29	2.69		
10.5	214	128.55	0.94		
11.4	197	118.40	1.02		
12.3	182	109.44	1.10		
15.2	148	88.92	1.35	F39	4P
17.6	127	76.67	1.57	FF39	4P
18.9	119	71.46	1.68	FA39	4P
21.6	104	62.47	1.93	FAF39	4P
23.1	97	58.56	2.05		
26.1	86	51.67	2.33		

输出转速 Output speed r/min	输出扭矩 Output torque N.m	传动比 Ratio i	使用系数 Service factor f_B	机型号 Type	极数 Pole P
0.25Kw					
27.0	83	50.01	2.41		
29.5	76	45.81	2.63	F39	4P
31.3	72	43.12	2.79	FF39	4P
33.6	67	40.19	2.99	FA39	4P
38.4	58	35.13	3.42	FAF39	4P
41.0	55	32.93	3.65		
0.37Kw					
0.19	15146	6799	0.8		
0.25	11540	5216	1.04	F129 R79	4P
0.29	10053	4589	1.19	FF129 R79	4P
0.34	8798	3975	1.36	FA129 R79	4P
0.38	7664	3497	1.57	FAF129 R79	4P
0.44	6693	3069	1.79		
0.44	6808	3018	1.13	F109 R79	4P
0.49	6187	2741	1.24	FF109 R79	4P
0.55	5493	2432	1.4	FA109 R79	4P
0.71	4284	1897	1.79	FAF109 R79	4P
0.85	3557	1587	2.2		
0.68	4534	1967	0.95		
0.80	3897	1678	1.1		
0.89	3511	1510	1.22	F99 R59	4P
1.01	2996	1325	1.44	FF99 R59	4P
1.11	2817	1213	1.53	FA99 R59	4P
1.23	2543	1097	1.69	FAF99 R59	4P
1.46	2050	920	2.1		
1.09	2781	1230	1.08		
1.24	2479	1086	1.21		
1.41	2157	956	1.39	F89 R59	4P
1.60	1910	839	1.57	FF89 R59	4P
1.82	1665	738	1.8	FA89 R59	4P
2.11	1419	638	2.1	FAF89 R59	4P
2.34	1305	576	2.3		
2.77	1097	487	2.7		
3.15	965	428	3.1		
1.62	1901	832	0.8		
1.84	1666	730	0.9		
2.13	1459	632	1.03	F79 R39	4P
2.44	1275	553	1.18	FF79 R39	4P
2.73	1141	494	1.31	FA79 R39	4P
3.18	965	424	1.55	FAF79 R39	4P
3.90	791	346	1.9		
4.06	770	332	1.95		
3.30	947	409	0.87		
4.16	752	324	1.09	F69 R39	4P
4.31	723	313	1.13	FF69 R39	4P
5.48	564	246	1.45	FA69 R39	4P
6.45	474	209	1.73	FAF69 R39	4P
5.35	577	252	1.04	F59 R39	4P
6.71	456	201	1.32	FF59 R39	4P
7.89	392	171	1.53	FA59 R39	4P
				FAF59 R39	4P
5.00	640	270	0.94		
5.97	525	226	1.14	F59 R39	4P
6.75	466	200	1.29	FF59 R39	4P
7.94	395	170	1.52	FA59 R39	4P
8.88	351	152	1.71	FAF59 R39	4P
10.07	310	134	1.94		

F系列恒功率选型参数表

Constant power model selection parameter form of F series

输出转速 Output speed r/min	输出扭矩 Output torque N.m	传动比 Ratio i	使用系数 Service factor f_B	机型号 Type	极数 Pole P
0.37Kw					
7.25	430	186	0.93	F49 R19	4P
9.06	344	149	1.16	FF49 R19	4P
10.22	304	132	1.31	FA49 R19	4P
				FAF49 R19	4P
2.51	1322	266.75	2.27	F89	8P
2.65	1253	252.84	2.39	FF89	8P
2.79	1191	240.15	2.52	FA89	8P
3.09	1073	216.52	2.79	FAF89	8P
3.59	925	186.51	3.24		
3.31	1001	266.75	3.00	F89	6P
3.50	949	252.84	3.16	FF89	6P
3.68	901	240.15	3.33	FA89	6P
4.08	813	216.52	3.69	FAF89	6P
3.86	859	228.82	1.75	F79	6P
4.31	770	205.09	1.95	FF79	6P
4.60	721	192.08	2.08	FA79	6P
5.39	616	164.15	2.43	FAF79	6P
5.88	565	150.49	2.66		
4.78	694	281.88	2.16	F79	4P
5.18	641	260.52	2.34	FF79	4P
5.90	563	228.82	2.66	FA79	4P
6.58	505	205.09	2.97	FAF79	4P
7.02	473	192.08	3.17		
4.3	765	203.77	1.07	F69	6P
5.0	665	177.19	1.23	FF69	6P
5.7	582	154.94	1.41	FA69	6P
6.0	552	147.19	1.48	FA679	6P
7.0	473	125.97	1.73		
6.2	539	218.97	1.52		
6.6	501	203.77	1.64	F69	4P
7.6	436	177.19	1.88	FF69	4P
8.7	381	154.94	2.15	FA69	4P
9.2	362	147.19	2.26	FAF69	4P
10.7	310	125.97	2.65		
5.3	623	165.91	0.96	F59	6P
5.7	579	154.25	1.04	FF59	6P
6.9	478	127.34	1.26	FA59	6P
8.0	414	110.37	1.45	FA579	6P
8.6	387	103.16	1.55		
7.0	477	193.91	1.26		
7.5	441	179.04	1.36		
8.1	408	165.91	1.47	F59	4P
8.8	380	154.25	1.58	FF59	4P
10.6	313	127.34	1.92	FA59	4P
12.2	272	110.37	2.21	FAF59	4P
13.1	254	103.16	2.36		
15.1	219	89.17	2.73		
17.8	186	75.77	3.22		
9.0	369	150.06	1.08		
10.4	320	130.07	1.25	F49	4P
12.1	276	111.99	1.45	FF49	4P
12.8	259	105.09	1.55	FA49	4P
15.1	220	89.29	1.82	FAF49	4P
16.9	196	79.72	2.04		
19.8	168	68.09	2.39		
15.2	219	88.92	0.91		
17.6	189	76.67	1.06	F39	4P
18.9	176	71.46	1.14	FF39	4P
21.6	154	62.47	1.30	FA39	4P
23.1	144	58.56	1.39	FAF39	4P

输出转速 Output speed r/min	输出扭矩 Output torque N.m	传动比 Ratio i	使用系数 Service factor f_B	机型号 Type	极数 Pole P
0.37Kw					
26.1	127	51.67	1.57		
27.0	123	50.01	1.63		
29.5	113	45.81	1.77		
31.3	106	43.12	1.89	F39	4P
33.6	99	40.19	2.02	FF39	4P
38.4	86	35.13	2.31	FA39	4P
41.0	81	32.93	2.47	FAF39	4P
46.5	71	29.06	2.80		
52.4	63	25.76	3.16		
61.6	54	21.90	3.71		
0.55Kw					
0.22	19624	6026	0.92	F159 R99	4P
0.26	16600	5215	1.08	FF159 R99	4P
0.51	8512	2683	2.1	FA159 R99	4P
				FAF159 R99	4P
0.58	7528	2343	2.4	F159 R99	4P
0.85	5338	1616	3.4	FF159 R99	4P
1.09	4120	1262	4.4	FA159 R99	4P
1.22	3618	1128	5	FAF159 R99	4P
0.34	13567	3975	0.88	F129 R79	4P
0.39	11947	3497	1	FF129 R79	4P
0.45	10429	3069	1.15	FA129 R79	4P
				FAF129 R79	4P
0.56	8470	2432	0.91		
0.62	7482	2207	1.03		
0.76	6151	1815	1.25		
0.87	5505	1587	1.4	F109 R79	4P
0.99	4799	1392	1.6	FF109 R79	4P
1.20	3872	1141	1.98	FA109 R79	4P
1.38	3459	997	2.2	FAF109 R79	4P
1.46	3203	945	2.4		
1.66	2784	829	2.8		
2.17	2167	636	3.5		
1.04	4623	1325	0.93		
1.13	4298	1213	1		
1.25	3895	1097	1.1		
1.50	3188	920	1.35		
1.69	2851	813	1.51	F99 R59	4P
1.93	2466	715	1.74	FF99 R59	4P
2.25	2120	611	2	FA99 R59	4P
2.51	1894	548	2.3	FAF99 R59	4P
2.92	1628	472	2.6		
3.36	1402	410	3.1		
3.53	1331	390	3.2		
1.64	2941	839	1.02		
1.87	2573	738	1.17		
2.16	2204	638	1.36	F89 R59	4P
2.39	2005	576	1.5	FF89 R59	4P
2.83	1693	487	1.77	FA89 R59	4P
3.22	1495	428	2	FAF89 R59	4P
4.22	1117	327	2.7		
2.79	1738	494	0.86	F79 R39	4P
3.25	1489	424	1.01	FF79 R39	4P
3.98	1215	346	1.23	FA79 R39	4P
4.15	1181	332	1.27	FAF79 R39	4P
5.61	870	246	0.94	F69 R39	4P
6.60	731	209	1.12	FF69 R39	4P
7.00	691	197	1.19	FA69 R39	4P
7.41	653	186	1.26	FAF69 R39	4P

F系列恒功率选型参数表

Constant power model selection parameter form of F series

输出转速 Output speed r/min	输出扭矩 Output torque N.m	传动比 Ratio i	使用系数 Service factor f_B	机型号 Type	极数 Pole P
0.55Kw					
2.47	1998	271.13	2.15	F99	8P
2.69	1829	248.24	2.35	FF99	8P
3.04	1619	219.76	2.66	FA99	8P
				FAF99	8P
2.51	1966	266.75	1.53	F89	8P
2.65	1863	252.84	1.61	FF89	8P
2.79	1770	240.15	1.70	FA89	8P
3.09	1596	216.52	1.88	FAF89	8P
3.31	1488	266.75	2.02		
3.50	1411	252.84	2.13	F89	6P
3.68	1340	240.15	2.24	FF89	6P
4.08	1208	216.52	2.48	FA89	6P
4.74	1041	186.51	2.88	FAF89	6P
5.19	950	170.21	3.16		
3.86	1277	228.82	1.18		
4.31	1144	205.09	1.31	F79	6P
4.60	1072	192.08	1.40	FF79	6P
5.39	916	164.15	1.64	FA79	6P
5.88	840	150.49	1.79	FAF79	6P
6.70	737	132.05	2.04		
6.03	819	228.82	1.83		
6.72	734	205.09	2.04		
7.18	687	192.08	2.18	F79	4P
8.40	587	164.15	2.55	FF79	4P
9.17	538	150.49	2.79	FA79	4P
10.45	472	132.05	3.17	FAF79	4P
11.61	425	118.77	3.53		
12.59	392	109.53	3.83		
13.98	353	98.68	4.25		
6.8	729	203.77	1.12		
7.8	634	177.19	1.29		
8.9	554	154.94	1.48	F69	4P
9.4	527	147.19	1.56	FF69	4P
11.0	451	125.97	1.82	FA69	4P
12.6	392	109.54	2.09	FAF69	4P
14.0	354	98.89	2.32		
15.9	311	87.00	2.63		
16.8	294	82.15	2.79		
8.9	552	154.25	1.09		
10.8	456	127.34	1.32		
12.5	395	110.37	1.52	F59	4P
13.4	369	103.16	1.63	FF59	4P
15.5	319	89.17	1.88	FA59	4P
18.2	271	75.77	2.21	FAF59	4P
20.4	242	67.65	2.48		
22.3	221	61.77	2.71		
23.9	207	57.78	2.90		
13.1	376	105.09	1.06		
15.5	319	89.29	1.25		
17.3	285	79.72	1.40	F49	4P
20.3	244	68.09	1.64	FF49	4P
23.1	214	59.79	1.87	FA49	4P
24.4	202	56.49	1.98	FAF49	4P
28.8	172	48.00	2.33		
32.2	153	42.86	2.61		
23.6	210	58.56	0.95		
26.7	185	51.67	1.08	F39	4P
27.6	179	50.01	1.12	FF39	4P
30.1	164	45.81	1.22	FA39	4P
32.0	154	43.12	1.30	FAF39	4P

输出转速 Output speed r/min	输出扭矩 Output torque N.m	传动比 Ratio i	使用系数 Service factor f_B	机型号 Type	极数 Pole P
0.55Kw					
34.3	144	40.19	1.39		
39.3	126	35.13	1.59	F39	4P
41.9	118	32.93	1.70	FF39	4P
47.5	104	29.06	1.92	FA39	4P
53.6	92	25.76	2.17	FAF39	4P
63.0	78	21.90	2.55		
60.4	82	22.85	2.45	F39	4P
68.1	73	20.27	2.76	FF39	4P
73.3	67	18.82	2.97	FA39	4P
80.9	61	17.06	3.28	FAF39	4P
99.6	50	13.86	4.03		
0.75Kw					
0.51	11773	2683	1.53	F159 R99	4P
				FF159 R99	4P
				FA159 R99	4P
				FAF159 R99	4P
0.58	10424	2343	1.73	F159 R99	4P
0.85	7365	1616	2.4	FF159 R99	4P
1.09	5702	1262	3.2	FA159 R99	4P
1.22	5027	1128	3.6	FAF159 R99	4P
0.45	14175	3060	0.85	F129 R79	4P
				FF129 R79	4P
				FA129 R79	4P
				FAF129 R79	4P
0.51	12756	2705	0.94	F129 R79	4P
0.57	11237	2386	1.07	FF129 R79	4P
0.66	9656	2063	1.24	FA129 R79	4P
0.76	8411	1806	1.43	FAF129 R79	4P
0.84	7544	1626	1.59		
0.76	8417	1815	0.91		
0.87	7482	1587	1.03		
0.99	6538	1392	1.17		
1.20	5295	1141	1.145	F109 R79	4P
1.38	4707	997	1.63	FF109 R79	4P
1.46	4386	945	1.75	FA109 R79	4P
1.66	3818	829	2	FAF109 R79	4P
2.17	2962	636	2.6		
3.45	1861	400	4.1		
1.25	5257	1097	0.93		
1.50	4336	920	0.99		
1.69	3867	813	1.11		
1.93	3368	715	1.28	F99 R59	4P
2.25	2887	611	1.49	FF99 R59	4P
2.51	2578	548	1.67	FA99 R59	4P
2.92	2224	472	1.93	FAF99 R59	4P
3.36	1907	410	2.3		
3.53	1825	390	2.4		
2.16	2999	638	1		
2.39	2723	576	1.1	F89 R59	4P
2.83	2299	487	1.31	FF89 R59	4P
3.22	2025	428	1.48	FA89 R59	4P
4.22	1525	327	1.97	FAF89 R59	4P
3.98	1648	346	0.91	F79 R39	4P
4.15	1591	332	0.94	FF79 R39	4P
4.80	1375	287	1.09	FA79 R39	4P
				FAF79 R39	4P

F系列恒功率选型参数表

Constant power model selection parameter form of F series

输出转速 Output speed r/min	输出扭矩 Output torque N.m	传动比 Ratio i	使用系数 Service factor f_B	机型号 Type	极数 Pole P
0.75Kw					
2.67	2519	254.40	3.05	F109	8P
				FF109	8P
				FA109	8P
				FAF109	8P
2.50	2684	271.13	1.60	F99	8P
2.73	2458	248.24	1.75	FF99	8P
3.09	2176	219.76	1.98	FA99	8P
				FAF99	8P
3.35	2006	271.13	2.14	F99	6P
3.66	1837	248.24	2.34	FF99	6P
4.14	1626	219.76	2.64	FA99	6P
				FAF99	6P
3.41	1974	266.75	1.52		
3.59	1871	252.84	1.60	F89	6P
3.78	1777	240.15	1.69	FF89	6P
4.20	1602	216.52	1.87	FA89	6P
4.87	1380	186.51	2.17	FAF89	6P
5.34	1259	170.21	2.38		
6.02	1117	150.96	2.69		
5.17	1301	266.75	2.31	F89	4P
5.45	1234	252.84	2.43	FF89	4P
5.74	1172	240.15	2.56	FA89	4P
6.37	1056	216.52	2.84	FAF89	4P
4.43	1517	205.09	0.99		
4.73	1421	192.08	1.06	F79	6P
5.54	1214	164.15	1.24	FF79	6P
6.04	1113	150.49	1.35	FA79	6P
6.89	977	132.05	1.54	FAF79	6P
6.03	1116	228.82	1.34		
6.72	1001	205.09	1.50		
7.18	937	192.08	1.60	F79	4P
8.40	801	164.15	1.87	FF79	4P
9.17	734	150.49	2.04	FA79	4P
10.45	644	132.05	2.33	FAF79	4P
11.61	579	118.77	2.59		
12.59	534	109.53	2.81		
7.8	864	177.19	0.95	F69	4P
8.9	756	154.94	1.08	FF69	4P
9.4	718	147.19	1.14	FA69	4P
11.0	615	125.97	1.33	FAF69	4P
12.6	534	109.54	1.53		
14.0	482	98.89	1.70	F69	4P
15.9	424	87.00	1.93	FF69	4P
16.8	401	82.15	2.05	FA69	4P
18.8	359	73.53	2.29	FAF69	4P
22.5	299	61.35	2.74		
10.8	621	127.34	0.97		
12.5	538	110.37	1.11		
13.4	503	103.16	1.19		
15.5	435	89.17	1.38	F59	4P
18.2	370	75.77	1.62	FF59	4P
20.4	330	67.65	1.82	FA59	4P
22.3	301	61.77	1.99	FAF59	4P
23.9	282	57.78	2.13		
27.2	248	50.74	2.42		
33.9	199	40.73	3.02		
17.3	389	79.72	1.03	F49	4P
20.3	332	68.09	1.20	FF49	4P
23.1	292	59.79	1.37	FA49	4P
				FAF49	4P

输出转速 Output speed r/min	输出扭矩 Output torque N.m	传动比 Ratio i	使用系数 Service factor f_B	机型号 Type	极数 Pole P
0.75Kw					
24.4	276	56.49	1.45		
28.8	234	48.00	1.71	F49	4P
32.2	209	42.86	1.91	FF49	4P
37.7	179	36.61	2.24	FA49	4P
42.9	157	32.14	2.55	FAF49	4P
47.8	141	28.88	2.84		
30.1	223	45.81	0.89		
32.0	210	43.12	0.95	F39	4P
34.3	196	40.19	1.02	FF39	4P
39.3	171	35.13	1.17	FA39	4P
41.9	161	32.93	1.24	FAF39	4P
47.5	142	29.06	1.41		
60.4	111	22.85	1.79		
68.1	99	20.27	2.02	F39	4P
73.3	92	18.82	2.18	FF39	4P
80.9	83	17.06	2.40	FA39	4P
99.6	68	13.86	2.96	FAF39	4P
110.9	61	12.44	3.30		
1.1Kw					
0.51	17564	2683	1.02		
0.59	15540	2343	1.16		
0.65	14149	2109	1.27		
0.74	12486	1861	1.44		
0.86	10908	1616	1.65		
1.10	8442	1262	2.1	F159 R99	4P
1.23	7477	1128	2.4	FF159 R99	4P
1.51	5983	920	3	FA159 R99	4P
1.70	5229	815	3.4	FAF159 R99	4P
1.88	4743	737	3.8		
2.13	4179	651	4.3		
2.52	3547	551	5.1		
2.90	3073	478	5.9		
4.35	2048	319	8.8		
0.67	14170	2063	0.85		
0.77	12349	1806	0.97	F129 R79	4P
0.85	11139	1626	1.08	FF129 R79	4P
0.98	9599	1408	1.25	FA129 R79	4P
1.12	8383	1235	1.43	FAF129 R79	4P
1.27	7451	1090	1.61		
1.21	7781	1141	0.99		
1.39	6873	997	1.12	F109 R79	4P
1.47	6445	945	1.19	FF109 R79	4P
1.67	5628	829	1.36	FA109 R79	4P
1.89	4941	732	1.55	FAF109 R79	4P
2.18	4353	636	1.76		
1.94	4922	715	0.87		
2.27	4210	611	1.02	F99 R59	4P
2.53	3768	548	1.14	FF99 R59	4P
2.94	3245	472	1.33	FA99 R59	4P
3.39	2795	410	1.54	FAF99 R59	4P
3.56	2673	390	1.61		
3.24	2962	428	1.01	F89 R59	4P
4.25	2235	327	1.34	FF89 R59	4P
4.89	1941	284	1.55	FA89 R59	4P
5.89	1609	236	1.86	FAF89 R59	4P
2.67	3694	254.40	2.08		
3.15	3128	215.37	2.46	F109	8P
3.41	2894	199.31	2.65	FF109	8P
3.80	2594	178.64	2.96	FA109	8P
3.94	2505	172.47	3.07	FAF109	8P

F系列恒功率选型参数表

Constant power model selection parameter form of F series

输出转速 Output speed r/min	输出扭矩 Output torque N.m	传动比 Ratio i	使用系数 Service factor f_B	机型号 Type	极数 Pole P
1.1Kw					
3.35	2942	271.13	1.46		
3.66	2694	248.24	1.60	F99	6P
4.14	2385	219.76	1.80	FF99	6P
4.52	2183	201.21	1.97	FA99	6P
5.11	1929	177.76	2.23	FAF99	6P
5.12	1926	271.13	2.23	F99	4P
5.59	1764	248.24	2.44	FF99	4P
6.32	1561	219.76	2.75	FA99	4P
				FAF99	4P
3.41	2895	266.75	1.04		
3.59	2744	252.84	1.09		
3.78	2606	240.15	1.15	F89	6P
4.20	2350	216.52	1.28	FF89	6P
4.87	2024	186.51	1.48	FA89	6P
5.34	1847	170.21	1.62	FAF89	6P
6.02	1638	150.96	1.83		
5.21	1895	266.75	1.58	F89	4P
5.49	1796	252.84	1.67	FF89	4P
5.78	1706	240.15	1.76	FA89	4P
6.42	1538	216.52	1.95	FAF89	4P
7.45	1325	186.51	2.26	F89	4P
8.16	1209	170.21	2.48	FF89	4P
9.20	1072	150.96	2.80	FA89	4P
10.95	901	126.89	3.33	FAF89	4P
6.77	1457	205.09	1.03	F79	4P
7.23	1365	192.08	1.10	FF79	4P
8.46	1166	164.15	1.29	FA79	4P
9.23	1069	150.49	1.40	FAF79	4P
10.52	938	132.05	1.60		
11.70	844	118.77	1.78	F79	4P
12.69	778	109.53	1.93	FF79	4P
14.08	701	98.68	2.14	FA79	4P
16.05	615	86.56	2.44	FAF79	4P
18.19	543	76.39	2.76		
11.0	895	125.97	0.92		
12.7	778	109.54	1.05		
14.1	703	98.89	1.17		
16.0	618	87.00	1.33		
16.9	584	82.15	1.41	F69	4P
18.9	522	73.53	1.57	FF69	4P
22.7	436	61.35	1.88	FA69	4P
25.1	393	55.38	2.08	FAF69	4P
28.5	346	48.73	2.37		
30.2	327	46.01	2.51		
35.5	278	39.18	2.95		
39.0	253	35.60	3.24		
18.3	538	75.77	1.11		
20.5	481	67.65	1.25		
22.5	439	61.77	1.37		
24.1	410	57.78	1.46	F59	6P
27.4	360	50.74	1.66	FF59	6P
34.1	289	40.73	2.07	FA59	6P
38.2	258	36.37	2.32	FA579	6P
44.8	221	31.06	2.72		
47.8	207	29.09	2.90		
24.6	401	56.49	1.00	F49	4P
20.4	484	68.09	0.83	FF49	4P
29.0	341	48.00	1.17	FA49	4P
				FAF49	4P

输出转速 Output speed r/min	输出扭矩 Output torque N.m	传动比 Ratio i	使用系数 Service factor f_B	机型号 Type	极数 Pole P
1.1Kw					
32.4	304	42.86	1.31	F49	4P
38.0	260	36.61	1.54	FF49	4P
43.2	228	32.14	1.75	FA49	4P
48.1	205	28.88	1.95	FAF49	4P
46.1	214	30.16	1.87		
52.6	188	26.44	2.13	F49	4P
55.5	178	25.03	2.25	FF49	4P
63.7	155	21.82	2.58	FA49	4P
70.6	140	19.70	2.86	FAF49	4P
47.8	206	29.06	0.97		
54.0	183	25.76	1.09		
63.5	156	21.90	1.29		
68.6	144	20.27	1.39	F39	4P
73.9	134	17.06	1.50	FF39	4P
81.5	121	13.86	1.65	FA39	4P
100.3	98	12.44	2.03	FAF39	4P
111.7	88	10.72	2.26		
129.7	76	10.08	2.63		
137.9	72	8.67	2.79		
1.5Kw					
0.59	21427	2343	0.84		
0.65	19291	2109	0.93		
0.74	17024	1861	1.06		
0.86	14875	1616	1.21		
1.10	11512	1262	1.56	F159 R99	4P
1.23	10196	1128	1.77	FF159 R99	4P
1.51	8159	920	2.2	FA159 R99	4P
1.70	7131	815	2.5	FAF159 R99	4P
1.88	6468	737	2.8		
2.13	5698	651	3.2		
2.52	3837	551	3.7		
2.90	4190	478	4.3		
4.35	2793	319	6.4		
0.85	15190	1626	0.8		
0.98	13164	1408	0.91		
1.12	11441	1235	1.05	F129 R79	4P
1.27	10224	1090	1.17	FF129 R79	4P
1.47	8735	941	1.37	FA129 R79	4P
1.67	7688	831	1.56	FAF129 R79	4P
1.88	6792	736	1.77		
2.11	6122	656	1.96		
1.47	8803	945	0.87		
1.67	7696	829	1		
1.89	6771	732	1.13	F109 R79	4P
2.18	5943	636	1.29	FF109 R79	4P
2.41	5311	575	1.45	FA109 R79	4P
3.09	4147	449	1.85	FAF109 R79	4P
3.47	3732	400	2.1		
3.98	3254	349	2.4		
2.53	5135	548	0.84	F99 R59	4P
2.94	4428	472	0.97	FF99 R59	4P
3.39	3824	410	1.12	FA99 R59	4P
3.56	3650	390	1.18	FAF99 R59	4P
4.89	2651	284	1.13	F89 R59	4P
5.89	2195	236	1.37	FF89 R59	4P
				FA89 R59	4P
				FAF89 R59	4P

F系列恒功率选型参数表

Constant power model selection parameter form of F series

输出转速 Output speed r/min	输出扭矩 Output torque N.m	传动比 Ratio i	使用系数 Service factor f_B	机型号 Type	极数 Pole P
1.5Kw					
2.71	4965	254.40	1.55	F109	8P
3.20	4203	215.37	1.83	FF109	8P
3.46	3890	199.31	1.97	FA109	8P
3.86	3486	178.64	2.20	FAF109	8P
4.00	3366	172.47	2.28		
3.61	3724	254.40	2.06	F109	6P
4.27	3152	215.37	2.44	FF109	6P
4.61	2917	199.31	2.63	FA109	6P
5.15	2615	178.64	2.94	FAF109	6P
5.33	2524	172.47	3.04		
3.39	3968	271.13	1.08	F99	6P
3.70	3633	248.24	1.18	FF99	6P
4.18	3216	219.76	1.34	FA99	6P
4.57	2945	201.21	1.46	FAF99	6P
5.17	2602	177.76	1.65		
5.12	2627	271.13	1.64	F99	4P
5.59	2405	248.24	1.79	FF99	4P
6.32	2129	219.76	2.02	FA99	4P
6.90	1949	201.21	2.21	FAF99	4P
7.82	1722	177.76	2.50		
5.21	2584	266.75	1.16		
5.49	2449	252.84	1.22		
5.78	2326	240.15	1.29		
6.42	2098	216.52	1.43	F89	4P
7.45	1807	186.51	1.66	FF89	4P
8.16	1649	170.21	1.82	FA89	4P
9.20	1462	150.96	2.05	FAF89	4P
10.95	1229	126.89	2.44		
11.92	1130	116.61	2.66		
13.42	1003	103.55	2.99		
15.01	897	92.59	3.34		
8.46	1590	164.15	0.94	F79	4P
9.23	1458	150.49	1.03	FF79	4P
10.52	1279	132.05	1.17	FA79	4P
11.70	1151	118.77	1.30	FAF79	4P
12.69	1061	109.53	1.41		
14.08	956	98.68	1.57		
16.05	839	86.56	1.79		
18.19	740	76.39	2.03	F79	4P
20.65	652	67.29	2.30	FF79	4P
22.96	586	60.52	2.56	FA79	4P
24.90	541	55.81	2.77	FAF79	4P
27.64	487	50.28	3.08		
31.51	427	44.11	3.51		
35.70	377	38.93	3.98		
40.27	334	34.51	4.49	F79	4P
47.18	285	29.46	5.26	FF79	4P
				FA79	4P
				FAF79	4P
16.0	843	87.00	0.97		
16.9	796	82.15	1.03		
18.9	712	73.53	1.15	F69	4P
22.7	594	61.35	1.38	FF69	4P
25.1	536	55.38	1.53	FA69	4P
28.5	472	48.73	1.74	FAF69	4P
30.2	446	46.01	1.84		
35.5	380	39.18	2.16		
42.0	320	33.07	2.56	F69	4P
48.2	279	28.83	2.94	FF69	4P
55.9	241	24.86	3.40	FA69	4P
				FAF69	4P

输出转速 Output speed r/min	输出扭矩 Output torque N.m	传动比 Ratio i	使用系数 Service factor f_B	机型号 Type	极数 Pole P
1.5Kw					
22.5	598	61.77	1.00		
24.1	560	57.78	1.07		
27.4	492	50.74	1.22	F59	4P
34.1	395	40.73	1.52	FF59	4P
38.2	352	36.37	1.70	FA59	4P
44.8	301	31.06	1.99	FA579	4P
47.8	282	29.09	2.13		
32.4	415	42.86	0.96	F49	4P
38.0	355	36.61	1.13	FF49	4P
43.2	311	32.14	1.28	FA49	4P
48.1	280	28.88	1.43	FAF49	4P
46.1	292	30.16	1.37		
52.6	256	26.44	1.56		
55.5	242	25.03	1.65	F49	4P
63.7	211	21.82	1.89	FF49	4P
70.6	191	19.70	2.10	FA49	4P
85.0	158	16.36	2.52	FAF49	4P
94.9	142	14.65	2.82		
99.8	135	13.93	2.96		
68.6	196	20.27	1.02		
73.9	182	18.82	1.10		
81.5	165	17.06	1.21		
100.3	134	13.86	1.49	F39	4P
111.7	121	12.44	1.66	FF39	4P
129.7	104	10.72	1.93	FA39	4P
137.9	98	10.08	2.05	FAF39	4P
160.3	84	8.67	2.38		
179.4	75	7.75	2.66		
2.2Kw					
1.01	18045	1391	1	F159 R99	4P
				FF159 R99	4P
				FA159 R99	4P
				FAF159 R99	4P
1.11	17270	1262	1.04		
1.25	15341	1128	1.17		
1.53	12352	920	1.46		
1.73	10903	815	1.65		
1.91	9841	737	1.83	F159 R99	4P
2.16	8648	651	2.1	FF159 R99	4P
2.55	7255	551	2.5	FA159 R99	4P
2.95	6403	478	2.8	FAF159 R99	4P
4.42	4265	319	4.2		
4.89	3829	288	4.7		
5.77	3212	244	5.6		
6.68	2769	211	6.5		
1.29	15084	1090	0.8		
1.49	12955	941	0.93		
1.69	11446	831	1.05	F129 R99	4P
1.91	10082	736	1.19	FF129 R99	4P
2.14	9047	656	1.33	FA129 R99	4P
2.53	7673	556	1.56	FAF129 R99	4P
2.81	6899	501	1.74		
3.25	5974	433	2		
2.21	8776	636	0.88		
2.45	7879	575	0.97	F109 R79	4P
3.14	6148	449	1.25	FF109 R79	4P
3.52	5511	400	1.39	FA109 R79	4P
4.04	4810	349	1.6	FAF109 R79	4P
4.49	4334	314	1.77		

F系列恒功率选型参数表

Constant power model selection parameter form of F series

输出转速 Output speed r/min	输出扭矩 Output torque N.m	传动比 Ratio i	使用系数 Service factor f_B	机型号 Type	极数 Pole P
2.2Kw					
4.78	4095	295	1.95	F99 R59	4P
6.07	3215	232	1.34	FF99 R59	4P
				FA99 R59	4P
				FAF99 R59	4P
2.79	7076	254.40	1.09	F109	8P
3.29	5991	215.37	1.28	FF109	8P
3.56	5544	199.31	1.39	FA109	8P
3.97	4969	178.64	1.55	FAF109	8P
4.11	4797	172.47	1.60		
3.69	5345	254.40	1.44	F109	6P
4.36	4525	215.37	1.70	FF109	6P
4.71	4188	199.31	1.83	FA109	6P
5.26	3753	178.64	2.05	FAF109	6P
5.45	3624	172.47	2.12		
5.54	3563	254.40	2.16	F109	4P
6.54	3017	215.37	2.55	FF109	4P
7.07	2792	199.31	2.75	FA109	4P
7.89	2502	178.64	3.07	FAF109	4P
8.17	2416	172.47	3.18		
4.27	4617	219.76	0.93	F99	6P
4.67	4227	201.21	1.02	FF99	6P
5.28	3735	177.76	1.15	FA99	6P
6.23	3168	150.79	1.36	FAF99	6P
5.20	3798	271.13	1.13		
5.680	3477	248.24	1.24		
6.416	3078	219.76	1.40	F99	4P
7.008	2818	201.21	1.53	FF99	4P
7.932	2490	177.76	1.73	FA99	4P
9.351	2112	150.79	2.04	FAF99	4P
10.15	1945	138.85	2.21		
11.36	1738	124.11	2.47		
7.56	2612	186.51	1.15	F89	4P
8.28	2384	170.21	1.26	FF89	4P
9.34	2114	150.96	1.42	FA89	4P
11.11	1777	126.89	1.69	FAF89	4P
12.09	1633	116.61	1.84		
13.61	1450	103.55	2.07		
15.22	1297	92.59	2.31	F89	4P
16.93	1166	83.24	2.57	FF89	4P
19.51	1012	72.25	2.96	FA89	4P
21.79	906	64.70	3.31	FAF89	4P
26.27	752	53.67	3.99		
29.63	666	47.58	4.50		
32.95	599	42.78	5.01		
11.87	1664	118.77	0.90	F79	4P
12.87	1534	109.53	0.98	FF79	4P
14.28	1382	98.68	1.09	FA79	4P
16.28	1212	86.56	1.24	FAF79	4P
18.45	1070	76.39	1.40		
20.95	943	67.29	1.59	F79	4P
23.29	848	60.52	1.77	FF79	4P
25.26	782	55.81	1.92	FA79	4P
28.04	704	50.28	2.13	FAF79	4P
31.96	618	44.11	2.43		
36.21	545	38.93	2.75	F79	4P
42.49	465	33.18	3.23	FF79	4P
47.92	412	29.42	3.64	FA79	4P
53.92	366	26.15	4.10	FAF79	4P

输出转速 Output speed r/min	输出扭矩 Output torque N.m	传动比 Ratio i	使用系数 Service factor f_B	机型号 Type	极数 Pole P
2.2Kw					
23.0	859	61.35	0.95		
25.5	776	55.38	1.06	F69	4P
28.9	683	48.73	1.20	FF69	4P
30.6	644	46.01	1.27	FA69	4P
36.0	549	39.18	1.49	FAF69	4P
39.6	499	35.60	1.64		
42.6	463	33.07	1.77		
48.9	404	28.83	2.03	F69	4P
56.7	348	24.86	2.35	FF69	4P
64.6	306	21.83	2.68	FA69	4P
71.7	275	19.66	2.98	FAF69	4P
73.9	267	19.08	3.07		
34.6	570	40.73	1.05	F59	4P
38.8	509	36.37	1.18	FF59	4P
45.4	435	31.06	1.38	FA59	4P
48.5	407	29.09	1.47	FA579	4P
55.1	358	25.59	1.67	F59	4P
64.7	305	21.78	1.97	FF59	4P
76.2	259	18.51	2.31	FA59	4P
82.4	240	17.11	2.50	FA579	4P
91.6	216	15.40	2.78		
56.3	351	25.03	1.14		
64.6	306	21.82	1.31		
71.6	276	19.70	1.45		
86.2	229	16.36	1.75	F49	4P
96.2	205	14.65	1.95	FF49	4P
101.2	195	13.93	2.05	FA49	4P
119.7	165	11.78	2.42	FAF49	4P
128.5	154	10.97	2.60		
147.6	134	9.55	2.99		
158.1	125	8.92	3.20		
101.7	194	13.86	1.03		
113.3	174	12.44	1.15		
131.5	150	10.72	1.33		
139.9	141	10.08	1.42		
162.6	121	8.67	1.65		
181.9	109	7.75	1.84	F39	4P
174.3	113	8.09	1.77	FF39	4P
194.8	101	7.24	1.97	FA39	4P
226.0	87	6.24	2.29	FAF39	4P
240.2	82	5.87	2.43		
279.8	71	5.04	2.83		
312.6	63	4.51	3.17		
354.3	56	3.98	3.59		
3Kw					
1.2	20363	1147	0.84		
1.5	16829	948	0.99		
1.7	15151	853	1.08		
1.8	13713	772	1.18	F159 R99	4P
2.0	12213	688	1.33	FF159 R99	4P
2.5	9877	556	1.64	FA159 R99	4P
2.8	8790	495	1.85	FAF159 R99	4P
3.1	7956	448	2		
4.0	6200	349	2.6		
1.8	14097	794	0.81		
2.0	12790	720	0.88	F129 R99	4P
2.3	11098	625	1	FF129 R99	4P
2.6	9771	550	1.11	FA129 R99	4P
2.8	8835	498	1.23	FAF129 R99	4P

F系列恒功率选型参数表

Constant power model selection parameter form of F series

输出转速 Output speed r/min	输出扭矩 Output torque N.m	传动比 Ratio i	使用系数 Service factor f_B	机型号 Type	极数 Pole P
3Kw					
3.1	8069	455	0.89	F109 R79	4P
3.8	6620	373	1.06	FF109 R79	4P
4.3	5791	326	1.2	FA109 R79	4P
4.9	5057	285	1.37	FAF109 R79	4P
5.7	4424	249	1.57		
4.4	6079	216.69	1.26	F109	6P
4.8	5625	200.53	1.37	FF109	6P
5.4	5011	178.64	1.53	FA109	6P
5.6	4838	172.47	1.59	FAF109	6P
5.5	4859	254.40	1.58	F109	4P
6.5	4114	215.37	1.87	FF109	4P
7.0	3830	200.53	2.01	FA109	4P
7.9	3412	178.64	2.25	FAF109	4P
8.8	3049	159.61	2.52		
6.4	4197	219.76	1.02		
7.9	3395	177.76	1.27		
9.4	2880	150.79	1.49	F99	4P
10.2	2652	138.85	1.62	FF99	4P
11.4	2371	124.11	1.81	FA99	4P
12.6	2134	111.72	2.02	FAF99	4P
13.9	1932	101.17	2.23		
15.7	1714	89.72	2.51		
8.3	3251	170.21	0.92		
9.3	2883	150.96	1.04		
11.1	2424	126.89	1.24		
12.1	2227	116.61	1.35		
13.6	1978	103.55	1.52	F89	4P
15.2	1768	92.59	1.70	FF89	4P
18.8	1436	75.19	2.09	FA89	4P
19.5	1380	72.25	2.17	FAF89	4P
24.0	1122	58.76	2.67		
28.2	954	49.95	3.14		
29.6	909	47.58	3.30		
16.3	1653	86.56	0.91		
17.4	1552	81.26	0.97		
19.6	1373	71.89	1.09	F79	4P
21.0	1285	67.29	1.17	FF79	4P
24.5	1098	57.51	1.37	FA79	4P
32.0	843	44.11	1.78	FAF79	4P
36.2	744	38.93	2.02		
40.9	659	34.51	2.28		
47.9	563	29.46	2.67		
53.9	499	26.15	3.00	F79	4P
55.4	486	25.43	3.09	FF79	4P
62.0	434	22.73	3.46	FA79	4P
69.9	385	20.18	3.89	FAF79	4P
27.3	987	51.68	0.83	F69	4P
34.2	787	41.18	1.04	FF69	4P
36.0	748	39.18	1.10	FA69	4P
42.6	632	33.07	1.30	FAF69	4P
48.9	551	28.83	1.49		
52.5	513	26.84	1.60		
56.7	475	24.86	1.73	F69	4P
64.6	417	21.83	1.97	FF69	4P
73.9	364	19.08	2.25	FA69	4P
83.0	324	16.98	2.53	FAF69	4P
94.3	286	14.95	2.87		
107.6	250	13.11	3.27		

输出转速 Output speed r/min	输出扭矩 Output torque N.m	传动比 Ratio i	使用系数 Service factor f_B	机型号 Type	极数 Pole P
3Kw					
45.4	593	31.06	1.01		
48.5	556	29.09	1.08		
51.7	521	27.28	1.15		
64.7	416	21.78	1.44	F59	4P
69.4	388	20.32	1.55	FF59	4P
82.4	327	17.11	1.84	FA59	4P
91.6	294	15.40	2.04	FAF59	4P
101.5	265	13.89	2.26		
119.3	226	11.82	2.66		
131.3	205	10.74	2.92		
56.3	478	25.03	0.84		
64.6	417	21.82	0.96		
71.6	376	19.70	1.06		
81.4	331	17.33	1.21	F49	4P
86.2	312	16.36	1.28	FF49	4P
101.2	266	13.93	1.50	FA49	4P
111.4	242	12.66	1.65	FAF49	4P
128.5	210	10.97	1.91		
147.6	182	9.55	2.19		
158.1	170	8.92	2.35		
162.6	166	8.67	1.21		
174.3	155	8.09	1.29	F39	4P
204.9	131	6.88	1.52	FF39	4P
226.0	119	6.24	1.68	FA39	4P
240.2	112	5.87	1.78	FAF39	4P
279.8	96	5.04	2.08		
4Kw					
1.7	19921	853	0.85		
1.9	18030	772	0.93	F159 R99	4P
2.1	16058	688	1.03	FF159 R109	4P
2.6	12987	556	1.25	FA159 R99	4P
2.9	11557	495	1.41	FAF159 R99	4P
3.2	10460	448	1.55		
4.1	8152	349	2		
4.4	7614	326	0.94	F109 R79	4P
5.1	6649	285	1.06	FF109 R79	4P
5.8	5817	249	1.19	FA109 R79	4P
4.2	8625	172.94	1.39	F129	8P
4.6	7759	155.57	1.55	FF129	8P
5.1	7075	141.87	1.70	FA129	8P
5.7	6330	126.92	1.90	FAF129	8P
5.7	6344	254.40	1.21		
6.7	5370	215.37	1.43		
7.2	5000	200.53	1.54	F109	4P
8.1	4455	178.64	1.72	FF109	4P
9.0	3980	159.61	1.93	FA109	4P
10.1	3567	143.05	2.15	FAF109	4P
11.1	3220	129.15	2.38		
12.3	2925	117.31	2.63		
9.5	3760	150.79	1.14		
10.4	3462	138.85	1.24		
11.6	3095	124.11	1.39		
12.9	2786	111.72	1.54	F99	4P
14.2	2523	101.17	1.70	FF99	4P
16.0	2237	89.72	1.92	FA99	4P
17.8	2023	81.12	2.13	FAF99	4P
20.9	1714	68.75	2.51		
24.0	1497	60.05	2.87		

F系列恒功率选型参数表

Constant power model selection parameter form of F series

输出转速 Output speed r/min	输出扭矩 Output torque N.m	传动比 Ratio i	使用系数 Service factor f_B	机型号 Type	极数 Pole P
4Kw					
11.3	3164	126.89	0.95		
12.3	2908	116.61	1.03		
13.9	2582	103.55	1.16	F89	4P
15.6	2309	92.59	1.30	FF89	4P
19.2	1875	75.19	1.60	FA89	4P
19.9	1802	72.25	1.67	FAF89	4P
24.5	1465	58.76	2.05		
28.8	1246	49.95	2.41		
30.3	1186	47.58	2.53		
21.4	1678	67.29	0.89		
25.0	1434	57.51	1.05		
32.6	1100	44.11	1.36		
37.0	971	38.93	1.55	F79	4P
41.7	861	34.51	1.74	FF79	4P
48.9	735	29.46	2.04	FA79	4P
55.1	652	26.15	2.30	FAF79	4P
56.6	634	25.43	2.37		
63.4	567	22.73	2.65		
71.4	503	20.18	2.98		
49.9	719	28.83	1.14		
53.7	669	26.84	1.23		
57.9	620	24.86	1.32		
66.0	544	21.83	1.51		
75.5	476	19.08	1.72		
84.8	423	16.98	1.94	F69	4P
96.3	373	14.95	2.20	FF69	4P
109.8	327	13.11	2.51	FA69	4P
124.5	289	11.57	2.84	FAF69	4P
140.4	256	10.26	3.21		
172.9	208	8.33	3.95		
197.3	182	7.30	4.50		
223.3	161	6.45	5.10		
252.2	142	5.71	5.76		
295.1	122	4.88	6.74		
49.5	725	29.09	0.83		
52.8	680	27.28	0.88		
66.1	543	21.78	1.10		
70.9	507	20.32	1.18		
84.2	427	17.11	1.41		
93.5	384	15.40	1.56		
103.7	346	13.89	1.73	F59	4P
121.8	295	11.82	2.04	FF59	4P
134.1	268	10.74	2.24	FA59	4P
154.7	232	9.31	2.58	FAF59	4P
165.9	216	8.68	2.77		
191.2	188	7.53	3.20		
202.0	178	7.13	3.37		
233.8	154	6.16	3.91		
251.3	143	5.73	4.20		
289.2	124	4.98	4.83		
5.5Kw					
2.6	17857	556	0.94		
2.9	15891	495	1.04	F159 R99	4P
3.2	14383	448	1.13	FF159 R109	4P
4.2	11209	349	1.45	FA159 R99	4P
4.8	9803	305	1.66	FAF159 R99	4P
5.1	9087	283	1.79		
5.9	7884	246	2.1		

输出转速 Output speed r/min	输出扭矩 Output torque N.m	传动比 Ratio i	使用系数 Service factor f_B	机型号 Type	极数 Pole P
5.5Kw					
3.6	13018	406	0.87		
3.8	12338	384	0.91	F129 R89	4P
4.6	10162	317	1.08	FF129 R89	4P
4.9	9489	296	1.14	FA129 R89	4P
5.7	8167	254	1.33	FAF129 R89	4P
6.4	7213	225	1.5		
7.8	5953	185	1.82		
2.8	17633	257.14	1.02		
3.4	14349	209.25	1.25		
5.1	9729	141.87	1.85		
3.6	13708	199.90	1.31		
4.5	11020	160.70	1.63	F159	8P
5.5	9024	131.59	1.99	FF159	8P
6.0	8252	120.34	2.18	FA159	8P
6.9	7181	104.72	2.51	FAF159	8P
7.8	6337	92.41	2.84		
9.0	5494	80.12	3.28		
10.1	4888	71.28	3.68		
11.7	4213	61.44	4.27		
4.2	11859	172.94	1.01		
4.6	10668	155.57	1.12		
5.1	9729	141.87	1.23	F129	8P
5.7	8703	126.92	1.38	FF129	8P
6.2	7937	115.75	1.51	FA129	8P
7.2	6870	100.18	1.75	FAF129	8P
6.7	7333	215.37	1.05		
7.2	6828	200.53	1.12		
8.1	6083	178.64	1.26		
9.1	5435	159.61	1.41	F109	4P
10.1	4871	143.05	1.58	FF109	4P
11.2	4398	129.15	1.75	FA109	4P
12.4	3994	117.31	1.92	FAF109	4P
13.9	3544	104.08	2.17		
15.4	3216	94.45	2.39		
14.3	3445	101.17	1.25		
16.2	3055	89.72	1.41	F99	4P
17.9	2762	81.12	1.56	FF99	4P
21.1	2341	68.75	1.84	FA99	4P
24.1	2045	60.05	2.10	FAF99	4P
27.9	1770	51.98	2.43		
15.7	3153	92.59	0.95		
19.3	2560	75.19	1.17		
20.1	2460	72.25	1.22		
24.7	2001	58.76	1.50	F89	4P
29.0	1701	49.95	1.76	FF89	4P
30.5	1620	47.58	1.85	FA89	4P
39.1	1264	37.13	2.37	FAF89	4P
43.6	1132	33.25	2.65		
52.6	939	27.58	3.19		
56.1	881	25.86	3.41		
64.8	762	22.37	3.94		
32.9	1502	44.11	1.00		
37.2	1326	38.93	1.13		
42.0	1175	34.51	1.28		
49.2	1003	29.46	1.50	F79	4P
55.4	890	26.15	1.68	FF79	4P
57.0	866	25.43	1.73	FA79	4P
63.8	774	22.73	1.94	FAF79	4P
71.9	687	20.18	2.18		

F系列恒功率选型参数表

Constant power model selection parameter form of F series

输出转速 Output speed r/min	输出扭矩 Output torque N.m	传动比 Ratio i	使用系数 Service factor f_B	机型号 Type	极数 Pole P
5.5Kw					
89.3	553	16.23	2.71	F79	4P
103.0	479	14.08	3.13	FF79	4P
115.0	429	12.61	3.49	FA79	4P
138.6	356	10.46	4.21	FAF79	4P
66.4	743	21.83	1.10		
76.0	650	19.08	1.26		
85.4	578	16.98	1.42		
97.0	509	14.95	1.61		
110.6	446	13.11	1.84	F69	4P
125.3	394	11.57	2.08	FF69	4P
141.3	349	10.26	2.35	FA69	4P
174.1	284	8.33	2.89	FAF69	4P
198.6	249	7.30	3.30		
224.8	220	6.45	3.73		
253.9	194	5.71	4.22		
297.1	166	4.88	4.93		
135.0	366	10.74	1.64		
155.7	317	9.31	1.89		
167.1	296	8.68	2.03	F59	4P
192.6	256	7.53	2.34	FF59	4P
203.4	243	7.13	2.47	FA59	4P
235.4	210	6.16	2.86	FAF59	4P
253.1	195	5.73	3.08		
291.2	170	4.98	3.54		
7.5Kw					
2.63	23407	551	0.77		
3.00	20476	482	0.88		
3.03	20306	478	0.89	F159 R99	4P
4.01	15336	361	1.17	FF159 R99	4P
4.54	13551	319	1.33	FA159 R99	4P
5.03	12235	288	1.47	FAF159 R99	4P
5.94	10365	244	1.74		
6.80	9048	213	1.99		
6.87	8963	211	2.01		
4.58	14672	316	0.82		
4.88	13774	297	0.87	F129 R89	4P
5.53	12132	262	0.99	FF129 R89	4P
6.41	10546	226	1.14	FA129 R89	4P
7.25	9284	200	1.29	FAF129 R89	4P
3.31	20336	217.48	0.88		
3.64	18467	197.49	0.97		
4.48	15027	160.7	1.19		
5.47	12305	131.59	1.46		
5.98	11253	120.34	1.59		
6.87	9792	104.72	1.83	F159	8P
7.79	8641	92.41	2.08	FF159	8P
8.98	7492	80.12	2.40	FA159	8P
10.10	6665	71.28	2.70	FAF159	8P
11.36	5924	63.36	3.03		
12.42	5417	57.94	3.32		
14.28	4714	50.42	3.81		
16.18	4160	44.49	4.32		
18.66	3606	38.57	4.99		
3.59	18742	267.25	0.96		
4.41	15252	217.48	1.18	F159	6P
4.86	13850	197.49	1.29	FF159	6P
5.97	11270	160.70	1.59	FA159	6P
7.29	9228	131.59	1.95	FAF159	6P
7.97	8439	120.34	2.13		

输出转速 Output speed r/min	输出扭矩 Output torque N.m	传动比 Ratio i	使用系数 Service factor f_B	机型号 Type	极数 Pole P
7.5Kw					
9.16	7344	104.72	2.45		
10.38	6480	92.41	2.77		
11.98	5619	80.12	3.20	F159	6P
13.46	4999	71.28	3.60	FF159	6P
15.15	4443	63.36	4.05	FA159	6P
16.56	4063	57.94	4.42	FAF159	6P
19.04	3536	50.42	5.09		
5.67	11868	126.92	1.01	F129	8P
6.22	10823	115.75	1.10	FF129	8P
7.18	9367	100.18	1.28	FA129	8P
8.14	8265	88.39	1.45	FAF129	8P
5.55	12128	172.94	0.98	F129	6P
6.17	10910	155.57	1.09	FF129	6P
7.56	8901	126.92	1.34	FA129	6P
8.29	8117	115.75	1.47	FAF129	6P
8.38	8030	172.94	1.49	F129	4P
9.32	7223	155.57	1.66	FF129	4P
11.42	5893	126.92	2.03	FA129	4P
12.52	5374	115.75	2.23	FAF129	4P
8.40	8008	172.47	0.95	F109	4P
9.08	7411	159.61	1.03	FF109	4P
10.13	6642	143.05	1.15	FA109	4P
11.22	5996	129.15	1.28	FAF109	4P
12.36	5447	117.31	1.41		
13.93	4833	104.08	1.59	F109	4P
15.35	4386	94.45	1.75	FF109	4P
17.86	3769	81.18	2.04	FA109	4P
19.58	3438	74.05	2.23	FAF109	4P
20.46	3290	70.86	2.33		
21.55	3123	67.26	2.46		
14.33	4698	101.17	0.92		
16.16	4166	89.72	1.03	F99	4P
17.87	3767	81.12	1.14	FF99	4P
18.71	3598	77.48	1.20	FA99	4P
20.32	3313	71.34	1.30	FAF99	4P
21.09	3192	68.75	1.35		
22.73	2961	63.77	1.45		
24.14	2788	60.05	1.54		
25.26	2665	57.4	1.61	F99	4P
27.89	2414	51.98	1.78	FF99	4P
31.45	2141	46.1	2.01	FA99	4P
34.78	1935	41.68	2.22	FAF99	4P
41.05	1640	35.32	2.62		
47.00	1432	30.85	3.00		
56.18	1198	25.81	3.59		
41.05	1640	35.32	2.62	F99	4P
50.15	1342	28.91	3.20	FF99	4P
27.01	2492	53.67	1.20		
30.47	2209	47.58	1.36	F89	4P
33.89	1986	42.78	1.51	FF89	4P
39.05	1724	37.13	1.74	FA89	4P
43.60	1544	33.25	1.94	FAF89	4P
52.57	1281	27.58	2.34		

F系列恒功率选型参数表

Constant power model selection parameter form of F series

输出转速 Output speed r/min	输出扭矩 Output torque N.m	传动比 Ratio i	使用系数 Service factor f_B	机型号 Type	极数 Pole P
7.5Kw					
52.57	1281	27.58	2.34		
56.07	1201	25.86	2.50		
64.81	1039	22.37	2.89	F89	4P
71.99	935	20.14	3.21	FF89	4P
79.49	847	18.24	3.54	FA89	4P
89.67	751	16.17	4.00	FAF89	4P
99.17	679	14.62	4.42		
42.01	1602	34.51	0.94	F79	4P
49.21	1368	29.46	1.10	FF79	4P
55.44	1214	26.15	1.24	FA79	4P
57.01	1181	25.43	1.27		
63.79	1055	22.73	1.42		
71.85	937	20.18	1.60		
80.33	838	18.05	1.79		
89.34	754	16.23	1.99		
102.98	654	14.08	2.29	F79	4P
114.98	586	12.61	2.56	FF79	4P
138.62	486	10.46	3.09	FA79	4P
147.80	456	9.81	3.29	FAF79	4P
174.91	385	8.29	3.90		
195.68	344	7.41	4.36		
219.69	306	6.6	4.89		
250.86	268	5.78	5.59		
337.99	199	4.29	7.53		
11Kw					
4.58	21748	319	0.83		
5.07	19618	288	0.92	F159 R99	4P
5.98	16536	244	1.09	FF159 R99	4P
6.85	14455	213	1.25	FA159 R99	4P
6.92	14220	211	1.27	FAF159 R99	4P
6.46	15414	226	0.8	F129 R89	4P
7.30	13537	200	0.89	FF129 R89	4P
4.35	11443	168	1.05	FA129 R89	4P
5.54	17800	131.59	1.01	F159	8P
6.06	16278	120.34	1.11	FF159	8P
6.97	14165	104.72	1.27	FA159	8P
7.90	12500	92.41	1.44	FAF159	8P
4.80	20562	199.9	0.88		
5.97	16530	160.7	1.09		
7.29	13536	131.59	1.33	F159	6P
7.97	12378	120.34	1.45	FF159	6P
9.16	10772	104.72	1.67	FA159	6P
10.38	9505	92.41	1.89	FAF159	6P
11.98	8241	80.12	2.18		
13.46	7332	71.28	2.46		
5.67	17392	257.14	1.03		
6.97	14153	209.25	1.27		
7.30	13520	199.9	1.33		
9.08	10869	160.7	1.66		
11.09	8900	131.59	2.02	F159	4P
12.13	8139	120.34	2.21	FF159	4P
13.94	7083	104.72	2.54	FA159	4P
15.79	6250	92.41	2.88	FAF159	4P
18.22	5419	80.12	3.32		
20.48	4821	71.28	3.73		
23.76	4155	61.44	4.33		

输出转速 Output speed r/min	输出扭矩 Output torque N.m	传动比 Ratio i	使用系数 Service factor f_B	机型号 Type	极数 Pole P
11Kw					
7.56	13055	126.92	0.92		
8.29	11906	115.75	1.01	F129	6P
9.58	10305	100.18	1.16	FF129	6P
10.86	9092	88.39	1.32	FA129	6P
12.57	7852	76.34	1.53	FAF129	6P
8.44	11697	172.94	1.03		
9.38	10522	155.57	1.14		
11.50	8584	126.92	1.40	F129	4P
12.61	7829	115.75	1.53	FF129	4P
14.57	6776	100.18	1.77	FA129	4P
16.51	5978	88.39	2.01	FAF129	4P
19.12	5163	76.34	2.32		
12.44	7934	117.31	0.97	F109	4P
14.02	7039	104.08	1.09	FF109	4P
15.45	6388	94.45	1.20	FA109	4P
17.98	5491	81.18	1.40		
19.71	5008	74.05	1.53		
20.60	4793	70.86	1.60	F109	4P
21.70	4549	67.26	1.69	FF109	4P
24.46	4036	59.67	1.90	FA109	4P
26.96	3662	54.15	2.10	FAF109	4P
31.37	3148	46.54	2.44		
35.93	2748	40.63	2.79		
42.36	2331	34.46	3.30	F109	4P
48.47	2037	30.12	3.77	FF109	4P
57.32	1723	25.47	4.46	FA109	4P
22.89	4313	63.77	1.00	F99	4P
24.31	4061	60.05	1.06	FF99	4P
25.43	3882	57.4	1.11	FA99	4P
28.08	3516	51.98	1.22	FAF99	4P
31.67	3118	46.1	1.38		
35.02	2819	41.68	1.53	F99	4P
41.33	2389	35.32	1.80	FF99	4P
47.32	2087	30.85	2.06	FA99	4P
56.56	1746	25.81	2.46	FAF99	4P
41.33	2389	35.32	1.80		
50.50	1955	28.91	2.20	F99	4P
54.31	1818	26.88	2.37	FF99	4P
60.50	1632	24.13	2.63	FA99	4P
67.40	1465	21.66	2.94	FAF99	4P
39.32	2511	37.13	1.19	F89	4P
43.91	2249	33.25	1.33	FF89	4P
52.93	1865	27.58	1.61	FA89	4P
56.45	1749	25.86	1.72		
65.26	1513	22.37	1.98		
72.49	1362	20.14	2.20	F89	4P
80.04	1234	18.24	2.43	FF89	4P
90.29	1094	16.17	2.74	FA89	4P
99.86	989	14.62	3.03	FAF89	4P
117.83	838	12.39	3.58		
72.34	1365	20.18	1.10		
80.88	1221	18.05	1.23		
89.95	1098	16.23	1.37		
103.69	952	14.08	1.58	F79	4P
115.78	853	12.61	1.76	FF79	4P
139.57	707	10.46	2.12	FA79	4P
148.82	663	9.81	2.26	FAF79	4P
157.66	626	9.26	2.40		
176.11	561	8.29	2.68		
197.03	501	7.41	2.99		

F系列恒功率选型参数表

Constant power model selection parameter form of F series

输出转速 Output speed r/min	输出扭矩 Output torque N.m	传动比 Ratio i	使用系数 Service factor f_B	机型号 Type	极数 Pole P
11Kw					
221.21	446	6.6	3.36	F79	4P
252.59	391	5.78	3.84	FF79	4P
340.32	290	4.29	5.17	FA79	4P
				FAF79	4P
15Kw					
6.0	22329	244	0.81	F159 R99	4P
6.9	19519	213	0.92	FF159 R99	4P
7.0	19245	211	0.94	FA159 R99	4P
7.4	18267	131.59	0.99	F159	6P
8.1	16706	120.34	1.08	FF159	6P
9.3	14537	104.72	1.24	FA159	6P
10.5	12828	92.41	1.40	FAF159	6P
12.1	11122	80.12	1.62		
7.0	19168	209.25	0.94	F159	4P
7.4	18311	199.9	0.98	FF159	4P
9.1	14720	160.7	1.22	FA159	4P
11.2	12054	131.59	1.49	FAF159	4P
12.2	11023	120.34	1.63		
14.0	9593	104.72	1.88		
15.9	8465	92.41	2.13		
18.3	7339	80.12	2.45		
20.6	6529	71.28	2.76		
23.2	5811	63.44	3.10		
25.4	5293	57.78	3.40		
9.7	13907	100.18	0.86	F129	6P
11.0	12270	88.39	0.98	FF129	6P
12.7	10597	76.34	1.13	FA129	6P
13.7	9848	70.94	1.22	FAF129	6P
15.0	8982	64.7	1.34		
11.6	11626	126.92	1.03	F129	4P
12.7	10603	115.75	1.13	FF129	4P
14.7	9177	100.18	1.31	FA129	4P
16.6	8097	88.39	1.48	FAF129	4P
19.3	6993	76.34	1.72		
20.7	6498	70.94	1.85		
15.6	8652	94.45	0.89	F109	4P
18.1	7436	81.18	1.03	FF109	4P
19.9	6783	74.05	1.13	FA109	4P
20.7	6491	70.86	1.18	FAF109	4P
21.9	6161	67.26	1.25		
24.6	5466	59.67	1.41	F109	4P
27.1	4960	54.15	1.55	FF109	4P
31.6	4263	46.54	1.80	FA109	4P
36.2	3722	40.63	2.06	FAF109	4P
42.7	3157	34.46	2.43		
48.8	2759	30.12	2.78		
53.3	2525	27.57	3.04	F109	4P
66.6	2023	22.08	3.80	FF109	4P
73.0	1844	20.13	4.16	FA109	4P
31.9	4223	46.1	1.02	F99	4P
35.3	3818	41.68	1.13	FF99	4P
41.6	3235	35.32	1.33	FA99	4P
47.6	2826	30.85	1.52	FAF99	4P
57.0	2364	25.81	1.82		
41.6	3235	35.32	1.33	F99	4P
50.8	2648	28.91	1.62	FF99	4P
54.7	2462	26.88	1.75	FA99	4P
60.9	2210	24.13	1.95	FAF99	4P
67.9	1984	21.66	2.17		

输出转速 Output speed r/min	输出扭矩 Output torque N.m	传动比 Ratio i	使用系数 Service factor f_B	机型号 Type	极数 Pole P
15Kw					
74.8	1800	19.65	2.39		
83.7	1609	17.56	2.67	F99	4P
92.3	1459	15.93	2.95	FF99	4P
107.3	1255	13.7	3.43	FA99	4P
1.2	109464	1195	0.04	FAF99	4P
145.0	929	10.14	4.63		
53.3	2526	27.58	1.19	F89	4P
56.8	2369	25.86	1.27	FF89	4P
65.7	2049	22.37	1.46	FA89	4P
73.0	1845	20.14	1.63	FAF89	4P
80.6	1671	18.24	1.80		
90.9	1481	16.17	2.03		
100.5	1339	14.62	2.24		
118.6	1135	12.39	2.64		
135.7	992	10.83	3.02		
162.4	829	9.05	3.62		
174.6	771	8.42	3.89		
196.8	684	7.47	4.38		
217.8	618	6.75	4.85		
257.0	524	5.72	5.73		
294.0	458	5	6.55		
351.7	383	4.18	7.84		
18.5Kw					
6.90	24056	213	0.8	F159 R99	4P
6.96	23629	211	0.8	FF159 R99	4P
				FA159 R99	4P
				FAF159 R99	4P
7.35	22584	199.90	0.80	F159	4P
9.14	18156	160.70	0.99	FF159	4P
11.17	14867	131.59	1.21	FA159	4P
12.21	13596	120.34	1.32	FAF159	4P
14.03	11830	104.72	1.52		
15.90	10440	92.41	1.72		
18.34	9051	80.12	1.99		
20.62	8053	71.28	2.24		
23.92	6941	61.44	2.59		
25.44	6528	57.78	2.76		
29.24	5679	50.27	3.17		
12.70	13077	115.75	0.92	F129	4P
14.67	11318	100.18	1.06	FF129	4P
16.63	9986	88.39	1.20	FA129	4P
19.25	8625	76.34	1.39	FAF129	4P
20.72	8015	70.94	1.50		
22.72	7310	64.70	1.64		
26.25	6326	55.99	1.90		
29.75	5581	49.40	2.15		
19.85	8366	74.05	0.92	F109	4P
20.84	7967	70.52	0.96	FF109	4P
21.85	7599	67.26	1.01	FA109	4P
24.63	6741	59.67	1.14	FAF109	4P
27.14	6118	54.15	1.26		
31.58	5258	46.54	1.46		
36.18	4590	40.63	1.67		
42.65	3893	34.46	1.97		
48.80	3403	30.12	2.26		
57.71	2877	25.47	2.67		
53.31	3115	27.57	2.47		
66.57	2495	22.08	3.08		
73.02	2274	20.13	3.38		

F系列恒功率选型参数表

Constant power model selection parameter form of F series

输出转速 Output speed r/min	输出扭矩 Output torque N.m	传动比 Ratio i	使用系数 Service factor f_B	机型号 Type	极数 Pole P
18.5Kw					
35.26	4709	41.68	0.91		
41.61	3990	35.32	1.08		
47.65	3485	30.85	1.23		
56.95	2916	25.81	1.47	F99	4P
54.68	3037	26.88	1.42	FF99	4P
60.92	2726	24.13	1.58	FA99	4P
67.86	2447	21.66	1.76	FAF99	4P
74.80	2220	19.65	1.94		
83.71	1984	17.56	2.17		
92.27	1800	15.93	2.39		
107.29	1548	13.70	2.78		
123.01	1350	11.95	3.19		
65.71	2527	22.37	1.19		
72.98	2275	20.14	1.32		
80.59	2061	18.24	1.46		
90.90	1827	16.17	1.64		
100.54	1652	14.62	1.82		
118.64	1400	12.39	2.14	F89	4P
135.73	1224	10.83	2.45	FF89	4P
162.43	1022	9.05	2.93	FA89	4P
174.58	951	8.42	3.15	FAF89	4P
196.78	844	7.47	3.55		
217.77	763	6.75	3.93		
256.99	646	5.72	4.64		
294.00	565	5.00	5.31		
351.67	472	4.18	6.35		
22Kw					
10.49	18815	92.41	0.96	F159	6P
12.10	16312	80.12	1.10	FF159	6P
13.60	14513	71.28	1.24	FA159	6P
15.78	12509	61.44	1.44	FAF159	6P
11.17	17680	131.59	1.02		
12.21	16168	120.34	1.11		
14.03	14069	104.72	1.28		
15.90	12415	92.41	1.45		
18.34	10764	80.12	1.67	F159	4P
20.62	9576	71.28	1.88	FF159	4P
23.92	8254	61.44	2.18	FA159	4P
25.44	7763	57.78	2.32	FAF159	4P
29.24	6754	50.27	2.67		
33.14	5958	44.35	3.02		
38.23	5166	38.45	3.48		
42.95	4597	34.22	3.92		
14.67	13459	100.18	0.89		
16.63	11875	88.39	1.01		
19.25	10256	76.34	1.17	F129	4P
20.72	9531	70.94	1.26	FF129	4P
22.72	8692	64.70	1.38	FA129	4P
26.25	7522	55.99	1.60	FAF129	4P
29.75	6637	49.40	1.81		
34.45	5733	42.67	2.09		
24.63	8017	59.67	0.96		
27.14	7275	54.15	1.06		
31.58	6253	46.54	1.23	F109	4P
36.18	5459	40.63	1.41	FF109	4P
42.65	4630	34.46	1.66	FA109	4P
48.80	4047	30.12	1.90	FAF109	4P
57.71	3422	25.47	2.24		
53.31	3704	27.57	2.07		

输出转速 Output speed r/min	输出扭矩 Output torque N.m	传动比 Ratio i	使用系数 Service factor f_B	机型号 Type	极数 Pole P
22Kw					
66.57	2966	22.08	2.59	F109	4P
73.02	2704	20.13	2.84	FF109	4P
84.33	2342	17.43	3.28	FA109	4P
				FAF109	4P
54.68	3611	26.88	1.19		
60.92	3242	24.13	1.33		
67.86	2910	21.66	1.48	F99	4P
74.80	2640	19.65	1.63	FF99	4P
83.71	2359	17.56	1.82	FA99	4P
92.27	2140	15.93	2.01	FAF99	4P
107.29	1841	13.70	2.34		
123.01	1605	11.95	2.68		
65.71	3005	22.37	1.00		
72.98	2706	20.14	1.11		
80.59	2451	18.24	1.22		
90.90	2172	16.17	1.38		
100.54	1964	14.62	1.53		
118.64	1665	12.39	1.80	F89	4P
135.73	1455	10.83	2.06	FF89	4P
162.43	1216	9.05	2.47	FA89	4P
174.58	1131	8.42	2.65	FAF89	4P
196.78	1004	7.47	2.99		
217.77	907	6.75	3.31		
256.99	768	5.72	3.90		
294.00	672	5.00	4.47		
351.67	562	4.18	5.34		
30Kw					
14.03	19185	104.72	0.94		
15.90	16930	92.41	1.06		
18.34	14678	80.12	1.23		
20.62	13059	71.28	1.38	F159	4P
23.92	11256	61.44	1.60	FF159	4P
25.44	10586	57.78	1.70	FA159	4P
29.24	9210	50.27	1.95	FAF159	4P
33.14	8125	44.35	2.22		
38.23	7044	38.45	2.56		
42.95	6269	34.22	2.87		
19.25	13986	76.34	0.86		
20.72	12996	70.94	0.92		
22.72	11853	64.70	1.01	F129	4P
26.25	10258	55.99	1.17	FF129	4P
29.75	9050	49.40	1.33	FA129	4P
34.45	7817	42.67	1.54	FAF129	4P
38.95	6914	37.74	1.74		
46.34	5811	31.72	2.06		
57.37	4694	25.62	2.56		
54.04	4983	27.20	2.41	F129	4P
59.10	4556	24.87	2.63	FF129	4P
67.93	3965	21.64	3.03	FA129	4P
76.96	3499	19.10	3.43	FAF129	4P
36.18	7444	40.63	1.03		
42.65	6313	34.46	1.22		
48.80	5518	30.12	1.39		
57.71	4666	25.47	1.65	F109	4P
53.31	5051	27.57	1.52	FF109	4P
66.57	4045	22.08	1.90	FA109	4P
73.02	3688	20.13	2.08	FAF109	4P
84.33	3193	17.43	2.41		
95.57	2818	15.38	2.73		

F系列恒功率选型参数表

Constant power model selection parameter form of F series

输出转速 Output speed r/min	输出扭矩 Output torque N.m	传动比 Ratio i	使用系数 Service factor f_B	机型号 Type	极数 Pole P
30Kw					
110.69	2433	13.28	3.16	F109	4P
125.21	2151	11.74	3.57	FF109	4P
148.93	1808	9.87	4.25	FA109	4P
				FAF109	4P
67.86	3968	21.66	1.08		
74.80	3600	19.65	1.19		
83.71	3217	17.56	1.34		
92.27	2918	15.93	1.47		
107.29	2510	13.70	1.71	F99	4P
123.01	2189	11.95	1.96	FF99	4P
144.97	1858	10.14	2.31	FA99	4P
162.79	1654	9.03	2.60	FAF99	4P
165.91	1623	8.86	2.65		
208.80	1290	7.04	3.33		
239.41	1125	6.14	3.82		
282.15	954	5.21	4.51		
322.36	835	4.56	5.15		
37Kw					
16.01	20739	92.41	0.87		
18.47	17980	80.12	1.00		
20.76	15997	71.28	1.13		
24.08	13789	61.44	1.31	F159	4P
25.61	12967	57.78	1.39	FF159	4P
29.44	11282	50.27	1.60	FA159	4P
33.37	9953	44.35	1.81	FAF159	4P
38.49	8629	38.45	2.09		
43.25	7680	34.22	2.34		
50.18	6618	29.49	2.72		
61.74	5379	23.97	3.35		
26.43	12566	55.99	0.95		
29.96	11087	49.40	1.08	F129	4P
34.68	9576	42.67	1.25	FF129	4P
39.21	8470	37.74	1.42	FA129	4P
46.65	7119	31.72	1.69	FAF129	4P
57.76	5750	25.62	2.09		
54.41	6104	27.20	1.97		
59.50	5581	24.87	2.15		
68.39	4857	21.64	2.47		
77.48	4287	19.10	2.80	F129	4P
89.37	3716	16.56	3.23	FF129	4P
100.47	3306	14.73	3.63	FA129	4P
116.53	2850	12.70	4.21	FAF129	4P
143.41	2316	10.32	5.18		
167.04	1988	8.86	6.03		
187.57	1771	7.89	6.78		
53.68	6187	27.57	1.24		
67.02	4955	22.08	1.55		
73.52	4518	20.13	1.70		
84.91	3912	17.43	1.96		
96.22	3452	15.38	2.23		
111.44	2980	13.28	2.58	F109	4P
126.06	2635	11.74	2.91	FF109	4P
149.94	2215	9.87	3.47	FA109	4P
161.92	2051	9.14	3.74	FAF109	4P
185.69	1789	7.97	4.29		
212.03	1566	6.98	4.90		
252.12	1317	5.87	5.83		

输出转速 Output speed r/min	输出扭矩 Output torque N.m	传动比 Ratio i	使用系数 Service factor f_B	机型号 Type	极数 Pole P
45Kw					
20.76	19456	71.28	0.93		
24.08	16770	61.44	1.07		
25.61	15771	57.78	1.14		
29.44	13721	50.27	1.31	F159	4P
33.37	12105	44.35	1.49	FF159	4P
38.49	10495	38.45	1.72	FA159	4P
43.25	9340	34.22	1.93	FAF159	4P
50.18	8049	29.49	2.24		
61.74	6543	23.97	2.75		
29.96	13484	49.40	0.89		
34.68	11647	42.67	1.03	F129	4P
39.21	10301	37.74	1.16	FF129	4P
46.65	8658	31.72	1.39	FA129	4P
57.76	6993	25.62	1.72	FAF129	4P
54.41	7424	27.20	1.62		
59.50	6788	24.87	1.77		
68.39	5907	21.64	2.03		
77.48	5213	19.10	2.30		
89.37	4520	16.56	2.65		
100.47	4021	14.73	2.98	F129	4P
116.53	3466	12.70	3.46	FF129	4P
143.41	2817	10.32	4.26	FA129	4P
167.04	2418	8.86	4.96	FAF129	4P
187.57	2154	7.89	5.57		
217.64	1856	6.80	6.47		
267.63	1509	5.53	7.95		
315.56	1280	4.69	9.37		
53.68	7525	27.57	1.02		
67.02	6027	22.08	1.27		
73.52	5494	20.13	1.40		
84.91	4758	17.43	1.61		
96.22	4198	15.38	1.83	F109	4P
111.44	3625	13.28	2.12	FF109	4P
126.06	3204	11.74	2.40	FA109	4P
149.94	2694	9.87	2.85	FAF109	4P
161.92	2495	9.14	3.08		
185.69	2175	7.97	3.53		
212.03	1905	6.98	4.03		
252.12	1602	5.87	4.79		
45Kw					
24.08	20497	61.44	0.88		
25.61	19276	57.78	0.93		
29.44	16770	50.27	1.07		
33.37	14795	44.35	1.22	F159	4P
38.49	12827	38.45	1.40	FF159	4P
43.25	11416	34.22	1.58	FA159	4P
50.18	9838	29.49	1.83	FAF159	4P
61.74	7997	23.97	2.25		
72.79	6782	20.33	2.65		
77.85	6342	19.01	2.84		
91.33	5406	16.20	3.33		
39.21	12590	37.74	0.95		
46.65	10582	31.72	1.13		
57.76	8547	25.62	1.40	F129	4P
68.39	7219	21.64	1.66	FF129	4P
77.48	6372	19.10	1.88	FA129	4P
89.37	5524	16.56	2.17	FAF129	4P
100.47	4914	14.73	2.44		
116.53	4237	12.70	2.83		

F系列恒功率选型参数表

Constant power model selection parameter form of F series

输出转速 Output speed r/min	输出扭矩 Output torque N.m	传动比 Ratio i	使用系数 Service factor f_B	机型号 Type	极数 Pole P
45Kw					
143.41	3443	10.32	3.49		
167.04	2956	8.86	4.06	F129	4P
187.57	2632	7.89	4.56	FF129	4P
217.64	2269	6.80	5.29	FA129	4P
267.63	1845	5.53	6.50	FAF129	4P
315.56	1565	4.69	7.67		
75Kw					
33.37	20176	44.35	0.89		
38.49	17492	38.45	1.03		
43.25	15567	34.22	1.16		
50.18	13415	29.49	1.34	F159	4P
61.74	10904	23.97	1.65	FF159	4P
72.79	9248	20.33	1.95	FA159	4P
77.85	8648	19.01	2.08	FAF159	4P
91.33	7371	16.20	2.44		
101.37	6642	14.60	2.71		
118.92	5661	12.44	3.18		
143.53	4691	10.31	3.84		
57.76	11655	25.62	1.03		
68.39	9844	21.64	1.22		
77.48	8689	19.10	1.38		
89.37	7533	16.56	1.59		
100.47	6701	14.73	1.79	F129	4P
116.53	5777	12.70	2.08	FF129	4P
143.41	4695	10.32	2.56	FA129	4P
167.04	4031	8.86	2.98	FAF129	4P
187.57	3589	7.89	3.34		
217.64	3093	6.80	3.88		
267.63	2516	5.53	4.77		
315.56	2134	4.69	5.62		
90Kw					
43.25	18681	34.22	0.96		
50.18	16099	29.49	1.12		
61.74	13085	23.97	1.38	F159	4P
72.79	11098	20.33	1.62	FF159	4P
77.85	10378	19.01	1.73	FA159	4P
91.33	8846	16.20	2.03	FAF159	4P
101.37	7970	14.60	2.26		
118.92	6793	12.44	2.65		
143.53	5629	10.31	3.20		
57.76	13986	25.62	0.86		
68.39	11813	21.64	1.02		
77.48	10427	19.10	1.15		
89.37	9040	16.56	1.33		
100.47	8041	14.73	1.49	F129	4P
116.53	6933	12.70	1.73	FF129	4P
143.41	5634	10.32	2.13	FA129	4P
167.04	4837	8.86	2.48	FAF129	4P
187.57	4307	7.89	2.79		
217.64	3712	6.80	3.23		
267.63	3019	5.53	3.98		
315.56	2560	4.69	4.69		

输出转速 Output speed r/min	输出扭矩 Output torque N.m	传动比 Ratio i	使用系数 Service factor f_B	机型号 Type	极数 Pole P
110Kw					
50.39	19597	29.49	0.92		
61.99	15928	23.97	1.13		
73.09	13510	20.33	1.33	F159	4P
78.16	12633	19.01	1.42	FF159	4P
91.70	10768	16.20	1.67	FA159	4P
101.78	9702	14.60	1.86	FAF159	4P
119.41	8270	12.44	2.18		
144.11	6852	10.31	2.63		
132Kw					
61.99	19114	23.97	0.94		
73.09	16212	20.33	1.11		
78.16	15159	19.01	1.19	F159	4P
91.70	12921	16.20	1.39	FF159	4P
101.78	11642	14.60	1.55	FA159	4P
119.41	9923	12.44	1.81	FAF159	4P
144.11	8222	10.31	2.19		
160Kw					
91.70	15662	16.20	1.15	F159	4P
101.78	14112	14.60	1.28	FF159	4P
119.41	12028	12.44	1.50	FA159	4P
144.11	9966	10.31	1.81	FAF159	4P
200Kw					
91.70	19577	16.20	0.92	F159	4P
101.78	17640	14.60	1.02	FF159	4P
119.41	15036	12.44	1.20	FA159	4P
144.11	12458	10.31	1.44	FAF159	4P

F39

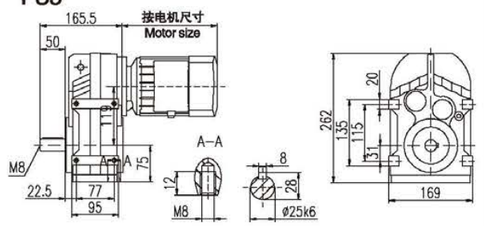

FAF39

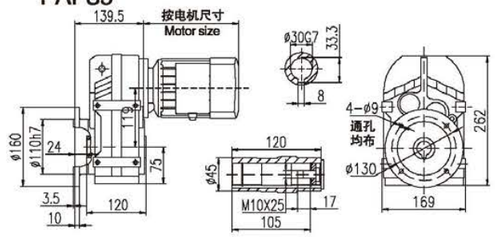

FA39

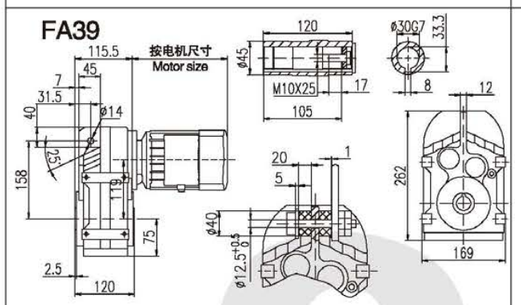

FAB39

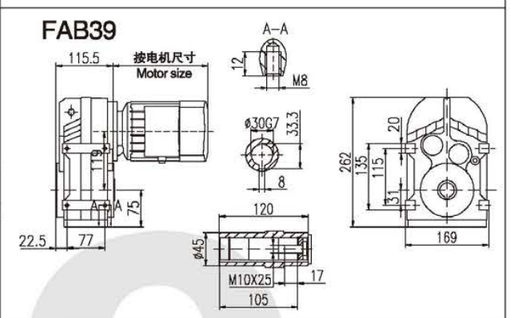

FAZ39

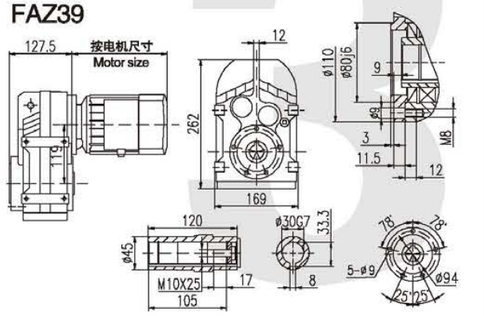

FF39

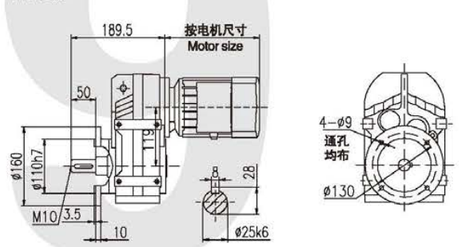

F..S39

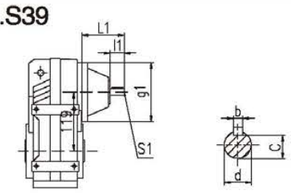

d	L1	l1	S1	C	b	g1
Φ16k6	115	40	M5	18	5	Φ120
Φ19k6	115	40	M6	21.5	6	Φ120

F..39

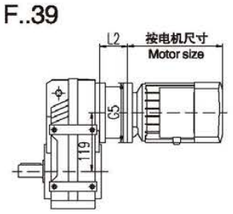

需方自配电机需加联接法兰
The connected flange is needed when the motor supplied by customer

Y2电机座号 Motor size	63	71		80		90		100	
功率/4P Power/(kw)	0.18	0.25	0.37	0.55	0.75	1.1	1.5	2.2	3.7
L2	68	68		68		68		74	
G5	Φ140	Φ160		Φ200		Φ200		Φ250	

F..39 R19

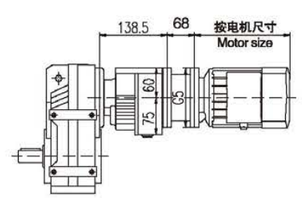

Y2电机座号 Motor size	63	71		80	
功率/4P Power/(kw)	0.18	0.25	0.37	0.55	0.75
G5	Φ140	Φ160		Φ200	

注：1、以上壳体为通用件，安装尺寸均可相互参照。
2、“F..”表示 F、FA、FAB、FAT、FF、FAF、FAZ。

Note：1. The above housings are common patrs. The mounting dimensions may consult each other.
2. “F..” means F、FA、FAB、FAT、FF、FAF、FAZ.

F49

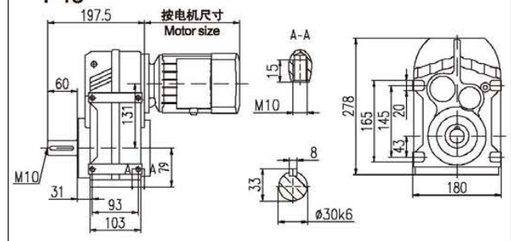

FAF49

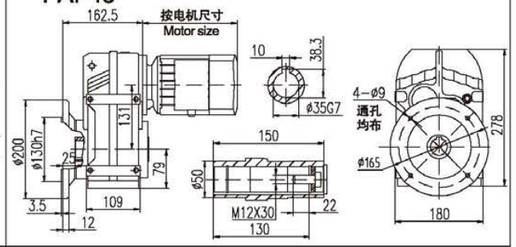

FA49

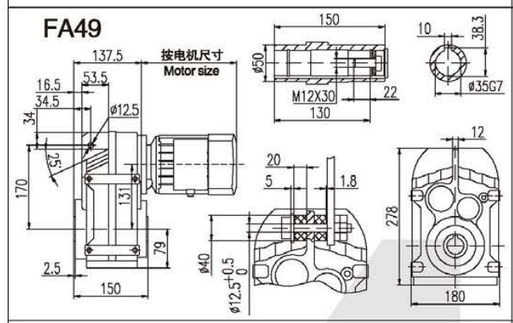

FAB49

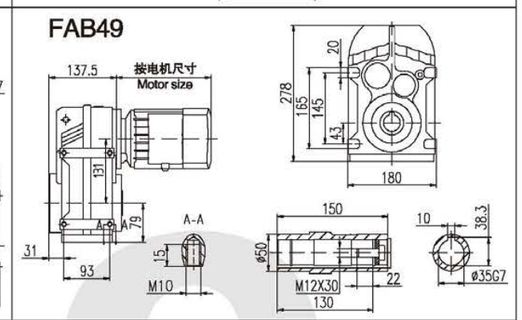

FAZ49

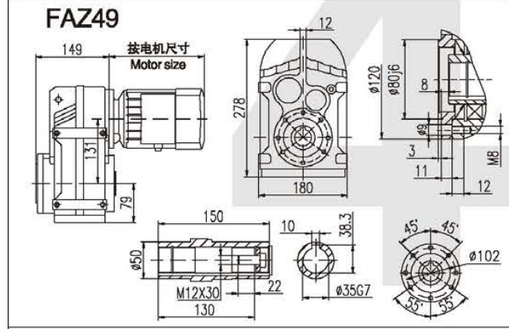

FF49

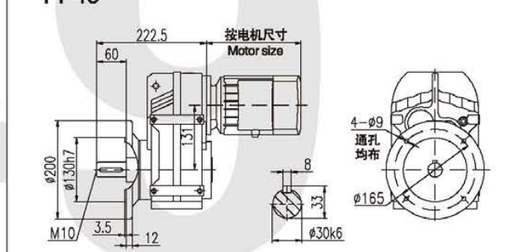

F..S49

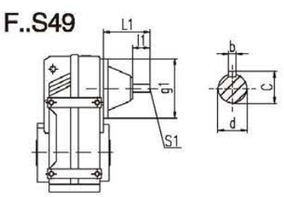

d	L1	l1	S1	C	b	g1
Φ16k6	115	40	M5	18	5	Φ120
Φ19k6	115	40	M6	21.5	6	Φ120

F..49

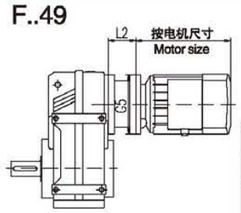

需方自配电机需加联接法兰
The connected flange is needed when the motor supplied by customer

Y2电机座号 Motor size	63	71		80		90		100		112
功率/4P Power/(kw)	0.18	0.25	0.37	0.55	0.75	1.1	1.5	2.2	30	4.0
L2	68	68		68		68		74		74
G5	Φ140	Φ160		Φ200		Φ200		Φ250		Φ250

F..49 R19

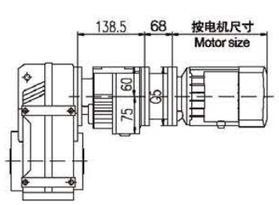

Y2电机座号 Motor size	63	71		80	
功率/4P Power/(kw)	0.18	0.25	0.37	0.55	0.75
G5	Φ140	Φ160		Φ200	

注：1、以上壳体为通用件，安装尺寸均可相互参照。
2、“F..”表示 F、FA、FAB、FAT、FF、FAF、FAZ。

Note：1. The above housings are common patrs. The mounting dimensions may consult each other.
2. “F..” means F、FA、FAB、FAT、FF、FAF、FAZ.

F59

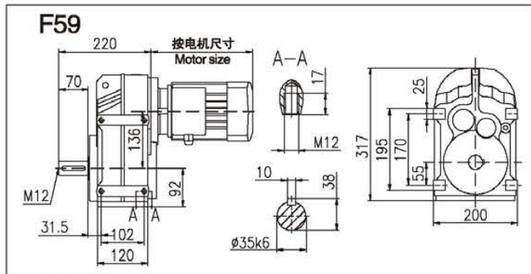

F59

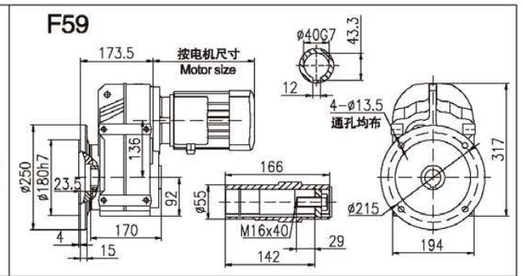

FA59

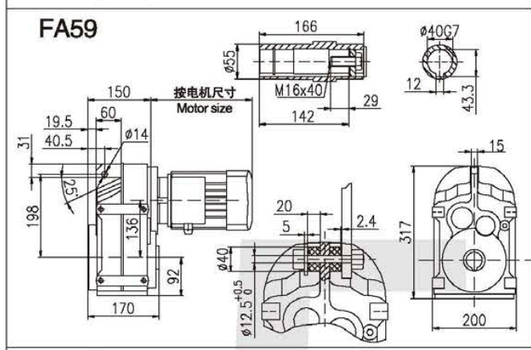

FAB59

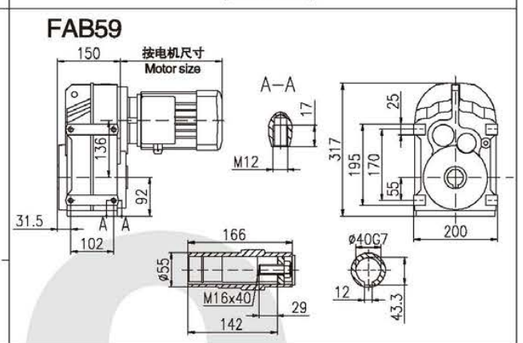

FAZ59

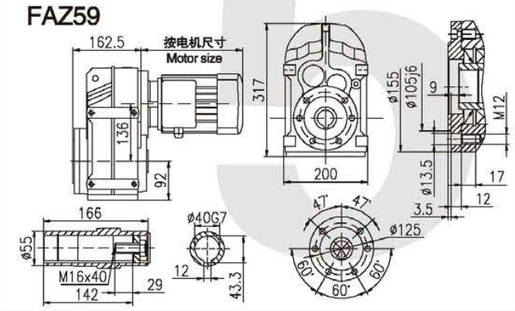

FF59

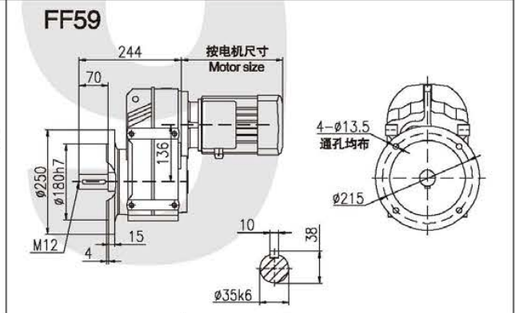

F..S59

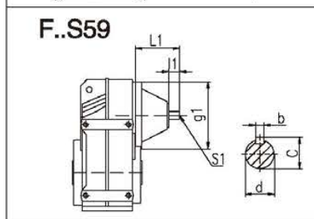

d	L1	l1	S1	C	b	g1
Φ19k6	120	40	M6	21.5	6	Φ160
Φ24k6	130	50	M8	27	8	Φ160

F..59 R39

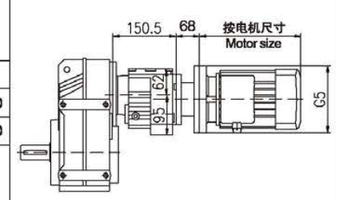

F..59

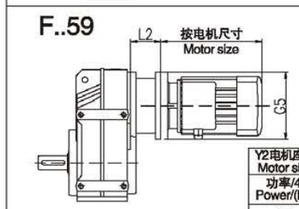

需方自配电机需加联接法兰
The connected flange is needed when the motor supplied by customer

Y2电机座号 Motor size	63	71		80		90		100		112	112
功率/4P Power/(kw)	0.18	0.25	0.37	0.55	0.75	1.1	1.5	2.2	3.0	4.0	5.5 / 7.5
L2	77	77		77		77		80		80	95
G5	Φ140	Φ160		Φ200		Φ200		Φ250		Φ250	Φ300

Y2电机座号 Motor size	63	71		80	
功率/4P Power/(kw)	0.18	0.25	0.37	0.55	0.75
G5	Φ140	Φ160		Φ200	

注：1、以上壳体为通用件，安装尺寸均可相互参照。
2、“F..”表示 F、FA、FAB、FAT、FF、FAF、FAZ。

Note：1. The above housings are common patrs. The mounting dimensions may consult each other.
2. “F..” means F、FA、FAB、FAT、FF、FAF、FAZ.

F69

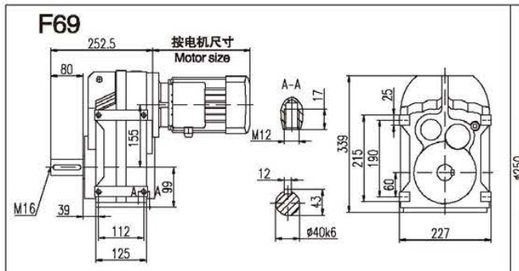

FAF69

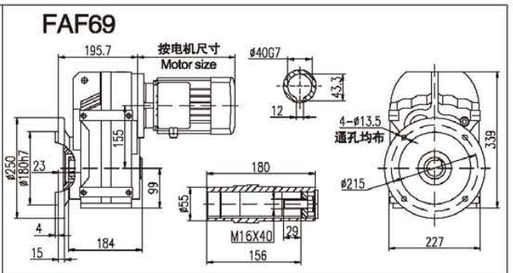

FA69

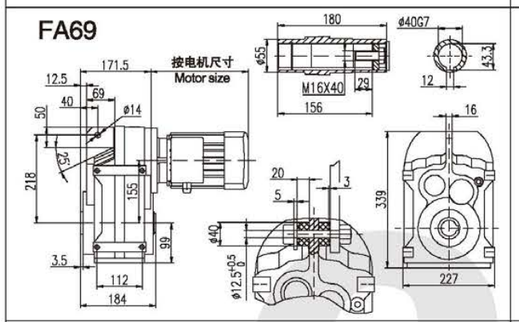

FAB69

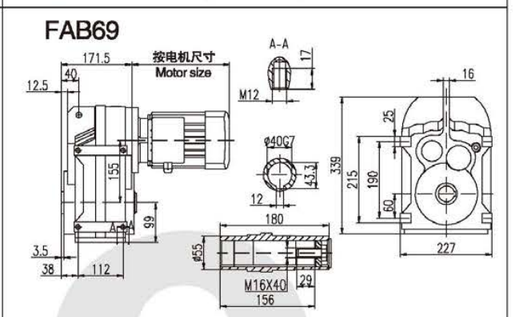

FAZ69

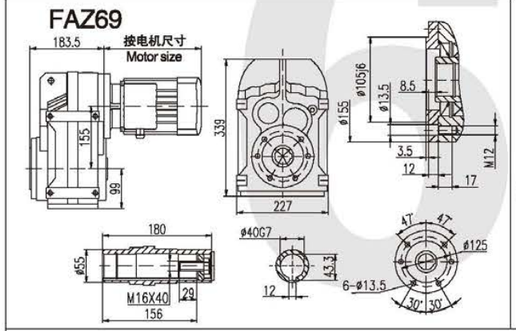

FF69

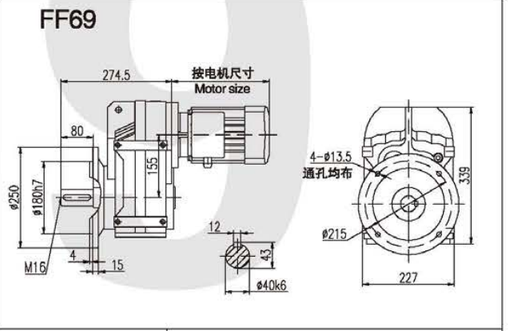

F..S69

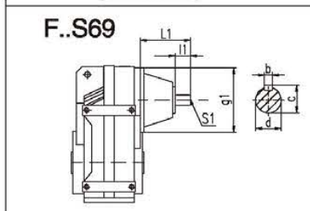

d	L1	l1	S1	C	b	g1
Φ19k6	120	40	M6	21.5	6	Φ160
Φ24k6	130	50	M8	27	8	Φ160

F..69 R39

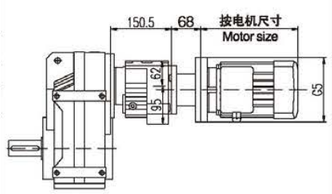

F..69

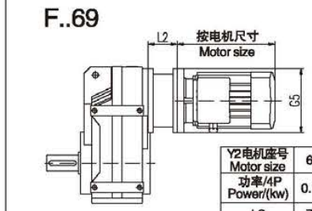

需方自配电机需加联接法兰
The connected flange is needed when the motor supplied by customer

Y2电机座号 Motor size	63	71		80		90		100		112	132
功率/4P Power/(kw)	0.18	0.25	0.37	0.55	0.75	1.1	1.5	2.2	3.0	4.0	5.5 / 7.5
L2	77	77		77		77		80		80	95
G5	Φ140	Φ160		Φ200		Φ200		Φ250		Φ250	Φ300

Y2电机座号 Motor size	63	71		80	
功率/4P Power/(kw)	0.18	0.25	0.37	0.55	0.75
G5	Φ140	Φ160		Φ200	

注：1、以上壳体为通用件，安装尺寸均可相互参照。
2、“F..”表示 F、FA、FAB、FAT、FF、FAF、FAZ。

Note：1. The above housings are common patrs. The mounting dimensions may consult each other.
2. “F..” means F、FA、FAB、FAT、FF、FAF、FAZ.

F79

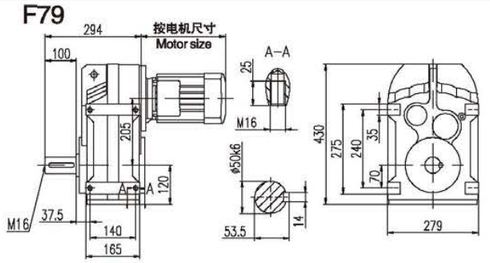

FAF79

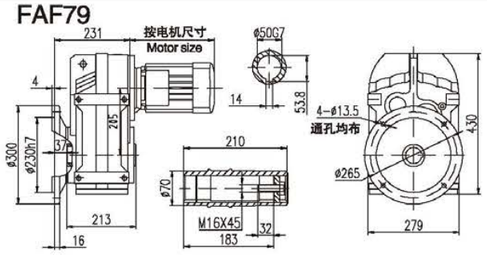

FA79

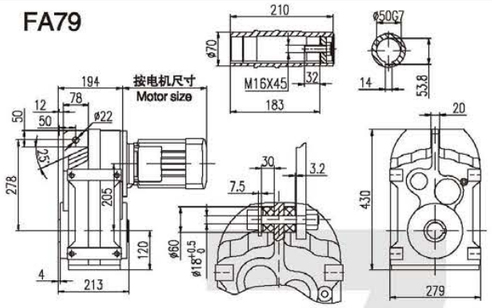

FAB79

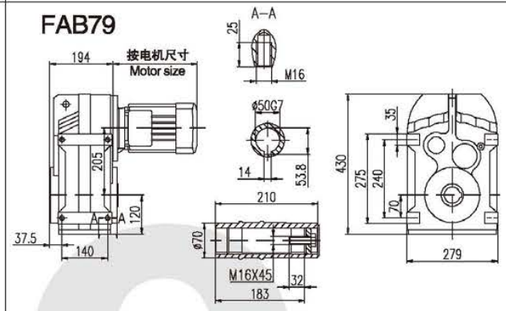

FAZ79

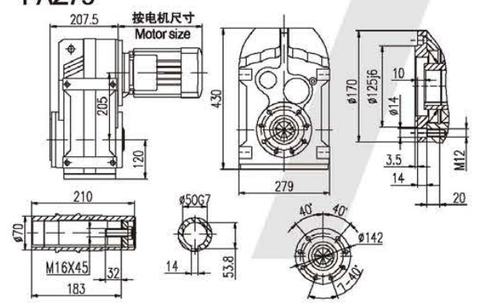

FF79

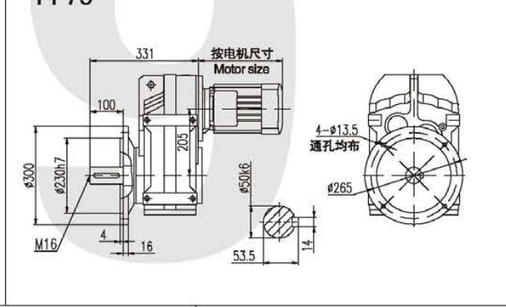

F..S79

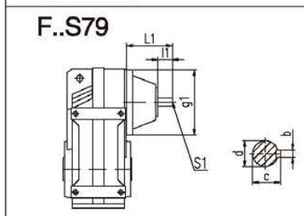

d	L1	l1	S1	C	b	g1
Φ24k6	140	50	M8	27	8	Φ200
Φ38k6	140	50	M12	41	10	Φ200

F..79 R39

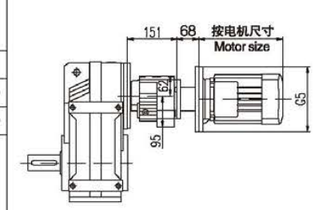

F..79

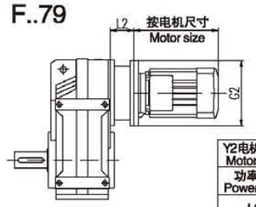

需方自配电机需加联接法兰
The connected flange is needed when the motor supplied by customer

Y2电机座号 Motor size	71		80		90		100		112	132		160	
功率/4P Power/(kw)	0.25	0.37	0.55	0.75	1.1	1.5	2.2	3.0	4.0	5.5	7.5	11	15
L2	86		86		86		86		86	90		122	
G5	Φ160		Φ200		Φ200		Φ250		Φ250	Φ300		Φ350	

Y2电机座号 Motor size	63	71		80	
功率/4P Power/(kw)	0.18	0.25	0.37	0.55	0.75
G5	Φ140	Φ160		Φ200	

注：1、以上壳体为通用件，安装尺寸均可相互参照。
2、“F..”表示 F、FA、FAB、FAT、FF、FAF、FAZ。

Note：1. The above housings are common patrs. The mounting dimensions may consult each other.
2. “F..” means F、FA、FAB、FAT、FF、FAF、FAZ.

F89

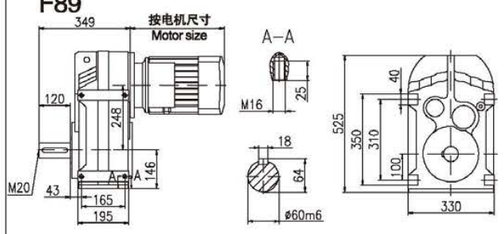

FAF89

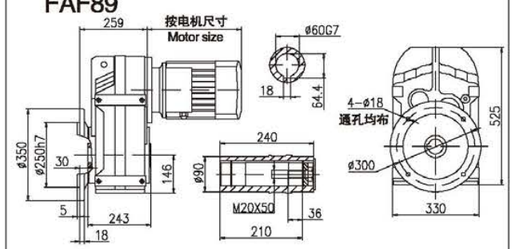

FA89

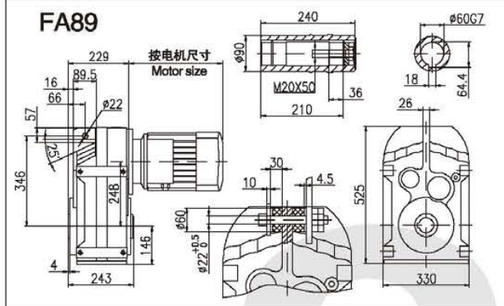

FAB89

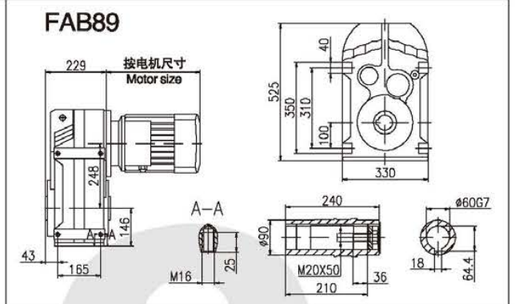

FAZ89

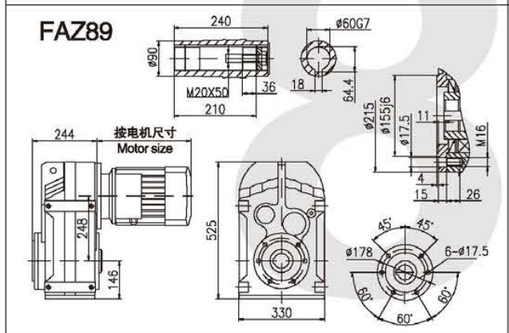

FF89

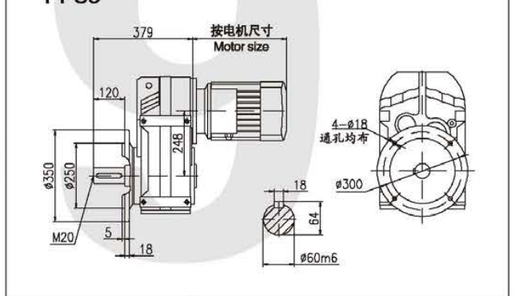

F..S89

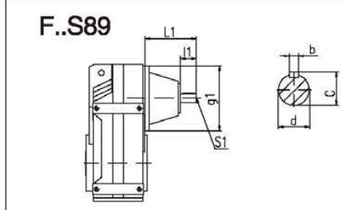

d	L1	l1	S1	C	b	g1
Φ24k6	180	60	M10	31	8	Φ250
Φ38k6	200	80	M12	41	10	Φ250
Φ42k6	200	80	M16	45	12	Φ250

F..89 R59

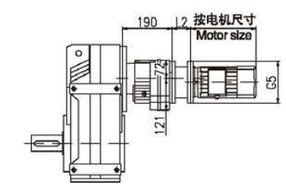

F..89

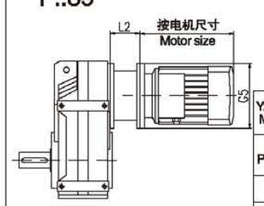

需方自配电机需加联接法兰
The connected flange is needed when the motor supplied by customer

Y2电机座号 Motor size	80		90		100		112	132		160		180	
功率/4P Power/(kw)	0.55	0.75	1.1	1.5	2.2	3.0	4.0	5.5	7.5	11	15	18.5	22
L2	86		86		86		86	90		122		122	
G5	Φ200		Φ200		Φ250		Φ250	Φ300		Φ350		Φ350	

Y2电机座号 Motor size	63	71		80		90	
功率/4P Power/(kw)	0.18	0.25	0.37	0.55	0.75	1.1	1.5
L2	77	77		77		77	
G5	Φ140	Φ160		Φ200		Φ200	

注：1、以上壳体为通用件，安装尺寸均可相互参照。
2、“F..”表示 F、FA、FAB、FAT、FF、FAF、FAZ。

Note：1. The above housings are common patrs. The mounting dimensions may consult each other.
2. “F..” means F、FA、FAB、FAT、FF、FAF、FAZ.

F99

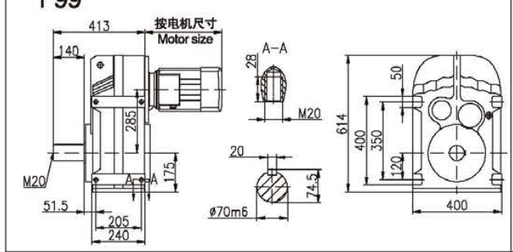

FAF99

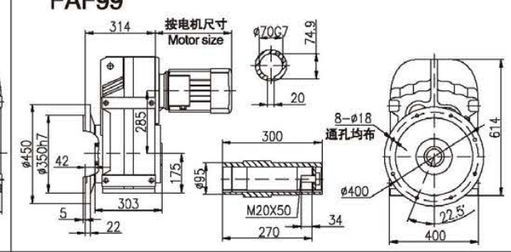

FA99

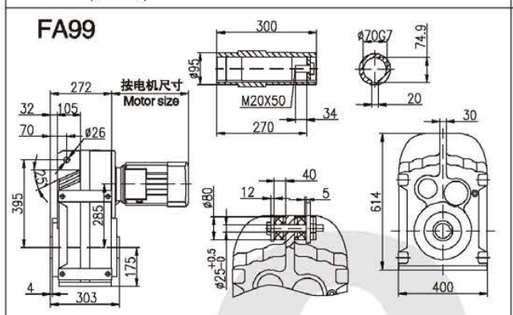

FAB99

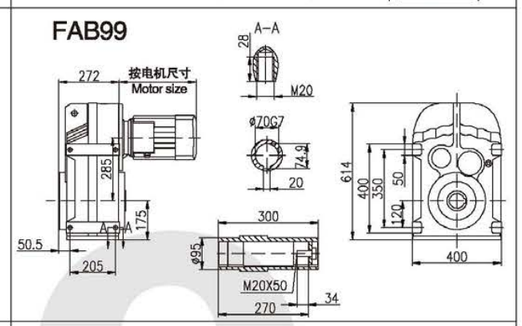

FAZ99

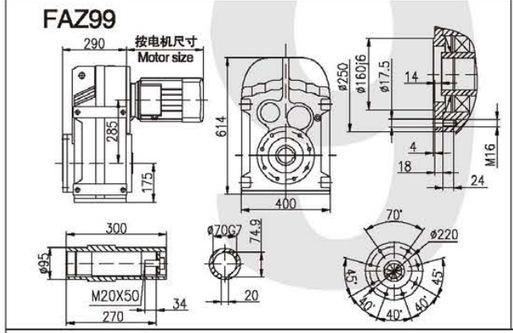

FF99

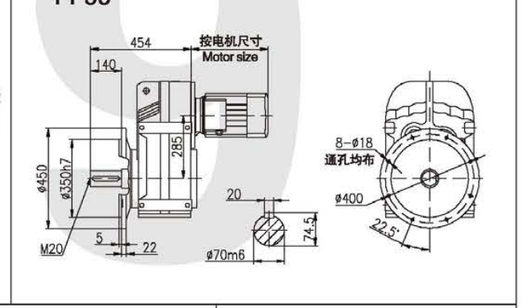

F..99 R59

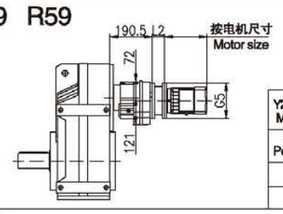

Y2电机座号 Motor size	63	71	80	90	100	112
功率/4P Power/(kw)	0.18	0.25 0.37	0.55 0.75	1.1 1.5	2.2 3	4
L2	77	77	77	77	80	80
G5	Φ140	Φ160	Φ200	Φ200	Φ250	Φ250

F..S99

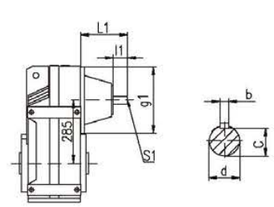

F..99

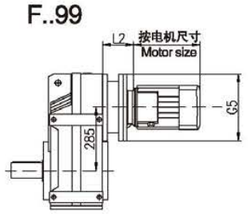

需方自配电机需加联接法兰
The connected flange is needed when the motor supplied by customer

Y2电机座号 Motor size	90	100	112	132	160	180	200
功率/4P Power/(kw)	1.1 1.5	2.2 3.0	4.0	5.5 7.5	11 15	18.5 22	30
L2	103	103	103	103	125	125	125
G5	Φ200	Φ250	Φ250	Φ300	Φ350	Φ350	Φ400

d	L1	l1	S1	C	b	g1
Φ38k6	220	80	M12	41	10	Φ300
Φ42k6	220	80	M16	45	12	Φ300
Φ48k6	220	80	M16	51.5	14	Φ300

注：1、以上壳体为通用件，安装尺寸均可相互参照。
2、“F..”表示 F、FA、FAB、FAT、FF、FAF、FAZ。

Note：1. The above housings are common patrs. The mounting dimensions may consult each other.
2. “F..” means F、FA、FAB、FAT、FF、FAF、FAZ.

F109

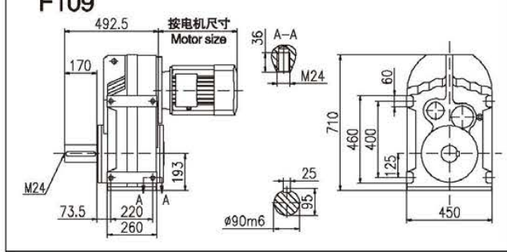

FAF109

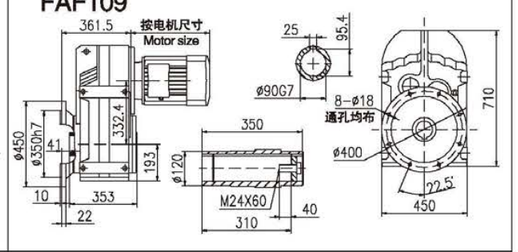

FA109

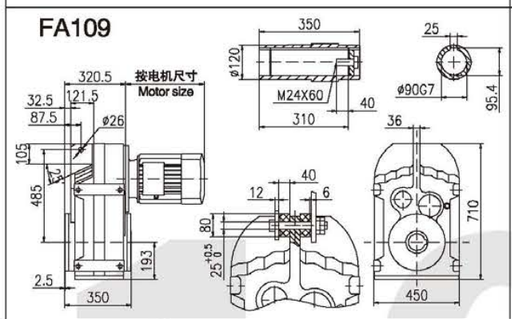

FAB109

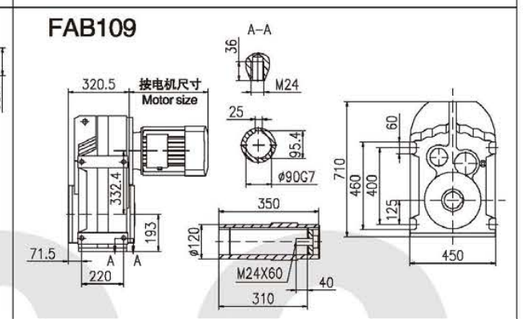

FAZ109

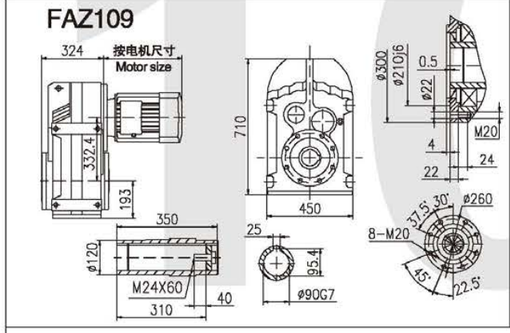

FF109

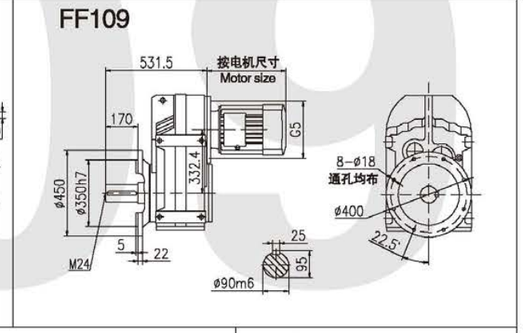

F..109 R79

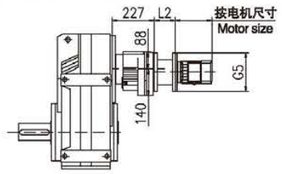

Y2电机座号 Motor size	63	71	80	90	100	112
功率/4P Power/(kw)	0.18	0.25 0.37	0.55 0.75	1.1 1.5	2.2 3	4
L2	86	86	86	86	86	86
G5	Φ140	Φ160	Φ200	Φ200	Φ250	Φ250

F..S109

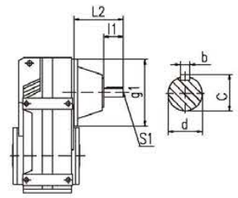

F..109

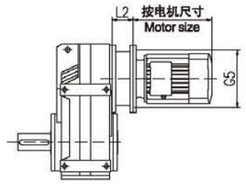

需方自配电机需加联接法兰
The connected flange is needed when the motor supplied by customer

Y2电机座号 Motor size	100	112	132	160	180	200	225
功率/4P Power/(kw)	2.2 3.0	4.0	5.5 7.5	11 15	18.5 22	30	37 45
L2	103	103	103	125	125	125	150
G5	Φ250	Φ250	Φ300	Φ350	Φ350	Φ400	Φ450

d	L1	l1	S1	C	b	g1
Φ42k6	270	110	M16	45	12	Φ350
Φ48k6	270	110	M16	51.5	14	Φ350

注：1、以上壳体为通用件，安装尺寸均可相互参照。
2、“F..”表示 F、FA、FAB、FAT、FF、FAF、FAZ。

Note：1. The above housings are common patrs. The mounting dimensions may consult each other.
2. “F..” means F、FA、FAB、FAT、FF、FAF、FAZ.

F129

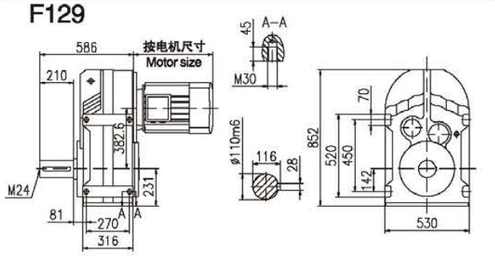

FAF129

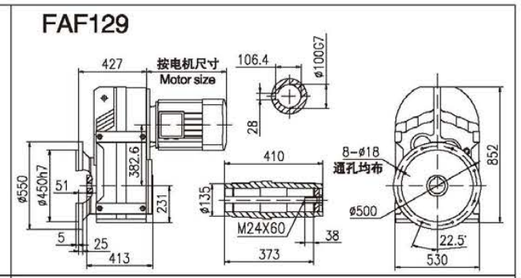

FA129

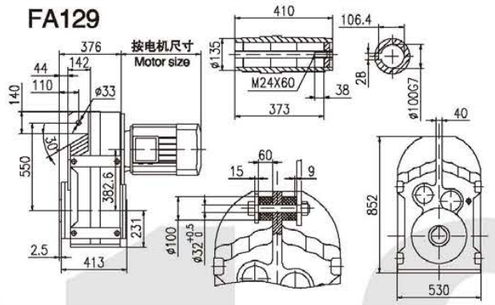

FAB129

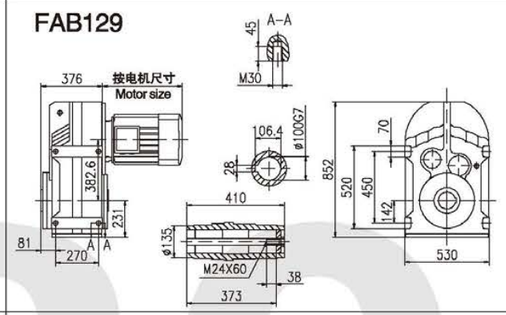

FAZ129

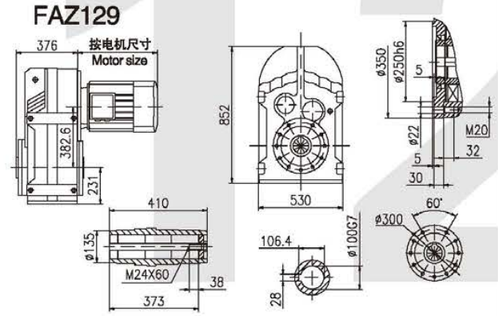

FF129

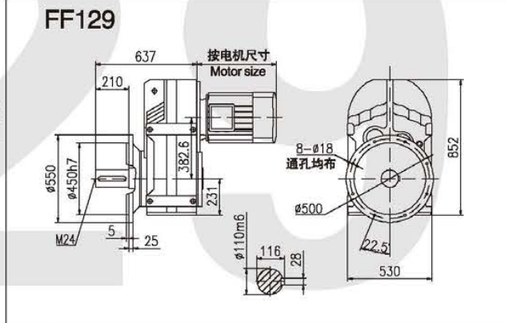

F..S129

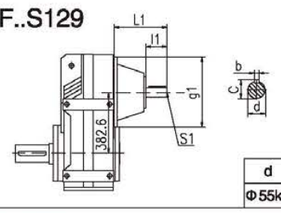

d	L1	l1	S1	C	b	g1
Φ55k6	297	110	M20	59	16	Φ450

F..129 R..9

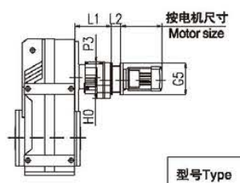

型号Type	L1	P3	H0
GF..129GR79	227	88	144
GF..129GR89	274	115	184

F..129

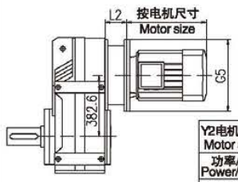

需方自配电机需加联接法兰
The connected flange is needed when the motor supplied by customer

Y2电机座号 Motor size	132		160		180		200		225		250		280	
功率/4P Power/(kw)	5.5	7.5	11	15	18.5	22	30		37	45	55		75	90
L2	120		125		125		125		145		152		152	
G5	Φ300		Φ350		Φ350		Φ400		Φ450		Φ550		Φ550	

Y2电机座号 Motor size	132		Y2电机座号 Motor size	63	71		80		90		100	
功率/4P Power/(kw)	5.5	7.5	功率/4P Power/(kw)	0.18	0.25	0.37	0.55	0.75	1.1	1.5	2.2	3
GR89 L2	90		GR89 L2	86	86		86		86		86	
GR89 G5	Φ300		GR89 G5	Φ140	Φ160		Φ200		Φ200		Φ250	

注：1、以上壳体为通用件，安装尺寸均可相互参照。
2、“F..”表示 F、FA、FAB、FAT、FF、FAF、FAZ。

Note：1. The above housings are common patrs. The mounting dimensions may consult each other.
2. “F..” means F、FA、FAB、FAT、FF、FAF、FAZ.

F159

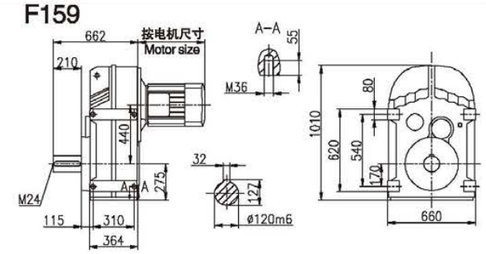

FAF159

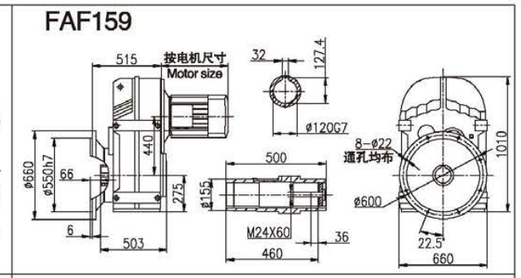

FA159

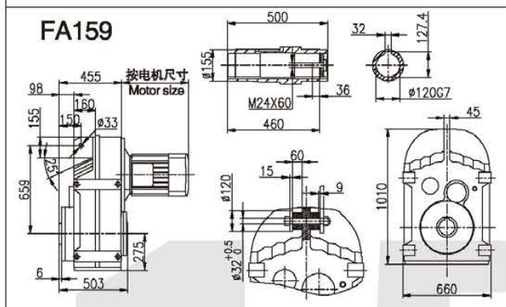

FAB159

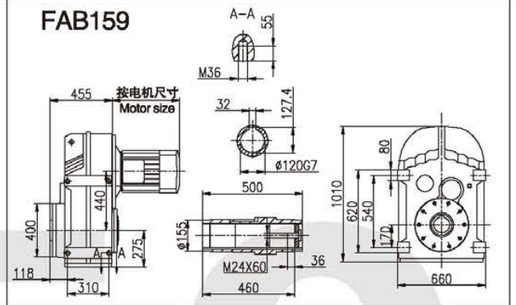

FAZ159

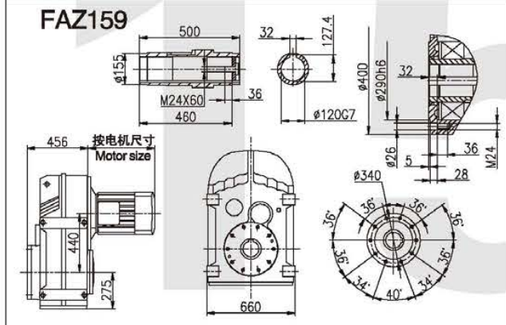

FF159

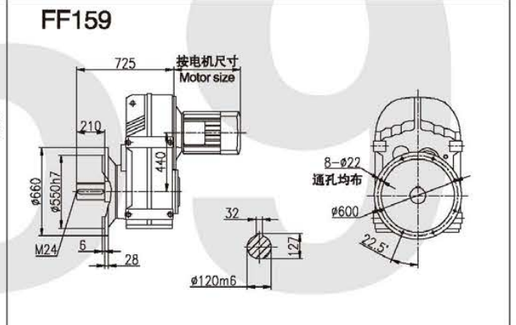

F..159 R99

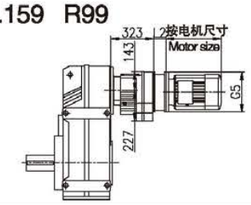

Y2电机座号 Motor size	80		90		100		112		132		160	
功率/4P Power/(kw)	0.55	0.75	1.1	1.5	2.2	3	4.0		5.5	7.5	11	15
L2	103		103		103		103		103		125	
G5	Φ200		Φ200		Φ250		Φ250		Φ300		Φ350	

F..S159

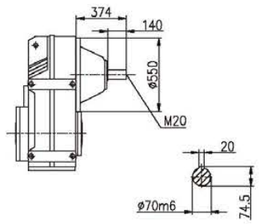

F..159

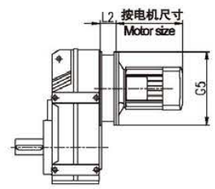

需方自配电机需加联接法兰
The connected flange is needed when the motor supplied by customer

Y2电机座号 Motor size	160		180		200		225		250		280		315		
功率/4P Power/(kw)	11	15	18.5	22	30		37	45	55		75	90	110	132	160
L2	125		125		125		145		152		152		170		
G5	Φ350		Φ350		Φ400		Φ450		Φ550		Φ550		Φ660		

注：1、以上壳体为通用件，安装尺寸均可相互参照。
2、“F..”表示 F、FA、FAB、FAT、FF、FAF、FAZ。

Note：1. The above housings are common patrs. The mounting dimensions may consult each other.
2. “F..” means F、FA、FAB、FAT、FF、FAF、FAZ.

S系列斜齿圆柱蜗轮蜗杆减速机
S Series Helical Cylindrical Worm Gear Reducer

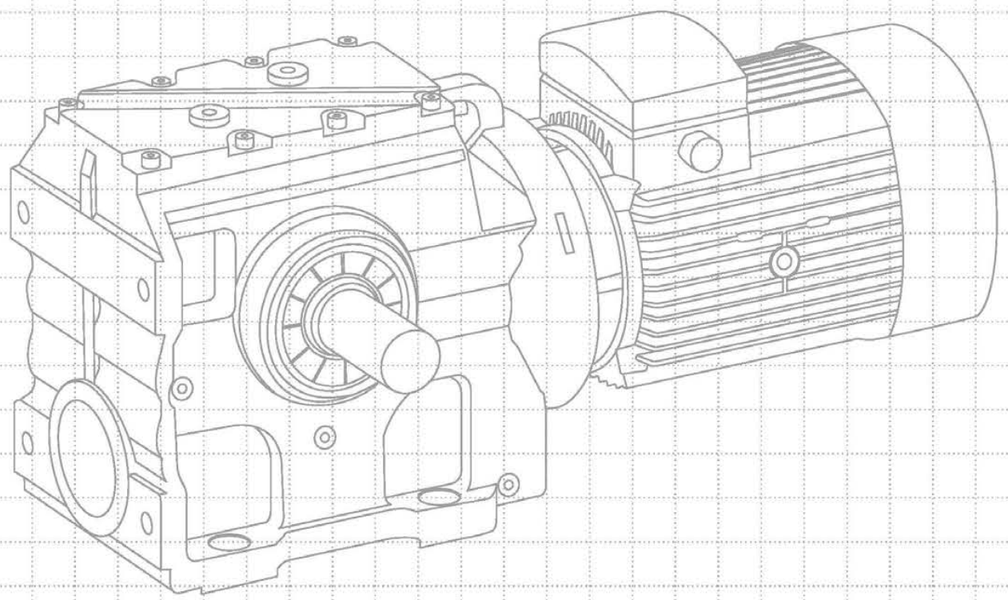

一、型号说明 Instructions for Models

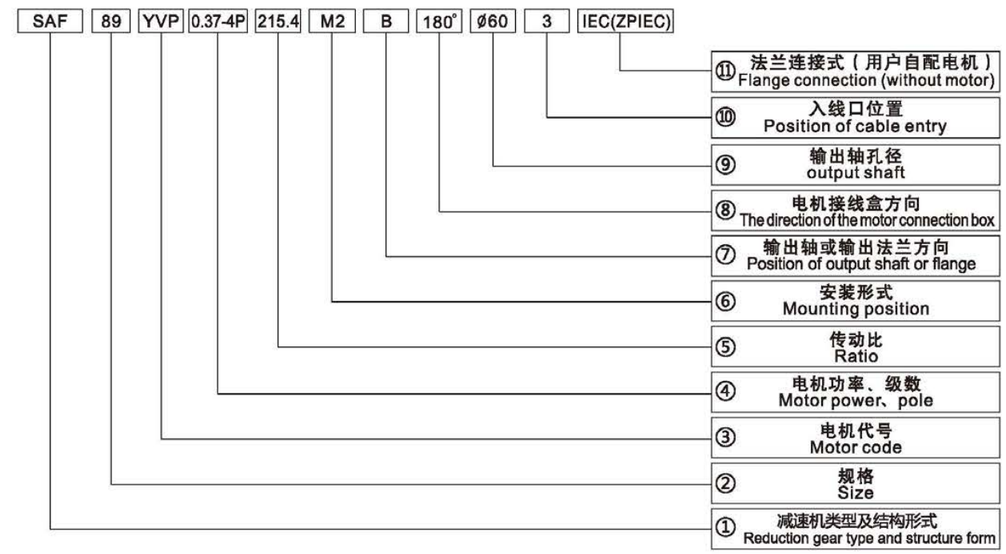

1、减速机类型及结构形式(见页145)
2、减速机规格(见选型参数表)
3、电机类型代号

1. Gear units type and structure(page 145)
2. Size (see selection table)
3. Codes for Motor Tyoes:

Y(Y2)系列普通电机 Y(Y2)series motor	Y(Y2)	防爆电机 Flameproof Motor	YB	直流电机 Direct Current Motor	Z
制动电机 Brake motor	YEJ	辊道电机 Roll Motor	YGa(YGB)	变频电机 Variable Frequency Motor	YVP
变频制动电机 Transduction braking	YVPEJ	变频辊道电机 Transduction roller way	YGP	冶金起重 Metallurgy hoisting	YZR
客户自配电机 Motor supplied by customer	ZP				

4、电机功率、极数：(见选型参数表)
5、传动比：(见选型参数表)
6、安装形式：M1、M2、M3、M4、M5、M6
(见安装形式图)
7、输出轴或输出法兰方向：(见安装形式图)
8、电机接线盒方向：X / 0° / 90° / 180° / 270°
(见电机接线盒示意图)。
9、输出轴孔径：(见安装形式图)
带实心轴输出时省略。
10、电机入线口位置：①/②/③(见电机入线口示意图)。
11、需带连接法兰时请注明IEC。

注：输入轴型没有电机各项内容。
不注明减速机的安装形式时，则默认为安装形式中的M1位置。不注明接线盒方向时，则默认为安装形式中的0度位置。不注明入线口位置时，则默认为x位置。对输出轴旋转方向和输入轴旋转方向有特别要求的用户，请与技术部联系，并在订货时用简图或文字说明。

4、Motor power, number of poles: (see selection parameter table)
5、Transmission ratio: (see selection parameter table)
6、Mounting form: M1, M2, M3, M4, M5, M6 (see mounting form diagram)
7、Output shaft or output flange direction: (see mounting form diagram)
8、Motor junction box direction: X / 0°/ 90° / 180° / 270° (see the motor junction box schematic diagram).
9、Output Shaft Bore Diameter: (see mounting form drawing) Omitted when output with solid shaft.
10、Motor inlet position: ① / ② / ③ (see motor inlet schematic).
11、Please specify IEC when connecting flange is required.

Note: The input shaft type does not have motor items.
If the mounting type of the gearhead is not specified, the default is the M1 position of the mounting type.
If the direction of the junction box is not specified, the default is the 0-degree position in the mounting form.
If the inlet position is not specified, the default is the x position.
Users who have special requirements for the direction of rotation of the output shaft and the direction of rotation of the input shaft, please contact the Technical Department and explain with a sketch or text when ordering.

二、结构形式 Mounting type

1. S型
底脚安装圆柱蜗杆减速机。
1.Model S
Foot-mounted helical-worm gear redactor

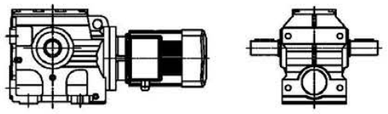

2. SF型
B5法兰安装圆柱蜗杆减速机。
2.Model SF
B5 flange-mounted helical-worm gear redactor

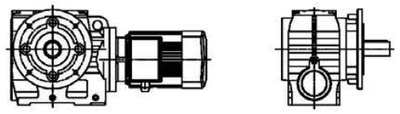

3. SAF型
B5法兰空心轴安装圆柱蜗杆减速机。
3.Model SAF
B5 flange-mounted helical-worm gear redactor with hollow shaft

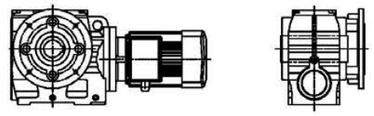

4. SA型
空心轴安装圆柱蜗杆减速机
4.Model SA
Helical-worm gear redactor with hollow shaft

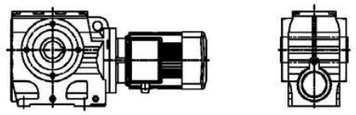

5. SAT型
空心轴安装防转臂固定圆柱蜗杆减速机
5.Model SAT
Helical-worm gear redactor in torque-arm version with hollow shaft

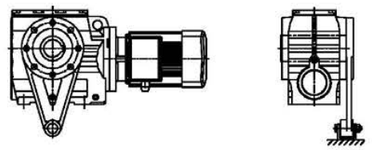

6. SAZ型
B14法兰空心轴安装圆柱蜗杆减速机。
6.Model SAZ
B14 flange-mounted helical-worm gear redactor with hollow shaft

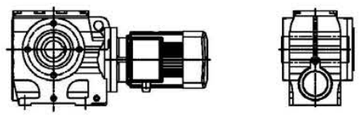

7. S.. R型
S系列与 R..7系列组合减速机
7.Model S. R
Combination of S model and R..7 model

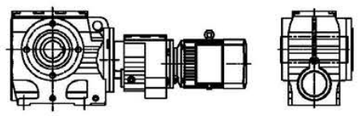

8. S..S型
输入轴型，即配输入轴不配电动机的圆柱蜗杆减速机
8.Model S..S
Input-shaft style ,in another word, helical-worm gear redactor equipped with input shaft but without the motor

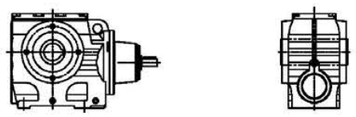

三、润滑油量表 Lubrication table

S.

机型号 type	润滑油量（升） Fill quantity in liters					
	M1	M2	M3	M4	M5	M6
S.39	0.25	0.4	0.5	0.6	0.4	0.4
S.49	0.35	0.8	0.7	1.1	0.8	0.8
S.59	0.5	1.2	1	1.5	1.3	1.3
S.69	1	2	2.2/3.1	3.2	2.6	2.6
S.79	1.9	4.2	3.7/5.4	6	4.4	4.4
S.89	3.3	8.1	6.9/10.4	12	8.4	8.4
S.99	6.8	15	13.4/18	22.5	17	17

SA.

机型号 type	润滑油量（升） Fill quantity in liters					
	M1	M2	M3	M4	M5	M6
SA.39	0.25	0.4	0.5	0.6	0.4	0.4
SA.49	0.4	0.8	0.7	1.1	0.8	0.8
SA.59	0.5	1.1	1	1.6	1.2	1.2
SA.69	1	2	1.8/2.6	2.9	2.5	2.5
SA.79	1.8	3.9	3.6/5	5.9	4.5	4.5
SA.89	3.8	7.4	6/8.7	11.2	8	8
SA.99	7	14	11.4/16	21	15.7	15.7

四、 S39安装形式图 S39 Mounting position example

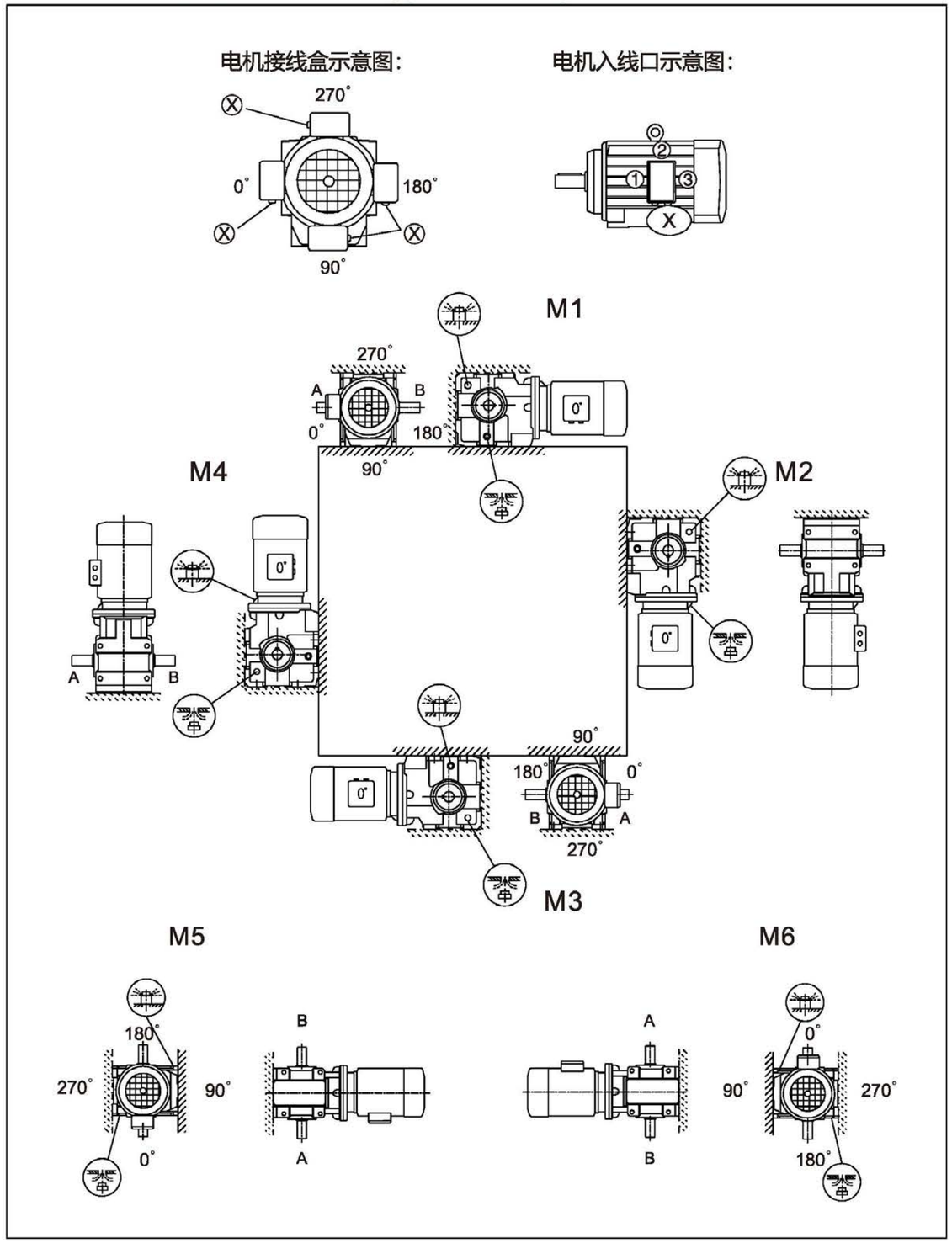

S49-99安装形式图 S49-99 Mounting position example

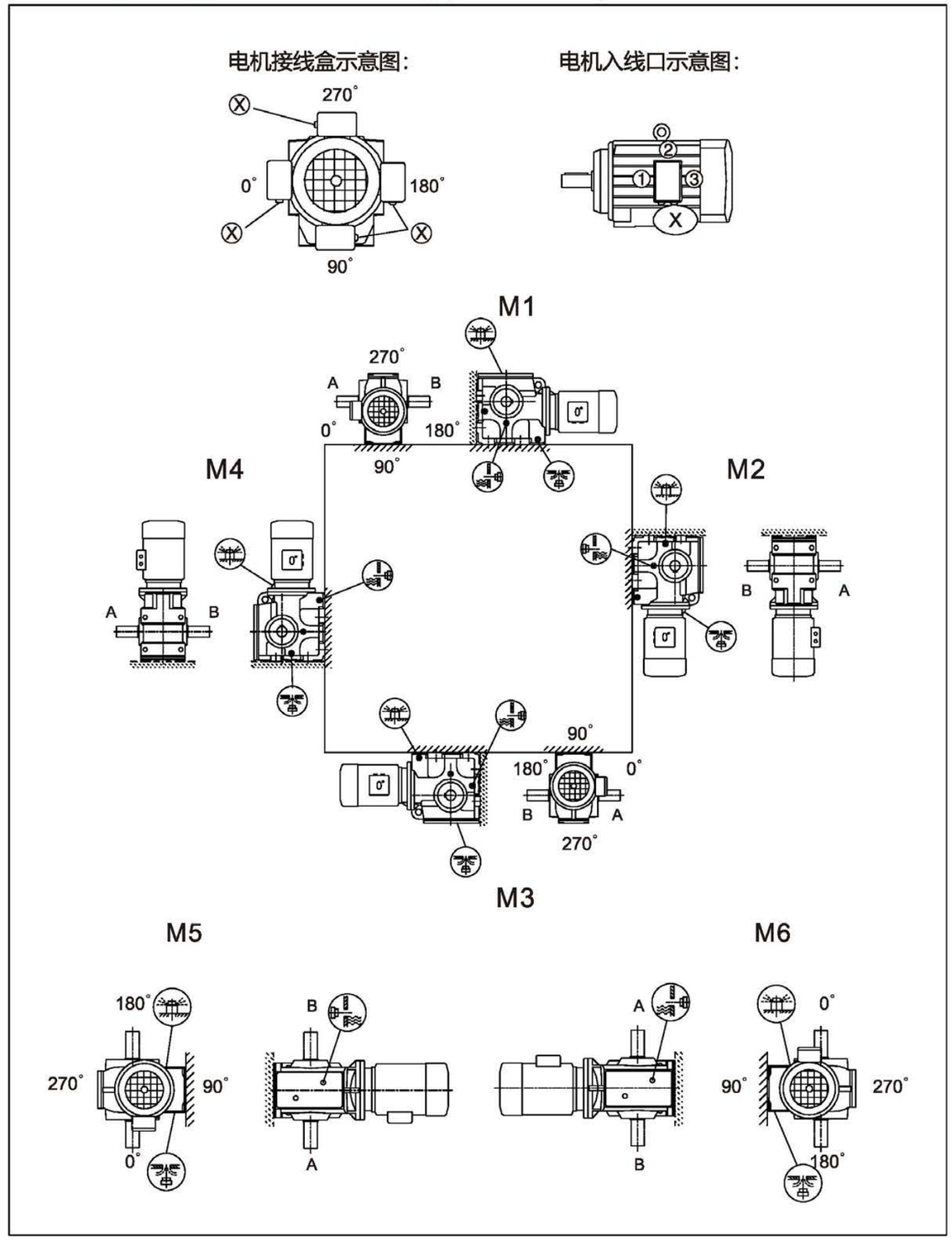

SF/ SAF39安装形式图　SF/ SAF39 Mounting position example

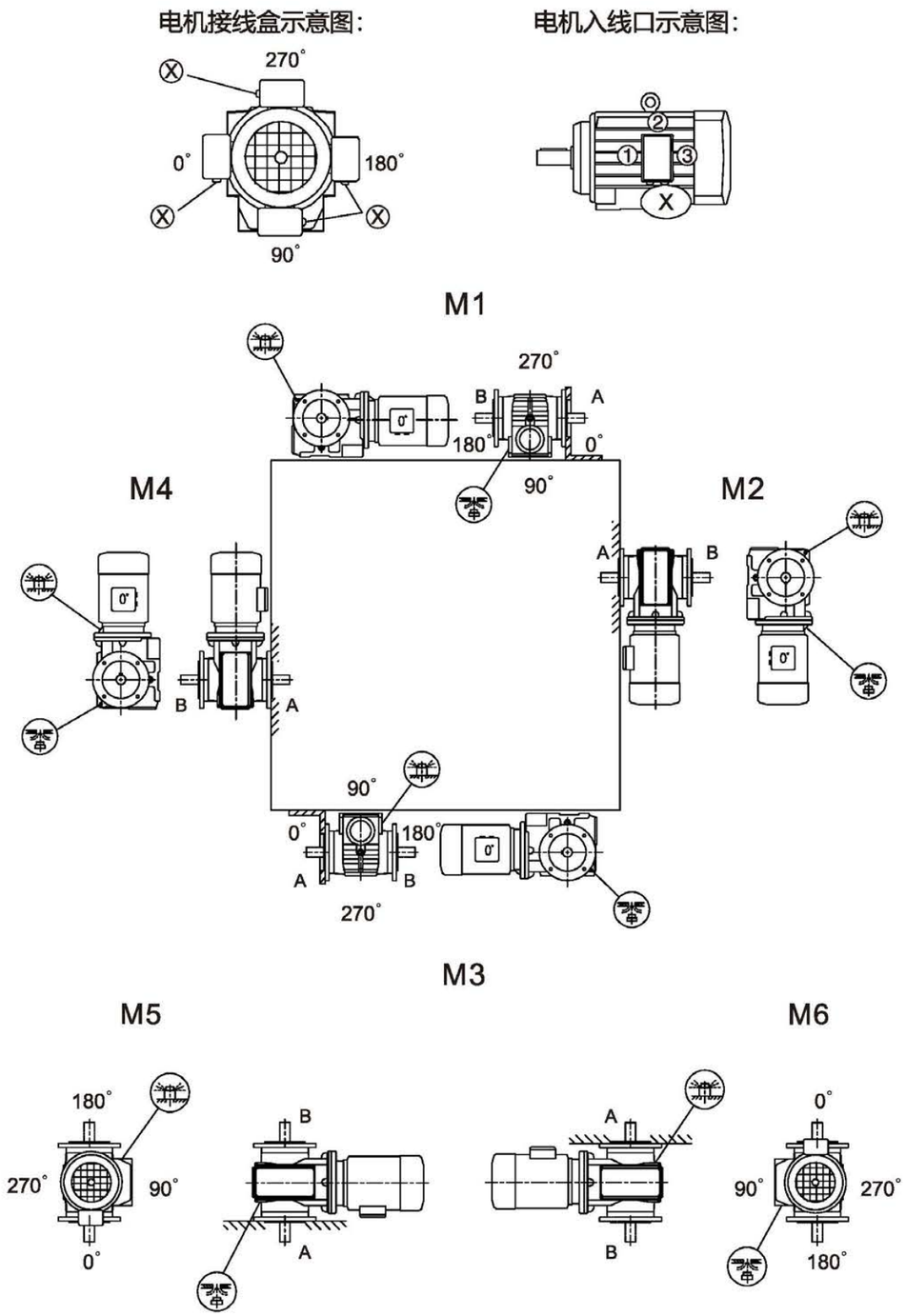

SF/ SAF/ SAZ49-99安装形式图　SF/ SAF/ SAZ49-99 Mounting position example

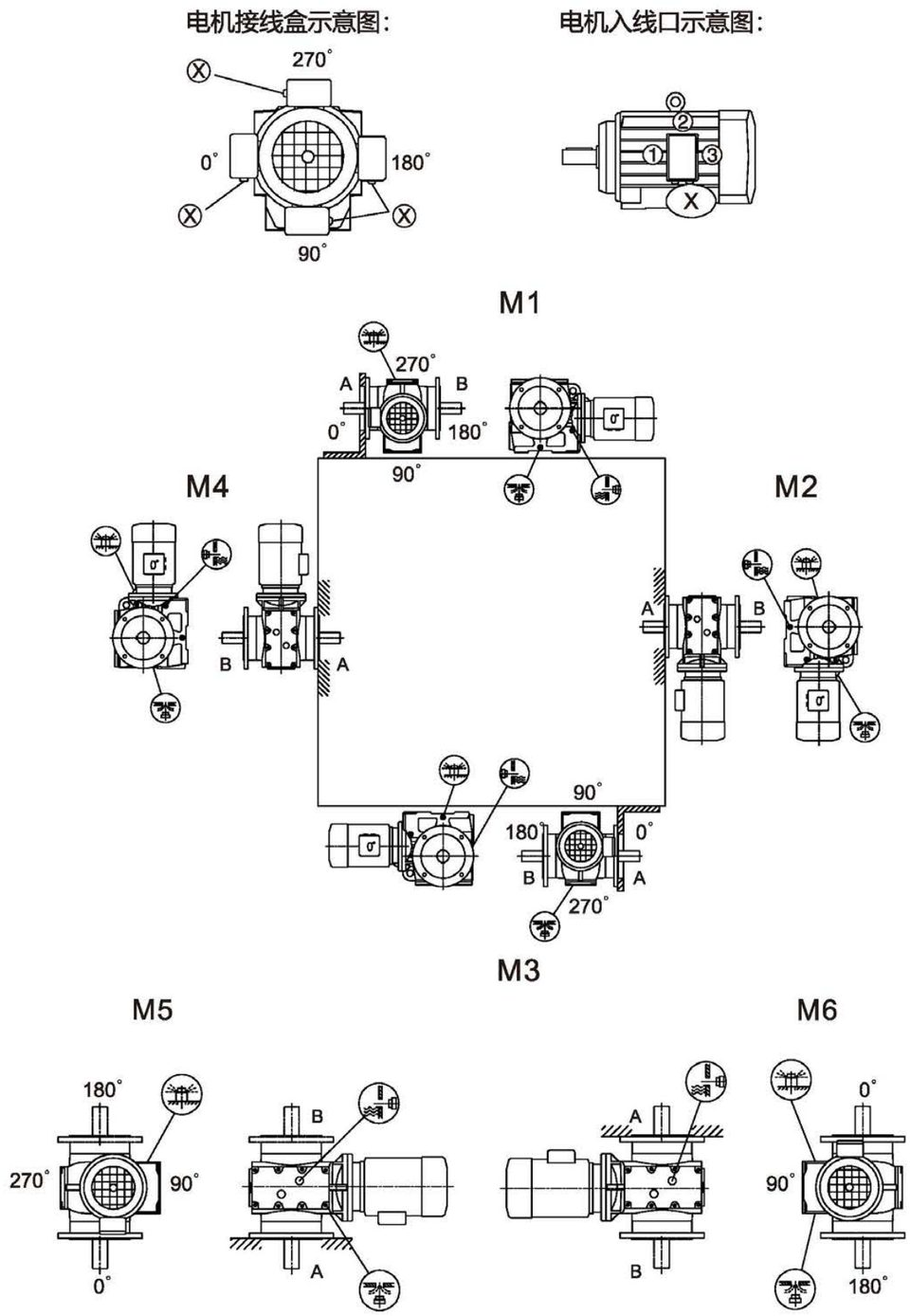

SA39/SAT39安装形式图　SA39/SAT39 Mounting position example

电机接线盒示意图:

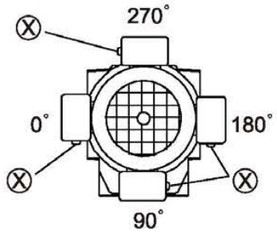

电机入线口示意图:

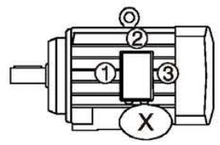

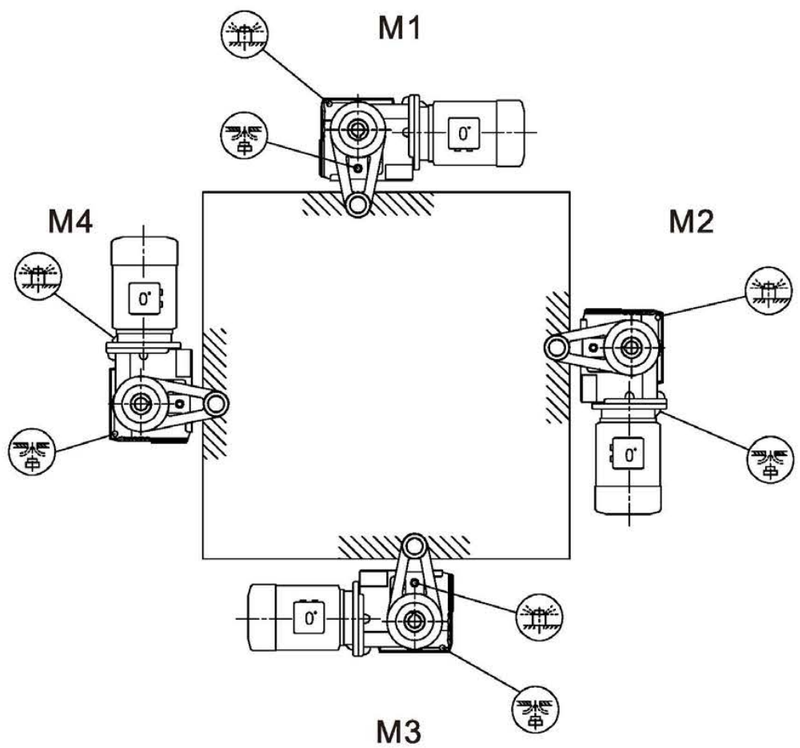

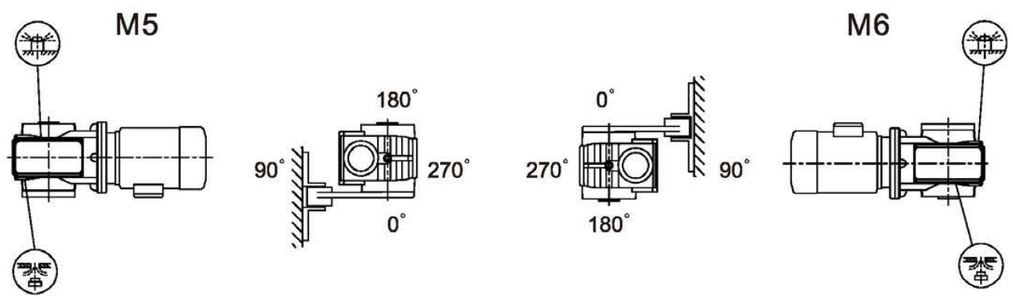

SA/SAT49-99安装形式图　SA/SAT49-99 Mounting position example

电机接线盒示意图:

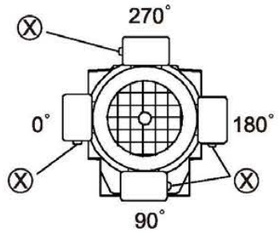

电机入线口示意图:

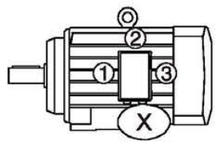

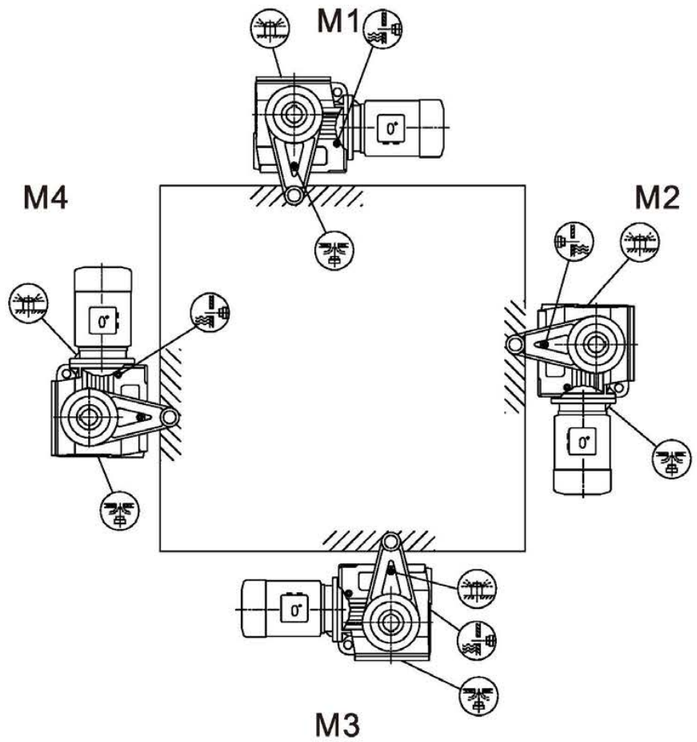

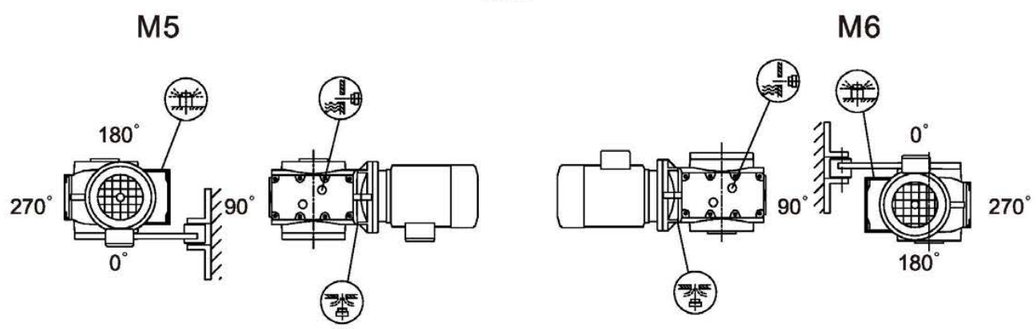

五、S系列主机重量表 Main machine weight form of S series

型号Type	S39	S49	S59	S69	S79	S89	S99
重量(kg) weight(kg)	11	17	22	29	49	91	158
型号Type	SF39	SF49	SF59	SF69	SF79	SF89	SF99
重量(kg) weight(kg)	13	21	26	35	59	111	188
型号Type	SA39	SA49	SA59	SA69	SA79	SA89	SA99
重量(kg) weight(kg)	11	18	22	30	49	88	153
型号Type	SAF39	SAF49	SAF59	SAF69	SAF79	SAF89	SAF99
重量(kg) weight(kg)	12	20	25	34	55	104	178

S系列

六、选型参数表释义 Explanation of Parameter Selection List

输出转速 Output speed r/min	输出扭矩 Output torque N.m	传动比 Ratio i	使用系数 Service factor f_B	机型号 Type	极数 Pole P
1.5Kw		n_1=685r/min			
2.3	4082	295.00	1.02	S99	8P
2.6	3745	260.63	1.11	SF99	8P
3.1	3160	221.09	1.32	SA99	8P
3.4	3009	203.57	1.39	SAF99	8P
1.5Kw		n_1=945r/min			
3.7	2626	256.67	0.87	S99	6P
4.2	2269	223.26	1.00	SF99	6P
4.8	2033	198.00	1.17	SA99	6P
5.1	1953	186.48	1.19	SAF99	6P

输出转速 Output speed r/min	输出扭矩 Output torque N.m	传动比 Ratio i	使用系数 Service factor f_B	机型号 Type	极数 Pole P
1.5Kw		n_1=1400r/min			
4.9	2007	284.00	1.14		
5.5	1838	256.67	1.24		
6.3	1605	223.26	1.42		
7.1	1455	198.00	1.55	S99	4P
7.5	1364	186.48	1.62	SF99	4P
8.4	1235	166.43	1.74	SA99	4P
9.2	1135	152.95	1.85	SAF99	4P
10	994	135.83	2.1		
12	939	121.44	2.1		
13	824	109.19	2.4		
14	733	97.14	2.5		

1. 选型参数表中的机型可与该栏中的任一传动比搭配。
1. The machine types in the parameter selection list can match any transmission ratio in the column.

2. 选型参数表中的参数也适用于SAZ、SAT机型。
2. The parameters in this list also fits model SAZ、SAT.

三相异步电机实际转速(参考)
Three-phase asynchronous motor actual speed(refer to)

电机功率（4极） Motor power（4P） KW	电机转速 Motor speed r/min
0.12	1310
0.18	1310
0.25	1330
0.37	1330
0.55	1380
0.75	1420
1.1	1430
1.5	1430
2.2	1445
3	1445
4	1450
5.5	1460
7.5	1460
11	1470

三相异步电机实际转速(参考)
Three-phase asynchronous motor actual speed(refer to)

电机功率（4极） Motor power（4P） KW	电机转速 Motor speed r/min
15	1470
18.5	1470
22	1470
30	1475
37	1480
45	1480
55	1480
75	1485
90	1485
110	1485
132	1485
160	1485
200	1485

S系列恒功率选型参数表
Constant power model selection parameter form of S series

输出转速 Output speed r/min	输出扭矩 Output torque N.m	传动比 Ratio i	使用系数 Service factor f_B	机型号 Type	极数 Pole P
0.18Kw					
0.28	2625	4603	0.89		
0.33	2288	3952	1.01		
0.38	2032	3457	1.11	S89 R59	4P
0.45	1756	2945	1.28	SA89 R59	4P
0.51	1563	2601	1.44	SF89 R59	4P
0.56	1418	2341	1.59	SAF89 R59	4P
0.63	1276	2088	1.77		
0.74	1103	1779	2		
0.80	1027	1643	2.2		
0.93	882	1424	1.3		
1.06	783	1248	1.46		
1.19	701	1109	1.64	S79 R39	4P
1.39	609	953	1.88	SA79 R39	4P
1.58	540	837	2.1	SF79 R39	4P
1.87	561	708	2	SAF79 R39	4P
2.13	498	623	2.3		
2.29	465	580	2.5		
1.58	507	837	1.03		
1.86	438	714	1.17		
2.13	387	622	1.33	S69 R39	4P
2.42	346	548	1.49	SA69 R39	4P
2.80	306	475	1.68	SF69 R39	4P
3.22	331	412	1.55	SAF69 R39	4P
3.66	294	363	1.75		
3.00	350	442	0.81		
3.39	313	392	0.9		
3.85	277	345	1		
4.44	241	299	1.12	S59 R19	4P
5.00	217	266	1.25	SA59 R19	4P
5.75	189	231	1.43	SF59 R19	4P
6.58	167	202	1.62	SAF59 R19	4P
7.26	153	183	1.77		
8.31	135	160	2		
10.55	108	126	2.5		
4.55	235	292	0.8		
5.07	211	262	0.83		
5.96	181	223	0.95	S49 R19	4P
6.42	169	207	1.01	SA49 R19	4P
7.00	156	190	1.08	SF49 R19	4P
8.16	135	163	1.23	SAF49 R19	4P
9.43	119	141	1.41		
9.92	113	134	1.48		
3.7	249	228	2.09	S69	6P
4.7	207	182.4	2.51	SA69	6P
4.9	195	172	2.67	SF69	6P
5.5	175	153.3	2.97	SAF69	6P
4.3	220	196	1.34	S59	6P
4.7	204	182.74	1.45	SA59	6P
5.4	177	158.12	1.67	SF59	6P
6.2	156	137.05	1.89	SAF59	6P
6.6	140	201	2.11	S59	4P
7.2	130	184.8	2.27	SA59	4P
8.4	113	158.12	2.61	SF59	4P
9.7	99	137.05	2.98	SAF59	4P
4.4	209	193.6	0.81	S49	6P
5.1	181	165.65	0.94	SA49	6P
5.9	159	143.58	1.07	SF49	6P
6.3	150	134.2	1.13	SAF49	6P

输出转速 Output speed r/min	输出扭矩 Output torque N.m	传动比 Ratio i	使用系数 Service factor f_B	机型号 Type	极数 Pole P
0.18Kw					
6.3	143	210.57	1.19		
6.9	132	193.6	1.29		
8.0	115	165.65	1.48		
9.3	102	143.58	1.67	S49	6P
9.9	96	134.2	1.77	SA49	6P
12.2	80	109.04	2.13	SF49	6P
13.5	72	98.56	2.36	SAF49	6P
15.1	65	88	2.62		
16.6	61	80.35	2.79		
18.9	53	70.4	3.21		
5.5	109	154	0.84		
6.0	94	142.35	0.98		
6.9	88	122.74	1.05		
7.4	78	114.4	1.18		
8.5	69	100	1.33		
9.1	65	93.74	1.42		
9.1	61	93.74	1.51		
10.3	58	82.72	1.59		
11.6	52	73.33	1.77		
13.6	47	62.33	1.96		
14.6	42	58.08	2.19		
15.5	44	55	2.09	S39	4P
17.9	39	47.42	2.36	SA39	4P
19.2	34	44.2	2.71	SF39	4P
22.0	32	38.64	2.88	SAF39	4P
23.5	30	36.22	3.07		
30.0	29	28.33	3.17		
32.9	26	25.87	3.54		
35.3	23	24.08	4.00		
38.5	20	22.1	4.60		
44.0	19	19.32	4.84		
46.9	18	18.11	5.11		
53.2	17	15.98	5.41		
60.0	16	14.17	5.75		
70.6	14	12.04	6.57		
75.8	13	11.22	7.08		
93.3	11	9.11	8.36		
0.25Kw					
0.45	2439	2945	0.95		
0.51	2171	2601	1.05		
0.57	1969	2341	1.15		
0.64	1772	2088	1.27	S89 R59	4P
0.75	1532	1779	1.47	SA89 R59	4P
0.80	1427	1683	1.58	SF89 R59	4P
0.99	1193	1355	1.89	SAF89 R59	4P
1.11	1074	1211	2.1		
1.28	946	1054	2.4		
1.46	839	923	2.7		
1.41	845	953	1.36		
1.61	751	837	1.53	S79 R39	4P
1.90	779	708	1.47	SA79 R39	4P
2.16	692	623	1.66	SF79 R39	4P
2.32	646	580	1.77	SAF79 R39	4P
2.77	546	486	2.1		
2.46	481	548	1.08		
2.84	426	475	1.21	S69 R39	4P
3.27	460	412	1.12	SA69 R39	4P
3.71	408	363	1.26	SF69 R39	4P
4.20	363	321	1.42	SAF69 R39	4P
4.92	313	274	1.64		

S系列

S系列恒功率选型参数表

Constant power model selection parameter form of S series

输出转速 Output speed r/min	输出扭矩 Output torque N.m	传动比 Ratio i	使用系数 Service factor f_B	机型号 Type	极数 Pole P
0.25Kw					
4.51	335	299	0.84		
5.07	301	266	0.93	S59 R19	4P
5.84	263	231	1.05	SA59 R19	4P
6.68	232	202	1.17	SF59 R19	4P
7.37	212	183	1.28	SAF59 R19	4P
8.43	188	160	1.44		
10.71	149	126	1.81		
2.8	446	228	1.17	S69	8P
3.5	368	182.4	1.41	SA69	8P
3.8	347	172	1.50	SF69	8P
4.2	310	153.3	1.68	SAF69	8P
3.7	346	228	1.50	S69	6P
4.7	287	182.4	1.81	SA69	6P
4.9	271	172	1.92	SF69	6P
5.5	243	153.3	2.14	SAF69	6P
5.9	221	228	2.35		
7.4	183	182.4	2.84	S69	4P
7.8	172	172	3.02	SA69	4P
8.8	154	153.3	3.38	SF69	4P
9.8	138	137.6	3.77	SAF69	4P
11.6	123	116.48	4.23		
13.1	110	103.2	4.73		
4.2	305	201	0.97	S59	6P
4.6	283	184.8	1.05	SA59	6P
5.4	245	158.12	1.21	SF59	6P
6.2	216	137.05	1.38	SAF59	6P
6.6	204	128.1	1.47		
6.7	194	201	1.52		
7.3	181	184.8	1.63		
8.5	157	158.12	1.88	S59	4P
9.9	138	137.05	2.14	SA59	4P
10.5	129	128.1	2.29	SF59	4P
13.0	109	104.09	2.71	SAF59	4P
14.3	99	94.08	2.98		
16.1	89	84	3.31		
6.4	198	210.57	0.86		
7.0	184	193.6	0.92		
8.1	160	165.65	1.06		
9.4	141	143.58	1.21		
10.1	133	134.2	1.28		
11.6	112	116	1.52	S49	4P
13.7	100	98.56	1.70	SA49	4P
15.3	91	88	1.87	SF49	4P
16.2	84	83.29	2.02	SAF49	4P
19.2	73	70.4	2.33		
21.1	68	64	2.50		
24.3	69	55.47	2.46		
26.0	65	51.85	2.62		
30.1	54	44.82	3.15		
11.8	95	114.4	0.97		
13.5	90	100	1.02		
14.4	85	93.74	1.08		
16.3	80	82.72	1.15	S39	4P
18.4	72	73.33	1.28	SA39	4P
19.5	65	69.14	1.42	SF39	4P
23.2	58	58.08	1.59	SAF39	4P
24.5	62	55	1.48		
28.5	54	47.42	1.70		
30.5	47	44.2	1.96		
34.9	45	38.64	2.04		

输出转速 Output speed r/min	输出扭矩 Output torque N.m	传动比 Ratio i	使用系数 Service factor f_B	机型号 Type	极数 Pole P
0.25Kw					
37.3	42	36.22	2.19		
42.2	40	31.96	2.30		
47.7	36	28.33	2.56		
52.2	32	25.87	2.88		
56.1	28	24.08	3.29	S39	4P
61.1	26	22.1	3.54	SA39	4P
69.9	25	19.32	3.68	SF39	4P
74.5	23	18.11	4.00	SAF39	4P
84.5	22	15.98	4.18		
95.3	20	14.17	4.60		
112.1	18	12.04	5.11		
120.3	15	11.22	6.13		
148.2	13	9.11	7.08		
0.37Kw					
0.64	2623	2088	0.89		
0.75	2268	1779	1.01		
0.82	2112	1643	1.08	S89 R59	4P
0.99	1765	1355	1.28	SA89 R59	4P
1.11	1590	1211	1.42	SF89 R59	4P
1.28	1400	1054	1.61	SAF89 R59	4P
1.46	1241	923	1.82		
1.66	1109	813	2		
1.90	1153	708	1.01		
2.16	1024	623	1.12	S79 R39	4P
2.32	957	580	1.2	SA79 R39	4P
2.77	807	486	1.42	SF79 R39	4P
3.15	715	428	1.6	SAF79 R39	4P
3.39	669	398	1.71		
3.71	604	363	0.89	S69 R39	4P
4.20	538	321	0.98	SA69 R39	4P
4.92	463	274	1.11	SF69 R39	4P
5.42	423	249	1.22	SAF69 R39	4P
2.4	847	284.00	2.69	S89	8P
2.6	740	256.67	3.08	SA89	8P
3.0	656	223.26	3.48	SF89	8P
				SAF89	8P
3.1	446	214.00	2.85	S79	8P
3.5	368	189.09	3.45	SA79	8P
3.7	347	179.13	3.66	SF79	8P
4.1	310	161.60	4.10	SAF79	8P
3.5	550	256.47	2.31	S79	6P
4.1	467	214.00	2.72	SA79	6P
4.7	444	189.09	2.86	SF79	6P
4.9	405	179.13	3.14	SAF79	6P
3.9	492	228.00	1.06	S69	6P
4.9	408	182.40	1.27	SA69	6P
5.1	385	172.00	1.35	SF69	6P
5.5	346	162.23	1.50	SAF69	6P
5.9	328	228.00	1.59		
7.4	271	182.40	1.92	S69	4P
7.8	255	172.00	2.04	SA69	4P
8.8	228	153.30	2.28	SF69	4P
9.8	204	137.60	2.55	SAF69	4P
11.6	182	116.48	2.86		
5.6	349	158.12	0.85		
6.5	307	137.05	0.96	S59	6P
6.9	290	128.10	1.02	SA59	6P
8.0	244	110.73	1.21	SF59	6P
9.4	219	94.08	1.35	SAF59	6P
10.5	198	84.00	1.49		

S系列恒功率选型参数表

Constant power model selection parameter form of S series

输出转速 Output speed r/min	输出扭矩 Output torque N.m	传动比 Ratio i	使用系数 Service factor f_B	机型号 Type	极数 Pole P
0.37Kw					
6.7	288	201.00	1.02		
7.3	267	184.80	1.10		
8.5	232	158.12	1.27		
9.9	204	137.05	1.45	S59	4P
10.5	192	128.10	1.54	SA59	4P
13.0	162	104.09	1.82	SF59	4P
14.3	146	94.08	2.02	SAF59	4P
16.1	132	84.00	2.23		
17.6	122	76.70	2.42		
20.1	106	67.20	2.78		
21.4	99	63.00	2.98		
9.4	209	143.58	0.81		
10.1	196	134.20	0.87		
11.6	165	116.00	1.03		
13.7	148	98.56	1.15		
15.3	134	88.00	1.27		
16.2	125	83.29	1.36		
19.2	109	70.40	1.56		
21.1	101	64.00	1.68		
24.3	102	55.47	1.67	S49	4P
26.0	96	51.85	1.77	SA49	4P
30.1	80	44.82	2.13	SF49	4P
35.5	72	38.08	2.36	SAF49	4P
39.7	65	34.00	2.62		
43.5	60	31.04	2.83		
49.6	52	27.20	3.27		
52.9	48	25.50	3.54		
58.9	44	22.91	3.86		
70.9	39	19.04	4.36		
79.4	35	17.00	4.86		
87.0	33	15.52	5.15		
23.2	86	58.08	1.07		
24.5	91	55.00	1.01		
28.5	80	47.42	1.15		
30.5	70	44.20	1.31		
34.9	66	38.64	1.39		
37.3	62	36.22	1.48		
42.2	59	31.96	1.56	S39	4P
47.7	53	28.33	1.74	SA39	4P
52.2	47	25.87	1.96	SF39	4P
61.1	41	22.10	2.24	SAF39	4P
69.9	39	19.32	2.36		
74.5	37	18.11	2.49		
84.5	33	15.98	2.79		
95.3	29	14.17	3.17		
112.1	26	12.04	3.54		
120.3	23	11.22	4.00		
148.2	19	9.11	4.84		
0.55Kw					
1.01	2624	1355	0.89		
1.14	2364	1211	0.98		
1.30	2081	1054	1.09		
1.49	1845	923	1.22	S89 R59	4P
1.69	1649	813	1.37	SA89 R59	4P
1.97	1761	699	1.28	SF89 R59	4P
2.25	1552	613	1.45	SAF89 R59	4P
2.54	1381	543	1.63		
2.85	1239	484	1.82		
3.22	1104	428	2		

输出转速 Output speed r/min	输出扭矩 Output torque N.m	传动比 Ratio i	使用系数 Service factor f_B	机型号 Type	极数 Pole P
0.55Kw					
2.84	1200	486	0.98		
3.22	1063	428	1.09	S79 R39	4P
3.46	995	398	1.15	SA79 R39	4P
4.11	847	335	1.35	SF79 R39	4P
4.71	748	293	1.53	SAF79 R39	4P
5.34	666	258	1.72		
5.54	629	249	0.85		
6.30	560	219	0.95	S69 R39	4P
7.11	501	194	1.04	SA69 R39	4P
8.36	431	165	1.19	SF69 R39	4P
8.84	407	156	1.26	SAF69 R39	4P
				S89	8P
2.35	1259	284	1.81	SA89	8P
2.61	1100	256.67	2.07	SF89	8P
3.00	975	223.26	2.33	SAF89	8P
				S89	6P
3.11	976	284	2.33	SA89	6P
3.44	856	256.67	2.66	SF89	6P
3.96	762	223.26	2.99	SAF89	6P
4.47	681	198	3.34		
3.13	892	214	1.42	S79	8P
3.54	848	189.09	1.49	SA79	8P
3.74	769	179.13	1.65	SF79	8P
4.14	719	161.6	1.76	SAF79	8P
3.45	818	256.47	1.55		
4.13	694	214	1.83	S79	6P
4.68	660	189.09	1.92	SA79	6P
4.94	601	179.13	2.11	SF79	6P
5.47	561	161.6	2.26	SAF79	6P
5.38	543	256.47	2.33	S79	4P
6.44	459	214	2.76	SA79	4P
7.29	436	189.09	2.91	SF79	4P
7.70	396	179.13	3.20	SAF79	4P
6.05	487	228	1.06		
7.56	402	182.4	1.29		
8.02	379	172	1.37		
9.00	340	153.3	1.52		
10.02	303	137.6	1.71	S69	4P
11.84	271	116.48	1.91	SA69	4P
13.37	241	103.2	2.15	SF69	4P
15.04	216	91.7	2.40	SAF69	4P
15.70	204	87.87	2.54		
17.28	186	79.86	2.79		
19.95	167	69.17	3.11		
21.39	158	64.5	3.29		
9.40	325	94.08	0.90		
10.53	294	84	1.00		
11.53	273	76.7	1.08		
13.17	237	67.2	1.24	S59	6P
14.04	222	63	1.32	SA59	6P
16.95	223	52.21	1.32	SF59	6P
18.13	209	48.8	1.41	SAF59	6P
20.98	175	42.18	1.68		
24.69	156	35.84	1.89		
8.72	345	158.12	0.85		
10.06	303	137.05	0.97	S59	4P
10.77	285	128.1	1.03	SA59	4P
12.46	240	110.73	1.22	SF59	4P
14.66	217	94.08	1.35	SAF59	4P
16.42	196	84	1.50		

S系列恒功率选型参数表

Constant power model selection parameter form of S series

输出转速 Output speed r/min	输出扭矩 Output torque N.m	传动比 Ratio i	使用系数 Service factor f_B	机型号 Type	极数 Pole P
0.55Kw					
17.99	182	76.7	1.62		
20.53	158	67.2	1.86		
21.90	147	63	2.00		
26.43	145	52.21	2.03		
28.27	136	48.8	2.16	S59	4P
32.71	114	42.18	2.58	SA59	4P
38.50	102	35.84	2.89	SF59	4P
43.12	92	32	3.20	SAF59	4P
47.23	85	29.217	3.47		
53.90	73	25.6	4.04		
57.50	68	24	4.33		
63.97	63	21.57	4.68		
77.00	56	17.92	5.26		
16.56	186	83.29	0.91		
19.60	161	70.4	1.05		
21.56	150	64	1.13		
24.87	152	55.47	1.11		
26.61	143	51.85	1.18		
30.79	119	44.82	1.42		
36.23	107	38.08	1.58		
40.58	96	34	1.77	S49	4P
44.45	89	31.04	1.91	SA49	4P
50.73	77	27.2	2.20	SF49	4P
54.11	71	25.5	2.39	SAF49	4P
60.23	66	22.91	2.57		
72.47	59	19.04	2.88		
81.17	53	17	3.20		
88.91	49	15.52	3.46		
101.47	42	13.6	4.04		
108.23	39	12.75	4.35		
120.41	36	11.46	4.72		
43.17	87	31.96	1.05		
48.71	78	28.33	1.17		
53.34	70	25.87	1.31		
62.44	61	22.1	1.50		
71.42	58	19.32	1.58	S39	4P
76.20	55	18.11	1.67	SA39	4P
76.20	52	18.11	1.76	SF39	4P
86.35	49	15.98	1.87	SAF39	4P
97.38	43	14.17	2.14		
114.61	39	12.04	2.35		
122.99	34	11.22	2.70		
151.48	29	9.11	3.17		
0.75Kw					
1.09	3410	1258	1.12		
1.31	2907	1052	1.3		
1.51	2570	913	1.48	S99 R59	4P
1.64	2956	837	1.28	SA99 R59	4P
1.94	2041	708	1.86	SF99 R59	4P
2.16	2274	637	1.67	SAF99 R59	4P
2.53	1608	545	2.4		
2.78	1790	496	2.1		
1.30	2837	1054	0.83		
1.49	2516	923	0.93		
1.69	2248	813	1.02	S89 R59	4P
1.97	2402	699	0.97	SA89 R59	4P
2.25	2117	613	1.08	SF89 R59	4P
2.54	1883	543	1.2	SAF89 R59	4P

输出转速 Output speed r/min	输出扭矩 Output torque N.m	传动比 Ratio i	使用系数 Service factor f_B	机型号 Type	极数 Pole P
0.75Kw					
2.85	1689	484	1.34	S89 R59	4P
3.22	1505	428	1.5	SA89 R59	4P
3.62	1348	381	1.67	SF89 R59	4P
4.39	1128	314	2	SAF89 R59	4P
4.11	1155	335	1.01	S79 R39	4P
4.71	1020	293	1.13	SA79 R39	4P
5.34	908	258	1.26	SF79 R39	4P
6.27	781	220	1.47	SAF79 R39	4P
2.42	1709	280.00	2.34	S99	8P
2.59	1611	262.11	2.48	SA99	8P
2.93	1442	231.43	2.77	SF99	8P
3.45	1240	196.58	3.22	SAF99	8P
3.20	1294	284.00	1.76	S89	6P
3.54	1135	256.67	2.00	SA89	6P
4.07	1011	223.26	2.25	SF89	6P
4.59	903	198.00	2.52	SAF89	6P
4.85	882	284.00	2.58	S89	4P
5.37	771	256.67	2.95	SA89	4P
6.18	684	223.26	3.33	SF89	4P
6.97	614	198.00	3.71	SAF89	4P
4.25	920	214.00	1.38	S79	6P
4.81	876	189.09	1.45	SA79	6P
5.08	798	179.13	1.59	SF79	6P
5.63	744	161.60	1.70	SAF79	6P
5.38	740	256.47	1.71		
6.44	626	214.00	2.02	S79	4P
7.29	595	189.09	2.13	SA79	4P
7.70	540	179.13	2.35	SF79	4P
8.54	505	161.60	2.51	SAF79	4P
9.31	445	148.15	2.85		
11.20	396	123.20	3.20		
7.56	548	182.40	0.94		
8.02	517	172.00	1.00		
9.00	463	153.30	1.12		
10.02	414	137.60	1.25		
11.84	369	116.48	1.40		
13.37	329	103.20	1.58	S69	4P
15.04	294	91.70	1.76	SA69	4P
15.70	279	87.87	1.86	SF69	4P
17.28	253	79.86	2.05	SAF69	4P
19.95	227	69.17	2.29		
21.39	216	64.50	2.40		
24.54	203	56.23	2.56		
26.13	191	52.80	2.72		
31.02	170	44.48	3.05		
13.54	315	67.20	0.93		
14.44	294	63.00	1.00	S59	6P
17.43	296	52.21	0.99	SA59	6P
18.64	278	48.80	1.06	SF59	6P
21.57	232	42.18	1.27	SAF59	6P
12.46	328	110.73	0.89		
14.66	296	94.08	0.99		
16.42	268	84.00	1.10		
17.99	248	76.70	1.19	S59	4P
20.53	215	67.20	1.37	SA59	4P
21.90	201	63.00	1.46	SF59	4P
26.43	198	52.21	1.49	SAF59	4P
28.27	186	48.80	1.58		
32.71	156	42.18	1.89		
38.50	139	35.84	2.12		

S系列恒功率选型参数表

Constant power model selection parameter form of S series

输出转速 Output speed r/min	输出扭矩 Output torque N.m	传动比 Ratio i	使用系数 Service factor f_B	机型号 Type	极数 Pole P
0.75Kw					
43.12	125	32.00	2.36		
47.23	116	29.22	2.54		
53.90	100	25.60	2.95	S59	4P
57.50	93	24.00	3.17	SA59	4P
63.97	85	21.57	3.47	SF59	4P
77.00	76	17.92	3.88	SAF59	4P
86.25	68	16.00	4.33		
94.45	63	14.61	4.68		
26.61	195	51.85	0.87		
30.79	163	44.82	1.04		
36.23	146	38.08	1.16		
40.58	131	34.00	1.29		
44.45	121	31.04	1.40	S49	4P
50.73	104	27.20	1.63	SA49	4P
54.11	97	25.50	1.75	SF49	4P
60.23	90	22.91	1.88	SAF49	4P
72.47	80	19.04	2.12		
81.17	72	17.00	2.36		
88.91	66	15.52	2.57		
101.47	57	13.60	2.98		
108.23	53	12.75	3.20		
115.38	49	11.96	3.46		
71.42	79	19.32	1.16		
76.20	75	18.11	1.22		
76.20	70	18.11	1.31	S39	4P
86.35	66	15.98	1.39	SA39	4P
97.38	59	14.17	1.55	SF39	4P
114.61	53	12.04	1.73	SAF39	4P
122.99	46	11.22	2.00		
151.48	39	9.11	2.35		
1.1Kw					
1.66	4305	837	0.91		
1.96	2973	708	1.28	S99 R59	4P
2.18	3311	637	1.14	SA99 R59	4P
2.55	2341	545	1.62	SF99 R59	4P
2.80	2607	496	1.45	SAF99 R59	4P
3.27	1877	425	2		
2.26	3082	613	0.8		
2.56	2743	543	0.86		
2.87	2460	484	0.95		
3.24	2192	428	1.05	S89 R59	4P
3.64	1963	381	1.15	SA89 R59	4P
4.42	1620	314	1.37	SF89 R59	4P
5.00	1468	278	1.54	SAF89 R59	4P
5.30	1386	262	1.63		
6.20	1194	224	1.89		
7.05	1058	197	2.1		
2.42	2507	280.00	1.59	S99	8P
2.59	2362	262.11	1.69	SA99	8P
2.93	2115	231.43	1.89	SF99	8P
3.45	1818	196.58	2.20	SAF99	8P
3.25	1933	280.00	2.06	S99	6P
3.47	1817	262.11	2.20	SA99	6P
3.93	1620	231.43	2.46	SF99	6P
4.62	1391	196.58	2.87	SAF99	6P
3.20	1898	284.00	1.20	S89	6P
3.54	1665	256.67	1.36	SA89	6P
4.07	1482	223.26	1.53	SF89	6P
4.59	1324	198.00	1.72	SAF89	6P

输出转速 Output speed r/min	输出扭矩 Output torque N.m	传动比 Ratio i	使用系数 Service factor f_B	机型号 Type	极数 Pole P
1.1Kw					
4.89	1285	284.00	1.77		
5.41	1123	256.67	2.03	S89	4P
6.22	996	223.26	2.28	SA89	4P
7.02	894	198.00	2.55	SF89	4P
8.35	797	166.43	2.86	SAF89	4P
9.08	713	152.95	3.19		
6.49	911	214.00	1.39		
7.35	866	189.09	1.46		
7.76	786	179.13	1.61	S79	4P
8.60	735	161.60	1.72	SA79	4P
9.38	649	148.15	1.95	SF79	4P
11.28	577	123.20	2.20	SAF79	4P
12.89	506	107.83	2.51		
15.29	448	90.91	2.83		
16.31	399	85.22	3.18		
11.93	537	116.48	0.96		
13.46	479	103.20	1.08		
15.15	428	91.70	1.21		
15.81	406	87.87	1.28		
17.40	369	79.86	1.40		
20.09	331	69.17	1.57	S69	4P
21.55	314	64.50	1.65	SA69	4P
26.32	296	52.80	1.75	SF69	4P
29.15	279	47.67	1.86	SAF69	4P
31.25	248	44.48	2.09		
35.10	220	39.60	2.36		
41.22	194	33.72	2.68		
45.36	172	30.64	3.02		
52.37	154	26.54	3.37		
20.68	313	67.20	0.94		
22.06	292	63.00	1.01		
26.62	288	52.21	1.02		
28.48	271	48.80	1.08		
32.95	227	42.18	1.30		
38.78	203	35.84	1.45		
43.43	182	32.00	1.62		
47.57	169	29.22	1.74	S59	4P
54.29	145	25.60	2.03	SA59	4P
57.91	135	24.00	2.18	SF59	4P
64.44	124	21.57	2.37	SAF59	4P
77.56	111	17.92	2.65		
86.87	99	16.00	2.98		
95.14	92	14.61	3.20		
101.68	79	13.67	3.73		
115.83	73	12.00	4.04		
128.94	68	10.78	4.33		
51.10	152	27.20	1.11		
54.51	141	25.50	1.20		
73.00	117	19.04	1.45	S49	4P
81.76	105	17.00	1.61	SA49	4P
89.56	97	15.52	1.75	SF49	4P
102.20	83	13.60	2.04	SAF49	4P
109.02	77	12.75	2.20		
116.22	71	11.96	2.39		

S系列恒功率选型参数表

Constant power model selection parameter form of S series

输出转速 Output speed r/min	输出扭矩 Output torque N.m	传动比 Ratio i	使用系数 Service factor f_B	机型号 Type	极数 Pole P
1.5Kw					
1.96	4054	708	0.96		
2.18	4515	637	0.87		
2.55	3192	545	1.19	S99 R59	4P
2.80	3555	496	1.08	SA99 R59	4P
3.27	2559	425	1.48	SF99 R59	4P
3.63	2789	382	1.36	SAF99 R59	4P
4.16	2464	334	1.54		
3.24	2989	428	0.8		
3.64	2677	381	0.88		
4.42	2240	314	1.03	S89 R59	4P
5.00	2002	278	1.13	SA89 R59	4P
5.30	1890	262	1.19	SF89 R59	4P
6.20	1628	224	1.39	SAF89 R59	4P
7.05	1443	197	1.56		
2.46	3368	280.00	1.18	S99	8P
2.63	3175	262.11	1.26	SA99	8P
2.98	2843	231.43	1.40	SF99	8P
3.51	2443	196.58	1.63	SAF99	8P
3.28	2607	280.00	1.53	S99	6P
3.51	2451	262.11	1.63	SA99	6P
3.97	2186	231.43	1.83	SF99	6P
4.68	1876	196.58	2.13	SAF99	6P
4.96	1773	280.00	2.25	S99	4P
5.30	1672	262.11	2.39	SA99	4P
6.00	1498	231.43	2.67	SF99	4P
7.07	1289	196.58	3.10	SAF99	4P
3.58	2246	256.67	1.01	S89	6P
4.12	1999	223.26	1.14	SA89	6P
4.64	1786	198.00	1.27	SF89	6P
5.12	1582	179.38	1.44	SAF89	6P
4.89	1752	284.00	1.30		
5.41	1532	256.67	1.48		
6.22	1359	223.26	1.67	S89	4P
7.02	1219	198.00	1.87	SA89	4P
8.35	1086	166.43	2.09	SF89	4P
9.08	973	152.95	2.34	SAF89	4P
10.23	876	135.83	2.60		
11.44	757	121.44	3.01		
12.73	705	109.19	3.23		
6.49	1243	214.00	1.02		
7.35	1181	189.09	1.07		
7.76	1072	179.13	1.18		
8.60	1002	161.60	1.26		
9.38	885	148.15	1.43		
11.28	787	123.20	1.61	S79	4P
12.89	690	107.83	1.84	SA79	4P
15.29	611	90.91	2.07	SF79	4P
16.31	545	85.22	2.33	SAF79	4P
18.48	512	75.20	2.48		
24.43	407	56.88	3.12		
27.17	365	51.15	3.47		
29.46	356	47.17	3.56		
34.95	314	39.77	4.04		
15.15	584	91.70	0.89		
15.81	553	87.87	0.94	S69	4P
17.40	503	79.86	1.03	SA69	4P
20.09	451	69.17	1.15	SF69	4P
21.55	428	64.50	1.21	SAF69	4P
26.32	403	52.80	1.29		

输出转速 Output speed r/min	输出扭矩 Output torque N.m	传动比 Ratio i	使用系数 Service factor f_B	机型号 Type	极数 Pole P
1.5Kw					
29.15	380	47.67	1.36		
31.25	338	44.48	1.53		
35.10	299	39.60	1.73		
41.22	264	33.72	1.97		
45.36	235	30.64	2.21	S69	4P
52.37	210	26.54	2.47	SA69	4P
60.17	198	23.10	2.62	SF69	4P
66.28	185	20.97	2.81	SAF69	4P
70.20	163	19.80	3.19		
82.44	143	16.86	3.63		
90.73	127	15.32	4.09		
104.74	113	13.27	4.60		
32.95	309	42.18	0.95		
38.78	277	35.84	1.06		
43.43	249	32.00	1.18		
47.57	230	29.22	1.28		
54.29	198	25.60	1.49	S59	4P
57.91	184	24.00	1.60	SA59	4P
64.44	169	21.57	1.74	SF59	4P
77.56	151	17.92	1.95	SAF59	4P
86.87	135	16.00	2.19		
95.14	125	14.61	2.37		
101.68	107	13.67	2.78		
115.83	100	12.00	2.99		
128.94	93	10.78	3.17		
73.00	159	19.04	1.06		
81.76	143	17.00	1.18	S49	4P
89.56	132	15.52	1.28	SA49	4P
102.20	113	13.60	1.50	SF49	4P
109.02	105	12.75	1.61	SAF49	4P
116.22	98	11.96	1.73		
2.2Kw					
3.31	3701	425	1.04		
3.69	4032	382	0.97	S99 R59	4P
4.22	3562	334	1.08	SA99 R59	4P
4.76	3167	296	1.2	SF99 R59	4P
5.40	2809	261	1.35	SAF99 R59	4P
3.35	3742	280.00	1.06	S99	6P
3.58	3519	262.11	1.13	SA99	6P
4.06	3137	231.43	1.27	SF99	6P
4.78	2693	196.58	1.48	SAF99	6P
5.03	2564	280.00	1.56		
5.37	2417	262.11	1.65		
6.09	2167	231.43	1.84		
7.17	1864	196.58	2.14	S99	4P
8.12	1662	173.57	2.40	SA99	4P
9.12	1495	154.57	2.67	SF99	4P
10.17	1356	138.60	2.95	SAF99	4P
11.28	1237	125.00	3.23		
14.00	1027	100.71	3.89		
16.01	918	88.04	4.35		
5.49	2215	256.67	1.02		
6.31	1964	223.26	1.16		
7.12	1762	198.00	1.29	S89	4P
8.47	1571	166.43	1.45	SA89	4P
9.21	1406	152.95	1.62	SF89	4P
10.38	1266	135.83	1.80	SAF89	4P
11.61	1095	121.44	2.08		

S系列恒功率选型参数表

Constant power model selection parameter form of S series

输出转速 Output speed r/min	输出扭矩 Output torque N.m	传动比 Ratio i	使用系数 Service factor f_B	机型号 Type	极数 Pole P
2.2Kw					
12.91	1020	109.19	2.23		
16.34	862	86.26	2.64	S89	4P
18.43	833	76.50	2.73	SA89	4P
21.36	736	66.00	3.09	SF89	4P
23.85	655	59.10	3.48	SAF89	4P
9.51	1279	148.15	0.99		
11.44	1138	123.20	1.11		
13.07	998	107.83	1.27		
15.51	883	90.91	1.43		
16.54	788	85.22	1.61		
18.75	740	75.20	1.71	S79	4P
24.78	588	56.88	2.16	SA79	4P
27.56	528	51.15	2.40	SF79	4P
29.89	515	47.17	2.46	SAF79	4P
35.45	454	39.77	2.79		
40.28	403	35.00	3.15		
42.85	378	32.90	3.36		
56.62	296	24.90	4.29		
59.77	262	23.59	4.84		
70.89	246	19.89	5.16		
31.70	489	44.48	1.06		
35.60	433	39.60	1.20		
41.81	382	33.72	1.36		
46.01	339	30.64	1.53		
53.12	303	26.54	1.71	S69	4P
61.03	287	23.10	1.81	SA69	4P
67.23	267	20.97	1.94	SF69	4P
71.21	236	19.80	2.20	SAF69	4P
83.63	207	16.86	2.51		
92.03	184	15.32	2.82		
106.25	164	13.27	3.17		
113.89	156	12.38	3.33		
122.07	149	11.55	3.49		
96.50	181	14.61	1.63	S59	4P
103.14	155	13.67	1.90	SA59	4P
117.50	144	12.00	2.04	SF59	4P
130.79	134	10.78	2.20	SAF59	4P
3Kw					
4.76	4319	296	0.91	S99 R59	4P
5.40	3830	261	1.01	SA99 R59	4P
6.32	3303	223	1.15	SF99 R59	4P
6.71	3113	210	1.22	SAF99 R59	4P
5.03	3496	280.00	1.14		
5.37	3296	262.11	1.21		
6.09	2955	231.43	1.35		
7.17	2541	196.58	1.57	S99	4P
8.12	2266	173.57	1.76	SA99	4P
9.12	2039	154.57	1.96	SF99	4P
10.17	1849	138.60	2.16	SAF99	4P
11.28	1687	125.00	2.37		
14.00	1400	100.71	2.85		
16.01	1252	88.04	3.19		
17.09	1187	82.50	3.37		
6.31	2679	223.26	0.85		
7.12	2403	198.00	0.94	S89	4P
8.47	2142	166.43	1.06	SA89	4P
9.21	1918	152.95	1.18	SF89	4P
10.38	1726	135.83	1.32	SAF89	4P
11.61	1493	121.44	1.52		

输出转速 Output speed r/min	输出扭矩 Output torque N.m	传动比 Ratio i	使用系数 Service factor f_B	机型号 Type	极数 Pole P
3Kw					
12.91	1391	109.19	1.63		
16.34	1176	86.26	1.93		
18.43	1137	76.50	2.00		
21.36	1004	66.00	2.27	S89	4P
23.85	893	59.10	2.55	SA89	4P
26.86	801	52.48	2.84	SF89	4P
30.05	689	46.92	3.30	SAF89	4P
33.42	640	42.19	3.56		
38.50	536	36.62	4.25		
13.07	1360	107.83	0.93		
15.51	1204	90.91	1.05		
16.54	1074	85.22	1.18		
18.75	1009	75.20	1.25		
24.78	802	56.88	1.58		
27.56	720	51.15	1.76		
29.89	702	47.17	1.80	S79	4P
35.45	619	39.77	2.05	SA79	4P
40.28	550	35.00	2.30	SF79	4P
42.85	515	32.90	2.46	SAF79	4P
56.62	404	24.90	3.14		
59.77	357	23.59	3.55		
70.89	335	19.89	3.79		
75.64	297	18.64	4.27		
85.71	278	16.45	4.56		
113.25	215	12.45	5.90		
120.82	190	11.67	6.68		
35.60	590	39.60	0.88		
41.81	521	33.72	0.99		
46.01	463	30.64	1.12		
53.12	413	26.54	1.25		
61.03	391	23.10	1.33	S69	4P
67.23	364	20.97	1.42	SA69	4P
71.21	321	19.80	1.62	SF69	4P
83.63	283	16.86	1.83	SAF69	4P
92.03	251	15.32	2.07		
106.25	223	13.27	2.33		
113.89	213	12.38	2.44		
122.07	203	11.55	2.56		
4Kw					
6.45	4342	223	0.91	S99 R59	4P
6.85	4094	210	0.95	SA99 R59	4P
5.14	4597	280.00	0.87		
5.49	4334	262.11	0.92		
6.22	3885	231.43	1.03		
7.32	3341	196.58	1.19		
8.29	2980	173.57	1.34	S99	4P
9.31	2681	154.57	1.49	SA99	4P
10.39	2431	138.60	1.64	SF99	4P
11.52	2219	125.00	1.80	SAF99	4P
14.29	1841	100.71	2.17		
16.35	1646	88.04	2.43		
17.45	1561	82.50	2.56		
21.07	1314	68.33	3.04		
23.79	1179	60.52	3.39		
9.41	2522	152.95	0.90		
10.60	2270	135.83	1.00	S89	4P
11.85	1963	121.44	1.16	SA89	4P
13.18	1829	109.19	1.24	SF89	4P
16.69	1546	86.26	1.47	SAF89	4P

S系列恒功率选型参数表

Constant power model selection parameter form of S series

输出转速 Output speed r/min	输出扭矩 Output torque N.m	传动比 Ratio i	使用系数 Service factor f_B	机型号 Type	极数 Pole P
4Kw					
18.82	1495	76.50	1.52		
21.81	1319	66.00	1.72		
24.36	1175	59.10	1.94	S89	4P
27.43	1054	52.48	2.16	SA89	4P
30.69	906	46.92	2.51	SF89	4P
34.13	842	42.19	2.70	SAF89	4P
39.32	705	36.62	3.23		
48.73	633	29.55	3.60		
54.87	567	26.24	4.02		
19.14	1327	75.20	0.95		
25.31	1054	56.88	1.20		
28.15	947	51.15	1.34		
30.52	923	47.17	1.37		
36.20	813	39.77	1.56		
41.14	723	35.00	1.75	S79 R39	4P
43.76	677	32.90	1.87	SA79 R39	4P
57.83	531	24.90	2.39	SF79 R39	4P
61.05	469	23.59	2.70	SAF79 R39	4P
72.39	441	19.89	2.88		
77.25	390	18.64	3.25		
87.53	365	16.45	3.47		
115.66	283	12.45	4.48		
123.39	249	11.67	5.10		
54.25	543	26.54	0.95		
62.33	514	23.10	1.01		
68.67	478	20.97	1.08		
72.72	423	19.80	1.22	S69 R39	4P
85.40	372	16.86	1.39	SA69 R39	4P
93.99	329	15.32	1.58	SF69 R39	4P
108.51	293	13.27	1.77	SAF69 R39	4P
116.31	280	12.38	1.85		
124.67	267	11.55	1.94		
5.5Kw					
9.38	3687	154.57	1.08		
10.46	3343	138.60	1.19		
11.60	3051	125.00	1.31		
14.39	2532	100.71	1.58	S99	4P
16.47	2264	88.04	1.76	SA99	4P
17.57	2147	82.50	1.86	SF99	4P
21.22	1807	68.33	2.21	SAF99	4P
23.95	1621	60.52	2.46		
28.63	1383	50.63	2.89		
35.98	1194	40.29	3.35		
18.95	2055	76.50	1.10		
21.97	1814	66.00	1.25		
24.53	1615	59.10	1.41		
27.63	1449	52.48	1.57		
30.90	1246	46.92	1.83		
34.36	1157	42.19	1.97		
39.59	970	36.62	2.35	S89	4P
49.06	871	29.55	2.61	SA89	4P
55.25	780	26.24	2.92	SF89	4P
61.80	669	23.46	3.40	SAF89	4P
68.75	620	21.09	3.67		
79.19	516	18.31	4.41		
88.46	434	16.39	5.25		
122.57	359	11.83	6.35		
134.25	327	10.80	6.97		

输出转速 Output speed r/min	输出扭矩 Output torque N.m	传动比 Ratio i	使用系数 Service factor f_B	机型号 Type	极数 Pole P
5.5Kw					
41.42	994	35.00	1.27		
44.07	931	32.90	1.36		
58.23	730	24.90	1.74		
61.47	645	23.59	1.96	S79	4P
72.90	606	19.89	2.09	SA79	4P
77.79	536	18.64	2.36	SF79	4P
88.14	502	16.45	2.53	SAF79	4P
116.46	389	12.45	3.26		
124.25	343	11.67	3.70		
7.5Kw					
10.46	4496	138.60	0.89		
11.60	4103	125.00	0.97		
14.39	3405	100.71	1.17		
16.47	3045	88.04	1.31		
17.57	2887	82.50	1.38		
21.22	2431	68.33	1.64	S99	4P
23.95	2180	60.52	1.83	SA99	4P
28.63	1861	50.63	2.14	SF99	4P
35.98	1605	40.29	2.49	SAF99	4P
41.17	1419	35.22	2.81		
43.93	1337	33.00	2.99		
53.05	1116	27.33	3.58		
59.89	994	24.21	4.02		
71.60	840	20.25	4.76		
82.34	748	17.61	5.34		
21.97	2440	66.00	0.93		
24.53	2172	59.10	1.05		
27.63	1949	52.48	1.17		
30.90	1676	46.92	1.36		
34.36	1556	42.19	1.46		
39.59	1304	36.62	1.74	S89	4P
49.06	1171	29.55	1.94	SA89	4P
55.25	1049	26.24	2.17	SF89	4P
61.80	899	23.46	2.53	SAF89	4P
68.75	833	21.09	2.73		
79.19	695	18.31	3.28		
88.46	584	16.39	3.90		
122.57	482	11.83	4.73		
134.25	439	10.80	5.19		
44.07	1252	32.90	1.01		
58.23	982	24.90	1.29		
61.47	868	23.59	1.46	S79	4P
72.90	815	19.89	1.55	SA79	4P
77.79	721	18.64	1.76	SF79	4P
88.14	675	16.45	1.88	SAF79	4P
116.46	523	12.45	2.42		
124.25	461	11.67	2.75		

S系列恒功率选型参数表

Constant power model selection parameter form of S series

输出转速 Output speed r/min	输出扭矩 Output torque N.m	传动比 Ratio i	使用系数 Service factor f_B	机型号 Type	极数 Pole P
11Kw					
28.83	2729	50.63	1.46		
36.23	2355	40.29	1.69		
41.45	2081	35.22	1.92		
44.24	1961	33.00	2.04		
53.42	1637	27.33	2.44	S99	4P
60.30	1459	24.21	2.74	SA99	4P
72.09	1232	20.25	3.24	SF99	4P
82.90	1096	17.61	3.65	SAF99	4P
88.48	1029	16.50	3.88		
106.80	857	13.67	4.66		
120.66	762	12.10	5.24		
144.12	640	10.13	6.25		
55.64	1538	26.24	1.48		
62.23	1319	23.46	1.72		
69.22	1222	21.09	1.86	S89	4P
79.73	1019	18.31	2.23	SA89	4P
89.07	857	16.39	2.66	SF89	4P
123.41	707	11.83	3.22	SAF89	4P
135.18	644	10.80	3.54		
15Kw					
28.83	3721	50.63	1.07		
36.23	3211	40.29	1.24		
41.45	2838	35.22	1.40		
44.24	2674	33.00	1.49		
53.42	2232	27.33	1.79	S99	4P
60.30	1989	24.21	2.01	SA99	4P
72.09	1679	20.25	2.38	SF99	4P
82.90	1495	17.61	2.67	SAF99	4P
88.48	1403	16.50	2.85		
106.80	1169	13.67	3.42		
120.66	1039	12.10	3.85		
144.12	873	10.13	4.58		
55.64	2097	26.24	1.08		
62.23	1798	23.46	1.26		
69.22	1667	21.09	1.36	S89	4P
79.73	1389	18.31	1.64	SA89	4P
89.07	1168	16.39	1.95	SF89	4P
123.41	965	11.83	2.36	SAF89	4P
135.18	879	10.80	2.59		
18.5Kw					
53.78	2734	27.33	1.46		
60.71	2436	24.21	1.64		
72.59	2057	20.25	1.94	S99	4P
83.47	1831	17.61	2.18	SA99	4P
89.09	1719	16.50	2.32	SF99	4P
107.53	1431	13.67	2.79	SAF99	4P
121.48	1273	12.10	3.14		
145.11	1070	10.13	3.73		
22Kw					
53.78	3252	27.33	1.23		
60.71	2897	24.21	1.38		
72.59	2446	20.25	1.63	S99	4P
83.47	2178	17.61	1.83	SA99	4P
89.09	2044	16.50	1.95	SF99	4P
107.53	1702	13.67	2.35	SAF99	4P
121.48	1514	12.10	2.64		
145.11	1272	10.13	3.14		

S39

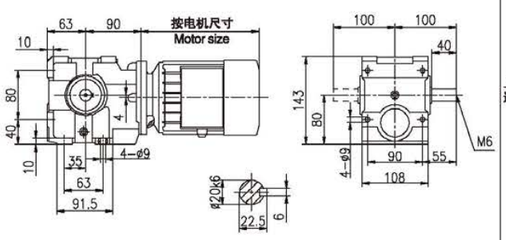

SAF39

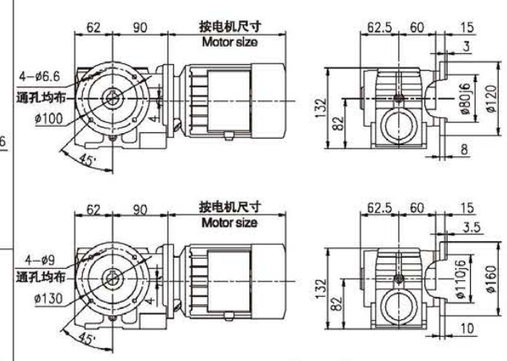

SAT39

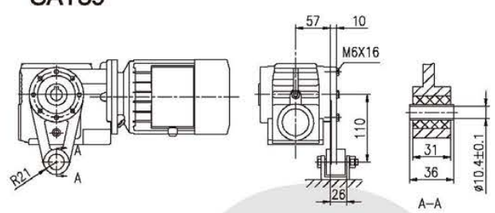

SA39

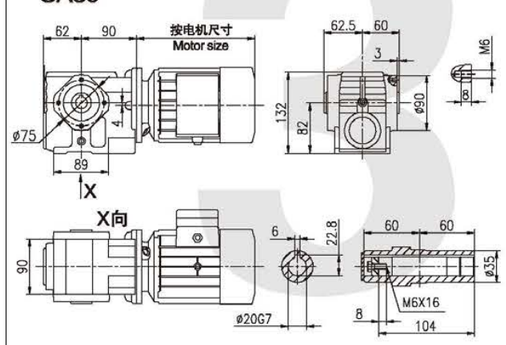

SF39

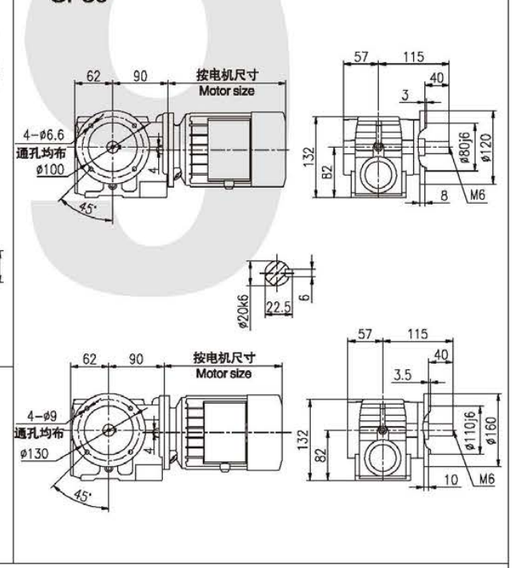

S..S39

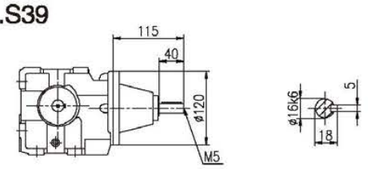

S..39 需方自配电机需加联接法兰 The connected flange is needed when the motor supplied by customer

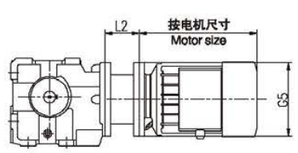

Y2电机座号 Motor size	63	71		80	
功率/4P Power/(kw)	0.18	0.25	0.37	0.55	0.75
L2	68	68		68	
G5	Φ140	Φ160		Φ200	

注：1、SA、SF、SAF、SAZ壳体为通用件，安装尺寸均可相互参照。
2、“S..”表示S、SA、SF、SAF、SAZ、SAT。
3、需方自配电机G5≥Φ160时，是否影响正常安装。

Note：1. The housings of SA、SF、SAF、SAZ are common parts, The moun thing dimen sions may consult each other.
2. “S..” means S、SA、SF、SAF、SAZ、SAT.
3. If the motor provided by the purchaser is G5≥Φ160, please check if normal installation is influenced.

S49

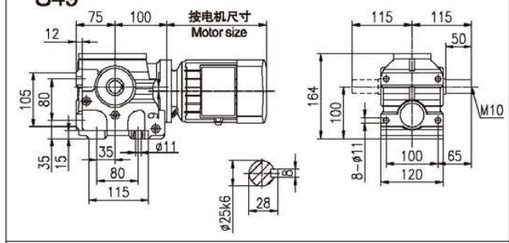

SAF49

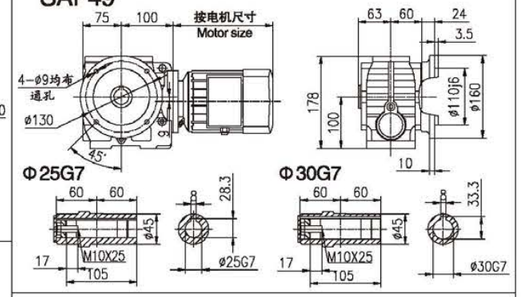

SF49

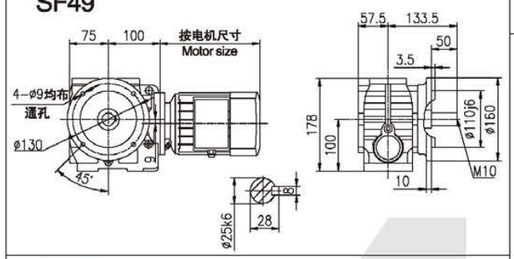

SAT49

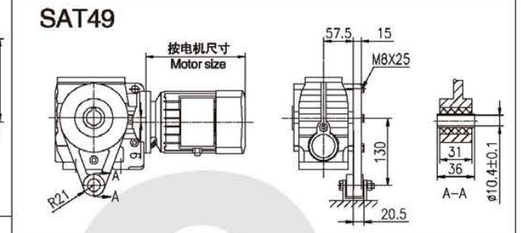

SA49

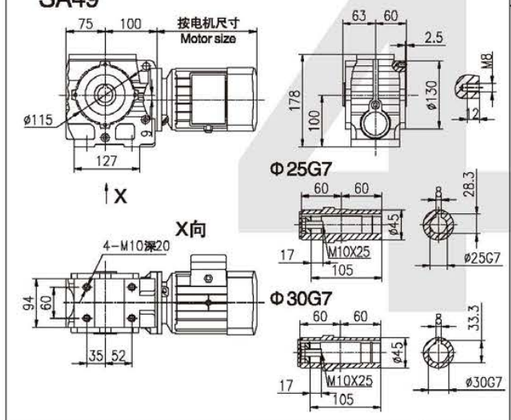

SAZ49

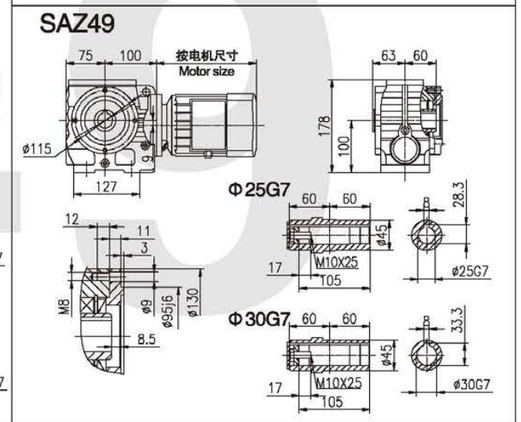

S..S49

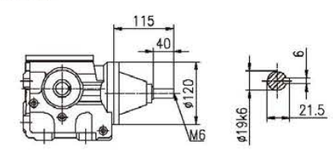

S..49 R19

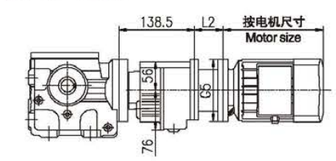

Y2电机座号 Motor size	63
功率/4P Power/(kw)	0.18
L2	68
G5	Φ140

S..49 需方自配电机需加联接法兰 The connected flange is needed when the motor supplied by customer

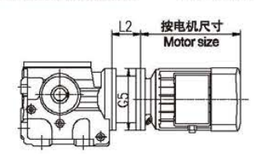

Y2电机座号 Motor size	63	71		80		90	
功率/4P Power/(kw)	0.18	0.25	0.37	0.55	0.75	1.1	1.5
L2	68	68		68		68	
G5	Φ140	Φ160		Φ200		Φ200	

注：1、 SA、SF、SAF、SAZ壳体为通用件，安装尺寸均可相互参照。
2、 “S..”表示S、SA、SF、SAF、SAZ、SAT。
3、需方自配电机G5≥Φ200时，是否影响正常安装。

Note：1. The housings of SA、SF、SAF、SAZ are common parts, The moun thing dimen sions may consult each other.
2. “S..” means S、SA、SF、SAF、SAZ、SAT.
3. If the motor provided by the purchaser is G5≥Φ200, please check if normal installation is influenced.

S59

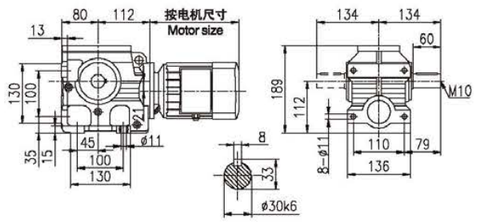

SAF59

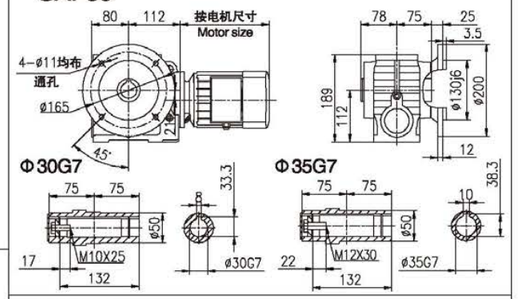

SF59

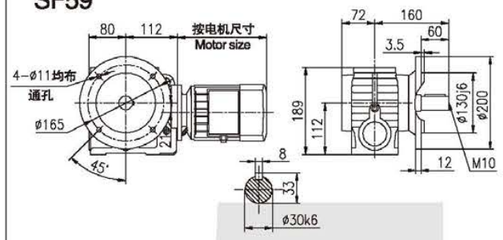

SAT59

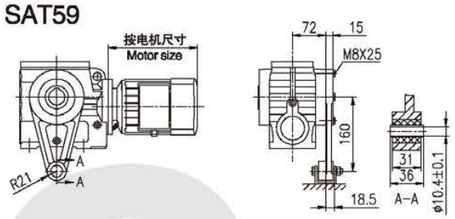

SA59

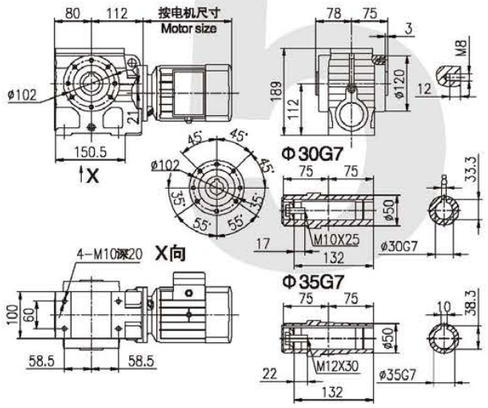

SAZ59

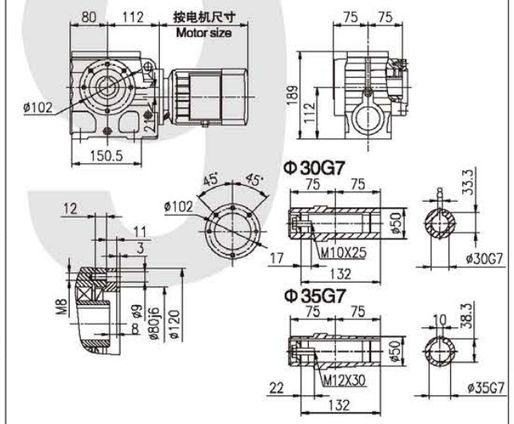

S..S59

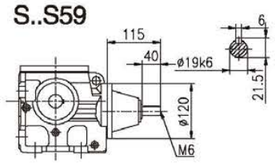

S..59 R19

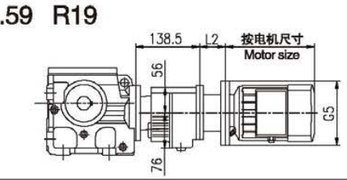

Y2电机座号 Motor size	63	71	
功率/4P Power/(kw)	0.18	0.25	0.37
L2	68	68	
G5	Φ140	Φ160	

S..59

需方自配电机需加联接法兰

The connected flange is needed when the motor supplied by customer

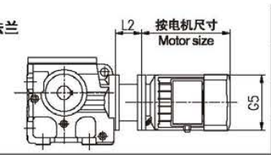

Y2电机座号 Motor size	63	71		80		90		100		112
功率/4P Power/(kw)	0.18	0.25	0.37	0.55	0.75	1.1	1.5	2.2	3.0	4.0
L2	68	68		68		68		74		74
G5	Φ140	Φ160		Φ200		Φ200		Φ250		Φ250

注：1、 SA、SF、SAF、SAZ壳体为通用件，安装尺寸均可相互参照。
2、“ S.. ”表示S、SA、SF、SAF、SAZ、SAT。
3、需方自配电机G5≥Φ200时，是否影响正常安装。

Note：1. The housings of SA、SF、SAF、SAZ are common parts, The moun thing dimen sions may consult each other.
2. “ S.. ” means S、SA、SF、SAF、SAZ、SAT.
3. If the motor provided by the purchaser is G5≥Φ200, please check if normal installation is influenced.

S69

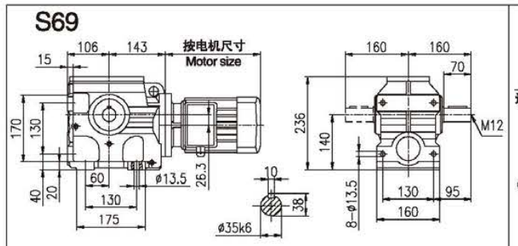

SAF69

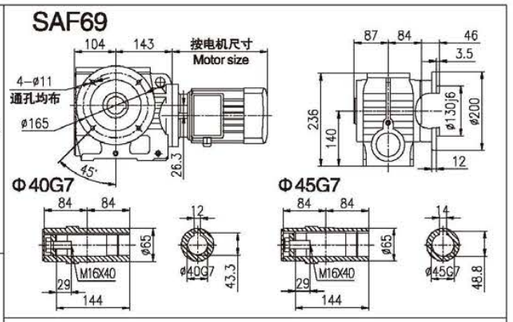

SF69

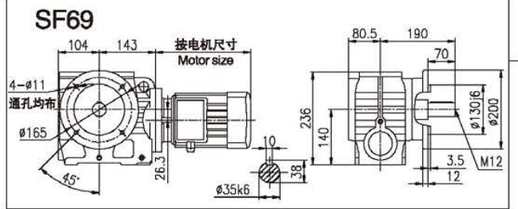

SAT69

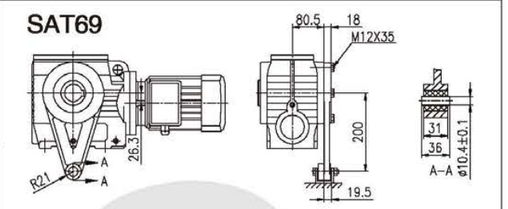

SA69

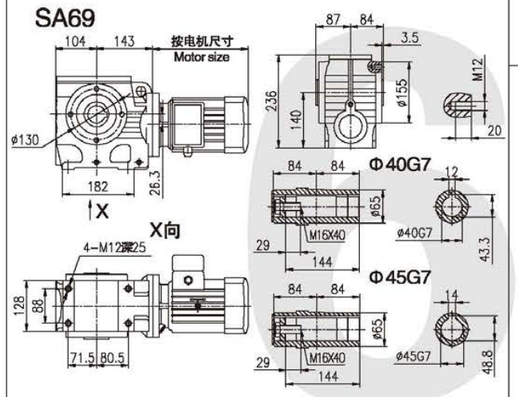

SAZ69

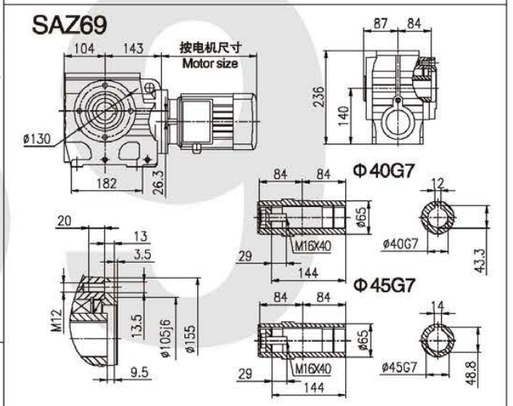

S..69 R39

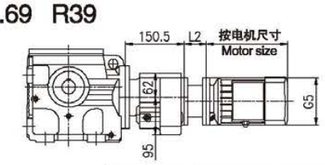

Y2电机座号 Motor size	63	71		80	
功率/4P Power/(kw)	0.18	0.25	0.37	0.55	0.75
L2	68	68		68	
G5	Φ140	Φ160		Φ200	

S..S69

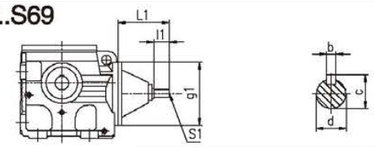

d	L1	l1	S1	c	b	g1
Φ19K6	120	40	M6	21.5	6	Φ160
Φ24K6	130	50	M8	27	8	Φ160

S..69

需方自配电机需加联接法兰

The connected flange is needed when the motor supplied by customer

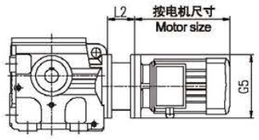

Y2电机座号 Motor size	71		80		90		100		112
功率/4P Power/(kw)	0.25	0.37	0.55	0.75	1.1	1.5	2.2	3.0	4.0
L2	77		77		77		80		80
G5	Φ160		Φ200		Φ200		Φ250		Φ250

注：1、 SA、SF、SAF、SAZ壳体为通用件，安装尺寸均可相互参照。
2、“ S.. ”表示S、SA、SF、SAF、SAZ、SAT。
3、需方自配电机G5≥Φ250时，是否影响正常安装。

Note：1. The housings of SA、SF、SAF、SAZ are common parts, The moun thing dimen sions may consult each other.
2. “ S.. ” means S、SA、SF、SAF、SAZ、SAT.
3. If the motor provided by the purchaser is G5≥Φ250, please check if normal installation is influenced.

S79

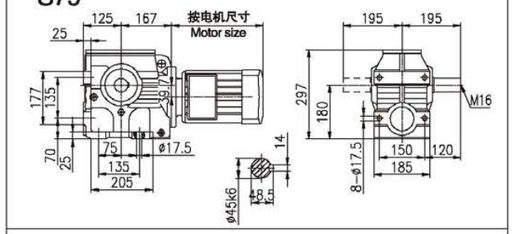

SF79

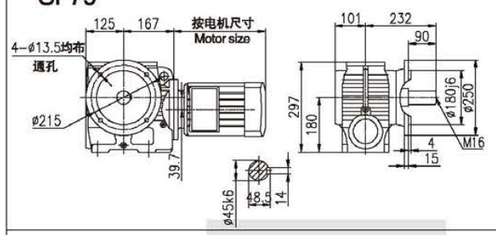

SA79

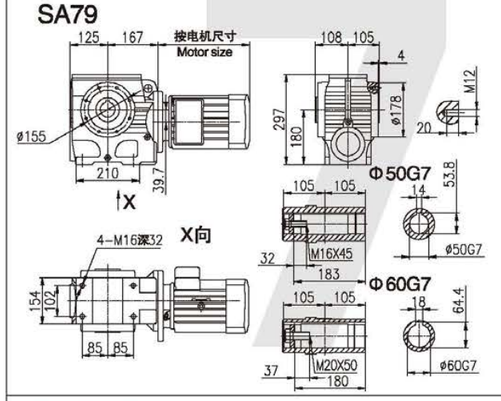

SAF79

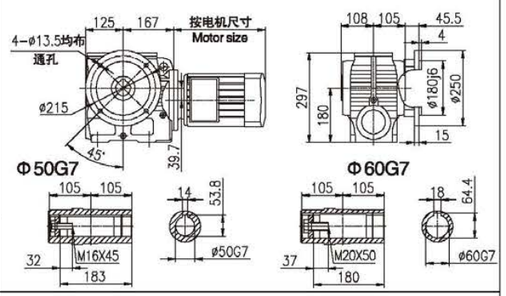

SAT79

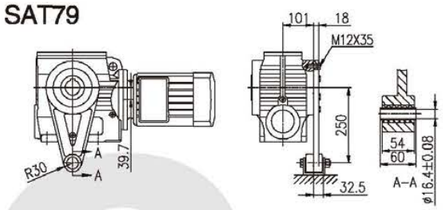

SAZ79

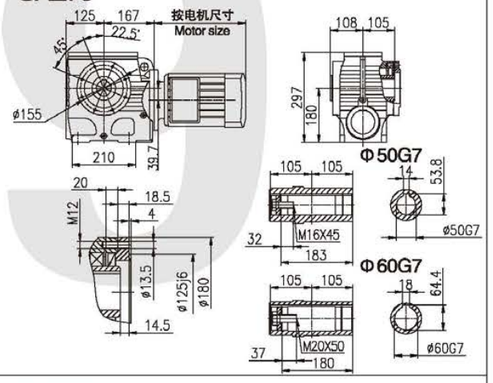

S..79 R39

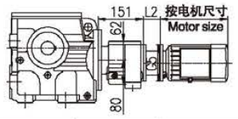

Y2电机座号 Motor size	63	71		80	
功率/4P Power/(kw)	0.18	0.25	0.37	0.55	0.75
L2	68	68		68	
G5	Φ140	Φ160		Φ200	

S..S79

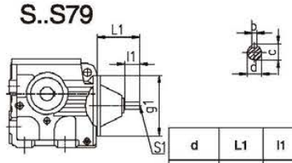

d	L1	l1	S1	c	b	g1
Φ24K6	140	50	M8	27	8	Φ200
Φ38K6	140	50	M12	41	10	Φ200

S..79

需方自配电机需加联接法兰

The connected flange is needed when the motor supplied by customer

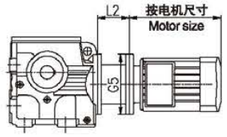

Y2电机座号 Motor size	80		90		100		112	132	
功率/4P Power/(kw)	0.55	0.75	1.1	1.5	2.2	3.0	4.0	5.5	7.5
L2	86		86		86		86	90	
G5	Φ200		Φ200		Φ250		Φ250	Φ300	

注：1、 SA、SF、SAF、SAZ壳体为通用件，安装尺寸均可相互参照。
2、“ S.. ”表示S、SA、SF、SAF、SAZ、SAT。
3、需方自配电机G5≥Φ300时，是否影响正常安装。

Note：1. The housings of SA、SF、SAF、SAZ are common parts, The moun thing dimen sions may consult each other.
2. “ S.. ” means S、SA、SF、SAF、SAZ、SAT.
3. If the motor provided by the purchaser is G5≥Φ300, please check if normal installation is influenced.

S89

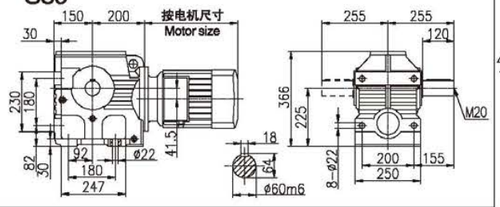

SF89

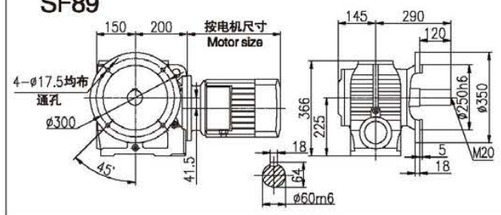

SA89

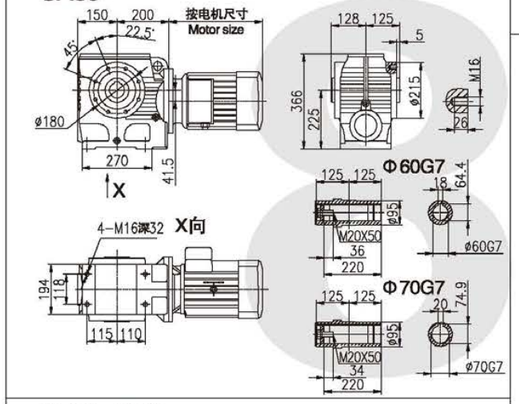

SAF89

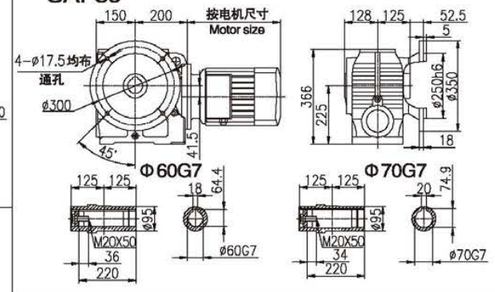

SAT89

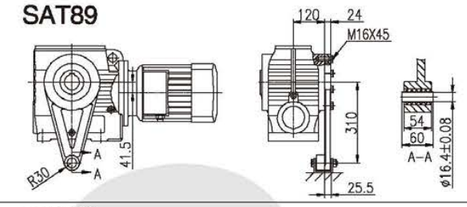

SAZ89

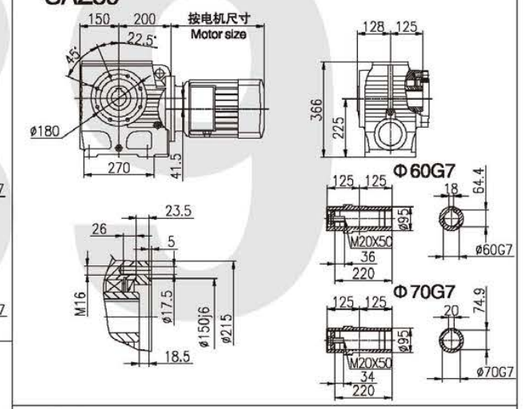

S..89 R59

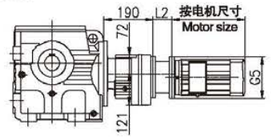

Y2电机座号 Motor size	63	71		80		90	
功率/4P Power/(kw)	0.18	0.25	0.37	0.55	0.75	1.1	1.5
L2	77	77		77		77	
G5	Φ140	Φ160		Φ200		Φ200	

S..S89

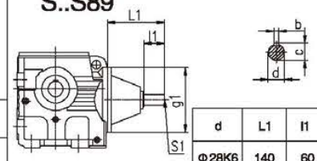

d	L1	l1	S1	c	b	g1
Φ28K6	140	60	M10	31	8	Φ250
Φ38K6	200	80	M12	41	10	Φ250
Φ42K6	200	80	M16	45	12	Φ250

S..89

需方自配电机需加联接法兰

The connected flange is needed when the motor supplied by customer

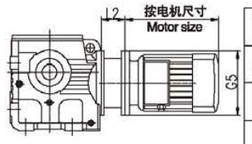

Y2电机座号 Motor size	80		90		100		112	132		160	
功率/4P Power/(kw)	0.55	0.75	1.1	1.5	2.2	3.0	4.0	5.5	7.5	11	15
L2	86		86		86		86	90		122	
G5	Φ200		Φ200		Φ250		Φ250	Φ300		Φ350	

注：1、 SA、SF、SAF、SAZ壳体为通用件，安装尺寸均可相互参照。
2、“ S.. ”表示S、SA、SF、SAF、SAZ、SAT。

Note：1. The housings of SA、SF、SAF、SAZ are common parts, The moun thing dimen sions may consult each other.
2. “ S.. ” means S、SA、SF、SAF、SAZ、SAT.

S99

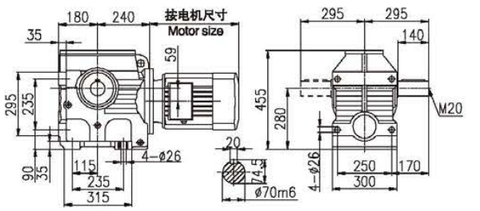

SF99

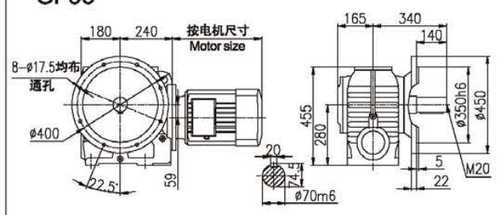

SA99

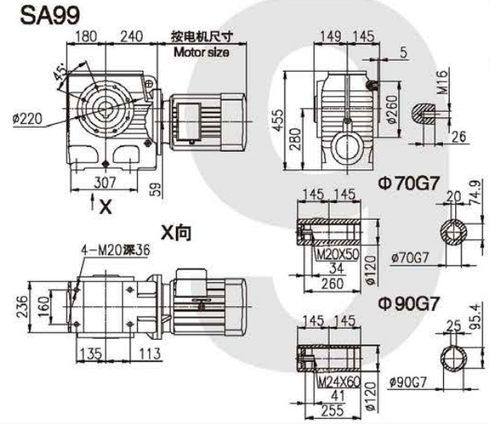

SAF99

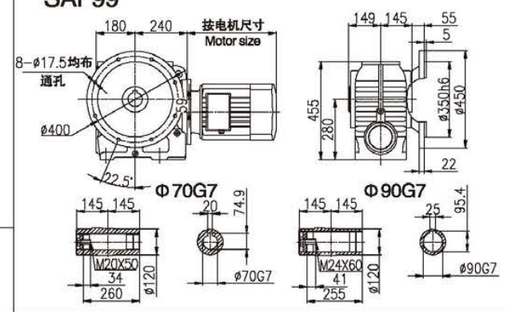

SAT99

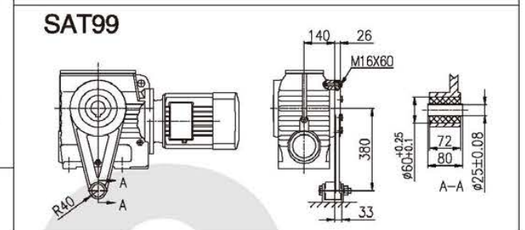

SAZ99

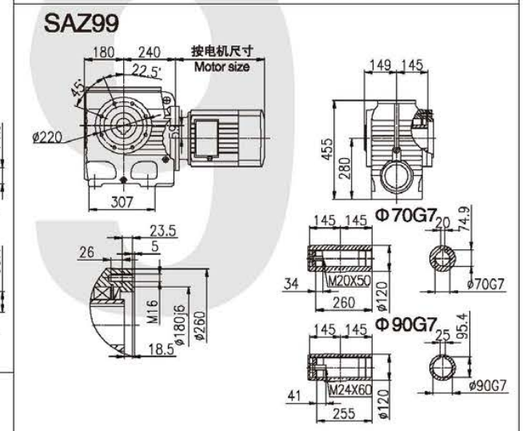

S..99 R59

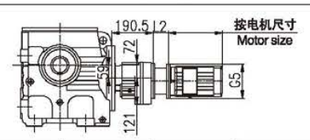

Y2电机座号 Motor size	80		90		100	
功率/4P Power/(kw)	0.55	0.75	1.1	1.5	2.2	3.0
L2	77		77		80	
G5	Φ200		Φ200		Φ250	

S..S99

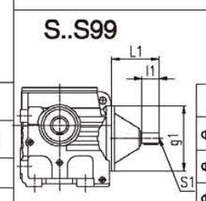

d	L1	l1	S1	c	b	g1
Φ38K6	220	80	M12	41	10	Φ300
Φ42K6	220	80	M16	45	12	Φ300
Φ48K6	200	80	M16	51.5	14	Φ300

S..99

需方自配电机需加联接法兰

The connected flange is needed when the motor supplied by customer

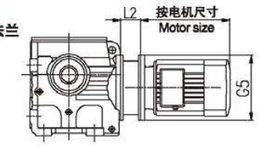

Y2电机座号 Motor size	90		100		112	132		160		180	
功率/4P Power/(kw)	1.1	1.5	2.2	3.0	4.0	5.5	7.5	11	15	18.5	22
L2	103		103		103	103		125		125	
G5	Φ200		Φ250		Φ250	Φ300		Φ350		Φ350	

注：1、 SA、SF、SAF、SAZ壳体为通用件，安装尺寸均可相互参照。
2、“S..”表示S、SA、SF、SAF、SAZ、SAT。

Note：1. The housings of SA、SF、SAF、SAZ are common parts, The moun thing dimen sions may consult each other.
2. “S..” means S、SA、SF、SAF、SAZ、SAT.

MTH系列大功率减速机
MTH Series High Power Reductor

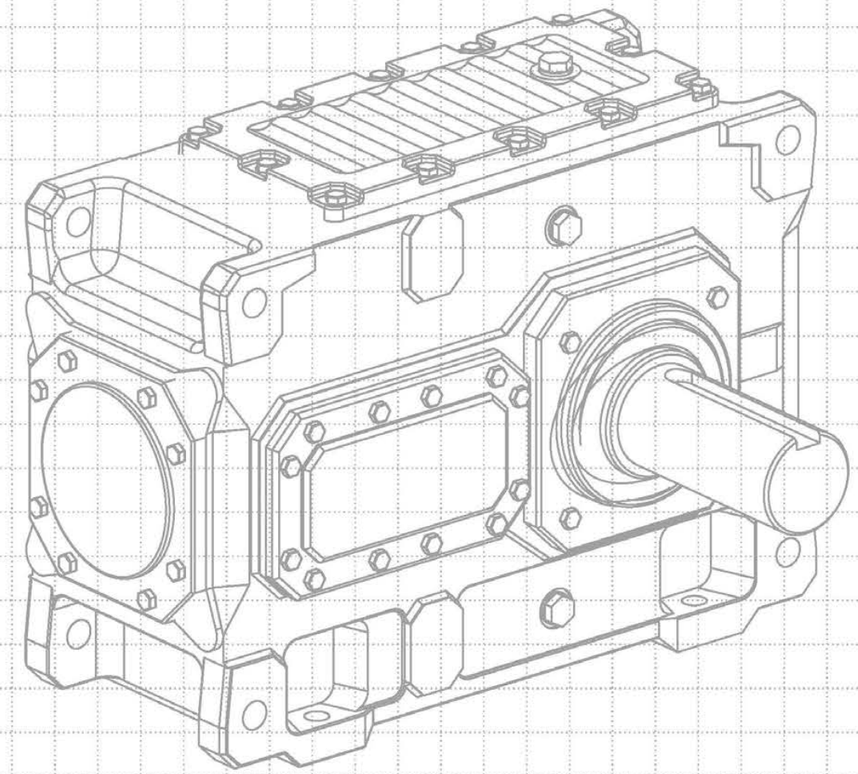

MTB系列大功率减速机
MTB Series High Power Reductor

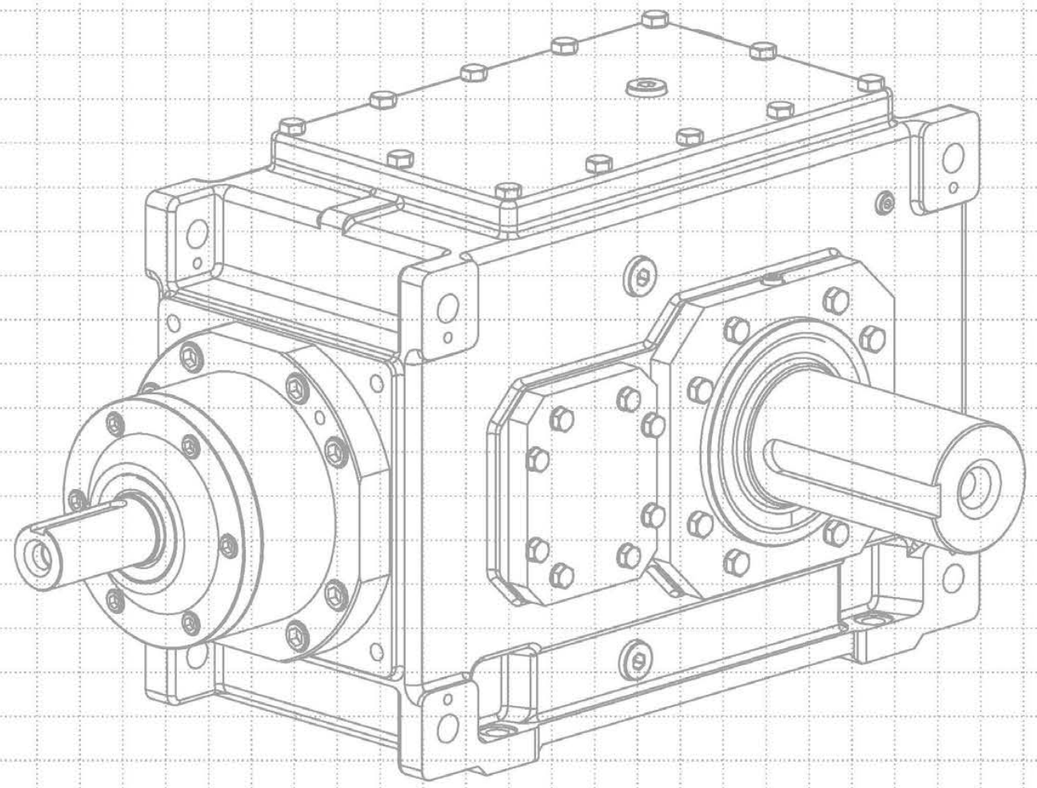

齿轮箱 Gear Units
基本类型概括 Summary of Basic Types

卧式安装
平行轴齿轮箱
类型 MTH1...,MTH2...,MTH3...,MTH4..
1-...4-级传动,iN=1.25-450

Horizontal mounting position
Helical gear units
Types MTH1...,MTH2...,MTH3...,MTH4..
1-...4-stage,iN=1.25-450

MTH.SH

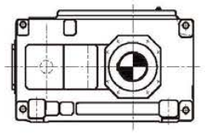

MTH.HH

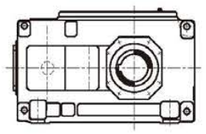

MTH.DH

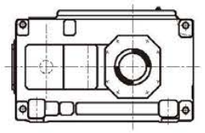

MTH.HM,MTH.DM

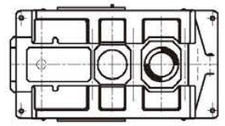

直交轴齿轮箱
Types MTB2...,MTB3...,MTB4..
2-...4-级传动,iN=5-400

Bevel-helical gear units
Types MTB2...,MTB3...,MTB4..
2-...4-stage,iN=5-400

MTB.SH

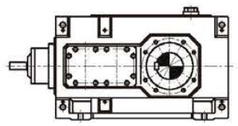

MTB.HH

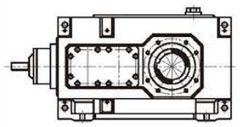

MTB.DH

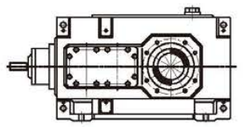

MTB.HM,MTB.DM

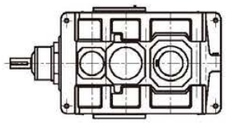

立式安装
平行轴齿轮箱
类型 MTH2.V,MTH3.V,MTH4.V
2-...4-级传动,iN=6.3-450

Vertical mounting position
Helical gear units
Types MTH2.V,MTH3.V,MTH4.V
2-...4-stage, in=6.3-450

MTH.SV

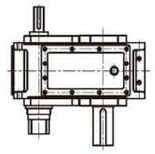

MTH.HV

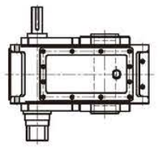

MTH.DV

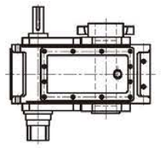

直交轴齿轮箱
类型 MTB2.V,MTB3.V,MTB4.V
2-...4-级传动，iN=5-400

Bevel-helical gear units
Types MTB2.V.MTB3.V,MTB4.V
2-...4-stage,iN=5-400

MTB.SV

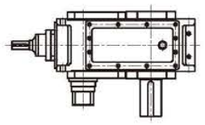

MTB.HV

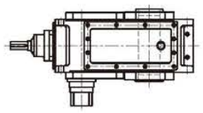

MTB.DV

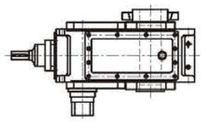

齿轮箱 Gear Units
性能特点 Characteristic

设计

平行轴和直交轴齿轮箱采用全新设计，其独特的创新之处在于：

- 零部件种类减少，而规格型号增加，
- 运转可靠性提高，传动功率增大，
- 可以提供法兰盘式输出轴，使齿轮箱满足在狭小空间的安装要求根据（根据用户要求供货）。

安装方式

- 齿轮箱既可卧式安装，也可立式安装。
- 如果用户提出要求，也可采用其他安装形式。
- 安装电机用法兰、扭力支撑装置均为产品的标准配置。

齿轮的噪音特性

- 采用最新设计思想，通过以下途径彻底改善齿轮的噪音特性
- 利用吸收噪音的箱体结构，
- 采用特大的齿面接触比。

齿轮箱散热

齿轮箱不仅具有很高的传动效率，而且具有良好的散热性能，主要通过以下方法

- 增大箱体的表面积，
- 采用大风扇及新型导流风扇罩，
- 根据较低的最大允许油温选择格尔齿轮箱。这样，可因换油周期加长而提高设备运行可靠性，并能降低设备维护费用。

库存

齿轮箱根据单元结构模块化设计原理，大大减少了零部件种类。

Design

Gear units are a completely new design.Outsanding innovations are:

- More sizes with a reduced variety of parts;
- Higher operational reliabilty combined with increased power capacity;
- Flanged output shafts to facilitate assembly of gear units in confined spaces(on request).

Mounting position

Gear units can be supplied for either horizontal or vertical installation.

- Other arrangements are also possible on request.
- Motor bell housings, Torque supports are part of our standard productrange.

Noise behaviour

- New concepts were applied to clearly improve the noise emission of the gear units
- Designing noise-absorbing housings
- Achieving exceptionally large contact ratios.

Thermal conduction

Gear units not only have a high efficiency but also a favourable thermal conduction

- Through enlarged housing surface areas;
- because large fans incorporating a new type of air conduction fan cowl are being used.
- The selection of GEAR gear units is based on a lower maximum oil temperature. By that, the operational reliability will be increased and the cost of maintenance reduced due to longer oil change intervals.

Storing

Gear units have been designed according to a new unit construction principle.

齿轮箱 Gear Units
一般说明 General Information

注意事项
应严格遵守以下各项

–样本中的附图只属范例，并不要求严格一致，所注尺寸可以有所变动。
–所注重量仅为平均值，并不要求严格一致。
–为防止发生事故，所有旋转部件均应根据国家和当地安全规定加罩防护。
–试车之前，必须认真阅读设备操作说明书。齿轮箱供货时已作好运行准备，只是未加润滑油。
–此处给出的加油量只作为参考值。实际油量应以油尺上的标记为准。
–润滑油粘度须以齿轮箱铭牌上的数值为准。
–齿轮箱供货时带径向轴封。用户如有特别要求，可提供其它形式的密封装置。
–转动方向是指输出轴d2的方向

Attention:
The following items are absolutely to be observed:

– Illustrations are examples only and are not strictly binding. Dimensions are subject to change
–The weights are mean values and not strictly binding.
–To prevent accidents, all rotating parts should be guarded according to local and national safety regulations.
–Prior to commissioning, the operating instructions must be observed.The gear units are delivered ready for operation but without oil filling.
–Oil quantities given are guide values only. The exact quantity of oil depends on the marks on the oildipstick.
–The oil viscosity has to correspond to the data given on the name plate.
–The gear units are supplied with radial shaft seals. Other sealing variants on request.
–Directions of rotation referring to output shaft d2.

在标注尺寸的图纸上使用的符号说明如下：
Explanation of symbols used in the dimensioned drawings:

	=	油尺	Oil dipstick
	=	通气孔	Breather
	=	放油孔	Oil drain
	=	加油孔	Oil filler

规格13号以上齿轮箱箱体地脚上配有千斤顶螺丝，箱盖上配有调平面。

From size 13 up jack screws in the housing feet, and leveling pads on the upper housing part.

基础螺栓的最低性能等级为8.8级。

Foundation bolts of min. property class 8.8.

齿轮箱 Gear Units

型号表示方法 Designation of Types

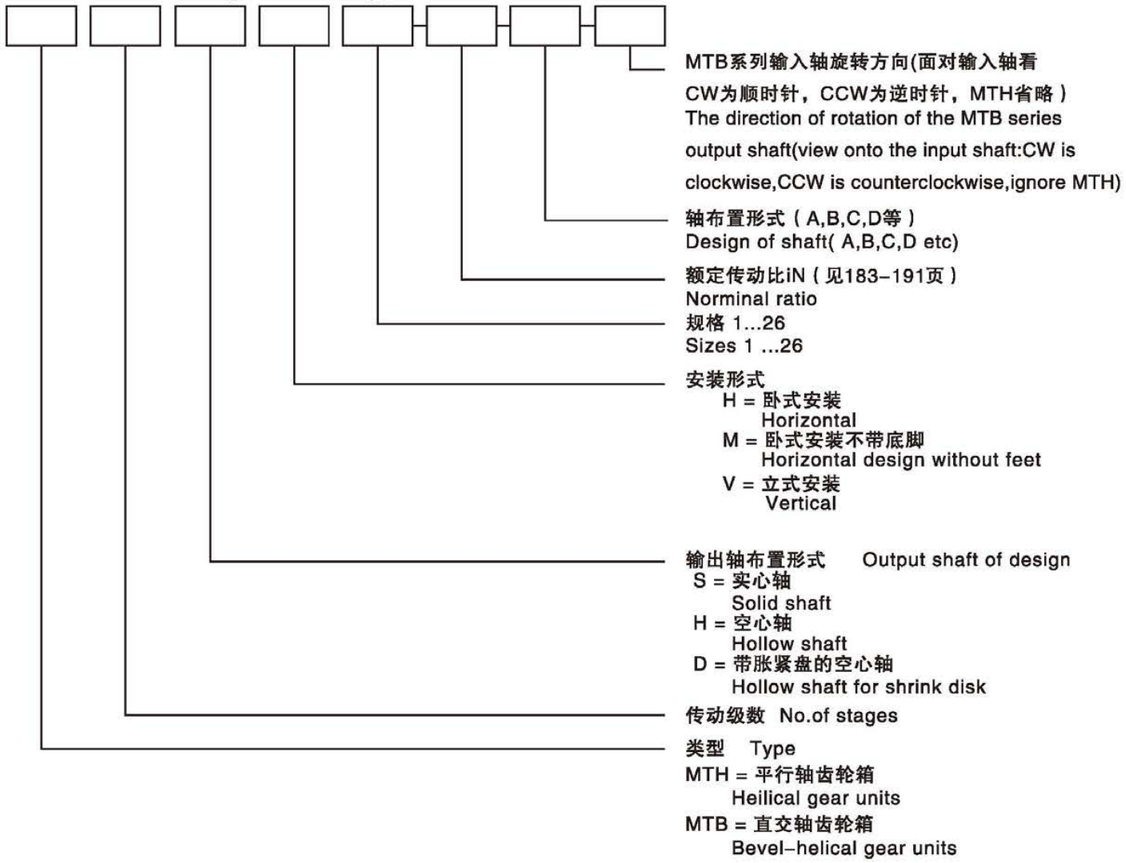

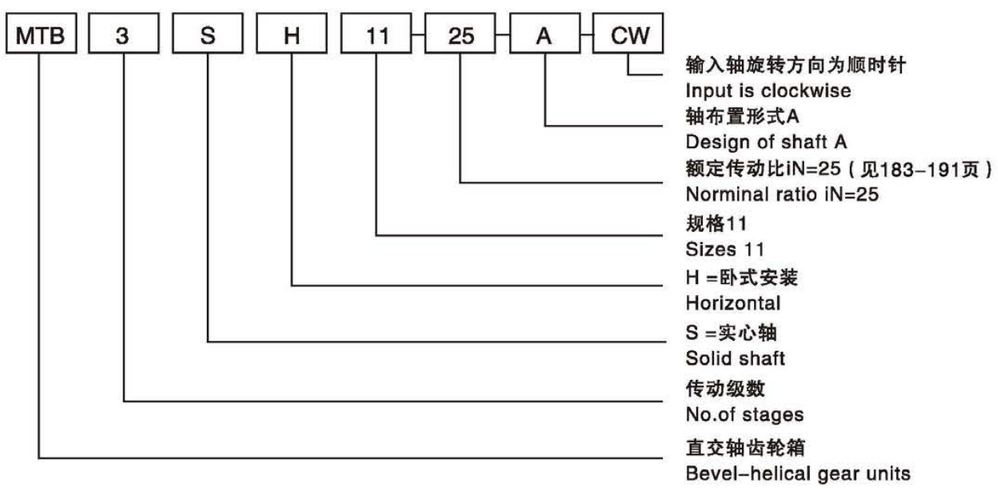

齿轮箱 Gear Units

选型指南 Guidelines for the Selection

1.确定齿轮箱的类型及规格 1.Determination of gear unit type and size	1.1 计算传动比 Find the transmission ratio $i_S = \frac{n_1}{n_2}$ 1.2 确定齿轮箱的额定功率 Determine nominal power rating of the gear unit $P_N \geq P_2 x f_1 x f_2 X S_A$ 如果不满足下列条件，请向我们咨询It is not necessary to consult us, if: $3.33 x P_2 \geq P_N$ 1.3 校核最大扭矩，如峰值工作扭矩、起动扭矩或制动扭矩，看其是否满足要求 1.3 Check for maximum torque, e. g. peak operating-, starting- or braking torque $P_N \geq \frac{T_A x n_1}{9550} x f_3$ 齿轮箱的规格和传动级数列在额定功率选型表中，可根据iN和PN确定 Gear unit sizes and number of reduction stages are given in rating tables depending on iN and P_N 1.4检查输出轴上是否允许有附加载荷；见195-196页。 1.4 Check whether additional forces on the output shaft are permissible; see pages 195-196 1.5 根据263-266页上的表检查实际传动比是否满足要求。 1.5 Check whether the actual ratio i as per tables on pages 263-266 is acceptable	
	安装方式 Mounting position	
	卧式安装 Horizontal	立式安装 Vertical
2.确定供油方式 2. Determination of oil supply	所有需要润滑的零部件均浸在润滑油中，或采用飞溅润滑方式，也可按用户要求提供强制润滑方式。 All parts to be lubricated are lying in the oil or are splash lubricated Forced lubrication on request	可选润滑油供给方式： 一浸油润滑 一通过法兰联接泵或电动泵进行强制润滑。 有关合适的供油方式和选择标准。 Possible oil supply variations: -Dip lubrication -Forced lubrication by means of flanged-onpump or motor pump. For preferred variants and criteria for selection .
3. 确定所需要的热容量P_G 3. Determination of required thermal capacity Pg	3.1 如满足以下条件，则齿轮箱可不带辅助冷却装置： 3.1 Adequate for gear units without auxiliary cooling,if: $P_2 \leq P_G = P_{G1} x f_4 x f_6 x f_8 x f_9$ 3.2 如满足以下条件，则齿轮箱带冷却风扇可满足要求： 3.2 Adequate for gear units with fan cooling,if: $P_2 \leq P_G = P_{G2} x f_4 x f_6 x f_8 x f_{10}$ 3.3 如满足以下条件，则齿轮箱带冷却盘管可满足要求： 3.3 Adequate for gear units with fitted cooling coil,if: $P_2 \leq P_G = P_{G3} x f_5 x f_7 x f_8 x f_{11}$ 3.3 如满足以下条件，则齿轮箱带冷却盘管和风扇可满足要求： 3.3 Adequate for gear units with cooling coil and fan,if: $P_2 \leq P_G = P_{G4} x f_5 x f_7 x f_8 x f_{12}$ 3.5 如需要较高的热容量，则可按用户要求提供外部润滑油冷却装置进行冷却。 3.5 For higher thermal capacities, cooling by external oil cooler on request	

齿轮箱 Gear Units
符号说明 Key to Symbols

符号说明

Key to symbols

- E_D = 每小时工作周期，以百分比表示，如Ed=80% / h
  Operating cycle per hour in %, e g Ed=80% / h
- f_1 = 工作机最低工况系数（表1），179页
  Factor for driven machine (table 1)，pages 179
- f_2 = 原动机系数（表2），180页
  Factor for prime mover (table 2)，page 180
- f_3 = 峰值扭矩系数（表3），180页
  Peak torque factor (table 3)，page 180
- f_4,f_5 = 环境温度系数（表4+表5），180页
  Thermal factors (tables 4 + 5),page 180
- f_6,f_7 = 海拔高度系数（表6+表7），180页
  Factors for altitude (tables 6 + 7), page 180
- f_8 = 立式安装齿轮箱供油系数（表8），181页
  对于卧式安装齿轮箱
  Oil supply factor for vertical gear units (Table 8)，page 181
  For horizontal gear units f_8=1
- f_9,f_{10} f_{11},f_{12} = 热容量系数（表9... 12），181–182页
  Therm alcapacity factors(tables9 12),pages 181–182
- a_1 = 规格系数
  Size factor
- a_2 = 传动比系数
  Transmission ratio factor
- i = 实际传动比
  Actual ratio
- iN = 公称传动比
  Nominal ratio
- is = 要求传动比
  Required ratio
- n_1 = 输入转速（1/min)
  Input speed (1/min)
- n_2 = 输出转速（1/min)
  Output speed (1/min)
- P_G = 要求的热容量
  Required thermal capacity
- P_{G1} = 齿轮箱的热容量，不带辅助冷却装置，184–192页
  Thermal capacity for gear units without auxiliary cooling, pages 184–192
- P_{G2} = 齿轮箱的热容量，带冷却风扇，184–192页
  Thermal capacity for gear units with fan cooling, pages 184–192
- P_{G3} = 齿轮箱的热容量，带内置冷却盘管，184–192页
  Thermal capacity for gear units with built–in cooling coil, pages 184–192
- P_{G4} = 齿轮箱的热容量，带内置冷却盘管和风扇，184–192页
  Thermal capacity for gear units with built–in cooling coil and fan, pages 184–192
- P_N = 齿轮箱的额定功率(kW)，见选型表，183–191页
  Nominal power rating of gear unit (kW), see tables, pages 183–191
- P_2 = 工作机的额定功率(kW)
  Power rating of driven machine (kW)
- t = 环境温度（° C)
  Ambient temperature (° C)
- T_A = 输入轴最大扭矩，如峰值工作扭矩、起动扭矩或制动扭矩（N m)
  Max. torque occurring on input shaft, e g peak operating–, starting– or braking torque(N m)
- T_{2N} = 额定输出扭矩(kN m)，193–194页
  Nominal output torque (kN m), pages 193–194
- S_A = 减速机安全系数（表15）
  Safety coefficient of speed reducer(tables15)

齿轮箱 Gear Units
选型指南 Guidelines for the Selection
计算示例 Calculation Example

已知参数：

原动机
电机功率：P_1=75 kW
电机转速：n_1=1500 rpm
最大起动扭矩：T_A=720 N.m

工作机

皮带输送机功率：P2=66 kW
转速：n2=26 rpm
工作制：12小时/天
每小时起动次数：7
每小时工作周期：Ed=100%
环境温度：30 ° C
室外安装（风速）：（w > 4m/s)
海拔高度：海平面
重要性与安全要求：一般

齿轮箱设计

直交轴齿轮箱
安装方式：卧式安装
输出轴d2:位于齿轮箱右侧（面对输入轴），即布置型式C
输出轴d2转动方向：CCW

KNOWN CRITERIA

PRIME MOVER
Electric motor:Pi =75 kW
Motor speed:m=1500 rpm
Max. starting torque:TA=720 N.m

DRIVEN MACHINE

Belt conveyor:P2=66 kW
Speed:n2=26 rpm
Dutyl2 h/day
Starts per hour.7
Operating cycle per hour:ED=100%
Ambient temperature:30 ℃
Outdoor installation:(w 4m/s)
Altitude:sea level
Reliability–normal

GEAR UNIT DESIGN

Bevel–helical gear unit
Mounting position: horizontal
Output shaft d2：on right hand side design C
Direction of rotation of output shaft d2:ccw

要求：齿轮箱的类型及规格 Required Type and size of gear unit

1 选择盘轮箱的类型及规格 Selection of gear unit type and size

1.1 传动比计算：Calculation of transmission ratio

$$i_s = \frac{n_1}{n_2} = \frac{1500}{26} = 57.7 \qquad i_N = 56$$

1.2 确定额定功率 Determination of the gear unit nominal power rating

$$P_N \geqslant P_2 x f_1 x f_2 x S_A = 66x1.3x1x1.4 = 120kW$$

从额定功率表中选择：类型MTB3,规格10,对应的P_N=122kW
Selected from power rating table type MTB3,gear unit size 10, with P_N=122 kW

$$3.33xP_2 \geqslant P_N \qquad 3.33x66 = 219.8kW > P_N$$

1.3 检查起动扭矩 Checking the starting torque

$$P_N \geqslant \frac{T_A x n_1}{9550} x f_3 = \frac{720x1500}{9550} x0.65 = 73.5kW \qquad P_N = 122kW > 73.5kW$$

2.确定热容量 Determination of thermal capacity

2.1根据表中给出的MTB3型齿轮箱参数，计算不带辅助冷却装置的齿轮箱热容量

2.1 Thermal capacity for gear units without auxiliary cooling, acc. to table for type MTB3

$$P_G = P_{G1} x f_4 x f_6 x f_8 x f_9 \qquad P_G = 78.9\ kW \times 0.88 \times 1 \times 1 \times (1.23 - 2.80 \times 0.095 \times 0.15)\ P_G = 82.6\ kW$$
$$P_2 = 66kW < P_G = 82.6kW$$

结论：齿轮箱不带辅助冷却装置，可满足要求！
Conclusion: A gear unit without auxiliary cooling is sufficient!

表1　工作机最低工况系数f_1

工作机		日带载运行时间（小时）			工作机		日带载运行时间（小时）		
		≤0.5	>0.5~10	>10			≤5	>0.5~10	>10
污水处理	浓缩器	–	–	1.2	起重机械	回转机构*	1	1.4	1.8
	压滤波器	1	1.3	1.5		俯仰机构	1	1.4	1.8
	絮凝器	0.8	1	1.3		行走机构	1.5	1.75	2
	曝气机	–	1.8	2		提升机构	1	1.1	1.4
	搂集设备	1	1.2	1.3		转臂式起重机	1	1.2	1.6
	纵向回转组合接集装置	1	1.3	1.5	化学工业	挤压机	–	–	1.6
	预缩器	–	1.1	1.3		调浆机	–	1.8	1.8
	螺杆泵	–	1.3	1.5		橡胶砑光机	–	1.5	1.5
	水轮机	–	–	2		冷却圆筒	–	1.3	1.4
	离心机	1	1.2	1.3		混料机,用于均匀介质	1	1.3	1.4
	1个活塞容积式泵	1.3	1.4	1.8		混料机,用于非均匀介质	1.4	1.6	1.7
	>1个活塞容积式泵	1.2	1.4	1.5		搅拌机,用于密度均匀介质	1	1.3	1.5
挖泥机	斗式运输机	/	1.6	1.6		搅拌机,用于非密度均匀介质	1.2	1.4	1.6
	倾卸装置	/	1.3	1.5		烘炉	1	1.3	1.5
	行走机构*	1.2	1.6	1.8		离心机	1	1.2	1.3
	斗轮式挖掘机：用于捡拾	/	1.7	1.7	风机类	冷却塔风扇	–	–	2
	斗轮式挖掘机：用于粗料	/	2.2	2.2		风机（轴流和离心式）	–	1.4	1.5
	切碎机	/	2.2	2.2	蔗糖生产	甘蔗切碎机	–	–	1.7
钢铁工业	拉线机	1.25	1.5	1.75		甘蔗碾磨机	–	–	1.7
	绕线机	1	1.25	1.5	甜菜糖生产	甜菜绞碎机	–	–	1.2
	集中驱动辊道（无反转）	1.25	1.5	1.75		搾取机，机械制冷机，蒸煮机	–	–	1.4
	单驱动辊道（无反转）	1.5	1.75	2		甜菜清洗机	–	–	1.5
	集中驱动辊道（有反转）	1 75	2.25	2.5		甜菜切碎机	–	–	1.5
	单驱动辊道（有反转）	2	2.25	2.75	索道缆车	运货索道	–	1.3	1.4
纺织工业	织机	1.25	1.5	1.75		往反系统空中索道	–	1.6	1.8
	纺纱机	1	1.25	1.5		T型杆升降机	–	1.3	1.4
	洗涤机	1	1.25	1.5		连续索道	–	1.4	1.6
输送机械	斗式输送机	–	1.2	1.5	水泥工业	混泥土搅拌机	–	1.5	1.5
	绞车	1.4	1.6	1.6		破碎机*	–	1.2	1.4
	卷扬机	–	1.5	1.8		回转窑	–	–	2
	皮带输送机<=150KW	1	1.2	1.3		管式磨机	–	–	2
	皮带输送机>151KW	1.1	1.3	1.4		选扮机	–	1.6	1.6
	货用电梯*	–	1.2	1.5		辊压机	–	–	2
	客用电梯*	–	1.5	1.8	造纸机械	各种类型**	–	1.8	2
	刮板输送机	–	1.2	1.5		碎浆机驱动装置	–	2	2.25
	自动扶梯	–	1.2	1.4	压缩机	往复式压缩机	–	1.8	1.9
	轨道行走机构	–	1.5	–		离心式压缩机	–	1.4	1.5

工作机额定功率P2的确定

*)按最大扭矩确定额定功率。

**)检验热功率是绝对必要的。

齿轮箱 Gear Units
服务系数 Service Factor

表2 Table2　原动机系数 Factor for prime mover　f_2

电机,液压马达,气轮机 Electric motors,hydraulic motors, tubines	1.0
4–6缸，活塞发动机周期变化 1:100 至 1:200 Piston engines 4–6 cylinders cyclic variation 1:100 to 1:200	1.25
1–3缸,活塞发动机周期变化 最高达1:100 Piston engines 1–3 cylinders cyclic variation up to 1:100	1.5

表3 Table3　峰值扭矩系数 Peak torque factor　f_3

	每小时峰值负荷次数 Load peaks per hour			
	1–5	6–30	31–100	>100
f_3 单向载荷 Steady direction of load	0.5	0.65	0.7	0.85
f_3 □ 交变载荷 Alternating direction of load	0.7	0.95	1.10	1.25

表4 Table4　环境温度系数 Thermal factor　f_4

不带辅助冷却装置或仅带冷却风扇
Without auxiliary cooling or with fan cooling

环境温度 Ambient temperature	每小时工作周期(ED)百分比% Oprating cycle per hour(ED) in %				
	100	80	60	40	20
10℃	1.14	1.20	1.32	1.54	2.04
20℃	1.00	1.06	1.16	1.35	1.79
30℃	0.87	0.93	1.00	1.18	1.56
40℃	0.71	0.75	0.82	0.96	1.27
50℃	0.55	0.58	0.64	0.74	0.98

表5 Table5　环境温度系数 Thermal factor　f_5

带冷却盘管和带冷却盘管和风扇
For cooling with cooling coil,or with fan and cooling coil

环境温度 Ambient temperature	每小时工作周期(ED)百分比% Oprating cycle per hour(ED) in %				
	100	80	60	40	20
10℃	1.04	1.10	1.21	1.40	1.86
20℃	1.00	1.06	1.16	1.35	1.79
30℃	0.93	0.99	1.08	1.26	1.66
40℃	0.88	0.93	1.02	1.19	1.58
50℃	0.81	0.86	0.94	1.09	1.45

表6 Table6　海拔高度系数 Factor for altitude　f_6

不带辅助冷却装置或只带冷却风扇
Without auxiliary cooling or with fan cooling

系数 Factor	海拔高度(m,高于海平面 Altitude(metres above MSL)				
	高达 Up to	高达 Up to	高达 Up to	高达 Up to	高达 Up to
	1000	2000	3000	4000	5000
f_6	1.0	0.95	0.90	0.85	0.80

表7 Table7　海拔高度系数 Factor for altitude　f_7

带冷却盘管或带冷却盘管和风扇
For cooling with cooling coil,or with fan and cooling coil

系数 Factor	海拔高度(m,高于海平面 Altitude(metres above MSL)				
	高达 Up to	高达 Up to	高达 Up to	高达 Up to	高达 Up to
	1000	2000	3000	4000	5000
f_7	1.0	0.98	0.96	0.94	0.92

表15 Table15　安全系数 Safety coefficient　S_A

重要性与安全要求 Importance and safety requirements	一般设备,减速器失效仅引起单机停产且易更换备件 The failure of ordinary equipment and speed reducer can only result in production halts of single machine and repla cement of spare parts.	重要设备,减速器失效仅引起机组、生产线或全厂停产 The failure of ordinary equipment and speed r educer can only result in production halts of machines, production lines or the whole factory.	高度安全要求,减速器失效引起设备、人身事故 Higher safety requirements, the failure of speed reducer can cause the incident of equipment and human body.
S_A	1.1–1.3	1.3–1.5	1.5–1.7

齿轮箱 Gear Units　　服务系数 Service Factor

表8 Table8　立式安装齿轮箱供油系数。对于卧式安装齿轮箱f_8=1.0;当采用强制润滑时，f_8=1.05
Oil supply factor for vertical gear units.For horizontal gear units f_8=1.0,and in case of forced lubrication f_8=1.05　f_8

齿轮箱类型 Gear unit type	供油方式 Oil supply	规格 1...12 Sizes 1...12				规格 13... 18 Sizes 13...18			
		不带辅助冷却装置 Without auxiliary cooling	带冷却风扇 With Fan	带冷却盘管 With Cooling coil	带风扇和冷却盘管 With fan and cooling coil	不带辅助冷却装置 Without Auxiliary cooling	带冷却风扇 With Fan	带冷却盘管 With Cooling coil	带风扇和冷却盘管 With fan and cooling coil
MTH2.V MTH3.V MTH4.V	浸油润滑 Dip lubrication	0.95	*	0.95	*	*	*	*	*
	强制润滑 Forced lubrication	1.15	*	1.05	*	1.15	*	1.05	*
MTB2.V MTB3.V MTB4.V	浸油润滑 Dip lubrication	0.95	0.95	0.95	0.95	*	*	*	*
	强制润滑 Forced lubrication	1.15	1.10	1.10	1.10	1.15	1.10	1.10	1.10

表9 Table9　不带辅助冷却装置齿轮箱的热容量系数
Thermal capacity factor for gear units without auxiliary cooling　f_9

齿轮箱类型 Gear unit type	n r/min	速比i	狭小空间安装* Small confined dpaces 规格 Sizes					室内大厅、大车间安装** Large halls workshops 规格 Sizes					室外安装*** In the open 规格 Sizes				
			1...6	7...12	13...18	19...22	23...26	1...6	7...12	13...18	19...22	23...26	1...6	7...12	13...18	19...22	23...26
MTH1SH	750	1.25...2 2.24..5.6	0.60 0.67	0.57 0.64	– 0.61	– 0.56	....	0.77 0.81	0.73 0.79	– 0.75	– 0.74	....	1.00 1.00	1.00 1.00	1.00 1.00	– 1.00	....
	1000	1.25...2 2.24...5.6	0.55 0.69	– 0.59	– 0.53	–		0.72 0.85	0.63 0.76	– 0.66	– 0.50		0.99 1.07	0.99 0.99	– 0.92	– 0.78	
	1500	1.25...2 2.24...3.55 4...5.6	0.43 0.56 0.74	– – 0.52	– – –	– – –		0.63 0.76 0.93	– 0.56 0.69	– – –	– – –		0.92 1.04 1.19	– 0.86 0.96	– – 0.76	– – –	
MTH2.. MTB2..	750	5...9 10...28	0.66 0.71	0.58 0.68	0.60 0.67	0.60 0.68		0.81 0.83	0.76 0.82	0.74 0.81	0.76 0.81		1.00 1.00	1.00 1.00	1.00 1.00	1.00 1.00	
	1000	5...9 10...28	0.66 0.75	0.54 0.68	0.51 0.66	– 0.63		0.83 0.90	0.69 0.84	0.65 0.80	– 0.77		1.06 1.10	0.95 1.06	0.90 1.03	0.97 0.99	
	1500	5...6.3 7...9 10 ...16 18 ...28	0.56 0.64 0.75 0.81	– 0.47 0.56 0.69	– – 0.54 0.63	– – – –		0.76 0.82 0.94 0.99	0.59 0.62 0.71 0.88	– – 0.67 0.78	– – – 0.68		1.05 1.10 1.20 1.24	0.88 0.87 0.98 1.14	– 0.81 0.93 1.05	– – 0.83 0.93	
MTH3.. MTB3..	750	12.5...112	0.71	0.70	0.70	0.70		0.83	0.83	0.83	0.83		1.00	1.00	1.00	1.00	
	1000	12.5...112	0.76	0.74	0.71	0.70		0.90	0.89	0.86	0.84		1.09	1.09	1.07	1.05	
	1500	12.5...31.5 35.5..56 63..1.12	0.77 0.83 0.87	0.62 0.78 0.87	0.54 0.69 0.84	0.53 0.64 0.81		0.96 1.00 1.03	0.82 0.96 1.03	0.67 0.87 1.00	0.65 0.81 0.97		1.21 1.23 1.24	1.10 1.20 1.24	0.95 1.12 1.23	0.88 1.07 1.20	
MTH4.. MTB4..	750	80...450	0.71	0.72	0.73	0.73		0.84	0.85	0.85	0.85		1.00	1.00	1.00	1.00	
	1000	80...450	0.76	0.77	0.78	0.78		0.90	0.91	0.91	0.91		1.09	1.09	1.09	1.09	
	1500	80...112 125..450	0.79 0.84	0.82 0.86	0.80 0.85	0.72 0.85		0.98 1.01	0.99 1.02	0.98 1.01	0.94 1.01		1.21 1.23	1.21 1.23	1.20 1.22	1.18 1.22	

表10 Table10　带冷却风扇齿轮箱的装置热容量系数
Thermal capacity factor for gear units with fan　f_{10}

齿轮箱类型 Gear unit type	n r/min	速比i	狭小空间安装* Small confined dpaces 规格 Sizes					室内大厅、大车间安装** Large halls workshops 规格 Sizes					室外安装*** In the open 规格 Sizes				
			1...6	7...12	13...18	19...22	23...26	1...6	7...12	13...18	19...22	23...26	1...6	7...12	13...18	19...22	23...26
MTH1SH MTH2/3.. MTB2/3..	750		0.89	0.93	0.98	0.98	....	0.93	0.95	0.99	0.99	....	1.00	1.00	1.00	1.00	....
	1000	1.25...112	1.07	1.13	1 16	1.18		1.11	1.15	1.17	1.17		1.18	1.19	1.19	1.19	
	1500		1.41	1.46	1.45	1.44		1.43	1.47	1.45	1.44		1.49	1.51	1.47	1.46	

表11 Table11　带冷却盘管齿轮箱的热容量系数
Thermal capacity factor for gear units with cooling coil　f_{11}

齿轮箱类型 Gear unit type	n r/min	速比i	狭小空间安装* Small confined dpaces 规格 Sizes					室内大厅、大车间安装** Large halls workshops 规格 Sizes					室外安装*** In the open 规格 Sizes				
			1...6	7...12	13...18	19...22	23...26	1...6	7...12	13...18	19...22	23...26	1...6	7...12	13...18	19...22	23...26
MTH1SH MTH2.. MTB2..	750		0.83	0.86	0.85	0.88	....	0.90	0.92	0.92	0.93	....	1.00	1.00	1.00	1.00	....
	1000	1.25...28	0.94	1.00	0.96	0.96		1.04	1.05	1.02	1.02		1.15	1.15	1.10	1.09	
	1500		1.13	1.15	1.01	0.95		1.24	1.23	1.07	1.02		1.38	1.34	1.17	1.11	
MTH3.. MTB3..	750		0.85				....	0.92				....	1.00				....
	1000	1.25...112	0.98					1.06					1.15				
	1500		1.19					1.29					1.40				

对于系数f_9,f_{10}和f_{11}<0.5,请与我们联系！ For factors f_9,f_{10} and f_{11}<0.5,please refer to us!　　*)根据客户要求 *) On request

齿轮箱 Gear Units

服务系数 Service Factor

表12 Table12　带冷却风扇齿轮箱的装置热容量系数
Thermal capacity factor for gear units with fan　f_{12}

齿轮箱类型 Gear unit type	n r/min	速比i	狭小空间安装* Small confined dpaces 规格 Sizes					室内大厅、大车间安装** Large halls workshops 规格 Sizes					室外安装*** In the open 规格 Sizes				
			1...6	7...12	13...18	19...22	23...26	1...6	7...12	13...18	19...22	23...26	1...6	7...12	13...18	19...22	23...26
MTH1SH MTH2/3.. MTB2/3..	750		0.93	0.97	0.98	....	....	0.96	0.98	0.99	....	....	1.00	1.00	1.00	....	....
	1000	1.25...112	1.14	1.19	1.19			1.16	1.20	1.20			1.20	1.22	1.21		
	1500		1.53	1.58	1.53			1.54	1.59	1.54			1.58	1.60	1.54		

对于系数 f_{12}<0.5,请与我们联系 For factor f_{12}<0.5,please refer to us!

平行轴齿箱 Helical Gear Units　　额定功率 Nominal Power Ratings

类型 MTH1 Type MTH1　　规格 1...19 Sizes 1...19

额定功率 Nominal Power Ratings																														
齿轮箱规格 Gear unit sizes																														
iN	n_1	n_2	1	2	3	4	5	6	7	8	9	10	11	12	13	14	15	16	17	18	19	20	21	22	23	24	25	26
	1/min		额定功率 PN,KW Nominal power ratings PN in kW																									
1.25	1500	1200	99		327		880		1671		2702																	
	1000	800	66		218		586		1114		1801																	
	750	600	50		163		440		836		1351																	
1.4	1500	1071	93		303		807		1559		2501																	
	1000	714	62		202		538		1039		1667																	
	750	536	47		152		404		780		1252																	
1.6	1500	938	85		285		737		1395		2318		3929															
	1000	625	57		190		491		929		1545		2618		4123													
	750	469	43		142		368		697		1159		1964		3094													
1.8	1500	833	79		209		672		1326		2128		3611															
	1000	556	53		140		448		885		1421		2410		3860													
	750	417	40		105		336		664		1065		1808		2895													
2	1500	750	73		196		644		1217		1963		3353											根据用户要求供货 On request				
	1000	500	49		131		429		812		1309		2236		3571													
	750	375	37		98		322		609		982		1677		2678			4751										
2.24	1500	670	67		175		589		1087		1754		3087															
	1000	446	45		117		392		724		1168		2055		3283													
	750	335	34		88		295		544		877		1543		2466		4280											
2.5	1500	600	63		163		528		974		1571		2764															
	1000	400	42		109		352		649		1047		1843		3016		4607											
	750	300	31		82		264		487		785		1382		2262		3455											
2.8	1500	536	56		152		471		836		1330		2470															
	1000	357	37		101		314		557		886		1645		2692		4224											
	750	268	28		76		236		418		665		1235		2021		3171		4799									
3.15	1500	476	50		135		419		758		1221		2088		3409													
	1000	317	33		90		279		505		813		1391		2270		3850											
	750	238	25		67		209		379		611		1044		1705		2891		4311									
3.55	1500	423	44		124		368		687		1103		1936		3083													
	1000	282	30		83		245		458		735		1290		2055		3484											
	750	211	22		62		183		342		550		966		1538		2607		3822									
4	1500	375	39		110		330		609		982		1728		2780													
	1000	250	26		73		220		406		654		1152		1853		3194		4529									
	750	188	20		55		165		305		492		866		1394		2402		3406		4823							
4.5	1500	333	29		77		234		481		746		1395		2008		3557											
	1000	222	19		51		156		321		497		930		1339		2371		3394									
	750	167	14		38		117		241		374		699		1007		1784		2553		3777							
5	1500	300	25		66		198		377		644		1059		1712		2790											
	1000	200	16		44		132		251		429		706		1141		1860		2597		3644							
	750	150	12		33		99		188		322		529		856		1395		1948		2733							
5.6	1500	268	17		56		168		320		491		892		1454		2371											
	1000	179	12		37		112		214		328		596		971		1584		2212		2812							
	750	134	9		28		84		160		246		446		727		1186		1656		2105							

卧式安装齿轮箱要采用强制润滑 Forced lubrication required on horizontal gear units

MTH1

平行轴齿箱 Helical Gear Units　　热容量 Thermal Capacities

类型 MTH1 Type MTH1　　规格 1...19 Sizes 1...19

热容量 Thermal Capacities																														
齿轮箱规格 Gear unit sizes																														
iN		1	2	3	4	5	6	7	8	9	10	11	12	13	14	15	16	17	18	19	20	21	22	23	24	25	26			
		热容量PG(单位为KW)取决于冷却方式; PG1: 无辅助冷却装置; PG2: 带冷却风扇; PG3:带冷却盘管; PG4: 带风扇和冷却盘管。 Thermal capacity PG(in KW)dependent on kind of cooling; PG1 without auxiliary cooling. PG2: fan cooling,PG3:cooling coil, PG4: fan and cooling coil.																												
1.25	PG1	70.4		110		207		230		190																				
	PG2			171		408		562		642																				
	PG3	109		268		641		923		1322																				
	PG4			322		819		1177		1621																				
1.4	PG1	68.0		110		214		250		247																				
	PG2			169		409		567		670																				
	PG3	105		260		629		901		1305																				
	PG4			312		800		1149		1589																				
1.6	PG1	66.2		108		215		261		303		234																		
	PG2			164		399		548		686		967		891																
	PG3	100		244		593		836		1246		2138		2631																
	PG4			295		754		1064		1519		2632		3220																
1.8	PG1	66.0		120		214		274		323		330																		
	PG2			181		387		552		682		1000		1011																
	PG3	93.7		264		557		818		1195		2082		2547																
	PG4			319		712		1040		1454		2555		3095																
2	PG1	65.0		116		209		273		334		393		302																
	PG2			174		372		534		668		1010		1085		794							根据用户要求供货 On request							
	PG3	89.1		251		526		775		1135		2004		2483		2249														
	PG4			303		670		985		1382		2449		3001		3099														
2.24	PG1	57.0		112		202		263		335		433		416																
	PG2			166		353		496		643		999		1119		908														
	PG3	83.9		236		490		699		1063		1897		2377		2190														
	PG4			286		628		888		1296		2322		2874		2984														
2.5	PG1	54.1		103		192		252		328		452		486																
	PG2			153		332		466		611		971		1121		1001														
	PG3	75.5		212		453		644		984		1778		2246		2140														
	PG4			257		580		818		1201		2174		2714		2876														
2.8	PG1	52.3		97.0		180		263		347		456		525																
	PG2			143		309		477		630		928		1095		1063		884												
	PG3	69.8		195		413		649		990		1643		2091		2063		2359												
	PG4			237		529		824		1205		2010		2525		2744		3138												
3.15	PG1	49.7		95.1		185		293		371		520		620		464														
	PG2			138		305		535		664		976		1151		1291		1253												
	PG3	64.9		189		408		755		1075		1672		2082		2218		2585												
	PG4			227		517		967		1320		2030		2495		2847		3297												
3.55	PG1	45.0		87.5		182		272		349		493		607		527		420												
	PG2			126		297		490		616		902		1086		1259		1288												
	PG3	58.7		170		390		676		973		1508		1899		2057		2443												
	PG4			205		494		870		1198		1835		2277		2628		3088												
4	PG1	41.0		79.4		166		247		301		465		580		550		514												
	PG2			114		269		438		523		833		1006		1194		1267		1221										
	PG3	52.2		151		346		592		806		1358		1711		1869		2249												
	PG4			182		439		763		998		1655		2055		2384		2829												
4.5	PG1	41.0		87.5		172		254		347		446		608		657		649		563										
	PG2			122		272		437		585		789		1037		1273		1337		1351										
	PG3	53.0		161		346		586		890		1290		1766		1905		2236												
	PG4			193		438		749		1093		1580		2126		2403		2782												
5	PG1	37.0		79.2		163		245		316		443		586		676		776		788										
	PG2			111		257		419		527		770		989		1246		1495		1578										
	PG3	46.5		143		325		551		783		1220		1662		1805		2414												
	PG4			172		411		707		964		1500		2003		2276		2988												
5.6	PG1	36.5		70.9		145		221		304		423		535		630		745		904										
	PG2			98.3		227		374		503		730		890		1131		1374		1658										
	PG3	46.8		125		281		483		729		1143		1457		1595		2148												
	PG4			150		357		621		902		1409		1761		2014		2660												

MTH1

平行轴齿轮箱 Helical Gear Units　　额定功率 Nominal Power Ratings

类型 MTH2.，MTH3…Types MTH2..,MTH3　　规格 3. .26 Sizes 3...26

iN	n_1	n_2	3	4	5	6	7	8	9	10	11	12	13	14	15	16	17	18	19	20	21	22	23	24	25	26
	额定功率 Nominal Power Ratings																									
			齿轮箱规格 Gear unit sizes																							
	1/min		额定功率 PN KW Nominal power ratings PN in kW																							
6.3	1500	238	87	157	262		474		785		1383		2143		3564		4860									
	1000	159	58	105	175		316		524		924		1432		2381		3247		4862							
	750	119	44	79	131		237		393		692		1072		1782		2430		3639							
7.1	1500	211	77	139	232		420		696		1226		1900		3159	3535	4308	5082								
	1000	141	52	93	155		281		465		819		1270		2111	2362	2879	3396	4311	4946						
	750	106	39	70	117		211		350		616		955		1587	1776	2164	2553	3241	3718	4551					
8	1500	188	69	124	207	266	374	472	620	778	1093	1358	1693	2106	2815	3150	3839	4528								
	1000	125	46	82	137	177	249	314	412	517	726	903	1126	1401	1872	2094	2552	3010	3822	4385	5366					
	750	94	34	62	103	133	187	236	310	389	546	679	846	1053	1408	1575	1919	2264	2874	3297	4036	4508				
9	1500	167	61	110	184	236	332	420	551	691	971	1207	1504	1871	2501	2798	3410	4022								
	1000	111	41	73	122	157	221	279	366	459	645	802	1000	1244	1662	1860	2266	2673	3394	3894	4765	5323				
	750	83	30	55	91	117	165	209	274	343	482	600	747	930	1243	1391	1695	1999	2538	2912	3563	3981	4693			
10	1500	150	55	99	165	212	298	377	495	620	872	1084	1351	1681	2246	2513	3063	3613								
	1000	100	37	66	110	141	199	251	330	414	581	723	901	1120	1497	1675	2042	2408	3058	3508	4293	4796				
	750	75	27	49	82	106	149	188	247	310	436	542	675	840	1123	1257	1531	1806	2293	2631	3220	3597	4241	4869		
11.2	1500	134	49	88	147	189	267	337	442	554	779	968	1207	1501	2006	2245	2736	3227								
	1000	89	33	59	98	126	177	224	294	368	517	643	801	997	1333	1491	1817	2143	2721	3122	3821	4268	5032			
	750	67	25	44	74	95	133	168	221	277	389	484	603	751	1003	1123	1368	1614	2049	2350	2876	3213	3788	4350		
12.5	1500	120	44	79	132	170	239	302	396	496	697	867	1081	1345	1797	2010	2450	2890	3669							
	1000	80	29	53	88	113	159	201	264	331	465	578	720	896	1198	1340	1634	1927	2446	2806	3435	3837	4524			
	750	60	22	40	66	85	119	151	198	248	349	434	540	672	898	1005	1225	1445	1835	2105	2576	2877	3393	3895	4900	
14	1500	107	39	71	118	151	213	269	353	443	622	773	964	1199	1602	1793	2185	2577	3272	3753						
	1000	71	26	47	78	100	141	178	234	294	413	513	639	795	1063	1190	1450	1710	2171	2491	3048	3405	4015	4609		
	750	54	20	36	59	76	107	136	178	223	314	390	486	605	809	905	1103	1301	1651	1894	2318	2590	3053	3506	4410	4976
16	1500	94	34	62	103	133	187	236	310	389	546	679	846	1053	1408	1575	1919	2264	2874	3297						
	1000	63	23	42	69	89	125	158	208	261	366	455	567	706	943	1055	1286	1517	1926	2210	2705	3021	3562	4090	5146	
	750	47	17	31	52	66	94	118	155	194	273	340	423	527	704	787	960	1132	1437	1649	2018	2254	2658	3051	3839	4331
18	1500	83	30	55	91	117	165	209	274	343	482	600	747	930	1243	1391	1695	1999	2538	2912						
	1000	56	21	37	62	79	111	141	185	232	325	405	504	627	839	938	1143	1349	1712	1964	2404	2686	3166	3636	4574	5160
	750	42	15	28	46	59	84	106	139	174	244	303	378	471	629	704	858	1012	1284	1473	1803	2014	2375	2727	3430	3870
20	1500	75	27	49	82	106	149	188	247	310	436	542	675	840	1123	1257	1531	1806	2293	2631						
	1000	50	18	33	55	71	99	126	165	207	291	361	450	560	749	838	1021	1204	1529	1754	2147	2398	2827	3246	4084	4607
	750	38	14	25	42	54	76	95	125	157	221	275	342	426	569	637	776	915	1162	1333	1631	1822	2149	2467	3104	3502
22.4	1500	67	25	43	72	95	130	168	217	277	382	484	617	751	1073	1123	1403	1614	2105	2350	2947		3929			
	1000	45	16	29	48	64	88	113	146	186	257	325	415	504	721	754	942	1084	1414	1579	1979	2158	2639	2921	3770	4147
	750	33	12	21	35	47	64	83	107	136	188	238	304	370	529	553	691	795	1037	1158	1451	1583	1935	2142	2764	3041
25	1500	60			69	85	129	151	214	248	377	434	553	672	961	1087	1257	1508	1885	2168	2639	2953	3518	4021	5026	
	1000	40			46	57	86	101	142	165	251	289	369	448	641	725	838	1005	1257	1445	1759	1969	2346	2681	3351	3770
	750	30			35	42	64	75	107	124	188	217	276	336	481	543	628	754	942	1084	1319	1476	1759	2010	2513	2827
28	1500	54			62	74	116	133	192	220	339	383	498	616	865	978	1131	1357	1696	1951	2375	2658	3166	3619	4524	5089
	1000	36			41	49	77	89	128	147	226	256	332	411	577	652	754	905	1131	1301	1583	1772	2111	2413	3016	3393
	750	27			31	37	58	66	96	110	170	192	249	308	433	489	565	679	848	975	1187	1329	1583	1809	2262	2545
31.5	1500	48			55	73	103	128	171	216	302	377	442	548	769	870	1005	1206	1508	1734	2111	2362	2815	3217	4021	4524
	1000	32			37	49	69	85	114	144	201	251	295	365	513	580	670	804	1005	1156	1407	1575	1876	2145	2681	3016
	750	24			28	36	52	64	85	108	151	188	221	274	385	435	503	603	754	867	1055	1181	1407	1608	2010	2262
35.5	1500	42			48	64	90	112	150	189	264	330	387	479	673	761	880	1055	1319	1517	1847	2067	2463	2815	3518	3958
	1000	28			32	43	60	75	100	126	176	220	258	320	449	507	586	704	880	1012	1231	1378	1642	1876	2346	2639
	750	21			24	32	45	56	75	95	132	165	194	240	336	380	440	528	660	759	924	1034	1231	1407	1759	1979

卧式安装齿轮箱要采用强制润滑 Forced lubrication required on horizontal gear units

平行轴齿箱 Helical Gear Units　　类型 MTH2..,MTH3...Types MTH2..,MTH3..

热容量 Thermal Capacities　　规格 3...26 Sizes 3...26

iN		3	4	5	6	7	8	9	10	11	12	13	14	15	16	17	18	19	20	21	22	23	24	25	26
		热容量PG, KW Thermal capacities PG in KW																							
		齿轮箱规格 Gear unit sizes																							
		热容量PG(单位为KW)取决于冷却方式：PG1：无辅助冷却装置；PG2:带冷却风扇；PG3：带冷却盘管；PG4：带风扇和冷却盘管。 Thermal capacity PG(in KW) dependent on kind of cooling ;PG1.without auxiliary cooling, PG2: fan cooling,PG3: cooling coil,PG4: fan and cooling coil.																					
6.3	PG1	53.2	68.2	89.4		128		177		253		333		325		230		291							
	PG2		93.5	129		202		273		443		607		652		775									
	PG3	84.9	114	181		291		454		669		1164		1405		1713									
	PG4		137	218		357		539		835		1394		1653		2122									
7.1	PG1	50.9	69.9	91.1		124		173		256		340		351	342	315	260	375	321	372					
	PG2		95.7	131		194		264		440		601		659	672	807	802								
	PG3	79.9	115	180		273		427		650		1123		1358	1416	1658	1710								
	PG4		139	217		336		506		813		1344		1599	1670	2040	2129								
8	PG1	49.2	67.1	88.5	97.8	120	137	169	176	252	291	341	372	368	368	365	340	431	402	458	398				
	PG2		91.4	127	140	187	213	255	267	428	495	590	661	658	679	826	831								
	PG3	76.3	109	173	187	259	297	405	450	619	849	1069	1218	1310	1370	1611	1658								
	PG4		131	208	226	320	365	481	530	777	1023	1284	1468	1535	1614	1980	2042								
9	PG1	46.5	64.9	85.7	99.5	116	133	163	172	243	293	338	378	375	383	399	388	469	457	516	479	1037			
	PG2		88.2	123	141	180	204	245	257	406	491	573	652	647	676	829	848								
	PG3	71.4	104	165	187	246	280	383	421	572	824	1012	1175	1247	1321	1562	1615								
	PG4		126	198	225	302	344	456	496	717	994	1216	1407	1461	1550	1907	1983								
10	PG1	44.1	61.4	81.0	96.6	112	129	157	167	235	289	331	378	375	390	418	419	508	492	572	535	1076	1119		
	PG2		83.0	115	137	171	197	234	249	388	478	552	637	629	664	820	850								
	PG3	66.4	96.9	152	179	231	266	359	401	537	783	955	1116	1177	1254	1493	1556								
	PG4		117	183	215	285	327	428	472	672	950	1146	1343	1379	1475	1819	1908								
11.2	PG1	41.7	58.8	77.6	93.5	113	125	149	162	238	277	337	373	370	390	426	437	530	530	607	589	1118	1163		
	PG2		79.4	110	132	172	189	221	240	389	452	556	618	606	647	799	840								
	PG3	62.2	91.7	143	171	229	251	335	378	533	720	941	1062	1100	1187	1411	1494								
	PG4		111	173	206	283	310	400	447	668	872	1133	1275	1292	1391	1717	1822								
12.5	PG1	40.8	56.7	76.3	88.1	111	119	146	156	238	267	323	364	372	384	444	443	555	550	641	621	1118	1163	1337	
	PG2		75.7	107	124	167	180	215	229	381	430	523	595	600	622	799	817								
	PG3	59.7	88.5	141	157	224	237	324	356	522	675	863	997	1078	1114	1370	1410								
	PG4		106	169	190	275	292	384	421	650	818	1036	1199	1261	1305	1665	1716								
14	PG1	38.2	53.7	72.1	84.2	102	120	142	149	226	270	310	369	359	385	434	459	551	574	643	653	1110	1194	1327	1393
	PG2		71.5	101	118	153	181	207	217	359	433	495	598	569	615	766	816								
	PG3	55.5	82.7	131	148	200	235	305	331	483	670	799	987	1001	1087	1280	1369								
	PG4		99.1	156	179	247	290	364	392	602	813	963	1187	1173	1276	1557	1665								
16	PG1	35.3	49.2	67.6	82.6	95.3	118	133	145	212	269	283	354	361	371	420	448	536	568	627	653	1084	1127	1296	1361
	PG2		65.2	93.7	114	142	175	193	210	334	424	449	563	565	583	725	781								
	PG3	51.3	74.5	120	146	184	229	280	321	440	653	707	900	978	1009	1188	1281								
	PG4		89.6	144	175	226	282	334	378	549	789	855	1084	1147	1183	1444	1559								
18	PG1	34.4	47.0	64.5	78.1	91.1	108	125	140	196	255	285	338	340	373	415	433	534	551	617	637	1050	1092	1256	1318
	PG2		62.0	89.4	108	136	160	181	202	310	398	450	533	527	579	702	739								
	PG3	50.2	70.0	113	135	175	206	261	302	410	602	709	836	901	987	1132	1185								
	PG4		84.2	136	163	216	253	312	357	513	729	854	1007	1059	1159	1373	1446								
20	PG1	32.1	46.0	60.4	73.1	84.9	102	121	132	189	238	267	308	326	351	406	429	517	548	598	634	1015	1056	1214	1274
	PG2		60.4	83.5	100	126	149	174	189	297	369	419	482	498	540	681	717								
	PG3	45.9	67.7	105	124	160	189	250	278	387	547	646	740	828	910	1085	1124								
	PG4		81.4	126	150	198	232	298	329	484	663	780	893	970	1069	1318	1368								
22.4	PG1	31.9	42.5	56.1	69.8	81.8	97	111	124	176	220	240	310	330	336	355	420	440	531	524	607	775	1005	928	1210
	PG2		55.8	77.1	95.8	121	143	161	177	275	343	301	482	443	510	460	695								
	PG3	45.3	61.7	95.4	118	153	180	225	259	352	512	525	740	844	834	844	1078								
	PG4		74.3	115	142	188	221	269	307	441	620	580	893	941	980	934	1311								
25	PG1			56.8	65.4	84.3	90.6	115	120	173	213	234	290	322	341	344	367	435	453	537	535	760	790	908	945
	PG2			69.2	89.3	105	132	145	171	224	329	292	448	429	456	445	474								
	PG3			98.7	108	158	165	231	248	392	480	499	676	795	854	796	847								
	PG4			110	131	177	203	258	294	436	583	550	815	888	953	881	940								
28	PG1			54.5	60.7	84.7	87.1	114	111	167	198	225	259	318	333	339	355	427	447	540	548	778	809	930	967
	PG2			66.5	82.6	106	127	143	158	215	304	281	323	421	441	436	456								
	PG3			93.2	98.8	157	157	224	224	367	435	468	548	767	804	766	799								
	PG4			104	119	176	193	250	267	410	530	518	605	858	898	850	887								
31.5	PG1			52.9	61.2	81.2	90.3	111	115	161	194	219	252	310	328	329	349	417	439	537	549	773	804	925	962
	PG2			64.3	73.9	101	112	139	144	207	247	272	312	409	433	422	447								
	PG3			89.4	102	148	162	215	268	350	403	449	520	732	775	734	772								
	PG4			100	114	167	181	240	293	391	450	496	574	819	867	813	856								
35.5	PG1			51.0	58.7	78.6	90.6	107	114	155	186	212	243	295	320	313	339	405	429	530	545	766	797	916	953
	PG2			62.0	70.9	98.1	112	134	141	199	236	262	301	388	420	399	433								
	PG3			85.4	96.3	142	160	205	260	331	377	427	489	678	741	678	738								
	PG4			95.4	108	160	180	230	284	371	423	472	541	759	831	753	819								

平行轴齿轮箱 Helical Gear Units　　额定功率 Nominal Power Ratings

类型 MTH3..,MTH4..Types MTH3..,MTH4...　　规格 5...26 Sizes 5...26

iN	n_1	n_2	额定功率 Nominal power rating																					
			齿轮箱规格 Gear unit sizes																					
			5	6	7	8	9	10	11	12	13	14	15	16	17	18	19	20	21	22	23	24	25	26
	1/min		额定功率 PN KW Nominal power ratings PN in kW																					
40	1500	38	44	58	82	101	135	171	239	298	350	434	609	688	796	955	1194	1373	1671	1870	2228	2547	3183	3581
	1000	25	29	38	54	67	89	113	157	196	230	285	401	453	524	628	785	903	1099	1230	1466	1675	2094	2356
	750	18.8	22	29	40	50	67	85	118	148	173	215	301	341	394	472	591	679	827	925	1102	1260	1575	1772
45	1500	33	38	50	71	88	117	149	207	259	304	377	529	598	691	829	1037	1192	1451	1624	1935	2212	2764	3110
	1000	22	25	33	47	59	78	99	138	173	203	251	352	399	461	553	691	795	968	1083	1290	1474	1843	2073
	750	16.7	19	25	36	45	59	75	105	131	154	191	268	303	350	420	525	603	734	822	979	1119	1399	1574
50	1500	30	35	46	64	80	107	135	188	236	276	342	481	543	628	754	942	1084	1319	1476	1759	2010	2513	2827
	1000	20	23	30	43	53	71	90	126	157	184	228	320	362	419	503	628	723	880	984	1173	1340	1675	1885
	750	15	17	23	32	40	53	68	94	118	138	171	240	272	314	377	471	542	660	738	880	1005	1257	1414
56	1500	27	31	41	58	72	96	122	170	212	249	308	433	489	565	679	848	975	1187	1329	1583	1809	2262	2545
	1000	17.9	21	27	38	48	64	81	112	141	165	204	287	324	375	450	562	647	787	881	1050	1200	1499	1687
	750	13.4	15	20	29	36	48	60	84	105	123	153	215	243	281	337	421	484	589	659	786	898	1123	1263
63	1500	24	28	36	52	64	85	108	151	188	221	274	385	435	503	603	754	867	1055	1181	1407	1608	2010	2262
	1000	15.9	18	24	34	42	57	72	100	125	147	181	255	288	333	400	499	574	699	783	932	1066	1332	1498
	750	11.9	14	18	26	32	42	54	75	93	110	136	191	216	249	299	374	430	523	586	698	797	997	1121
71	1500	21	24	32	45	56	75	95	132	165	194	240	336	380	440	528	660	759	924	1034	1231	1407	1759	1979
	1000	14.1	16	21	30	38	50	63	89	111	130	161	226	255	295	354	443	509	620	694	827	945	1181	1329
	750	10.6	12	16	23	28	38	48	67	83	98	121	170	192	222	266	333	383	466	522	622	710	888	999
80	1500	18.8	22	29	40	50	67	85	118	148	173	215	301	341	394	472	591	679	827	925	1102	1260	1575	1772
	1000	12.5	14	19	27	33	45	56	79	98	115	143	200	226	262	314	393	452	550	615	733	838	1047	1178
	750	9.4	11	14	20	25	33	42	59	74	87	107	151	170	197	236	295	340	413	463	551	630	787	886
90	1500	16.7	19	25	35	45	59	75	105	131	154	191	268	303	350	420	507	603	717	822	979	1119	1399	1574
	1000	11 1	13	17	23	30	39	50	70	87	102	127	178	201	232	279	337	401	477	546	651	744	930	1046
	750	8.3	10	13	17	22	29	37	52	65	76	95	133	150	174	209	252	300	356	408	487	556	695	782
100	1500	15		23	32	40	53	68	94	118	138	171	240	272	314	355	471	526	660	730	880	1005	1257	1414
	1000	10		15	21	27	36	45	63	79	92	114	160	181	209	237	314	351	440	487	586	670	838	942
	750	7.5		11	16	20	27	34	47	59	69	86	120	136	157	177	236	263	330	365	440	503	628	707
112	1500	13.4		20	29	35	48	59	84	105	123	153	215	243	281	337	421	484	589	659	786	898	1123	1263
	1000	8.9		13	19	23	32	39	56	70	82	102	143	161	186	224	280	322	391	438	522	596	746	839
	750	6.7		10	14	18	24	29	42	53	62	76	107	121	140	168	210	242	295	330	393	449	561	631
125	1500	12			26	32	43	54	75	94	111	137	192	217	251	302	377	434	528	591	704	804	1005	1131
	1000	8			17	21	28	36	50	63	74	91	128	145	168	201	251	289	352	394	469	536	670	754
	750	6			13	16	21	27	38	47	55	68	96	109	126	151	188	217	264	295	352	402	503	565
140	1500	10.7			23	29	38	48	67	84	99	122	171	194	224	269	336	387	471	527	627	717	896	1008
	1000	7.1			15	19	25	32	45	56	65	81	114	129	149	178	223	256	312	349	416	476	595	669
	750	5.4			12	14	19	24	34	42	50	62	87	98	113	136	170	195	237	266	317	362	452	509
160	1500	9.4			20	25	33	42	59	74	87	107	151	170	197	236	295	340	413	463	551	630	787	886
	1000	6.3			14	17	22	28	40	49	58	72	101	114	132	158	198	228	277	310	369	422	528	594
	750	4.7			10	13	17	21	30	37	43	54	75	85	98	118	148	170	207	231	276	315	394	443
180	1500	8.3			18	22	30	37	52	65	76	95	133	150	174	209	261	300	365	408	487	556	695	782
	1000	5.6			12	15	20	25	35	44	52	64	90	101	117	141	176	202	246	276	328	375	469	528
	750	4.2			9.0	11	15	19	26	33	39	48	67	76	88	106	132	152	185	207	264	281	352	396
200	1500	7.5			16	20	27	34	47	59	69	86	120	136	157	188	236	271	330	369	440	503	628	707
	1000	5			11	13	18	23	31	39	46	57	80	91	105	126	157	181	220	246	293	335	419	471
	750	3.8			8.2	10	14	17	24	30	35	43	61	69	80	95	119	137	167	187	223	255	318	358
224	1500	6.7			14	18	24	30	42	53	62	76	107	121	140	168	210	242	295	330	393	449	561	631
	1000	4.5			10	12	16	20	28	35	41	51	72	82	94	113	141	163	198	221	264	302	377	424
	750	3.3			7 1	8.8	12	15	21	26	30	38	53	60	69	83	104	119	145	162	194	221	276	311
250	1500	6			13	16	21	27	38	47	55	68	96	109	126	151	188	217	264	295	352	402	503	565
	1000	4			8.6	11	14	18	25	31	37	46	64	72	84	101	126	145	176	197	235	268	335	377
	750	3			6.4	8.0	11	14	19	24	28	34	48	54	63	75	94	108	132	148	176	201	251	283
280	1500	5.4			12	14	19	24	34	42	50	62	87	98	113	136	170	195	237	266	317	362	452	509
	1000	3.6			77	9.6	13	16	23	28	33	41	58	65	75	90	113	130	158	177	211	241	302	339
	750	2.7			5.8	7.2	10	12	17	21	25	31	43	49	57	68	85	98	119	133	158	181	226	254
315	1500	4.8			10.3	13	17	22	30	38	44	55	77	87	101	121	151	173	211	236	281	322	402	452
	1000	3.2			7	8.5	11	14	20	25	29	37	51	58	67	80	101	116	141	157	188	214	268	302
	750	2.4			5.2	6.4	8.5	11	15	19	22	27	38	43	50	60	75	87	106	118	141	161	201	226
355	1500	4.2			8.6	11	15	19	26	33	39	48	62	76	84	106	128	152	180	207	246	281	352	396
	1000	2.8			5.7	7.5	9.7	13	17	22	26	32	41	51	56	70	85	101	120	138	164	188	235	264
	750	2.1			4.3	5.6	7.3	9.5	13	16	19	24	31	38	42	53	64	76	90	103	123	141	176	198
400	1500	3.8				10.1		17		30		43		63		89		133		185		255		358
	1000	2.5				6.7		11		20		29		41		58		88		122		168		236
	750	1.9				5.1		8.6		15		22		31		44		67		93		127		179
450	1500	3.3				8.6		14		26		38												
	1000	2.2				5.7		9.6		17		25												
	750	1.7				4.4		7.4		13		19												

平行轴齿轮箱 Helical Gear Units　　热容量 Thermal Capacities

类型 MTH3..,MTH4... Types MTH3..,MTH4...　　规格 5...26 Sizes 5...26

iN		热容量 Thermal Capacities																						
		齿轮箱规格 Gear unit sizes																						
		5	6	7	8	9	10	11	12	13	14	15	16	17	18	19	20	21	22	23	24	25	26
		热容量PG(单位为KW)取决于冷却方式; PG1: 无辅助冷却装置; PG2: 带冷却风扇; PG3:带冷却盘管; PG4: 带风扇和冷却盘管。 Thermal capacity PG(in KW)dependent on kind of cooling; PG1 without auxiliary cooling. PG2: fan cooling,PG3:cooling coil, PG4: fan and cooling coil.																						
40	PG1	48.1	56.6	74.6	86.8	101	110	149	180	204	236	284	304	300	322	390	416	517	537	754	784	902	938
	PG2	58.3	68.6	92.8	107	127	137	190	228	251	291	371	398	382	409								
	PG3	79.3	92.4	132	151	191	248	312	359	403	467	639	686	641	683								
	PG4	88.6	103	149	170	214	272	349	402	446	517	717	770	711	760								
45	PG1	46.0	54.9	71.8	84.1	97.2	107	148	173	195	227	282	293	297	309	386	401	501	524	745	775	891	927
	PG2	55.7	66.2	89	104	121	133	189	219	240	280	368	381	377	392								
	PG3	74.9	88.3	126	145	181	238	305	341	379	444	626	648	627	644								
	PG4	83.8	98.7	142	163	203	261	342	382	419	491	702	725	695	716								
50	PG1	44.4	51.7	67.6	79.8	94.9	101	145	166	191	219	281	291	292	306	379	395	500	508	736	765	880	915
	PG2	53.6	62.2	83.7	98.0	118	125	184	210	233	269	362	378	368	386								
	PG3	72.3	82.0	118	136	177	221	299	322	369	419	619	634	613	628								
	PG4	80.9	91.7	133	152	197	242	334	360	408	465	691	710	681	701								
56	PG1	42.1	49.6	64.4	76.7	90.3	97.0	134	165	184	209	267	289	278	300	362	388	477	506	720	749	861	895
	PG2	50.7	59.5	79.4	94.1	112	120	170	208	225	256	343	371	350	377								
	PG3	67.9	77.6	111	129	165	209	271	315	349	394	577	626	574	617								
	PG4	75.6	86.9	125	145	185	229	302	353	386	437	645	698	636	684								
63	PG1	39.6	47.7	60.0	72.4	85.3	94.7	127	161	174	204	252	275	262	286	338	371	456	482	697	724	834	867
	PG2	47.6	57 1	73.8	88.5	105	116	160	202	212	249	323	353	329	357								
	PG3	62.9	74.9	102	121	153	204	251	309	325	384	533	582	530	576								
	PG4	70.2	83.8	114	136	172	224	280	345	359	425	596	653	589	640								
71	PG1	39.2	45.2	58.2	68.9	83.4	90.1	124	150	169	197	245	260	252	270	333	346	431	461	669	696	800	832
	PG2	47.0	54.0	71.3	84.1	103	111	155	187	205	239	313	332	315	337								
	PG3	62.2	70.2	97.9	113	150	191	242	279	310	364	513	540	507	534								
	PG4	69.4	78.3	110	127	167	209	270	312	343	403	573	604	564	592								
80	PG1	37.2	42.6	56.8	64.3	78.9	85.1	117	141	164	186	236	252	242	259	315	341	411	435	655	681	783	814
	PG2	44.5	50.6	69.6	78.2	96.8	104	146	176	199	226	300	321	302	323								
	PG3	57.8	65.2	94.2	104	139	177	223	259	299	338	484	519	479	511								
	PG4	64.6	72.8	106	117	156	194	250	290	330	375	542	580	532	567								
90	PG1	36.7	42.2	53.7	62.2	74.9	83.0	113	138	153	180	222	243	228	248	299	322	399	415	627	652	750	780
	PG2	43.9	50.2	65.7	75.4	91.8	101	141	171	186	218	282	308	284	309								
	PG3	56.2	64.6	87 1	100	129	173	214	250	274	323	448	490	443	483								
	PG4	63.0	72.1	98.3	113	145	189	240	280	304	357	501	549	493	537								
100	PG1		40.0	48.1	60.9	67 1	78.8	99.5	130	133	175	179	228	201	234	282	306	388	403	509	632	611	756
	PG2		47.5		73.8		95.9		161		212		289		290								
	PG3		60.0		96.7		161		231		311		453		447								
	PG4		67.2		109		176		259		344		507		497								
112	PG1		39.5	46.3	57.6	64.2	74.9	98.7	126	130	164	171	184	192	206	270	289	379	392	498	518	596	620
	PG2		47.0		69.8		91.2		156		198												
	PG3		58.5		89.6		149		222		286												
	PG4		65.5		101		164		249		317												
125	PG1			44.9	51.6	62.1	67.3	94.6	110	126	142	165	177	185	197	261	276	367	383	488	508	584	607
140	PG2			42.6	49.5	60.1	64.4	91.5	109	122	138	159	170	178	190	251	267	347	371	475	494	568	591
160	PG3			41.0	48.0	56.8	62.4	87.0	105	115	134	153	164	171	183	241	257	333	351	455	473	544	566
180	PG4			39.4	45.6	54.4	60.4	83.9	101	111	130	150	157	167	175	230	247	328	336	439	457	525	546
200	PG1			37.9	43.9	52.6	57.0	79.2	96.4	108	123	146	154	161	172	222	236	309	331	432	449	516	537
224	PG2			35.7	42.0	50.5	54.6	75.9	92.8	103	118	136	150	150	166	213	227	295	312	428	445	512	532
250	PG3			34.1	40.7	48.2	53.0	72.1	87.6	98.0	115	129	139	143	155	202	218	279	297	409	425	489	509
280	PG4			33.1	38.2	46.8	50.8	69.4	84.3	94.9	109	125	132	139	147	194	207	268	281	388	404	467	486
315	PG1			32.4	36.6	44.6	48.5	67 7	79.9	91.0	105	119	128	133	143	190	199	257	270	374	389	447	465
355	PG2			30.9	35.5	43.8	47 1	64.4	76.9	86.8	101	117	123	130	137	181	195	245	260	363	378	435	452
400	PG3				34.8		44.9		75.1		97 1		120		134		185		248		359		429
450	PG4				33.1		44.1		71.4		92.6												

直交轴齿轮箱 Bevel-helical Gear Units　　额定功率 Nominal Power Ratings

类型 MTB2..,MTB3... Types MTB2..,MTB3　　规格 1...26 Sizes 1...26

iN	n_1	n_2	额定功率 Nominal power ratings 齿轮箱规格 Gear unit sizes 1	2	3	4	5	6	7	8	9	10	11	12	13	14	15	16	17	18	19	20	21	22	23	24	25	26
	1/min																											
5	1500	300	36	63	97	182	295		559		880		1351		2073													
	1000	200	24	42	65	121	197		373		586		901		1382		2555											
	750	150	18	31	49	91	148		280		440		675		1037		1916											
5.6	1500	268	32	56	87	163	264		500		786		1263		1880													
	1000	179	22	37	58	109	176		334		525		843		1256		2287											
	750	134	16	28	43	81	132		250		393		631		940		1712	1894	2736									
6.3	1500	238	29	50	77	145	234	299	444	556	698	887	1171	1371	1769	2044												
	1000	159	19	33	52	97	157	200	296	371	466	593	783	916	1182	1365	2164	2348										
	750	119	14	25	39	72	117	150	222	278	349	444	586	685	885	1022	1620	1757	2430									
7.1	1500	211	25	44	68	128	208	265	393	493	619	787	1083	1259	1613	1856												
	1000	141	17	30	46	86	139	177	263	329	413	526	723	842	1078	1240	1949	2141	2879									
	750	106	13	22	34	64	104	133	198	248	311	395	544	633	810	932	1465	1609	2164	2553								
8	1500	188	23	39	61	114	185	236	350	439	551	701	994	1161	1516	1732	2598											
	1000	125	15	26	41	76	123	157	233	292	366	466	661	772	1008	1152	1728	1937	2552									
	750	94	11	20	31	57	93	118	175	219	276	350	497	581	758	866	1299	1457	1919	2264								
9	1500	167	20	35	54	101	164	210	311	390	490	623	883	1067	1364	1591	2309	2588										
	1000	111	13	23	36	67	109	139	207	259	325	414	587	709	907	1058	1534	1720	2266	2673								
	750	83	10	17	27	50	82	104	155	194	243	309	439	530	678	791	1147	1286	1695	1999								
10	1500	150	18	31	49	91	148	188	280	350	440	559	793	974	1225	1492	2073	2325										
	1000	100	12	21	32	61	98	126	186	234	293	373	529	649	817	995	1382	1550	2042	2408								
	750	75	9	16	24	46	74	94	140	175	220	280	397	487	613	746	1037	1162	1531	1806								
11.2	1500	134	16	28	43	81	132	168	250	313	393	500	709	870	1094	1368	1852	2077										
	1000	89	11	19	29	54	88	112	166	208	261	332	471	578	727	909	1230	1379	1817	2143								
	750	67	8.1	14	22	41	66	84	125	156	196	250	354	435	547	684	926	1038	1368	1614								
12.5	1500	120	14	25	39	69	118	151	214	280	352	447	635	779	980	1225	1659	1860	2450									
	1000	80	10	17	26	46	79	101	142	187	235	298	423	519	653	817	1106	1240	1634	1927	2094		2848					
	750	60	7.2	13	19	35	59	75	107	140	176	224	317	390	490	613	829	930	1225	1445	1571		2136					
14	1500	107	13	22	35	67	110	134	204	250	331	399	594	695	896	1092	1535	1658	2185	2577								
	1000	71	8.5	15	23	45	73	89	135	166	219	265	394	461	595	725	1019	1100	1450	1710	1948	2193	2676					
	750	54	6.5	11	18	34	55	68	103	126	167	201	300	351	452	551	775	837	1103	1301	1481	1668	2036	2290				
16	1500	94	11	19	31	61	100	118	188	212	305	350	551	610	817	960	1398	1516	1969	2264								
	1000	63	7.3	13	20	41	67	79	126	142	205	235	369	409	548	643	937	1016	1319	1517	1814	2032	2507	2784				
	750	47	5.4	9.6	15	31	50	59	94	106	153	175	276	305	408	480	699	758	984	1132	1353	1516	1870	2077				
18	1500	83	9	16	26	56	92	110	172	201	282	326	504	565	739	869	1286	1391	1738	2086								
	1000	56	6	11	18	38	62	74	116	135	191	220	340	381	498	586	868	938	1173	1407	1689	1876	2346	2568				
	750	42	4.5	7.9	13	28	47	55	87	102	143	165	255	286	374	440	651	704	880	1055	1267	1407	1759	1926				
20	1500	75			28	52	86	104	161	188	267	309	471	534	691	809	1202	1312	1571	1885								
	1000	50			19	35	58	69	107	125	178	206	314	356	461	539	801	874	1047	1257	1571	1738	2199	2382	2932			
	750	38			14	26	44	53	82	95	135	156	239	271	350	410	609	665	796	955	1194	1321	1671	1810	2228			
22.4	1500	67			25	46	77	97	144	174	239	288	421	505	617	744	1073	1214	1403	1684	2105	2420						
	1000	45			17	31	52	65	97	117	160	193	283	339	415	499	721	815	942	1131	1414	1626	1979	2215	2639	3015		
	750	33			12	23	38	48	71	86	117	142	207	249	304	366	529	598	691	829	1037	1192	1451	1624	1935	2212	2764	
25	1500	60			23	41	69	91	129	160	214	270		471	553	685	961	1087	1257	1508	1885	2168						
	1000	40			15	28	46	61	86	107	142	180		314	369	457	641	725	838	1005	1257	1445	1759	1969	2346	2681		
	750	30			11	21	35	46	64	80	107	135		236	276	342	481	543	628	754	942	1084	1319	1476	1759	2010	2513	2827
28	1500	54			20	37	62	82	116	144	192	243		424	498	616	865	978	1131	1357	1696	1950	2375					
	1000	36			14	25	41	55	77	96	128	162		283	332	411	577	652	754	905	1131	1301	1583	1772	2111	2413	3016	
	750	27			10.2	19	31	41	58	72	96	122		212	249	308	433	489	565	679	848	975	1187	1329	1583	1809	2262	2545

卧式安装齿轮箱要采用强制润滑 Forced lubrication required on horizontal gear units

直交轴齿轮箱 Bevel-helical Gear Units　　额定功率 Nominal Power Ratings

类型 MTB2..,MTB3... Types MTB2..,MTB3...　　规格 1...26 Sizes 1...26

iN		热容量PG Thermal Capacities PG in kW 齿轮箱规格 Gear unit sizes 1	2	3	4	5	6	7	8	9	10	11	12	13	14	15	16	17	18	19	20	21	22	23	24	25	26
		热容量PG(单位为KW)取决于冷却方式; PG1: 无辅助冷却装置; PG2: 带冷却风扇; PG3:带冷却盘管; PG4: 带风扇和冷却盘管。 Thermal capacity PG(in KW)dependent on kind of cooling; PG1 without auxiliary cooling. PG2: fan cooling,PG3:cooling coil, PG4: fan and cooling coil.																										
5	PG1	34.9	45.6	59.7	66.3	86.9		122		150		233		286		330												
	PG2	38.1	50.6	73.1	101	140		223		272		458		662		797												
	PG3	41 1	59.2	109	135	202		313		391		664		1318		1786												
	PG4	45.0	67.5	118	166	250		403		500		862		1632		2158												
5.6	PG1	33.4	44.0	57.6	64.1	85.2		117		144		233		295		349		328										
	PG2	36.0	48.5	70.4	96.9	137		209		256		446		653		789		862										
	PG3	41.6	58.4	104	130	196		288		360		631		1264		1729		2015										
	PG4	45.0	64.8	112	160	242		371		461		821		1573		2084		2427										
6.3	PG1	32.0	39.7	52.2	62.4	81.9	96.5	110	134	137	155	218	277	282	337	351	374	353										
	PG2	34.7	43.7	63.5	93.8	130	152	194	235	240	272	406	516	597	726	752	815	836										
	PG3	38.1	51.2	91.8	124	182	259	261	381	327	451	555	957	1110	1384	1596	1748	1872										
	PG4	41.0	57.3	99.0	153	225	307	337	471	421	554	723	1166	1377	1712	1922	2105	2262										
7.1	PG1	30.7	39.4	51.5	58.8	77.7	94.7	104	127	130	148	217	275	284	341	346	372	364	388									
	PG2	35.4	43.5	62.7	87.6	122	148	182	221	225	256	397	501	589	712	715	775	804	867									
	PG3	37.0	50.4	90.9	114	168	252	240	350	300	414	535	913	1076	1326	1479	1613	1752	1882									
	PG4	39.0	57.0	97.8	140	208	298	310	433	387	510	697	1106	1339	1649	1781	1941	2109	2269									
8	PG1	28.5	36.6	48.0	55.4	73.3	90.6	98.9	120	124	141	201	254	268	322	330	365	356	393									
	PG2	31.2	40.2	58.2	82.1	114	140	171	205	212	240	362	454	539	648	659	736	750	832									
	PG3	33.8	48.0	83.5	105	154	233	222	317	278	376	473	801	959	1162	1330	1501	1590	1758									
	PG4	35.8	52.5	89.8	130	192	277	287	393	359	464	619	974	1190	1441	1598	1802	1909	2115									
9	PG1	25.0	34.2	45.8	52.7	69.6	85.8	94.6	113	119	134	193	252	260	322	321	347	351	381									
	PG2	26.6	37.6	55.2	77.5	108	132	162	192	202	225	345	444	515	638	633	678	723	773									
	PG3	29.9	43.2	78.4	96.9	142	214	208	292	262	346	446	776	897	1130	1258	1342	1512	1593									
	PG4	33.0	48.3	84.0	120	176	255	270	362	339	428	583	941	1118	1403	1513	1614	1815	1915									
10	PG1	22.2	28.6	38.4	44.3	64.6	80.6	88.6	107	112	127	183	232	249	301	307	337	342	374									
	PG2	23.0	31.2	46.4	64.2	98.9	123	150	180	189	212	323	403	485	583	591	650	684	745									
	PG3	25.0	36.0	64.3	77.4	127	197	189	269	240	319	409	687	830	999	1148	1271	1403	1516									
	PG4	26.2	39.8	69.1	95.9	158	235	246	335	310	395	537	835	1033	1244	1383	1528	1684	1818									
11.2	PG1	21.3	27.8	37.6	42.8	57.9	76.6	79.3	102	101	122	164	223	224	290	280	322	315	363									
	PG2	22.1	30.4	44.8	61.9	88.0	116	133	171	167	202	285	384	431	555	532	608	618	705									
	PG3	24.0	34.7	62.1	73.9	111	180	165	252	208	301	354	647	720	934	1010	1159	1243	1411									
	PG4	27.2	38.6	66.4	91.7	138	215	215	314	270	374	465	788	900	1167	1221	1400	1494	1688									
12.5	PG1	20.5	29.4	37.3	45.0	61 1	70.9	97.2	95.7	129	115	183	210	238	277	334	293	377	334									
	PG2	21.4	32.0	45.1	58.5	83.0	106	133	159	182	189	288	359	379	522	533	546	684	636									
	PG3	25.9	38.1	62.2	72.5	117	160	206	230	305	275	431	593	674	865	1054	1019	1264	1251									
	PG4	27.5	40.6	66.7	85.2	137	192	239	287	353	342	526	724	795	1078	1222	1235	1518	1500									
14	PG1	19.4	25.6	33.3	43.7	59.2	63.4	93.9	85.8	125	103	180	187	240	248	322	349	363	411									
	PG2	21.0	27.8	39.7	56.8	80.3	94.4	128	141	176	168	282	316	382	462	512	552	657	734									
	PG3	22.6	32.8	54.4	70.3	113	140	199	201	296	239	422	512	679	749	1006	1066	1214	1331									
	PG4	23.8	35.0	58.1	82.6	132	167	230	250	341	297	514	627	801	937	1166	1241	1455	1598									
16	PG1	18.6	24.0	31.2	41.5	57.2	(66.4	89.5	105	122	137	171	203	221	259	318	334	365	379									
	PG2	19.8	25.9	37 1	54.0	77.3	88.6	122	140	172	190	268	311	349	404	503	528	652	672									
	PG3	21.8	30.4	50.2	66.8	109	121	189	211	287	324	401	526	617	699	984	1018	1194	1219									
	PG4	23.0	32.5	53.6	78.3	127	141	219	243	331	371	487	621	727	824	1142	1181	1433	1460									
18	PG1	17 1	21.8	28.3	40.3	55.4	64.3	86.4	101	118	126	168	203	222	261	306	332	351	399									
	PG2	18.2	23.7	33.6	52.4	74.9	85.8	118	136	166	175	262	311	352	407	482	521	626	698									
	PG3	19.5	27.5	45.1	64.7	105	116	182	205	277	298	393	527	621	703	945	1003	1142	1257									
	PG4	20.8	29.3	48.0	76.0	123	136	211	236	320	341	477	622	732	829	1091	1161	1371	1506									
20	PG1			33.0	38.0	53.1	61.9	82.8	96	113	129	160	189	209	239	296	317	340	366	411		475		795				
	PG2			37 1	49.4	71.8	82.6	113	129	159	180	250	289	329	371	464	497	602	639	745		838		993				
	PG3			58.4	61.2	101	112	174	193	265	305	374	487	581	639	907	953	1099	1146									
	PG4			61 1	71.6	118	131	201	223	307	350	454	575	684	753	1047	1104	1316	1375									
22.4	PG1			32.8	37 1	52.2	60.0	80.0	93.2	110	119	153	189	201	242	289	306	337	354	409	431	473	492	814	847	974		
	PG2			37 1	48.1	70.6	80.1	109	125	155	165	237	289	313	374	450	478	586	614	725	762	818	849	993	1033	1188		
	PG3			58.6	59.5	99.8	109	168	187	257	279	347	486	542	645	859	912	1051	1099									
	PG4			61.1	69.8	117	127	193	216	297	320	423	574	639	759	994	1057	1261	1318									
25	PG1			30.7	35.2	49.4	57.5	77.3	89.3	105	114	145	181	190	226	273	300	322	350	399	427	461	487	783	814	936	983	
	PG2			34.7	45.5	66.6	76.6	105	119	147	158	222	275	294	349	419	462	548	598	692	741	778	828	955	993	1142	1199	
	PG3			54.1	56.1	93.8	104	160	179	239	268	318	462	498	602	777	867	956	1053									
	PG4			56.5	65.7	109	121	185	207	276	306	388	547	588	708	899	1004	1147	1264									
28	PG1			29.9	33.8	47.7	56.5	73.4	86.3	100	111	138	173	181	217	266	283	318	334	388	415	446	473	762	793	912	958	
	PG2			33.6	43.5	64.0	75.3	98.8	115	139	154	211	262	278	332	406	430	535	559	659	706	740	786	952	991	1140	1197	
	PG3			51.8	52.9	88.7	103	148	173	222	259	296	431	462	560	745	785	925	958									
	PG4			54.2	62.1	103	120	171	199	257	297	362	509	547	660	863	909	1109	1148									

直交轴齿轮箱 Bevel-helical Gear Units　　额定功率 Nominal Power Ratings

类型 MTB3..,MTB4..Types MTB3..，MTB4..　　规格 3...26 Sizes 3...26

iN	n1	n2	额定功率 Nominal power ratings 齿轮箱规格 Gear unit sizes 3	4	5	6	7	8	9	10	11	12	13	14	15	16	17	18	19	20	21	22	23	24	25	26
	1/min		额定功率 PN KW Nominal power ratings PN in kW																							
31.5	1500	48	18	33	55	73	103	128	171	216	302	377	442	548	769	870	1005	1206	1508	1734	2111					
	1000	32	12.1	22	37	49	69	85	114	144	201	251	295	365	513	580	670	804	1005	1156	1407	1575	1876	2145	2681	3016
	750	24	9.0	17	28	36	52	64	85	108	151	188	221	274	385	435	503	603	754	867	1055	1181	1407	1608	2010	2262
35.5	1500	42	15.8	29	48	64	90	112	150	189	264	330	387	479	673	761	880	1055	1319	1517	1847	2067	2463	2815		
	1000	28	11	19	32	43	60	75	100	126	176	220	258	320	449	507	586	704	880	1012	1231	1378	1642	1876	2346	2639
	750	21	7.9	15	24	32	45	56	75	95	132	165	194	240	336	380	440	528	660	759	924	1034	1231	1407	1759	1979
40	1500	38	14	26	44	58	82	101	135	171	239	298	350	434	609	688	796	955	1194	1373	1671	1870	2228	2597		
	1000	25	9	17	29	38	54	67	89	113	157	196	230	285	401	453	524	628	785	903	1099	1230	1466	1675	2094	2356
	750	18.8	7.1	13	22	29	40	50	67	85	118	148	173	215	301	341	394	472	591	679	827	925	1102	1260	1575	1772
45	1500	33	12	23	38	50	71	88	117	149	207	259	304	377	529	598	691	829	1037	1192	1451	1624	1935	2212	2764	
	1000	22	8.3	15	25	33	47	59	78	99	138	173	203	251	352	399	461	553	691	795	968	1083	1290	1474	1843	2073
	750	16.7	6.3	12	19	25	36	45	59	75	105	131	154	191	268	303	350	420	525	603	734	822	979	1119	1399	1574
50	1500	30	11	21	35	46	64	80	107	135	188	236	276	342	481	543	628	754	942	1083	1319	1476	1759	2010	2513	2827
	1000	20	8	14	23	30	43	53	71	90	126	157	184	228	320	362	419	503	628	723	880	984	1173	1340	1675	1885
	750	15	6	10.4	17	23	32	40	53	68	94	118	138	171	240	272	314	377	471	542	660	738	880	1005	1257	1414
56	1500	27	10.2	19	31	41	58	72	96	122	170	212	249	308	433	489	565	679	848	975	1187	1329	1583	1809	2262	2545
	1000	17.9	6.7	12	21	27	38	48	64	81	112	141	165	204	287	324	375	450	562	647	787	881	1050	1200	1499	1687
	750	13.4	5.1	9.3	15	20	29	36	48	60	84	105	123	153	215	243	281	337	421	484	589	659	786	898	1123	1263
63	1500	24	9	17	28	36	50	64	85	108	151	188	221	274	385	435	503	603	754	867	1055	1181	1407	1608	2010	2262
	1000	15.9	6	11	18	24	33	42	57	72	100	125	147	181	255	288	333	400	499	574	699	783	932	1066	1332	1498
	750	11.9	4.5	8.2	14	18	25	32	42	54	75	93	110	136	191	216	249	299	374	430	523	586	698	797	997	1121
71	1500	21	7.9	14.5	24	32	44	56	75	95	132	165	194	240	336	380	440	528	660	759	924	1034	1231	1407	1759	1979
	1000	14.1	5.3	9.7	16	21	30	38	50	63	89	111	130	161	226	255	295	354	443	509	620	694	827	945	1181	1329
	750	10.6	4	7.3	12	16	22	28	38	48	67	83	98	121	170	192	222	266	333	383	466	522	622	710	888	999
80	1500	18.8			22	28	40	50	67	85	118	148	173	215	301	341	394	472	591	679	827	925	1102	1260	1575	1772
	1000	12.5			14	18	27	33	45	56	79	98	115	143	200	226	262	314	393	452	550	615	733	838	1047	1178
	750	9.4			11	14	20	25	33	42	59	74	87	107	151	170	197	236	295	340	413	463	551	630	787	886
90	1500	16.7			19	24	36	44	59	75	105	131	154	191	268	303	350	420	525	603	734	822	979	1119	1399	1574
	1000	11.1			13	16	24	29	40	50	70	87	102	127	178	201	232	279	349	401	488	546	651	744	930	1046
	750	8.3			9.6	12	18	22	30	37	52	65	76	95	133	150	174	209	261	300	365	408	487	556	695	782
100	1500	15			17.3	23	32	40	53	68	94	118	138	171	240	272	314	377	471	542	660	738	880	1005	1257	1414
	1000	10			12	15	21	27	36	45	63	79	92	114	160	181	209	251	314	361	440	492	586	670	838	942
	750	7.5			8.6	11.4	16	20	27	34	47	59	69	86	120	136	157	188	236	271	330	369	440	503	628	707
112	1500	13.4			15	20	29	36	48	60	84	105	123	153	215	243	281	337	421	484	589	659	786	898	1123	1263
	1000	8.9			10.3	13.5	19	24	32	40	56	70	82	102	143	161	186	224	280	322	391	438	522	596	746	839
	750	6.7			7.7	10	14	18	24	30	42	53	62	76	107	121	140	168	210	242	295	330	393	449	561	631
125	1500	12			14	18	26	32	43	54	75	94	111	137	192	217	251	302	377	434	528	591	704	804	1005	1131
	1000	8			9.2	12	17	21	28	36	50	63	74	91	128	145	168	201	251	289	352	394	469	536	670	754
	750	6			6.9	9.1	13	16	21	27	38	47	55	68	96	109	126	151	188	217	264	295	352	402	503	565
140	1500	10.7			12	16.2	23	29	38	48	67	84	99	122	171	194	224	269	336	387	471	527	627	717	896	1008
	1000	7.1			8.2	11	15	19	25	32	45	56	65	81	114	129	149	178	223	256	312	349	416	476	595	669
	750	5.4			6.2	8.2	12	14.4	19	24	34	42	50	62	87	98	113	136	170	195	237	266	317	362	452	509
160	1500	9.4			11	14.3	20	25	33	42	59	74	87	107	151	170	197	236	295	340	413	463	551	630	787	886
	1000	6.3			7.3	9.6	14	17	22	28	40	49	58	72	101	114	132	158	198	228	277	310	369	422	528	594
	750	4.7			5.4	7.1	10	13	17	21	30	37	43	54	75	85	98	118	148	170	207	231	276	315	394	443
180	1500	8.3			9.6	13	18	22	30	37	52	65	76	95	133	150	174	209	261	300	365	408	487	556	695	782
	1000	5.6			6.5	8.5	12	15	20	25	35	44	52	64	90	101	117	141	176	202	246	276	328	375	469	528
	750	4.2			4.8	6.4	9.0	11.2	15	19	26	33	39	48	67	76	88	106	132	152	185	207	246	281	352	396
200	1500	7.5			8.6	11.4	16	20	27	34	47	59	69	86	120	136	157	188	236	271	330	369	440	503	628	707
	1000	5			5.8	7.6	11	13–4	18	23	31	39	46	57	80	91	105	126	157	181	220	246	293	335	419	471
	750	3.8			4.4	5.8	8.2	10	14	17	24	30	35	43	61	69	80	95	119	137	167	187	223	255	318	358
224	1500	6.7			7.7	10	14.4	18	24	30	42	53	62	76	107	121	140	168	210	242	295	330	393	449	561	631
	1000	4.5			5.2	6.8	9.7	12	16	20	28	35	41	51	72	82	94	113	141	163	198	221	264	302	377	424
	750	3.3			3.8	5.0	7.1	9	12	15	21	26	30	38	53	60	69	83	104	119	145	162	194	221	276	311
250	1500	6			6.9	9.1	13	16	21	27	38	47	55	68	96	109	126	151	188	217	264	295	352	402	503	565
	1000	4			4.6	6.1	8.6	11	14	18	25	31	37	46	64	72	84	101	126	145	176	197	235	268	335	377
	750	3			3.5	4.6	6.4	8.0	11	14	19	24	28	34	48	54	63	75	94	108	132	148	176	201	251	283
280	1500	5.4			6.2	8.2	12	14.4	19	24	34	42	50	62	87	98	113	136	170	195	237	266	317	362	452	509
	1000	3.6			4.1	5.5	7.7	9.6	13	16	23	28	33	41	58	65	75	90	113	130	158	177	211	241	302	339
	750	2.7			3.1	4.1	5.8	7.2	10	12	17	21	25	31	43	49	57	68	85	98	119	133	158	181	226	254
315	1500	4.8			5.5	7.3	10.3	13	17	22	30	38	44	55	77	87	101	121	151	173	211	236	281	322	402	452
	1000	3.2			3.7	4.9	6.9	8.5	11	14	20	25	29	37	51	58	67	80	101	116	141	157	188	214	268	302
	750	2.4			2.8	3.6	5.2	6.4	8.5	11	15.1	19	22	27	38	43	50	60	75	87	106	118	141	161	201	226
355	1500	4.2				6.4		11.2		19		33		48		76		106		152		207		281		396
	1000	2.8				4.3		7.5		13		22		32		51		70		101		138		188		264
	750	2.1				3.2		5.6		9.5		16		24		38		53		76		103		141		198
400	1500	3.8				5.8		10		17		30		43												
	1000	2.5				3.8		6.7		11.3		20		29												
	750	1.5				2.9		5.1		8.6		15		22												

卧式安装齿轮箱要采用强制润滑 Forced lubrication required on horizontal gear units

直交轴齿轮箱 Bevel-helical Gear Units　　热容量 Thermal Capacities

类型 MTB3..,MTB4..Types MTB3..，MTB4..　　规格 3...26 Sizes 3...26

iN		热容量PG, KW Thermal capacities PG in KW 齿轮箱规格 Gear unit sizes 3	4	5	6	7	8	9	10	11	12	13	14	15	16	17	18	19	20	21	22	23	24	25	26
		热容量PG(单位为KW)取决于冷却方式：PG1：无辅助冷却装置；PG2:带冷却风扇；PG3：带冷却盘管；PG4：带风扇和冷却盘管。 Thermal capacity PG(in KW) dependent on kind of cooling ;PG1.without auxiliary cooling, PG2: fan cooling,PG3: cooling coil,PG4: fan and cooling coil.																							
31.5	PG1	28.2	32.0	45.2	53.4	69.7	83.1	95.6	106	131	163	172	205	250	276	301	328	370	403	423	458	742	772	888	932
	PG2	31 7	41.2	60.5	71.0	93.6	111	132	146	199	245	263	311	378	418	499	545	618	673	688	748	927	965	1110	1165
	PG3	48.0	49.6	82.7	96.7	138	165	208	240	275	394	428	513	675	752	846	927								
	PG4	50.2	58.2	96.5	113	160	189	240	276	337	467	508	606	784	873	1014	1111								
35.5	PG1	26.7	30.1	42.6	51.5	66.2	78.9	90.8	101	126	155	166	195	241	259	291	311	361	383	409	433	726	755	868	911
	PG2	29.8	38.5	56.6	68.2	88.4	105	125	138	190	232	252	295	363	388	480	509	596	630	660	695	885	921	1059	1111
	PG3	44.8	45.6	75.7	91.4	128	153	190	224	261	367	407	478	642	684	805	847								
	PG4	47.0	53.6	88.7	107	148	176	221	257	318	434	483	565	746	794	966	1017								
40	PG1	23.5	26.3	37.0	48.9	57.9	75.3	84.9	96.4	119	147	156	186	228	250	278	301	343	373	388	419	703	731	841	883
	PG2	26.2	33.5	48.8	64.5	76.7	99.4	116	132	178	218	237	279	341	373	453	489	560	607	618	667	844	877	1009	1060
	PG3	38.9	38.4	63.0	85.3	106	143	172	210	239	340	375	445	592	649	749	805								
	PG4	40.8	45.2	73.9	99.8	123	164	200	241	293	403	446	526	690	755	900	968								
45	PG1	23.2	25.7	36.0	45.9	56.2	71.4	78.0	91.5	109	141	144	178	211	236	258	287	321	355	359	396	665	692	796	836
	PG2	25.6	32.7	47.5	60.3	74.0	93.8	106	124	163	209	216	267	313	351	418	463	519	570	569	624	778	810	931	978
	PG3	38.4	37.3	60.7	78.3	102	132	155	192	215	321	336	421	533	599	679	753								
	PG4	40.0	44.0	71.3	91.6	118	152	180	221	265	382	398	499	621	698	816	903								
50	PG1	22.7	25.9	35.8	40.0	55.4	62.5	76.6	85.6	109	133	146	169	216	218	268	266	317	331	386	367	611	635	730	767
	PG2	25.3	32.9	46.9	52.2	72.6	81.4	103	116	160	195	216	250	315	322	424	427	498	529	596	574	670	724	832	874
	PG3	37.0	37.3	59.1	65.3	98.6	110	148	174	210	295	333	389	535	539	686	684								
	PG4	38.7	43.8	69.5	76.6	114	127	173	201	256	350	397	462	620	629	820	821								
56	PG1	20.3	23.9	33.0	39.0	51.4	60.6	70.7	78.9	99.1	122	134	155	198	223	247	276	305	326	365	393	599	623	717	753
	PG2	22.4	30.2	43.3	50.8	67.4	78.8	95.3	106	145	179	197	228	287	323	388	432	478	506	560	601	683	710	817	858
	PG3	32.3	33.6	53.3	63.0	89.4	105	133	157	186	264	298	346	479	541	617	688								
	PG4	33.9	39.7	62.9	74.0	104	122	155	181	228	315	354	413	555	628	738	823								
63	PG1	20.0	23.0	31 7	38.7	49.7	59.8	68.2	77.4	95.5	121	129	157	189	204	237	254	295	314	353	371	567	590	679	713
	PG2	21.8	29.1	41.6	50.2	65.1	77.4	91.9	103	139	175	189	229	273	294	370	395	460	486	540	563	635	661	760	798
	PG3	31.5	31.8	50.3	61.4	84.8	102	125	150	175	256	280	345	449	482	581	620								
	PG4	32.8	37.6	59.5	72.2	99.0	119	147	173	215	304	334	409	521	561	698	740								
71	PG1	18.6	21—3	30.2	35.7	47.3	55.5	63.9	71 7	88.4	111	121	144	180	195	224	244	279	304	333	360	547	569	654	687
	PG2	20.0	27.0	39.5	46.2	62	71.8	86.0	95.6	129	159	177	208	258	281	347	377	431	468	505	544	602	626	719	756
	PG3	28.6	28.9	46.6	55.5	78.4	92.8	113	135	157	227	253	309	413	454	537	585								
	PG4	29.8	34.3	55.3	65.4	92.1	108	134	156	194	271	303	366	482	528	644	701								
80	PG1			32.5	34.2	48.2	53.6	68.2	69.2	103	106	138	138	185	186	208	231	285	287	399	339	560	538	670	650
	PG2				44.5		69.4		92.3		153		200		266		353		438		509		592		715
	PG3				52.3		88.0		127		212		290		417		538								
	PG4				61.8		103		148		255		346		487		647								
90	PG1			31.8	32.6	46.7	51.0	66.7	64.9	99.9	98.7	135	129	177	190	199	214	273	292	386	404	554	576	662	695
	PG2				42.3		66.0		86.5		142		187												
	PG3				48.5		81.5		115		190		262												
	PG4				57.6		95.4		135		230		314												
100	PG1			30.3	34.8	44.2	51.5	63.2	68.7	96.0	115	128	148	167	182	187	205	258	280	363	391	549	571	657	690
112	PG2			29.2	34.0	42.5	50.0	60.8	67 1	91.4	111	122	144	159	172	179	193	246	264	352	367	497	517	595	625
125	PG3			27.9	32.5	40.6	47.3	58.0	63.7	87.5	106	117	136	151	164	170	184	234	252	331	356	497	517	595	625
140	PG4			26.6	31.3	38.6	45.6	54.7	61.3	82.8	101	111	130	146	156	164	175	225	240	320	335	467	486	559	587
160	PG1			24.5	29.9	35.2	43.5	50.0	58.4	75.5	96.8	105	125	138	150	155	169	213	231	302	323	453	471	542	569
180	PG2			24.0	28.6	34.3	41.4	48.8	55.4	73.5	91.6	99.2	118	130	142	146	159	199	218	282	306	433	450	518	544
200	PG3			23.2	26.3	34.0	37.8	47.8	50.7	71.9	83.7	96.9	112	128	134	144	151	198	204	273	286	401	417	480	504
224	PG4			21.6	25.8	31.7	36.9	44.7	49.4	67.6	81.6	90.8	106	120	132	134	148	186	204	255	277	400	416	478	502
250	PG1			21 1	24.8	30.6	36.5	43.1	48.4	65.4	79.7	87.9	103	116	123	130	139	180	191	247	259	371	386	444	466
280	PG2			20.1	23.2	28.7	34.1	41 1	45.3	62.5	74.8	83.0	96.9	108	119	122	134	169	184	236	250	354	368	423	444
315	PG3			18.8	22.6	26.9	32.8	38.6	43.7	58.4	72.4	79.2	93.7	102	112	115	126	160	174	220	239	333	346	398	418
355	PG4				21.6		30.8		41.7		69.1		88.5		105		119		164		223		317		383
400	PG1				20.2		28.9		39.3		64.5		84.3												

平行轴齿轮箱 Helical Gear Units　　额定输出扭矩 Nominal Output Torques

类型 MTH1..,MTH2..,MTH3..,MTH4..　　Types MTH1..,MTH2..,MTH3..,MTH4..

规格 1...26 Sizes 1...26

传动比iN，额定输出扭矩 T2N Transmission ratios iN ,nominal output torques T2N																									
iN	齿轮箱规格 Gear unit sizes																								
	1	3	4	5	6	7	8	9	10	11	12	13	14	15	16	17	18	19	20	21	22	23	24	25	26
	额定输出扭矩T2N (KNm) Nominal output torques T2N																								
1.25	0.79	2.6		7		13.3		21.5																	
1.4	0.83	2.7		7.2		13.9		22.3																	
1.6	0.87	2.9		7.5		14.2		23.6		40		63													
1.8	0.91	2.4		77		15.2		24.4		41.4		66.3													
2	0.93	2.5		8.2		15.5		25		42.7		68.2		121											
2.24	0.96	2.5		8.4		15.5		25		44		70.3		122											
2.5	1	2.6		8.4		15.5		25		44		72		110											
2.8	1	2.7		8.4		14.9		23.7		44		72		113		171									
3.15	1	2.7		8.4		15.2		24.5		41.9		68.4		116		173									
3.55	1	2.8		8.3		15.5		24.9		43.7		69.6		118		173									
4	1	2.8		8.4		15.5		25		44		70.8		122		173		245							
4.5	0.82	2.2		6.7		13.8		21.4		40		57.6		102		146		216							
5	0.78	2.1		6.3		12		20.5		33.7		54.5		88.8		124		174							
5.6	0.62	2		6		11.4		17.5		31.8		51.8		84.5		118		150							
6.3		3.5	6.3	10.5		19		31.5		55.5		86		143		195		292							
7.1		3.5	6.3	10.5		19		31.5		55.5		86		143	160	195	230	292	335	410					
8		3.5	6.3	10.5	13.5	19	24	31.5	39.5	55.5	69	86	107	143	160	195	230	292	335	410	458				
9		3.5	6.3	10.5	13.5	19	24	31.5	39.5	55.5	69	86	107	143	160	195	230	292	335	410	458	540			
10		3.5	6.3	10.5	13.5	19	24	31.5	39.5	55.5	69	86	107	143	160	195	230	292	335	410	458	540	620		
11.2		3.5	6.3	10.5	13.5	19	24	31.5	39.5	55.5	69	86	107	143	160	195	230	292	335	410	458	540	620	780	
12.5		3.5	6.3	10.5	13.5	19	24	31.5	39.5	55.5	69	86	107	143	160	195	230	292	335	410	458	540	620	780	880
14		3.5	6.3	10.5	13.5	19	24	31.5	39.5	55.5	69	86	107	143	160	195	230	292	335	410	458	540	620	780	880
16		3.5	6.3	10.5	13.5	19	24	31.5	39.5	55.5	69	86	107	143	160	195	230	292	335	410	458	540	620	780	880
18		3.5	6.3	10.5	13.5	19	24	31.5	39.5	55.5	69	86	107	143	160	195	230	292	335	410	458	540	620	780	880
20		3.5	6.3	10.5	13.5	19	24	31.5	39.5	55.5	69	86	107	143	160	195	230	292	335	410	458	540	620	780	880
22.4		3.5	6.2	10.2	13.5	18.6	24	31	39.5	54.5	69	88	107	153	160	200	230	300	335	420	458	560	620	800	880
25				11	13.5	20.5	24	34	39.5	60	69	88	107	153	173	200	240	300	345	420	470	560	640	800	900
28				11	13	20.5	23.5	34	38.9	60	67.8	88	109	153	173	200	240	300	345	420	470	560	640	800	900
31.5				11	14.5	20.5	25.5	34	43	60	75	88	109	153	173	200	240	300	345	420	470	560	640	800	900
35.5				11	14.5	20.5	25.5	34	43	60	75	88	109	153	173	200	240	300	345	420	470	560	640	800	900
40				11	14.5	20.5	25.5	34	43	60	75	88	109	153	173	200	240	300	345	420	470	560	640	800	900
45				11	14.5	20.5	25.5	34	43	60	75	88	109	153	173	200	240	300	345	420	470	560	640	800	900
50				11	14.5	20.5	25.5	34	43	60	75	88	109	153	173	200	240	300	345	420	470	560	640	800	900
56				11	14.5	20.5	25.5	34	43	60	75	88	109	153	173	200	240	300	345	420	470	560	640	800	900
63				11	14.5	20.5	25.5	34	43	60	75	88	109	153	173	200	240	300	345	420	470	560	640	800	900
71				11	14.5	20.5	25.5	34	43	60	75	88	109	153	173	200	240	300	345	420	470	560	640	800	900
80				11	14.5	20.5	25.5	34	43	60	75	88	109	153	173	200	240	300	345	420	470	560	640	800	900
90				11	14.5	20	25.5	33.5	43	60	75	88	109	153	173	200	240	290	345	410	470	560	640	800	900
100					14.5	20.5	25.5	34	43	60	75	88	109	153	173	200	226	300	335	420	465	560	640	800	900
112					14.1	20.5	25.2	34	42	60	75	88	109	153	173	200	240	300	345	420	470	560	640	800	900
125						20.5	25.5	34	43	60	75	88	109	153	173	200	240	300	345	420	470	560	640	800	900
140						20.5	25.5	34	43	60	75	88	109	153	173	200	240	300	345	420	470	560	640	800	900
160						20.5	25.5	34	43	60	75	88	109	153	173	200	240	300	345	420	470	560	640	800	900
180						20.5	25.5	34	43	60	75	88	109	153	173	200	240	300	345	420	470	560	640	800	900
200						20.5	25.5	34	43	60	75	88	109	153	173	200	240	300	345	420	470	560	640	800	900
224						20.5	25.5	34	43	60	75	88	109	153	173	200	240	300	345	420	470	560	640	800	900
250						20.5	25.5	34	43	60	75	88	109	153	173	200	240	300	345	420	470	560	640	800	900
280						20.5	25.5	34	43	60	75	88	109	153	173	200	240	300	345	420	470	560	640	800	900
315						20.5	25.5	34	43	60	75	88	109	153	173	200	240	300	345	420	470	560	640	800	900
355						19.6	25.5	33	43	59	75	88	109	140	173	192	240	290	345	410	470	560	640	800	900
400							25.5		43		75		109		158		223		335		465		640		900
450							24.8		41.6		74		109												

MTH1

直交轴齿轮箱 Bevel-helical Gear Units　　额定输出扭矩 Nominal Output Torques

类型 MTB2..,MTB3..,MTB4.. Types MTB2..,MTB3..,MTB4..　规格 1..26 Sizes1...26

传动比iN，额定输出扭矩 T2N Transmission ratios iN ,nominal output torques T2N																									
iN	齿轮箱规格 Gear unit sizes																								
	1	2	3	4	5	6	7	8	9	10	11	12	13	14	15	16	17	18	19	20	21	22	23	24	25	26
	额定输出扭矩T2N (KNm) Nominal output torques T2N																									
5	1 15	2	3.1	5.8	9.4		17.8		28		43		66		122											
5.6	1 15	2	3.1	5.8	9.4		17.8		28		45		67		122	135	195									
6.3	1 15	2	3.1	5.8	9.4	12	17.8	22.3	28	35.6	47	55	71	82	130	141	195									
7.1	1 15	2	3.1	5.8	9.4	12	17.8	22.3	28	35.6	49	57	73	84	132	145	195	230								
8	1 15	2	3.1	5.8	9.4	12	17.8	22.3	28	35.6	50.5	59	77	88	132	148	195	230								
9	1 15	2	3.1	5.8	9.4	12	17.8	22.3	28	35.6	50.5	61	78	91	132	148	195	230								
10	1 15	2	3.1	5.8	9.4	12	17.8	22.3	28	35.6	50.5	62	78	95	132	148	195	230								
11.2	1 15	2	3.1	5.8	9.4	12	17.8	22.3	28	35.6	50.5	62	78	97.5	132	148	195	230								
12.5	1 15	2	3.1	5.5	9.4	12	17.0	22.3	28	35.6	50.5	62	78	97.5	132	148	195	230	250		340					
14	1 15	2	3.1	6	9.8	12	18.2	22.3	29.5	35.6	53	62	80	97.5	137	148	195	230	262	295	360	405				
16	11	1.95	3.1	6.2	10.2	12	19.1	21.5	31	35.6	56	62	83	97.5	142	154	200	230	275	308	380	422				
18	1.03	1.8	3	6.4	10.6	12.6	19.8	23.1	32.5	37.5	58	65	85	100	148	160	200	240	288	320	400	438				
20			3.6	6.6	11	13.2	20.5	23.9	34	39.3	60	68	88	103	153	167	200	240	300	332	420	455	560		800	
22.4			3.6	6.6	11	13.8	20.5	24.8	34	41	60	72	88	106	153	173	200	240	300	345	420	470	560	640	800	900
25			3.6	6.6	11	14.5	20.5	25.5	34	43	60	75	88	109	153	173	200	240	300	345	420	470	560	640	800	900
28			3.6	6.6	11	14.5	20.5	25.5	34	43	60	75	88	109	153	173	200	240	300	345	420	470	560	640	800	900
31.5			3.6	6.6	11	14.5	20.5	25.5	34	43	60	75	88	109	153	173	200	240	300	345	420	470	560	640	800	900
35.5			3.6	6.6	11	14.5	20.5	25.5	34	43	60	75	88	109	153	173	200	240	300	345	420	470	560	640	800	900
40			3.6	6.6	11	14.5	20.5	25.5	34	43	60	75	88	109	153	173	200	240	300	345	420	470	560	640	800	900
45			3.6	6.6	11	14.5	20.5	25.5	34	43	60	75	88	109	153	173	200	240	300	345	420	470	560	640	800	900
50			3.6	6.6	11	14.5	20.5	25.5	34	43	60	75	88	109	153	173	200	240	300	345	420	470	560	640	800	900
56			3.6	6.6	11	14.5	20.5	25.5	34	43	60	75	88	109	153	173	200	240	300	345	420	470	560	640	800	900
63			3.6	6.6	11	14.5	20	25.5	34	43	60	75	88	109	153	173	200	240	300	345	420	470	560	640	800	900
71			3.6	6.6	11	14.5	20.	25.5	34	43	60	75	88	109	153	173	200	240	300	345	420	470	560	640	800	900
80					11	14	20.5	25.2	34	43	60	75	88	109	153	173	200	240	300	345	420	470	560	640	800	900
90					11	14	20.5	25.2	34	43	60	75	88	109	153	173	200	240	300	345	420	470	560	640	800	900
100					11	14.5	20.5	25.5	34	43	60	75	88	109	153	173	200	240	300	345	420	470	560	640	800	900
112					11	14.5	20.5	25.5	34	43	60	75	88	109	153	173	200	240	300	345	420	470	560	640	800	900
125					11	14.5	20.5	25.5	34	43	60	75	88	109	153	173	200	240	300	345	420	470	560	640	800	900
140					11	14.5	20.5	25.5	34	43	60	75	88	109	153	173	200	240	300	345	420	470	560	640	800	900
160					11	14.5	20.5	25.5	34	43	60	75	88	109	153	173	200	240	300	345	420	470	560	640	800	900
180					11	14.5	20.5	25.5	34	43	60	75	88	109	153	173	200	240	300	345	420	470	560	640	800	900
200					11	14.5	20.5	25.5	34	43	60	75	88	109	153	173	200	240	300	345	420	470	560	640	800	900
224					11	14.5	20.5	25.5	34	43	60	75	88	109	153	173	200	240	300	345	420	470	560	640	800	900
250					11	14.5	20.5	25.5	34	43	60	75	88	109	153	173	200	240	300	345	420	470	560	640	800	900
280					11	14.5	20.5	25.5	34	43	60	75	88	109	153	173	200	240	300	345	420	470	560	640	800	900
315					11	14.5	20.5	25.5	34	43	60	75	88	109	153	173	200	240	300	345	420	470	560	640	800	900
355						14.5		25.5		43		75		109		173		240		345		470		640		900
400						14.5		25.5		43		75		109												

MTB2

齿轮箱Gear Units

输出轴 d2 上允许的附加径向力 1) Permissible Additional Radial Forces on Output Shaft d2 1)

类型 MTH1SH.，MTH2S., MTH3S,MTH4S., MTB2S.,MTB3S., MTB4S

Types MTH1SH, MTH2S., MTH3S., MTH4S.,MTB2S.,MTB3S.,MTB4S

作用力在轴端中部

Application of force on centre of shaft end

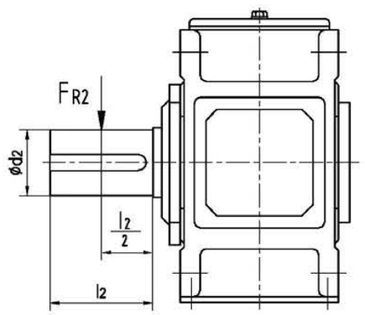

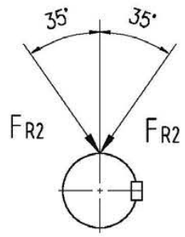

允许的作用力方向

Permissible direction of force

允许的附加径向力FR2(kN),作用于输出轴端中部3)

Permissible additional radial forces FR2 in kN with application of force on center of shaft end

类型 Type	布置形式 Design	齿轮箱规格 1), 4) Gear unit size 1), 4)																	
		1	2	3	4	5	6	7	8	9	10	11	12	13	14	15	16	17	18
MTH1SH	A/B	2)	–	2)	–	2)	–	2)	–	2)	–	2)	–	2)	–	2)		2)	
MTH2S.	A/B/G/H	–	–	8	10	22	22	30	30	30	45	64	64	150	150	140	205	205	205
	C/D	–	–	8	10	13	13	18	18	10	28	35	35	112	112	85	135	135	135
MTH3S.	A/B/G/H	–	–	–	–	29	29	40	40	40	60	85	85	190	190	185	265	265	265
	C/D	–	–	–	–	18	18	26	26	18	40	50	50	150	150	120	185	185	190
MTH4S.	A/B	–	–	–	–	–	–	26	26	18	40	50	50	150	150	120	185	185	190
	C/D	–	–	–	–	–	–	40	40	40	60	85	85	190	190	185	265	265	265
MTB2S.	A/C	7	10	10	13	27	27	37	37	38	55	78	78	160	160	150	210	210	210
	B/D	4	7	9	12	15	15	17	17	10	30	38	38	110	110	75	145	100	100
MTB3S.	A/C	–	–	9	14	29	29	40	40	40	60	85	85	190	190	185	265	265	265
	B/D	–	–	7	9	18	18	26	26	18	40	50	50	150	150	120	185	185	190
MTB4S.	A/C	–	–	–	–	29	29	40	40	40	60	85	85	190	190	185	265	265	265
	B/D	–	–	–	–	18	18	26	26	18	40	50	50	150	150	120	185	185	190

1)表中数据为最小值。如果给定了力的作用角和旋转方向，通常情况下，可允许承受较大的附加力。请与我们取得联系。
Values in tables are minimum values.If the angle of application of force and the direction of rotation are given, signif- icantly higher additional forces can mostly beallowed.Please consult us.

2)根据用户要求供货。On request.

3)当作用力不在轴端中部时，请参见第 196页。For aplication of force outside the center of the shaft end,see page196.

4)基础螺栓的最低性能等级为8.8级。基础必须干燥，不得有油脂。如用户要求，允许输入轴d1上附加径向力。
Use foundation bolts of min.Property class8.8. Foundation must be dry and grease-free. Permissible additional radial forces on input shaft d1 on request.

齿轮箱 Gear Units

输出轴 d2 上允许的附加径向力 Permissible Additional Radial Forces on Output Shaft d2

类型 MTH1SH,MTH2S.,MTH3S.,Types MTH1SH, MTH2S., MTH3S.,

MTH4S., MTB2S., MTB3S., MTB4S MTH4S.,MT B2S., MTB3S., MTB4S

作用力不在轴端中部

Application of force outside the centre of the shaft end

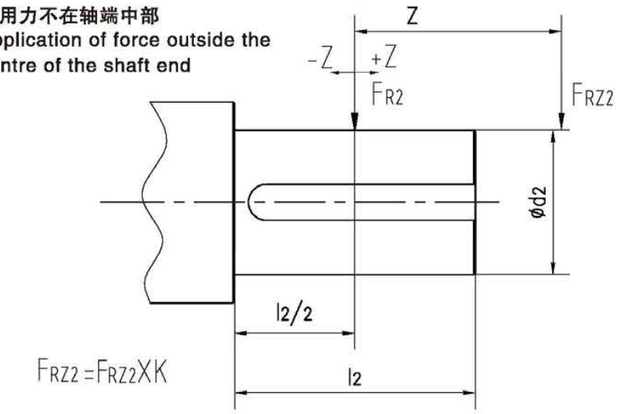

FRZ2允许的轴端外部径向力

Frz2 Permissible external radial force

Fr2允许的附加径向力根据195页上的表确定

Fr2 Permissible additional radial force acc. to table page 195

K作用力系数根据下表确定

K Factor of application of force acc. to table

作用力系数 K Factor of application of force K

规格 Size	距离 Z (mm) Distance Z in mm														
	–200	–150	–100	–75	–50	–25	0	25	50	75	100	150	200	250	300
1						1.11	1.00	0.81	0.68	0.58	0.51				
2						1.11	1.00	0.83	0.71	0.63	0.56				
3					1.21	1.09	1.00	0.85	0.74	0.65	0.58	0.48			
4					1.17	1.08	1.00	0.86	0.76	0.68	0.62	0.52	0.44		
5 + 6				1.22	1.14	1.06	1.00	0.88	0.79	0.72	0.66	0.56	0.49	0.43	
7 + 8				1.19	1.12	1.06	1.00	0.89	0.81	0.74	0.68	0.58	0.51	0.46	0.41
9 + 10			1.22	1.15	1.10	1.05	1.00	0.90	0.82	0.76	0.70	0.61	0.54	0.48	0.44
11+12			1.18	1.13	1.08	1.04	1.00	0.91	0.84	0.78	0.73	0.64	0.57	0.51	0.47
13 + 14		1.24	1.15	1.11	1.07	1.03	1.00	0.92	0.86	0.80	0.75	0.67	0.60	0.55	0.50
15+16		1.20	1.12	1.09	1.06	1.03	1.00	0.93	0.87	0.82	0.77	0.69	0.63	0.58	0.53
17 + 18	1.25	1.17	1.11	1.08	1.05	1.03	1.00	0.94	0.88	0.84	0.79	0.72	0.66	0.60	0.56

平行轴齿轮箱 Helical Gear Units　单级传动 Single Stage　卧式安装 Horizontal

类型 MTH1SH Type MTH1SH　规格 1...19 Sizes 1...19

MTH1SH

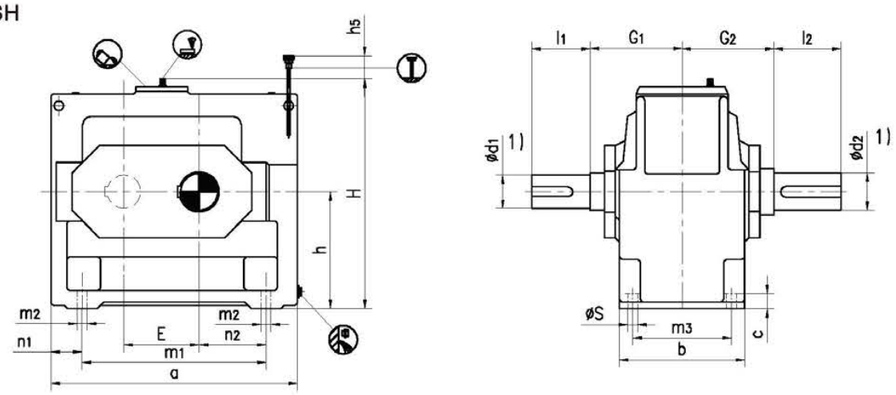

MTH1SH

规格3...11带冷却风扇Sizes 3...11 with fan

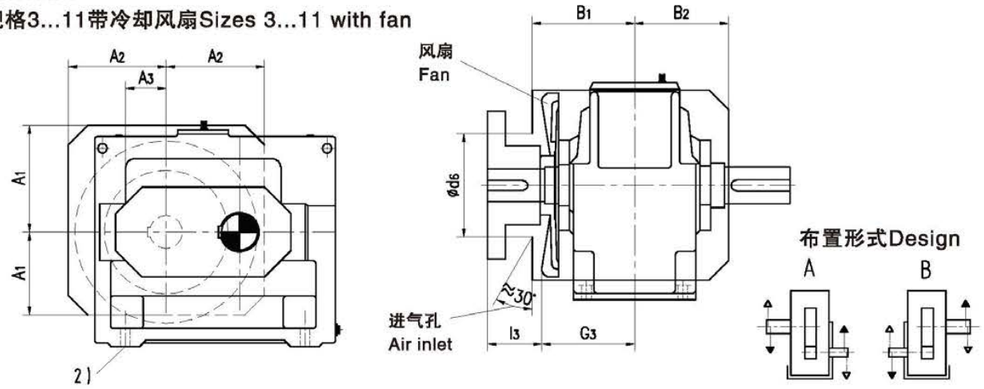

MTH1SH

规格3...19带冷却风扇Sizes 3...19 with fan

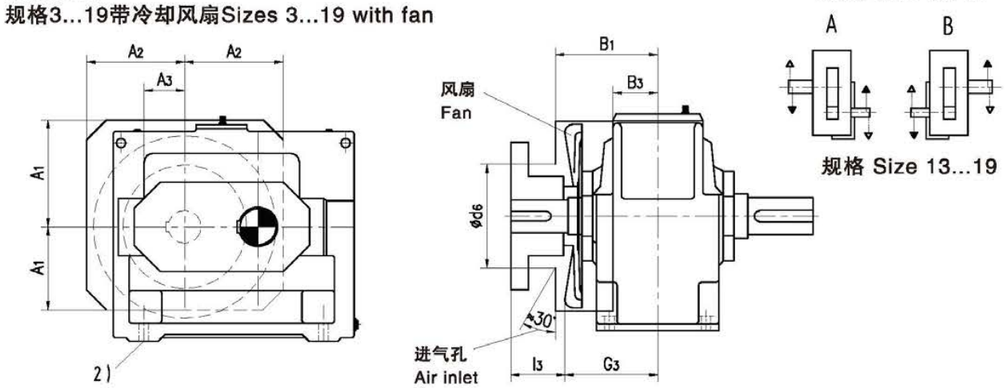

1)k6≤ϕ50　m6>ϕ50

有关平键 GB/T1095-1979型和中心孔，参见第 257-258页 。For parallel key GB/T1095-1979 and for center hole,see page 257-258.

2)在安装基础螺栓前，应拆下风扇罩。Remove air guide cover before fitting the foundation bolts.

3)规格1号不带风扇。Sizes 1 without fan.

平行轴齿轮箱 Helical Gear Units　单级传动 Single Stage　卧式安装 Horizontal

类型 MTH1SH Type MTH1SH　规格 1...19 Sizes 1...19

规格 Size	尺寸mm Dimensions in mm																
	输入轴 Input																
	iN=1.25-2.8			iN=1.6-2.8			iN=2-2.8			iN=3.15-4			iN=4.5-5.6			G_1	G_3
	d_1 1)	l_1	l_3	d_1 1)	l_1	l_3	d_1 1)	l_1	l_3	d_1 1)	l_1	l_3	d_1 1)	l_1	l_3		
1	40	70	–							30	50		24	40	–	110	
3	60	125	105							45	100	80	32	80	60	170	190
5	85	160	130							60	135	105	50	110	80	210	240
7	100	200	165							75	140	105	60	140	105	250	285
9	110	200	165							90	165	130	75	140	105	280	315
11				130	240	205				110	205	170	90	170	135	325	360
13				150	245	200				130	245	200	100	210	165	365	410
15							180	290	240	150	250	200	125	250	200	360	410
17							200	330	280	170	290	240	140	250	200	400	450
19							220	340	290	190	340	290	160	300	250	440	490

规格 Size	尺寸mm Dimensions in mm																			
	齿轮箱 Gear units																			
	a	A_1	A_2	A_3	b	B_1	B_2	B_3	c	d_6	E	h	h_5	H	m_1	m_2	m_3	n_1	n_2	s
1	295	–	–	–	150	–	–	–	18	–	90	140	55	275	220	–	120	37.5	80	12
3	420	150	145	80	200	205	130	–	28	130	130	200	85	375	310	–	160	55	110	19
5	580	225	215	115	285	255	185	–	35	190	185	290	100	525	440	–	240	70	160	24
7	690	255	250	120	375	300	230	–	45	245	225	350	75	625	540	–	315	75	195	28
9	805	300	265	140	425	330	265	–	50	280	265	420	50	735	625	–	350	90	225	35
11	960	360	330	190	515	375	320	–	60	350	320	500	40	875	770	–	440	95	280	35
13	1100	415	350	–	580	430	–	150	70	350	370	580	40	1020	870	–	490	115	315	42
15	1295	500	430	–	545	430	–	120	80	450	442	600	10	1115	1025	–	450	135	370	48
17	1410	550	430	–	615	470	–	150	80	445	490	670	–	1235	1170	130	530	120	425	42
19	1590	630	475	–	690	510	–	190	90	445	555	760	–	1395	1290	150	590	150	465	48

规格 Size	尺寸mm Dimensions in mm			润滑油 Oil	重量 Weight (kg)
	输出轴 Output			轴封 Shaft seal (l)	
	d_2 1)	G_2	l_2		
1	45	110	80	2.5	55
3	60	170	125	7	128
5	85	210	160	22	302
7	105	250	200	42	547
9	125	270	210	68	862
11	150	320	240	120	1515
13	180	360	310	175	2395
15	220	360	350	190	3200
17	240	400	400	270	4250
19	270	440	450	390	5800

平行轴齿轮箱 Helical Gear Units　两级传动 Two stage　卧式安装 Horizontal

类型 MTH2.H Type MTH2.H　规格 3...12 Sizes 3...12

MTH2SH MTH2HH MTH2DH

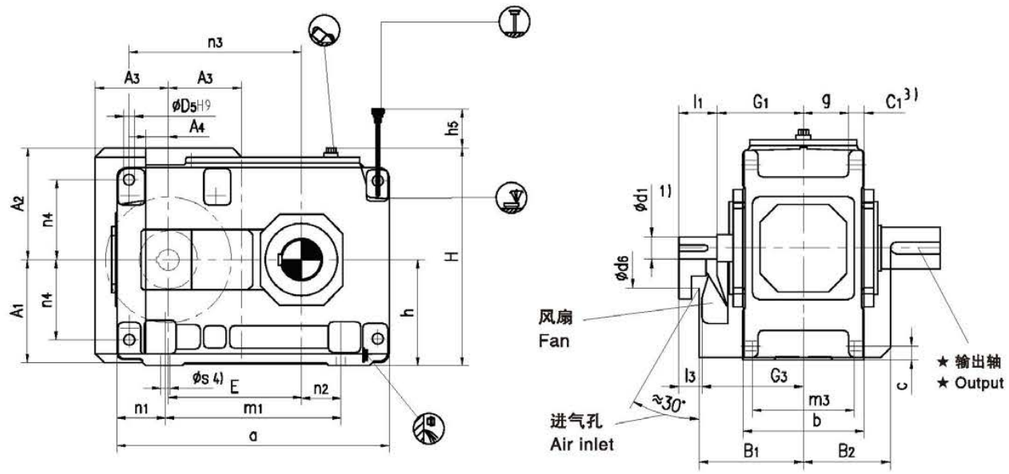

★ 输出轴 Output

MTH2SH
实心轴
Solid shaft

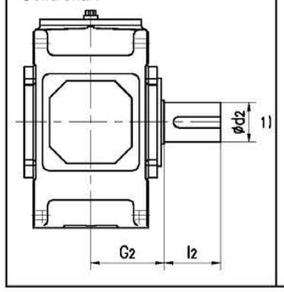

MTH2HH
空心轴
Hollow shaft

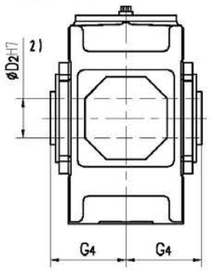

MTH2DH
带胀紧盘的空心轴
Hollow shaft for shrink disk

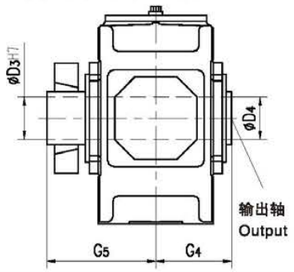

布置形式 Design

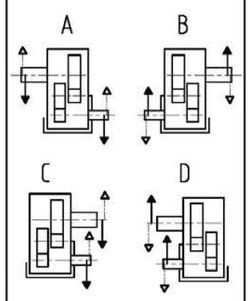

1)k6 ≤ ϕ 50 m6> ϕ 50

有关平键 GB/T1095-1979 型和中心孔，参见第 257-258页。For parallel key GB/T1095-1979 and for centre hole,see page 257-258.

2)键槽 GB/T1095-1979。Keyway GB/T1095-1979.

3)扭力支撑位于工作机侧。Torque support on driven machine side.

4)在安装螺栓前，应先拆下风扇罩。Remove air guide cover before fitting the foundation bolts.

平行轴齿轮箱 Helical Gear Units　两级传动 Two stage　卧式安装 Horizontal

类型 MTH2.H Type MTH2.H　规格 3...12　Sizes3...12

规格 Size	尺寸 mm Dimensions in mm													
	输入轴 Input													
	iN=6.3-11.2			iN=8—14			iN=12.5-22.4			iN=16—28			G_1	G_3
	d_1 1)	l_1	l_3	d_1 1)	l_1	l_3	d_1 1)	l_1	l_3	d_1 1)	l_1	l_3		
3	35	60	–				28	50					135	–
4	45	100	80				32	80	60				170	190
5	50	100	80				38	80	60				195	215
6				50	100	80				38	80	60	195	215
7	60	135	105				50	110	80				210	240
8				60	135	105				50	110	80	210	240
9	75	140	110				60	140	110				240	270
10				75	140	110				60	140	110	240	270
11	90	165	130				70	140	105				275	310
12				90	165	130				70	140	105	275	310

规格 Size	尺寸 mm Dimensions in mm											
	齿轮箱 Gear units											
	a	A_1	A_2	A_3	A_4	b	B_1	B_2	c	C_1	D_5	d_6
3	450	–	–	–	–	190	–	–	22	24 ± 1	18	–
4	565	195	225	150	30	215	205	158	28	30 ± 1	24	136
5	640	225	260	175	55	255	230	177.5	28	30 ± 1	24	150
6	720	225	260	175	55	255	230	177.5	28	30 ± 1	24	150
7	785	272	305	210	70	300	255	210	35	36 ± 1	28	200
8	890	272	305	210	70	300	255	210	35	36 ± 1	28	200
9	925	312	355	240	100	370	285	245	40	45 + 1.5	36	200
10	1025	312	355	240	100	370	285	245	40	45 ± 1.5	36	200
11	1105	372	420	285	135	430	325	285	50	54 ± 1.5	40	210
12	1260	372	420	285	135	430	325	285	50	54 ± 1.5	40	210

规格 Size	尺寸 mm Dimensions in mm											
	齿轮箱 Gear units											
	E	g	h	h_5	H	m_1	m_3	n_1	n_2	n_3	n_4	s
3	220	71	175	110	360	290	160	80	65	285	132.5	15
4	270	77.5	200	110	415	355	180	105	85	345	150	19
5	315	97.5	230	150	482	430	220	105	100	405	180	19
6	350	97.5	230	150	482	510	220	105	145	440	180	19
7	385	114	280	190	572	545	260	120	130	500	215	24
8	430	114	280	190	582	650	260	120	190	545	215	24
9	450	140	320	205	662	635	320	145	155	585	245	28
10	500	140	320	215	662	735	320	145	205	635	245	28
11	545	161	380	250	782	775	370	165	180	710	300	35
12	615	161	380	250	790	930	370	165	265	780	300	35

规格 Size	尺寸 mm Dimensions in mm									润滑油 Oil	重量 Weight (kg)
	输出轴 Output										
	MTH2SH			MTH2HH		MTH2DH				轴封 Shaft seal (l)	
	d_2 1)	G_2	l_2	D_2 2)	G_4	D_3	D_4	G_4	G_5		
3	65	125	140	65	125	70	70	125	180	6	115
4	80	140	170	80	140	85	85	140	205	10	190
5	100	165	210	95	165	100	100	165	240	15	300
6	110	165	210	105	165	110	110	165	240	16	355
7	120	195	210	115	195	120	120	195	280	27	505
8	130	195	250	125	195	130	130	195	285	30	590
9	140	235	250	135	235	140	145	235	330	42	830
10	160	235	300	150	235	150	155	235	350	45	960
11	170	270	300	165	270	165	170	270	400	71	1335
12	180	270	300	180	270	180	185	270	405	76	1615

平行轴齿轮箱 Helical Gear Units　两级传动 Two stage　卧式安装 Horizontal

类型 MTH2.H，MTH2.M Types MTH2.H, MTH2.M　规格 13...22 Sizes 13...22

MTH2SH MTH2HH MTH2DH

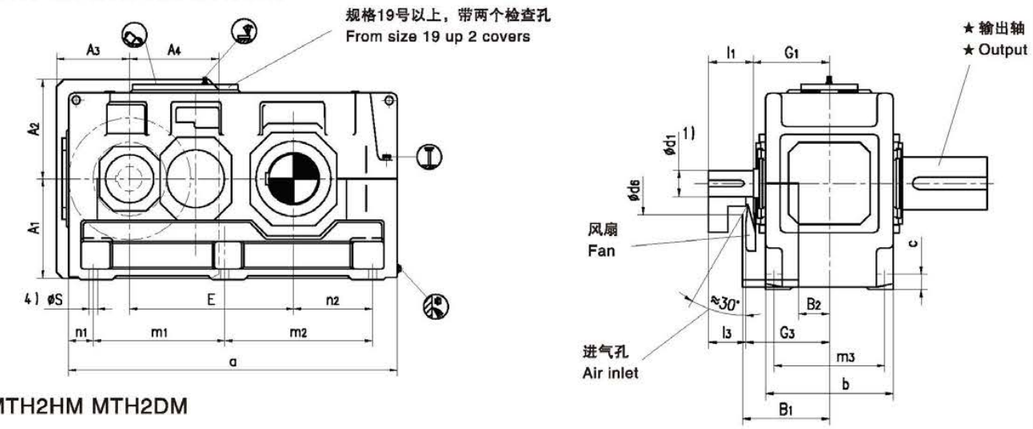

MTH2HM MTH2DM

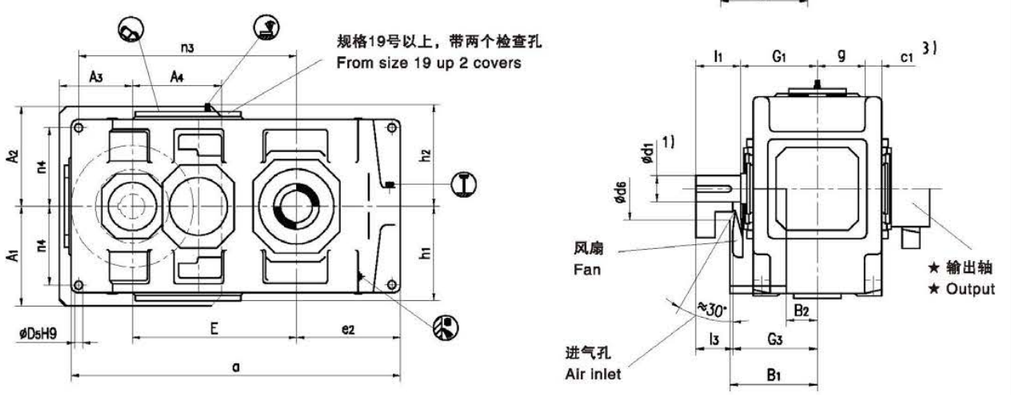

★ 输出轴 Output

MTH2SH
实心轴
Solid shaft

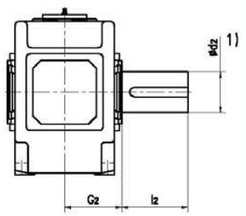

MTH2HH[5],MTH2HM[5])
空心轴
Hollow shaft

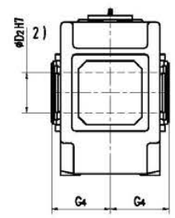

MTH2DH[5],MTH2DM[5])
带胀紧盘的空心轴
Hollow shaft for shrink disk

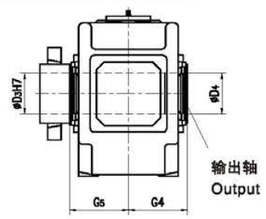

布置形式 Design

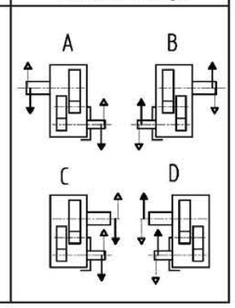

1)k6≤ ϕ50　m6> ϕ50

有关平键 GB/T1095-1979 型和中心孔参见第 257-258页 。For parallel key GB/T1095-1979 and for center hole ,see page 257-258.

2)键槽 GB/T1095-1979。Keyway GB/T1095-1979.

3)扭力支撑位于工作机侧。Torque support on driver machine side.

4)在安装基础螺栓前，应拆下风扇罩。Remove air guide cover before fitting the foundation bolts.

5)规格13和15号速比只有iN=6.3-18;规格17和19号速比只有iN=6.3-16。

Sizes 13 and 15 :only iN=6.3-18;Sizes 17 and 19:only iN=6.3-16.

平行轴齿轮箱 Helical Gear Units　两级传动 Two Stage　卧式安装Horizontal

类型 MTH2.H,MTH2.M　Type MTH2.H,MTH2.M　规格 13...22 Sizes 13...22

规格 Size	尺寸 mm Dimensions in mm																			
	输入轴 Input																			
	iN=6.3-11.2			iN=7.1-12.5			iN=8-14			iN=12.5-20			iN=14-22.4			iN=16-25			G_1	G_3
	d_1 1)	l_1	l_3	d_1 1)	l_1	l_3	d_1 1)	l_1	l_3	d_1 1)	l_1	l_3	d_1 1)	l_1	l_3	d_1 1)	l_1	l_3		
13	100	205	170							85	170	135							330	365
14							100	205	170							85	170	135	330	365
15	120	210	165							100	210	165							365	410
16				120	210	165							100	210	165				365	410
17	125	245	200							110	210	165							420	465
18				125	245	200							110	210	165				420	465
19	150	245	200							120	210	165							475	520
20				150	245	200							120	210	165				475	520
21	170	290	240							140	250	200							495	545
22				170	290	240							140	250	200				495	545

规格 Size	尺寸 mm Dimensions in mm													
	齿轮箱 Gear units													
	a	A_1	A_2	A_3	A_4	b	B_1	B_2	c	c_1	d_6	D_5	e_2	E
13	1290	430	460	330	365	550	385	135	60	61 ± 2	250	48	405	635
14	1430	430	460	330	365	550	385	135	60	61 ± 2	250	48	475	705
15	1550	490	500	370	440	625	430	155	70	72 ±2	280	55	485	762
16	1640	490	500	370	440	625	430	155	70	72 ±2	280	55	530	808
17	1740	540	565	435	505	690	485	140	80	81 ±2	280	55	525	860
18	1860	540	565	435	505	690	485	140	80	81 ± 2	280	55	585	920
19	2010	600	600	500	450	790	540	190	90	91 ±2	310	65	590	997
20	2130	600	600	500	450	790	540	190	90	91 ± 2	310	65	650	1057
21	2140	680	680	500	610	830	565	200	100	100 ± 2	450	75	655	1067
22	2250	680	680	500	610	830	565	200	100	100 ± 2	450	75	710	1122

规格 Size	尺寸 mm Dimensions in mm												
	齿轮箱 Gear units												
	g	h	h_1	h_2	H	m_1	m_2	m_3	n_1	n_2	n_3	n_4	s
13	211.5	440	450	460	900	545	545	475	100	305	835	340	35
14	211.5	440	450	460	900	545	685	475	100	375	905	340	35
15	238	500	490	500	1000	655	655	535	120	365	1005	375	42
16	238	500	490	500	1000	655	745	535	120	410	1050	375	42
17	259	550	555	560	1110	735	735	600	135	390	1145	425	42
18	259	550	555	560	1110	735	855	600	135	450	1205	425	42
19	299	620	615	620	1240	850	850	690	155	435	1345	475	48
20	299	620	615	620	1240	850	970	690	155	495	1405	475	48
21	310	700	685	690	1390	900	900	720	170	485	1400	520	56
22	310	700	685	690	1390	900	1010	720	170	540	1455	520	56

规格 Size	尺寸 mm Dimensions in mm									润滑油 Oil		重量 Weight (kg)	
	输出轴 Output									MTH2.H	MTH2.M		
	MTH2SH			MTH2HH 5) MTH2HM5)		MTH2DH5) MTH2DM5)				轴封 Shaft seal (l)		MTH2.H	MTH2.M
	d_2 1)	G_2	l_2	D_2 2)	G_4	G_3	D_4	G_4	G_5			(kg)	(kg)
13	200	335	350	190	335	190	195	335	480	135	110	2000	1880
14	210	335	350	210	335	210	215	335	480	140	115	2570	2430
15	230	380	410	230	380	230	235	380	550	210	160	3430	3240
16	240	380	410	240	380	240	245	380	550	215	165	3655	3465
17	250	415	410	250	415	250	260	415	600	290	230	4650	4420
18	270	415	470	275	415	280	285	415	600	300	240	5125	4870
19	290	465	470	–	–	285	295	465	670	320	300	5250	5000
20	300	465	500	–	–	310	315	465	670	340	320	6550	6150
21	320	490	500	–	–	330	335	490	715	320	350	7200	6950
22	340	490	550	–	–	340	345	490	725	340	370	7800	7550

平行轴齿轮箱 Helical Gear Units　　两级传动 Two Stage　　卧式安装 Horizontal

类型 MTH2.H, MTH2.M Types MTH2.H, MTH2.M　　规格 23...26 Sizes 23...26

MTH2SH MTH2DH

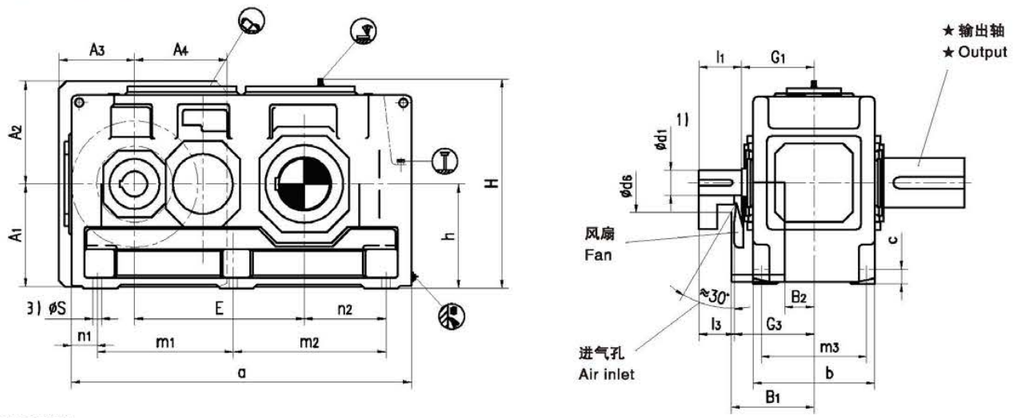

MTH2DM

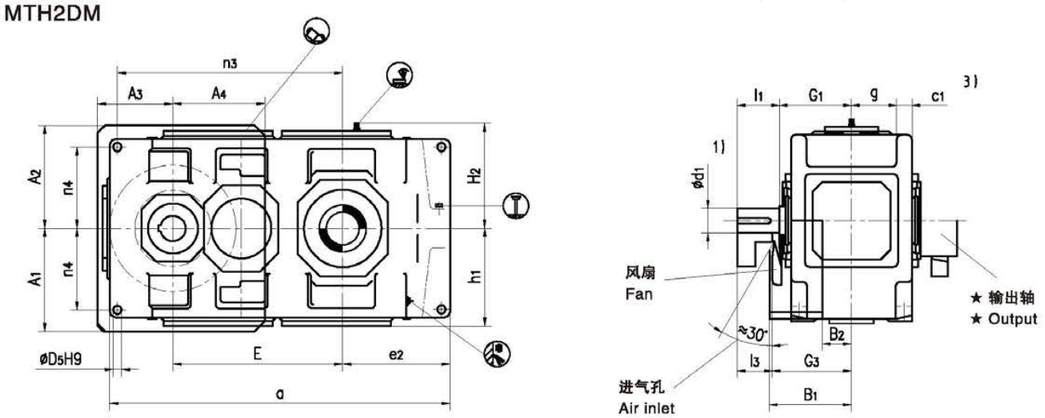

★ 输出轴　Output

MTH2SH
实心轴
Solid shaft

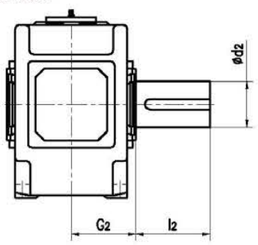

MTH2DH, MTH2DM
带胀紧盘的空心轴
Hollow shaft for shrink disk

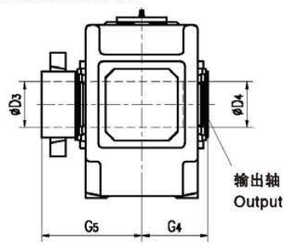

布置形式 Design

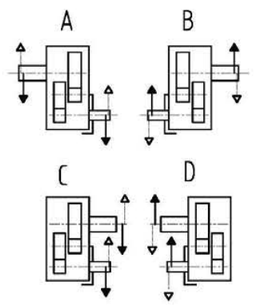

1)k6≤ϕ50　m6>ϕ50

有关平键 GB/T1095-1979型和中心孔，参见第 257-258页 。For parallel key GB/T1095-1979 and for center hole,see page 257-258.

2)键槽 GB/T1095-1979。 Keyway GB/T 1095-1979.

3)扭力支撑位于工作机侧。Torque support on driven machine side.

平行轴齿轮箱 Helical Gear Units　两级传动 Two stage　　卧式安装 Horizontal

类型 MTH2.H，MTH2.M Types MTH2.H, MTH2.M　　规格 23...26 Sizes 23...26

规格 Size	尺寸 mm Dimensions in mm													
	输入轴 Input													
	iN=6.3-11.2			iN=7.1-12.5			iN=12.5-20			iN=14-22.4			G_1	G_3
	d_1 1)	l_1	l_3	d_1 1)	l_1	l_3	d_1 1)	l_1	l_3	d_1 1)	l_1	l_3		
23	190	330	230				150	250	200				560	610
24				190	330	280				150	250	200	560	610
25	200	340	290				170	300	250				600	650
26				200	340	290				170	300	260	600	650

规格 Size	尺寸 mm Dimensions in mm													
	齿轮箱 Gear units													
	a	A_1	A_2	A_3	A_4	b	B_1	B_2	c	c_1	d_6	D_5	e_2	E
23	2380	770	770	550	550	930	630	220	115	120 ± 2	450	80	730	1185
24	2510	770	770	550	550	930	630	220	115	120 ± 2	450	80	795	1250
25	2580	845	865	550	550	1045	670	240	130	120 ± 2	450	90	790	1325
26	2760	845	865	550	550	1045	670	240	130	120 ± 2	450	90	880	1415

规格 Size	尺寸 mm Dimensions in mm												
	齿轮箱 Gear units												
	g	h	h_1	h_2	H	m_1	m_2	m_3	n_1	n_2	n_3	n_4	s
23	342	780	770	770	1550	1010	1010	810	180	550	1560	580	56
24	342	780	770	770	1550	1010	1140	810	180	615	1625	580	56
25	400	860	860	860	1720	1090	1090	910	200	590	1685	660	66
26	400	860	860	860	1720	1090	1270	910	200	680	1775	660	66

规格 Size	尺寸 mm Dimensions in mm							润滑油 Oil		重量 Weight	
	输出轴 Output										
	MTH2SH			MTH2DH	MTH2DM			MTH2.H	MTH2.M	MTH2.H	MTH2.M
	d_2 1)	G_2	l_2	D_3	D_4	G_4	G_5	(l)	(l)	(kg)	(kg)
23	360	540	590	360	365	540	785	430	470	11600	11000
24	380	540	590	380	385	540	805	450	500	13000	12300
25	400	605	650	400	405	605	875	600	660	15500	14700
26	420	605	650	430	435	605	900	640	700	17200	16200

平行轴齿轮箱 Helical Gear Units　三级传动 Three Stage　卧式安装 Horizontal

类型 MTH3.H Type MTH3.H　规格 5...12　Sizes 5...12

MTH3SH MTH3HH MTH3DH

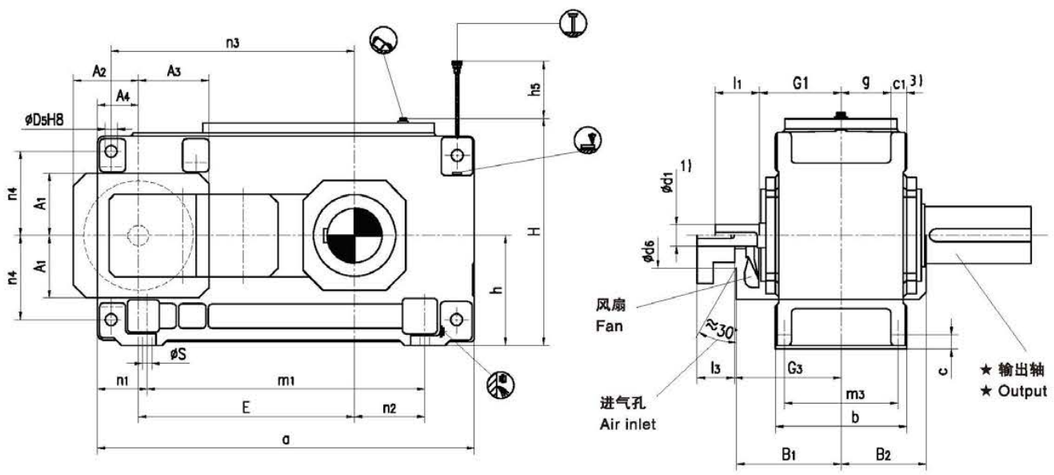

★ 输出轴 Output　　布置形式 Design

MTH3SH
实心轴
Solid shaft

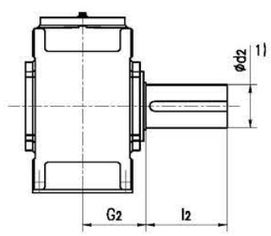

MTH3HH
空心轴
Hollow shaft

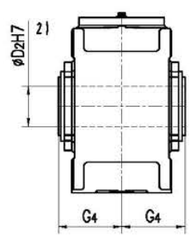

MTH3DH
带胀紧盘的空心轴
Hollow shaft for shrink disk

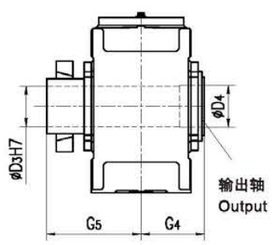

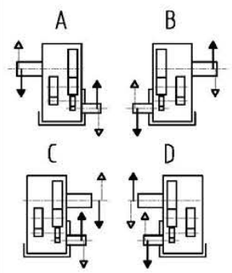

1)k6≤ϕ50　m6>ϕ50

有关平键 GB/T1095-1979型和中心孔，参见第 257-258页。For parallel key GB/T1095-1979 and for center hole,see page 257-258.

2)键槽 GB/T1095-1979。 Keyway GB/T 1095-1979.

3)扭力支撑位于工作机侧。Torque support on driven machine side.

平行轴齿轮箱 Helical Gear Units　三级传动 Three Stage　卧式安装 Horizontal

类型 MTH3.H Type MTH3.H　规格 5...12　Sizes 5...12

规格 Size	尺寸 mm Dimensions in mm																			
	输入轴 Input																			
	iN= 25-45			iN=31.5-56			iN= 50-63			iN= 63- 80			iN = 71 -90			iN= 90-112			G_1	G_3
	d_1 1)	l_1	l_3	d_1 1)	l_1	l_3	d_1 1)	l_1	l_3	d_1 1)	l_1	l_3	d_1 1)	l_1	l_3	d_1 1)	l_1	l_3		
5	40	70	70				30	50	50				24	40	40				160	220
6				40	70	70				30	50	50				24	40	40	160	220
7	45	80	80				35	60	60				28	50	50				185	250
8				45	80	80				35	60	60				28	50	50	185	250
9	60	125	105				45	100	80				32	80	60				230	300
10				60	125	105				45	100	80				32	80	60	230	300
11	70	120	120				50	80	80				42	70	70				255	330
12				70	120	120				50	80	80				42	70	70	255	330

规格 Size	尺寸 mm Dimensions in mm											
	齿轮箱 Gear units											
	a	A_1	A_2	A_3	A_4	b	B_1	B_2	c	c_1	d_6	D_5
5	690	137	135	140	80	255	215	175	28	30 ± 1	60	24
6	770	137	135	140	80	255	215	175	28	30 ± 1	60	24
7	845	157	160	180	100	300	245	205	35	36 ± 1	75	28
8	950	157	160	180	100	300	245	205	35	36 ± 1	75	28
9	1000	182	190	205	120	370	295	240	40	45 ±1.5	90	36
10	1100	182	190	205	120	370	295	240	40	45 ±1.5	90	36
11	1200	218	220	255	150	430	325	280	50	54 ± 1.5	100	40
12	1355	218	220	255	150	430	325	280	50	54 ± 1.5	100	40

规格 Size	尺寸 mm Dimensions in mm											
	齿轮箱 Gear units											
	E	g	h	h_5	H	m_1	m_3	n_1	n_2	n_3	n_4	s
5	405	97.5	230	130	482	480	220	105	100	455	180	19
6	440	97.5	230	130	482	560	220	105	145	490	180	19
7	495	114	280	170	572	605	260	120	130	560	215	24
8	540	114	280	160	582	710	260	120	190	605	215	24
9	580	140	320	185	662	710	320	145	155	660	245	28
10	630	140	320	185	662	810	320	145	205	710	245	28
11	705	161	380	180	782	870	370	165	180	805	300	35
12	775	161	380	170	790	1025	370	165	265	875	300	35

规格 Size	尺寸 mm Dimensions in mm									润滑油 Oil (l)	重量 Weight (kg)
	输出轴 Output										
	MTH2SH			MTH3HH		MTH3DH					
	d_2 1)	G_2	l_2	D_2 2)	G_4	D_3	D_4	G_4	G_5		
5	100	165	210	95	165	100	100	165	240	15	320
6	110	165	210	105	165	110	110	165	240	17	365
7	120	195	210	115	195	120	120	195	280	28	540
8	130	195	250	125	195	130	130	195	285	30	625
9	140	235	250	135	235	140	145	235	330	45	875
10	160	235	300	150	235	150	155	235	350	46	1020
11	170	270	300	165	270	165	170	270	400	85	1400
12	180	270	300	180	270	180	185	270	405	90	1675

平行轴齿轮箱 Helical Gear Units　三级传动 Three Stage　卧式安装 Horizontal

类型 MTH3.H，MTH3.M Types　MTH3.H, MTH3.M　规格 13...22 Sizes 13...22

MTH3SH MTH3HH MTH3DH

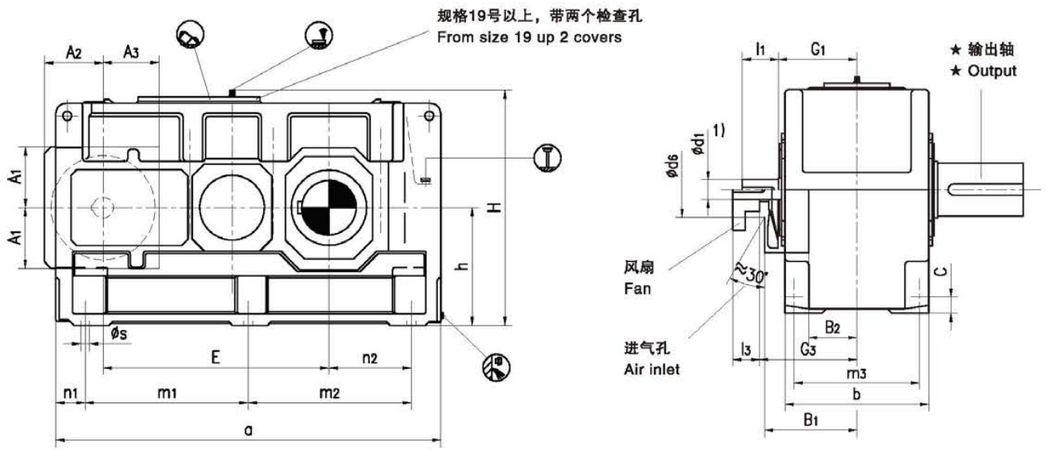

MTH3HM MTH3DH

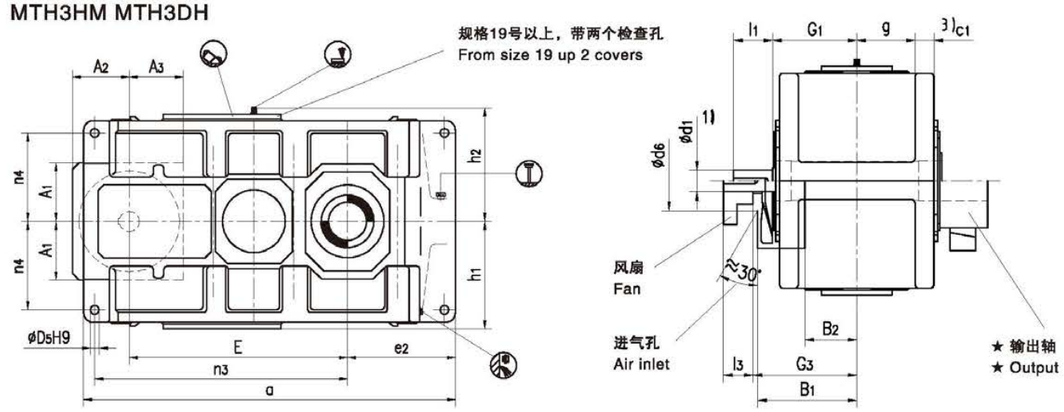

★ 输出轴 Output

MTH3SH
实心轴
Solid shaft

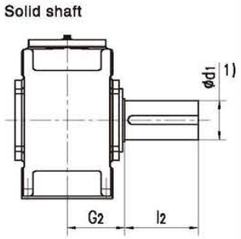

MTH3HH, MTH3HM
空心轴
Hollow shaft

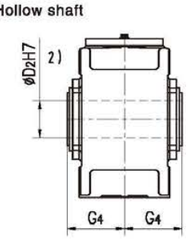

MTH3DH, MTH3DM
带胀紧盘的空心轴
Hollow shaft for shrink disk

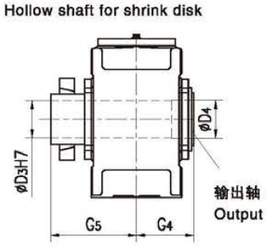

布置形式 Design

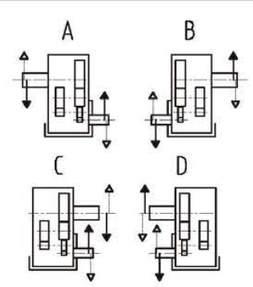

1)k6≤ϕ50　m6>ϕ50

有关平键 GB/T1095-1979型和中心孔，参见第 257-258页 。For parallel key GB/T1095-1979 and for center hole,see page 257-258.

2)键槽 GB/T1095-1979。 Keyway GB/T 1095-1979.

3)扭力支撑位于工作机侧。Torque support on driven machine side.

平行轴齿轮箱 Helical Gear Units　三级传动 Three Stage　卧式安装 Horizontal

类型 MTH3.H，MTH3.M Types　MTH3.H, MTH3.M　规格 13...22 Sizes 13...22

规格 Size	尺寸 mm Dimensions in mm																			
	输入轴 Input																			
	iN= 22.4-45			iN=25-50 iN=28-56 *)			iN= 50-63			iN=56-71 iN=63-80 *)			iN = 71 -90			iN=80-100 iN=90-112 *)			G_1	G_3
	d_1 1)	l_1	l_3	d_1 1)	l_1	l_3	d_1 1)	l_1	l_3	d_1 1)	l_1	l_3	d_1 1)	l_1	l_3	d_1 1)	l_1	l_3		
13	85	160	130				60	135	105				50	110	80				310	385
14				85	160	130				60	135	105				50	110	80	310	385
15	100	200	165				75	140	105				60	140	105				350	420
16				100	200	165				75	140	105				60	140	105	350	420
17	100	200	165				75	140	105				60	140	105				380	450
18				100	200	165				75	140	105				60	140	105	380	450
19	110	200	4)				90	165	4)				75	140	4)				430	4)
20				110	200	4)				90	165	4)				75	140	4)	430	4)
21	130	240	4)				110	205	4)				90	170	4)				470	4)
22				130	240	4)				110	205	4)				90	170	4)	470	4)

* 仅指规格14号齿轮箱　Only size 14

规格 Size	尺寸 mm Dimensions in mm												
	齿轮箱 Gear units												
	a	A_1	A_2	A_3	b	B_1	B_2	c	c_1	d_6	D_5	e_2	E
13	1395	225	225	212	550	380	195	60	61 ±2	120	48	405	820
14	1535	225	225	212	550	380	195	60	61 ±2	120	48	475	890
15	1680	270	265	252	625	415	205	70	72 ±2	150	55	485	987
16	1770	270	265	252	625	415	205	70	72 ±2	150	55	530	1033
17	1770	270	265	252	690	445	235	80	81 ±2	150	55	525	1035
18	1890	270	265	252	690	445	235	80	81 ±2	150	55	585	1095
19	2030	4)	4)	4)	790	4)	4)	90	91 ± 2	4)	65	590	1190
20	2150				790			90	91 ±2		65	650	1250
21	2340				830			100	100 + 2		75	655	1387
22	2450				830			100	100 ± 2		75	710	1442

规格 Size	尺寸 mm Dimensions in mm												
	齿轮箱 Gear units												
	g	h	h_1	h_2	H	m_1	m_2	m_3	n_1	n_2	n_3	n_4	s
13	211.5	440	450	460	900	597.5	597.5	475	100	305	940	340	35
14	211.5	440	450	460	900	597.5	737.5	475	100	375	1010	340	35
15	238	500	490	500	1000	720	720	535	120	365	1135	375	42
16	238	500	490	500	1000	720	810	535	120	410	1180	375	42
17	259	550	555	560	1110	750	750	600	135	390	1175	425	42
18	259	550	555	560	1110	750	870	600	135	450	1235	425	42
19	299	620	615	620	1240	860	860	690	155	435	1365	475	48
20	299	620	615	620	1240	860	980	690	155	495	1425	475	48
21	310	700	685	690	1390	1000	1000	720	170	485	1615	520	56
22	310	700	685	690	1390	1000	1110	720	170	540	1670	520	56

规格 Size	尺寸 mm Dimensions in mm									润滑油 Oil		重量 Weight	
	输出轴 Output												
	MTH3SH			MTH3HH MTH3HM		MTH3DH MTH3DM				MTH3.H	MTH3.M	MTH3.H	MTH3.M
	d_2 1)	G_2	l_2	D_2 2)	G_4	D_3	D_4	G_4	G_5	(l)	(l)	(kg)	(kg)
13	200	335	350	190	335	190	195	335	480	160	125	2295	2155
14	210	335	350	210	335	210	215	335	480	165	130	2625	2490
15	230	380	410	230	380	230	235	380	550	235	190	3475	3260
16	240	380	410	240	380	240	245	380	550	245	195	3875	3625
17	250	415	410	250	415	250	260	415	600	305	240	4560	4250
18	270	415	470	275	415	280	285	415	600	315	250	5030	4740
19	290	465	470	–	–	285	295	465	670	420	390	5050	4750
20	300	465	500	–	–	310	315	465	670	450	415	6650	6250
21	320	490	500	–	–	330	335	490	715	470	515	6950	6550
22	340	490	550	–	–	340	345	490	725	490	540	7550	7050

4)根据用户要求供货　On request

平行轴齿轮箱 Helical Gear Units　三级传动 Three Stage　卧式安装 Horizontal

类型 MTH3.H,MTH3.M Types MTH3.H,MTH3.M　规格 23...26 Sizes 23...26

MTH3SH,MTH3DM

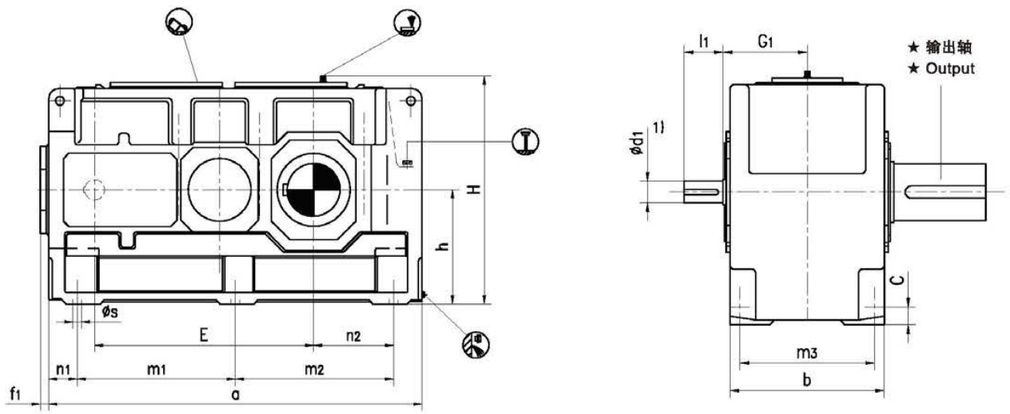

MTH3DM

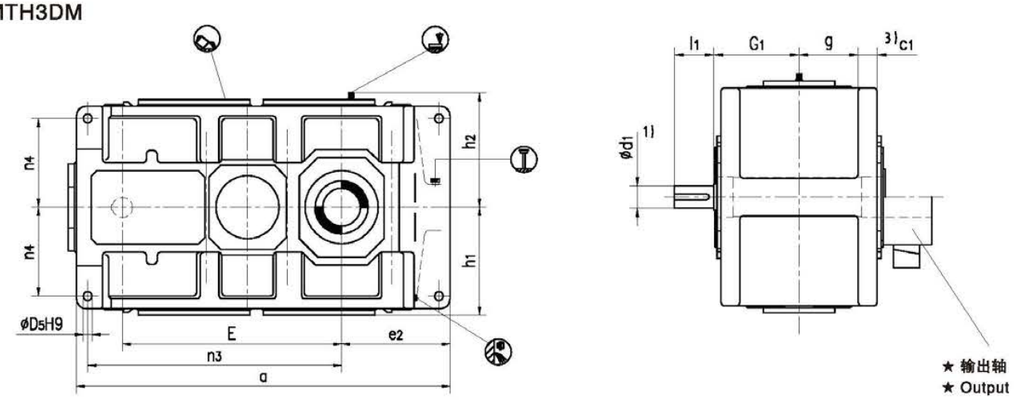

★ 输出轴 Output

MTH3SH
实心轴
Solid Shaft

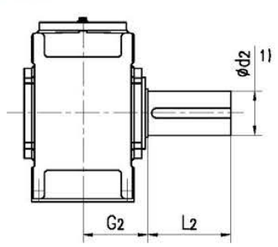

MTH3DH, MTH3DM
带胀紧盘的空心轴
Hollow shaft for shrink disk

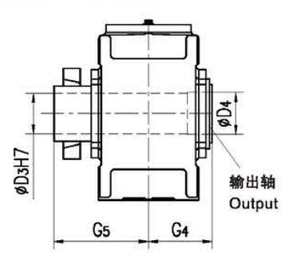

布置形式 Design

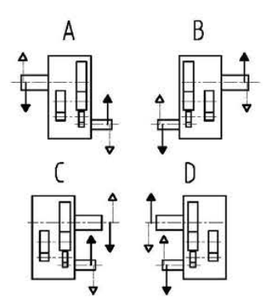

1)k6≤ϕ50　m6>ϕ50

有关平键 GB/T1095-1979型和中心孔，参见第 257-258页 。For parallel key GB/T1095-1979 and for center hole,see page 257-258.

2)键槽 GB/T1095-1979。 Keyway GB/T 1095-1979.

3)扭力支撑位于工作机侧。Torque support on driven machine side.

平行轴齿轮箱 Helical Gear Units　三级传动 Three Stage

卧式安装 Horizontal　类型 MTH3.H，MTH3.M Types MTH3.H,MTH3.M

规格 23...26 Sizes 23...26

规格 Size	尺寸 mm Dimensions in mm												
	输入轴 Input												
	iN = 22.4-45		iN = 25-50		iN = 50-63		iN = 56-71		iN = 71 - 90		iN = 80-100		G_1
	d_1 1)	l_1	d_1 1)	l_1	d_1 1)	l_1	d_1 1)	l_1	d_1 1)	l_1	d_1 1)	l_1	
23	130	240			110	205			90	170			510
24			130	240			110	205			90	170	510
25	150	245			130	245			100	210			570
26			150	245			130	245			100	210	570

规格 Size	尺寸 mm Dimensions in mm										
	齿轮箱 Gear units										
	a	b	c	c_1	D_5	e_2	E	f_1	g	h	h_1
23	2530	930	115	120 ±2	80	730	1505	35	342	780	770
24	2660	930	115	120 ±2	80	795	1570	35	342	780	770
25	2830	1045	130	120±2	90	790	1659	65	400	860	860
26	3010	1045	130	120±2	90	880	1785	65	400	860	860

规格 Size	尺寸 mm Dimensions in mm									
	齿轮箱 Gear units									
	h_2	H	m_1	m_2	m_3	n_1	n_2	n_3	n_4	s
23	790	1570	1085	1085	810	180	550	1725	580	56
24	790	1570	1085	1215	810	180	615	1790	580	56
25	860	1720	1215	1215	910	200	590	1965	660	66
26	860	1720	1215	1395	910	200	680	2055	660	66

规格 Size	尺寸 mm Dimensions in mm							润滑油 Oil		重量 Weight	
	输出轴 Output										
	MTH3SH			MTH3DH MTH3DM				MTH3.H	MTH3.M	MTH3.H	MTH3.M
	D_2 1)	G_2	l_2	D_3	D_4	G_4	G_5	(l)	(l)	(Kg)	(Kg)
23	360	540	590	360	365	540	785	620	690	11500	10600
24	380	540	590	380	385	540	805	650	725	13400	12500
25	400	605	650	400	405	605	875	880	970	16100	15200
26	420	605	650	430	435	605	900	935	1030	17600	16500

平行轴齿轮箱 Helical Gear Units　四级传动 Four Stage　卧式安装 Horizontal

类型 MTH4.H Type MTH4.H　规格 7...12 Size 7...12

MTH4SH MTH4HH MTH4DH

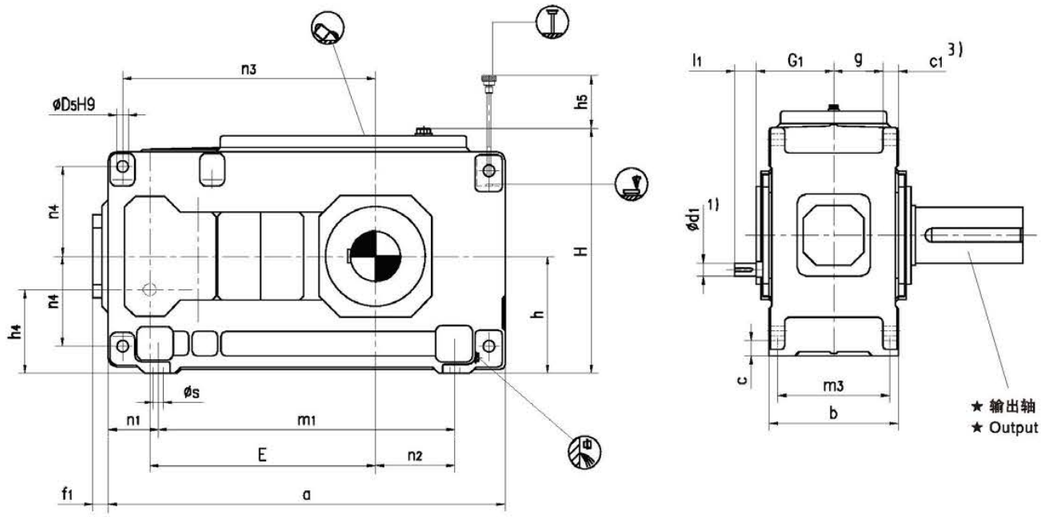

★ 输出轴 Output

MTH4SH 实心轴 Solid shaft	MTH4HH 空心轴 Hollow shaft	MTH4DH 带胀紧盘的空心轴 Hollow shaft for shrink disk	布置形式 Design
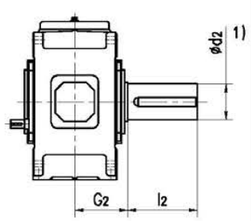	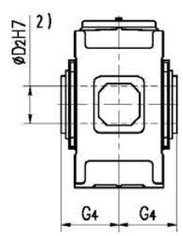	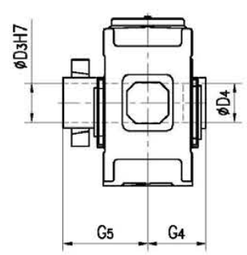	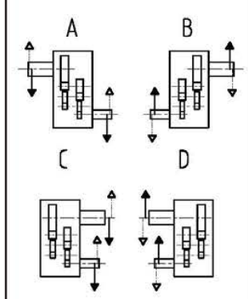

1)k6≤ϕ50　m6>ϕ50

有关平键 GB/T1095-1979型和中心孔，参见第 257-258页。For parallel key GB/T1095-1979 and for center hole,see page 257-258.

2)键槽 GB/T1095-1979。 Keyway GB/T 1095-1979.

3)扭力支撑位于工作机侧。Torque support on driven machine side.

平行轴齿轮箱 Helical Gear Units　四级传动 Four Stage　卧式安装 Horizontal

类型 MTH4.H Type MTH4.H　规格 7...12 Sizes 7...12

规格 Size	尺寸 mm Dimensions in mm								
	输入轴 Input								
	iN = 100-180		iN = 125-224		iN = 200-355		iN = 250-450		G_1
	d_1 1)	l_1	d_1 1)	l_1	d_1 1)	l_1	d_1 1)	l_1	
7	30	50			24	40			180
8			30	50			24	40	180
9	35	60			28	50			215
10			35	60			28	50	215
11	45	100			32	80			250
12			45	100			32	80	250

规格 Size	尺寸 mm Dimensions in mm																		
	齿轮箱 Gear units																		
	a	b	c	c_1	D_5	E	f_1	g	h	h_4	h_5	H	m_1	m_3	n_1	n_2	n_3	n_4	s
7	845	300	35	36 ± 1	28	495	37	114	280	200	140	572	605	260	120	130	560	215	24
8	950	300	35	36 ± 1	28	540	37	114	280	200	140	582	710	260	120	190	605	215	24
9	1000	370	40	45 ± 1.5	36	580	43	140	320	230	150	662	710	320	145	155	660	245	28
10	1100	370	40	45 ± 1.5	36	630	43	140	320	230	150	662	810	320	145	205	710	245	28
11	1200	430	50	54 ± 1.5	40	705	47	161	380	270	165	782	870	370	165	180	805	300	35
12	1355	430	50	54 ± 1.5	40	775	47	161	380	270	165	790	1025	370	165	265	875	300	35

规格 Size	尺寸 mm Dimensions in mm									润滑油 Oil (l)	重量 Weight (kg)
	输出轴 Output										
	MTH4SH			MTH4HH		MTH4DH					
	d_2 1)	G_2	l_2	D_2 2)	G_4	D_3	D_4	G_4	G_5		
7	120	195	210	115	195	120	120	195	280	25	550
8	130	195	250	125	195	130	130	195	285	27	645
9	140	235	250	135	235	140	145	235	330	48	875
10	160	235	300	150	235	150	155	235	350	50	1010
11	170	270	300	165	270	165	170	270	400	80	1460
12	180	270	300	180	270	180	185	270	405	87	1725

平行轴齿轮箱 Helical Gear Units　四级传动 Four Stage　卧式安装 Horizontal

类型 MTH4.H, MTH4.M Types MTH4.H, MTH4.M　规格 13...22 Sizes 13...22

MTH4SH MTH4HH MTH4DH

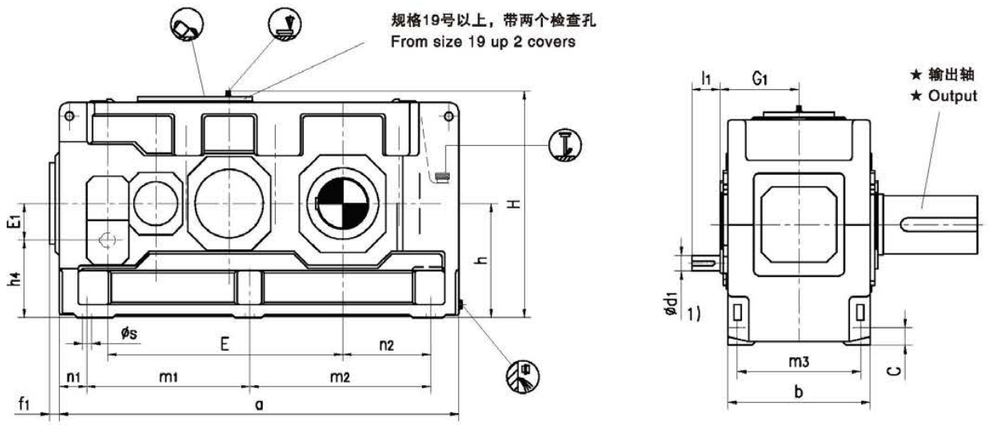

MTH4HM MTH4DM

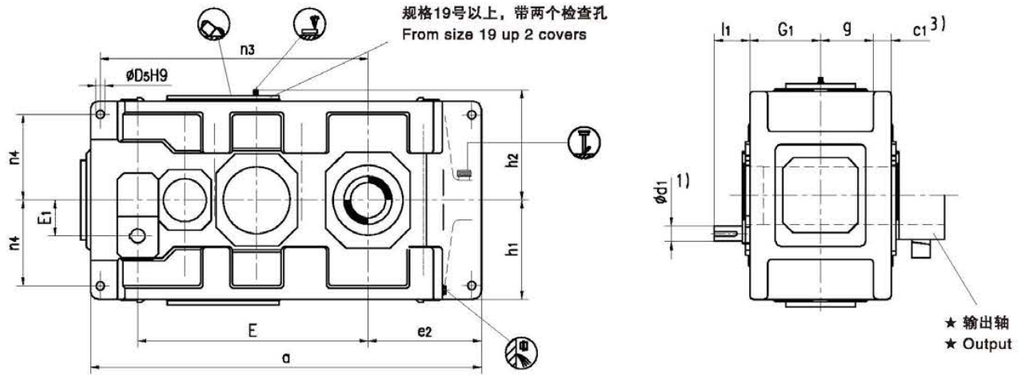

★ 输出轴 Output

布置形式 Design

MTH4SH
实心轴
Sollow shaft

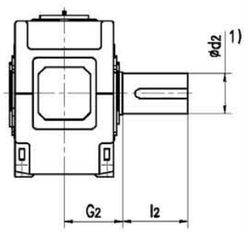

MTH4HH, MTH4HM
空心轴
Hollow shaft

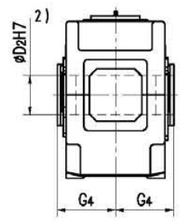

MTH4DH, MTH4DM
带胀紧盘的空心轴
Hollow shaft for shrink disk

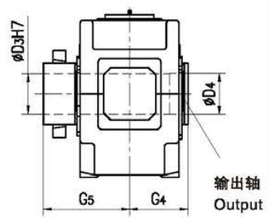

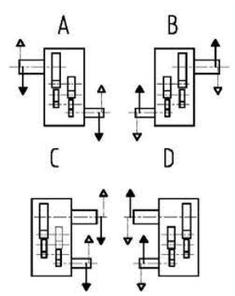

1)k6≤ φ50　m6> φ50

有关平键 GB/T1095-1979型和中心孔，参见第 257-258页 。For parallel key GB/T1095-1979 and for center hole,see page 257-258.

2)键槽 GB/T1095-1979。 Keyway GB/T 1095-1979.

3)扭力支撑位于工作机侧。Torque support on driven machine side.

平行轴齿轮箱 Helical Gear Units　四级传动 Four Stage　卧式安装 Horizontal

类型 MTH4.H,MTH4.M Types MTH4.H,MTH4.M　规格 13...22 Sizes 13...22

规格 Size	尺寸 mm Dimensions in mm												
	输入轴 Input												
	iN = 100-180		iN = 112-200		iN = 125-224		iN = 200-355		iN= 224-400		iN= 250-450		G_1
	d_1 1)	l_1	d_1 1)	l_1	d_1 1)	l_1	d_1 1)	l_1	d_1 1)	l_1	d_1 1)	l_1	
13	50	100					38	80					305
14					50	100					38	80	305
15	60	135					50	110					345
16			60	135					50	110			345
17	60	105					50	80					380
18			60	105					50	80			380
19	75	105					60	105					440
20			75	105					60	105			440
21	90	165					70	140					460
22			90	165					70	140			460

规格 Size	尺寸 mm Dimensions in mm										
	齿轮箱 Gear units										
	a	b	c	c_1	D_5	e_2	E	E_1	f_1	g	h
13	1395	550	60	61 ±2	48	405	820	130	47	211.5	440
14	1535	550	60	61 ±2	48	475	890	130	47	211.5	440
15	1680	625	70	72 ±2	55	485	987	160	56	238	500
16	1770	625	70	72 ±2	55	530	1033	160	56	238	500
17	1770	690	80	81 ±2	55	525	1035	160	53	259	550
18	1890	690	80	81 ±2	55	585	1095	160	53	259	550
19	2030	790	90	91 ±2	65	590	1190	185	53	299	620
20	2150	790	90	91 ±2	65	650	1250	185	53	299	620
21	2340	830	100	100±2	75	655	1387	225	62	310	700
22	2450	830	100	100+2	75	710	1442	225	62	310	700

规格 Size	尺寸 mm Dimensions in mm											
	齿轮箱 Gear units											
	h_1	h_2	h_4	H	m_1	m_2	m_3	n_1	n_2	n_3	n_4	s
13	450	460	310	900	597.5	597.5	475	100	305	940	340	35
14	450	460	310	900	597.5	737.5	475	100	375	1010	340	35
15	490	500	340	1000	720	720	535	120	365	1135	375	42
16	490	500	340	1000	720	810	535	120	410	1180	375	42
17	555	560	390	1110	750	750	600	135	390	1175	425	42
18	555	560	390	1110	750	870	600	135	450	1235	425	42
19	615	620	435	1240	860	860	690	155	435	1365	475	48
20	615	620	435	1240	860	980	690	155	495	1425	475	48
21	685	690	475	1390	1000	1000	720	170	485	1615	520	56
22	685	690	475	1390	1000	1110	720	170	540	1670	520	56

规格 Size	尺寸 mm Dimensions in mm									润滑油 Oil		重量 Weight	
	输出轴 Output												
	MTH4SH			MTH4HH MTH4HM		MTH4DH MTH4DM				MTH4.H	MTH4.M	MTH4.H	MTH4.M
	d_2 1)	G_2	l_2	D_2 2)	G_4	D_3	D_4	G_4	G_5	(l)	(l)	(kg)	(kg)
13	200	335	350	190	335	190	195	335	480	130	120	2390	2270
14	210	335	350	210	335	210	215	335	480	140	125	2730	2600
15	230	380	410	230	380	230	235	380	550	230	170	3635	3440
16	240	380	410	240	380	240	245	380	550	235	175	3965	3740
17	250	415	410	250	415	250	260	415	600	290	225	4680	4445
18	270	415	470	275	415	280	285	415	600	305	230	5185	4915
19	290	465	470	–	–	285	295	465	670	360	310	5700	5300
20	300	465	500	–	–	310	315	465	670	380	330	6400	5950
21	320	490	500	–	–	330	335	490	715	395	430	7750	7250
22	340	490	550	–	–	340	345	490	725	420	450	8350	7750

平行轴齿轮箱 Helical Gear Units　四级传动 Four Stage　卧式安装 Horizontal

类型 MTH4.H,MTH4.M Types MTH4.H,MTH4.M　规格 23...26 Sizes 23...26

MTH4SH MTH4DH

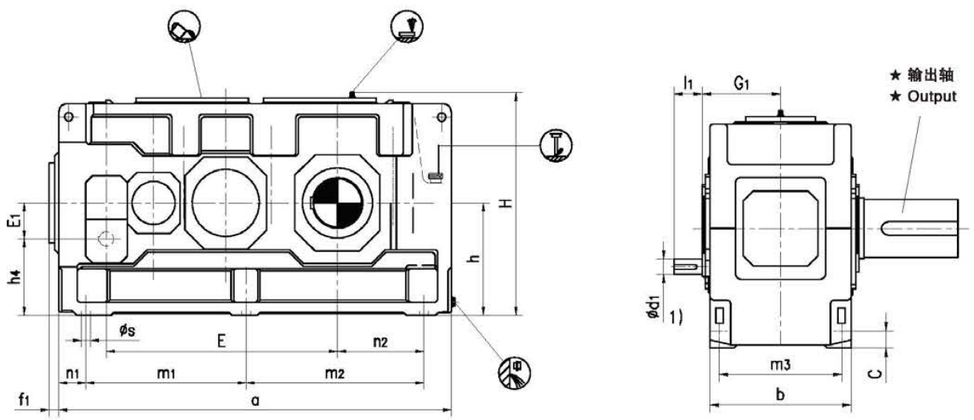

MTH4DM

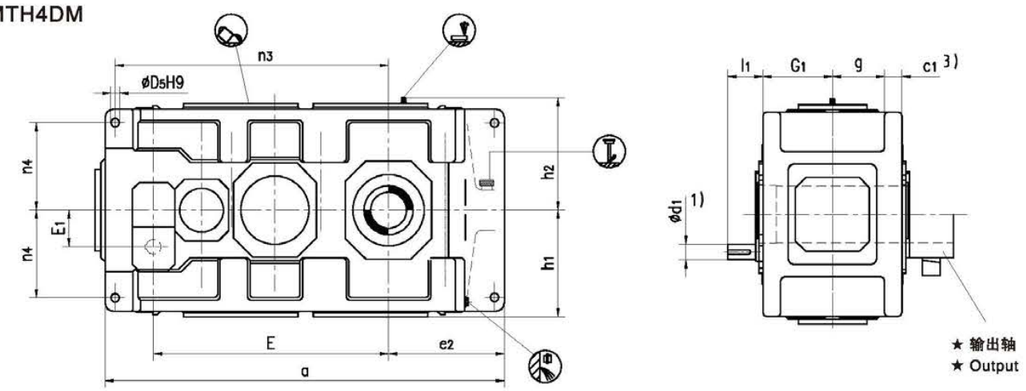

★ 输出轴 Output		布置形式 Design
MTH4SH 实心轴 Solid shaft	MTH4DH, MTH4DM 带胀紧盘的空心轴 Hollow shaft for shrink disk	

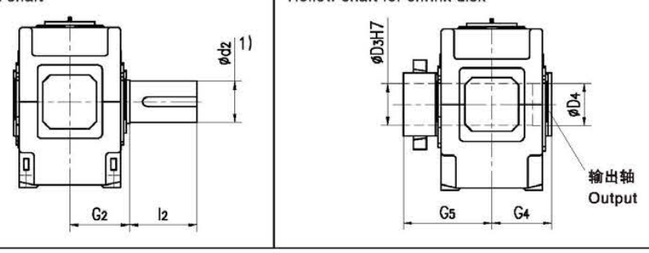

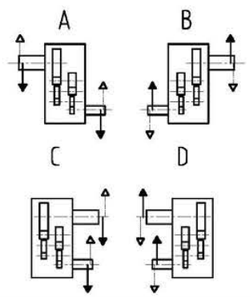

1)k6≤ϕ50　m6>ϕ50

有关平键 GB/T1095-1979型和中心孔，参见第 257-258页 。For parallel key GB/T1095-1979 and for center hole,see page 257-258.

2)键槽 GB/T1095-1979。 Keyway GB/T 1095-1979.

3)扭力支撑位于工作机侧。Torque support on driven machine side.

平行轴齿轮箱 Helical Gear Units　四级传动 For Stage　卧式安装 Horizontal

类型 MTH4 H,MTH4 M Types MTH4 H,MTH4 M　规格 23...26　Sizes 23...26

规格 Size	尺寸 mm Dimensions in mm								
	输入轴 Input								
	iN = 100–180		iN = 112–200		iN = 200–355		iN = 224–400		G_1
	d_1 1)	l_1	d_1 1)	l_1	d_1 1)	l_1	d_1 1)	l_1	
23	90	130			70	105			505
24			90	130			70	105	505
25	100	205			85	170			565
26			100	205			85	170	565

规格 Size	尺寸 mm Dimensions in mm										
	齿轮箱 Gear units										
	a	b	c	c_1	D_5	e_2	E	E_1	f_1	g	h
23	2530	930	115	120 ±2	80	730	1505	225	35	342	780
24	2660	930	115	120 ±2	80	795	1570	225	35	342	780
25	2830	1045	130	120±2	90	790	1695	265	65	400	860
26	3010	1045	130	120±2	90	880	1785	265	65	400	860

规格 Size	尺寸 mm Dimensions in mm											
	齿轮箱 Gear units											
	h_1	h_2	h_4	H	m_1	m_2	m_3	n_1	n_2	n_3	n_4	s
23	770	790	555	1570	1085	1085	810	180	550	1725	580	56
24	770	790	555	1570	1085	1215	810	180	615	1790	580	56
25	860	860	595	1720	1215	1215	910	200	590	1965	660	66
26	860	860	595	1720	1215	1395	910	200	680	2055	660	66

规格 Size	尺寸 mm Dimensions in mm							润滑油 Oil		重量 Weight	
	齿轮箱 Gear units										
	MTH4SH			MTH4DH MTH4DM				MTH4.H	MTH4.M	MTH4.H	MTH4.M
	d_2 1)	G_2	l_2	D_3	D_4	G_4	G_5	(l)	(l)	(kg)	(kg)
23	360	540	590	360	365	540	785	520	500	11600	10700
24	380	540	590	380	385	540	805	550	600	13500	12600
25	400	605	650	400	405	605	875	735	800	16100	15200
26	420	605	650	430	435	605	900	780	850	17600	16500

直交轴齿轮箱 Bevel-helical Gear Units 二级传动 Two Stage 卧式安装 Horizontal

类型 MTB2.H Type MTB2.H 规格 1...12 Sizes 1...12

MTB2SH MTB2HH MTB2DH

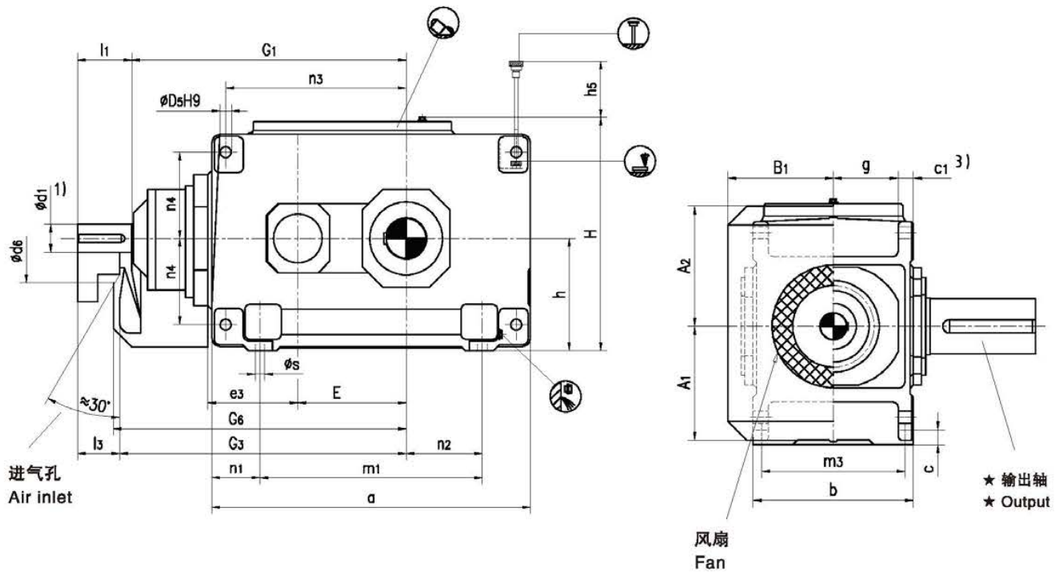

★ 输出轴 Output

MTB2SH 实心轴 Solid shaft	MTB2HH 空心轴 Hollow shaft	MTB2DH 带胀紧盘的空心轴 Hollow shaft for shrink disk	布置形式 Design
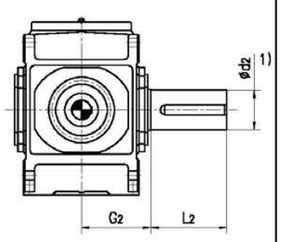	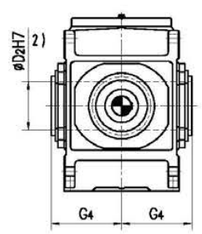	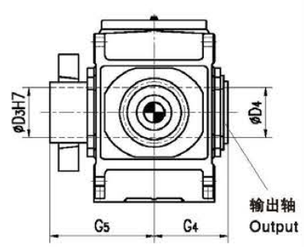	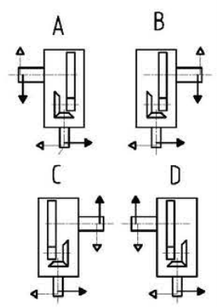

1)k6≤ϕ50 m6>ϕ50

有关平键 GB/T1095-1979型和中心孔，参见第 257-258页 。For parallel key GB/T1095-1979 and for center hole,see page 257-258.

2)键槽 GB/T1095-1979。 Keyway GB/T 1095-1979.

3)扭力支撑位于工作机侧。Torque support on driven machine side.

直交轴齿轮箱 Bevel-helical Gear Units 二级传动 Two Stage

卧式安装 Horizontal 类型 MTB2.H Type MTB2.H 规格 1...12 Sizes 1...12

规格 Size	尺寸 mm Dimensions in mm										
	输入轴 Input										
	iN=5-11.2			iN=6.3-14			iN=12.5-18			G_1	G_3
	d_1 1)	l_1	l_3	d_1 1)	l_1	l_3	d_1 1)	l_1	l_3		
1	28	55	40				20	50	35	300	315
2	30	70	50				25	60	40	340	360
3	35	80	60				28	60	40	390	410
4	45	100	80							465	485
5	55	110	80							535	565
6				55	110	80				570	600
7	70	135	105							640	670
8				70	135	105				685	715
9	80	165	130							755	790
10				80	165	130				805	840
11	90	165	130							925	960
12				90	165	130				995	1030

规格 Size	尺寸 mm Dimensions in mm											
	齿轮箱 Gear units											
	a	A_1	A_2	b	B_1	c	c_1	D_5	d_6	e_3	E	g
1	305	125	130	180	128	18	16 ±1	12	110	90	90	74
2	355	140	145	205	143	18	20 ±1	14	110	110	110	82.5
3	405	170	170	225	163	22	24 ±1	18	120	130	130	88.5
4	505	195	200	270	188	28	30 ±1	24	150	160	160	105
5	565	220	235	320	215	28	30 ±1	24	160	185	185	130
6	645	220	235	320	215	28	30 ±1	24	160	185	220	130
7	690	270	285	380	250	35	36 ±1	28	210	225	225	154
8	795	270	285	380	250	35	36 ±1	28	210	225	270	154
9	820	310	325	440	270	40	48 ±1.5	36	195	265	265	172
10	920	310	325	440	270	40	48 ±1.5	36	195	265	315	172
11	975	370	385	530	328	50	54 ± 1.5	40	210	320	320	211
12	1130	370	385	530	328	50	54 ± 1.5	40	210	320	390	211

规格 Size	尺寸 mm Dimensions in mm										
	齿轮箱 Gear units										
	G_6	h	h_5	H	m_1	m_3	n_1	n_2	n_3	n_4	s
1	325	130	80	275	185	155	60	70	160	105	12
2	370	145	80	305	225	180	65	75	195	115	12
3	420	175	90	360	245	195	80	70	235	132.5	15
4	495	200	80	415	295	235	105	85	285	150	19
5	575	230	150	482	355	285	105	100	330	180	19
6	610	230	150	482	435	285	105	145	365	180	19
7	685	280	180	582	450	340	120	130	405	215	24
8	730	280	190	582	555	340	120	190	450	215	24
9	805	320	205	662	530	390	145	155	480	245	28
10	855	320	215	662	630	390	145	205	530	245	28
11	980	380	240	790	645	470	165	180	580	300	35
12	1050	380	250	790	800	470	165	265	650	300	35

规格 Size	尺寸 mm Dimensions in mm									润滑油 Oil 轴封 Shaft seal (l)	重量 Weight (kg)
	输出轴 Output										
	MTB2SH			MTB2HH		MTB2DH					
	d_2 1)	G_2	l_2	D_2 2)	G_4	D_3	D_4	G_4	G_5		
1	45	120	80		–	–	–	–	–	2	65
2	55	135	110	55	135	60	60	135	180	4	90
3	65	145	140	65	145	70	70	145	200	6	140
4	80	170	170	80	170	85	85	170	235	10	235
5	100	200	210	95	200	100	100	200	275	16	360
6	110	200	210	105	200	110	110	200	275	19	410
7	120	235	210	115	235	120	120	235	320	31	615
8	130	235	250	125	235	130	130	235	325	34	700
9	140	270	250	135	270	140	145	270	365	48	1000
10	160	270	300	150	270	150	155	270	385	50	1155
11	170	320	300	165	320	165	170	320	450	80	1640
12	180	320	300	180	320	180	185	320	455	95	1910

直交轴齿轮箱 Bevel-helical Gear Units　　二级传动 Two Stage　卧式安装 Horizontal

类型 MTB2.H,MTB2.M Types MTB2.H,MTB2.M　规格 13...18 Sizes 13...18

MTB2SH MTB2HH MTB2DH

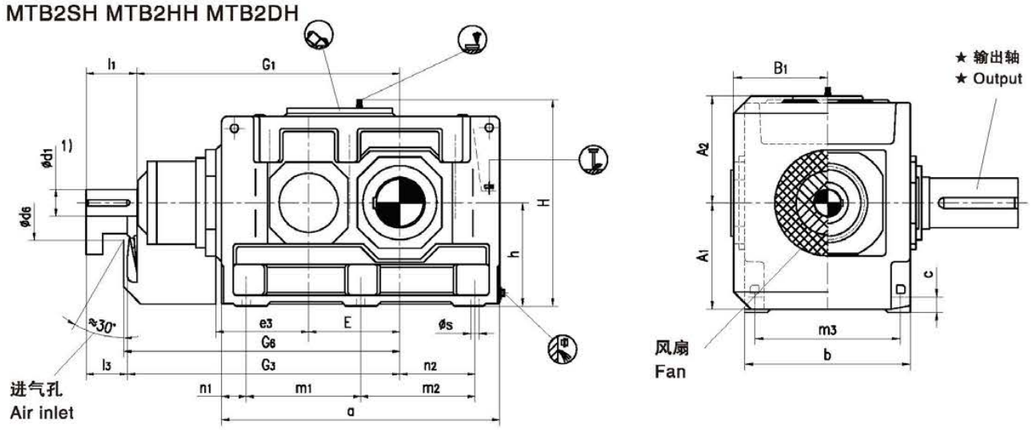

MTB2HM MTB2DM

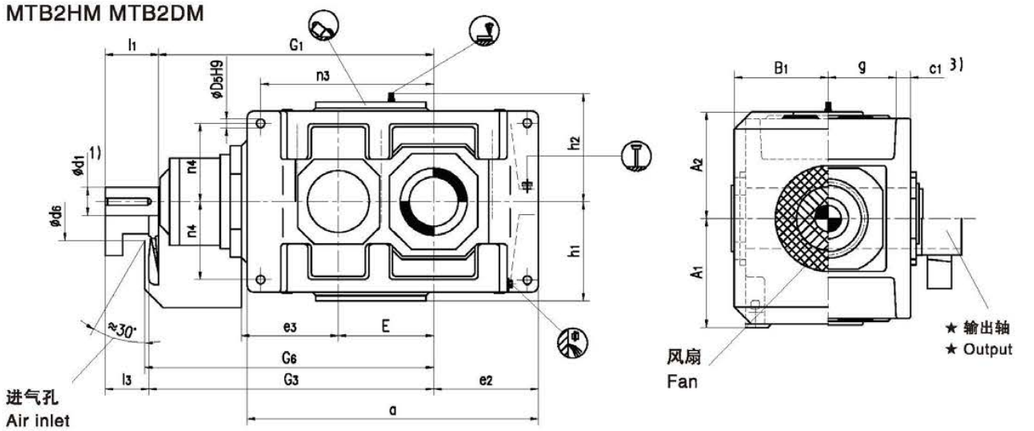

★ 输出轴 Output

MTB2SH
实心轴
Solid shaft

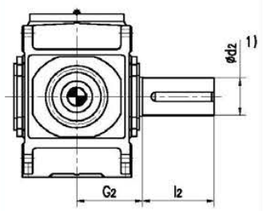

MTB2HH.MTB2HM
空心轴
Hollow shaft

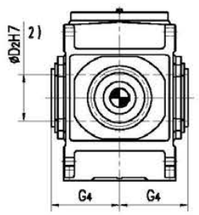

MTB2DH.MTB2DM
带胀紧盘的空心轴
Hollow shaft for shrink disk

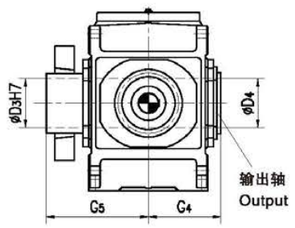

布置形式 Design

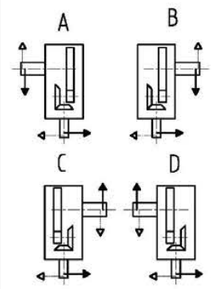

1)k6≤ϕ50　m6>ϕ50

有关平键 GB/T1095-1979型和中心孔，参见第 257-258页 。For parallel key GB/T1095-1979 and for center hole,see page 257-258.

2)键槽 GB/T1095-1979。 Keyway GB/T 1095-1979.

3)扭力支撑位于工作机侧。Torque support on driven machine side.

直交轴齿轮箱 Bevel-helical Gear Units　　二级传动 Two Stage　卧式安装 Horizontal

类型 MTB2.H,MTB2.M Types MTB2.H,MTB2.M　规格 13...18 Sizes 13...18

规格 Size	尺寸 mm Dimensions in mm																
	输入轴 Input																
	iN=5-11.2			iN=5.6-11.2			iN=5.6-12.5			iN=6.3-14			iN=7.1-12.5			G_1	G_3
	d_1 1)	l_1	l_3	d_1 1)	l_1	l_3	d_1 1)	l_1	l_3	d_1 1)	l_1	l_3	d_1 1)	l_1	l_3		
13	110	205	165													1070	1110
14										110	205	165				1140	1180
15	130	245	200													1277	1322
16							130	245	200							1323	1368
17				150	245	200										1435	1480
18													150	245	200	1495	1540

规格 Size	尺寸 mm Dimensions in mm												
	齿轮箱 Gear units												
	a	A_1	A_2	b	B_1	c	c_1	d_6	D_5	e_2	e_3	E	g
13	1130	430	450	655	375	60	61±2	245	48	405	380	370	264
14	1270	430	450	655	375	60	61±2	245	48	475	380	440	264
15	1350	490	495	765	435	70	72±2	280	55	485	450	442	308
16	1440	490	495	765	435	70	72±2	280	55	530	450	488	308
17	1490	540	555	885	505	80	81±2	380	65	525	510	490	356
18	1610	540	555	885	505	80	81±2	380	65	585	510	550	356

规格 Size	尺寸 mm Dimensions in mm												
	齿轮箱 Gear units												
	G_6	h	h_1	h_2	H	m_1	m_2	m_3	n_1	n_2	n_3	n_4	s
13	1130	440	450	460	900	465	465	580	100	305	675	340	35
14	1200	440	450	460	900	465	605	580	100	375	745	340	35
15	1340	500	490	500	1000	555	555	670	120	365	805	375	42
16	1385	500	490	500	1000	555	645	670	120	410	850	375	42
17	1500	550	555	560	1110	610	610	780	135	390	895	420	48
18	1560	550	555	560	1110	610	730	780	135	450	955	420	48

规格 Size	尺寸 mm Dimensions in mm									润滑油 Oil		重量 Weight	
	输出轴 Output									MTB2.H	MTB2.M		
	MTB2SH			MTB2HH MTB2HM		MTB2DH MTB2DM				轴封(l) Shaft seal		MTB2.H	MTB2.M
	d_2 1)	G_2	l_2	D_2 2)	G_4	D_3	D_4	G_4	G_5			(kg)	(kg)
13	200	390	350	–	–	–	–	–	–	140	120	2450	2350
14	210	390	350	210	390	210	215	390	535	155	130	2825	2725
15	230	460	410	–	–	–	–	–	–	220	180	3990	2795
16	240	460	410	240	450	240	245	450	620	230	190	4345	4160
17	250	540	410	–	–	–	–	–	–	320	260	5620	5320
18	270	540	470	275	510	280	285	510	700	335	275	6150	5860

直交轴齿轮箱 Bevel-helical Gear Units　　三级传动 Three Stage　　卧式安装 Horizontal

类型 MTB3.H Types MTB3.H　　规格 3...12 Sizes 3...12

MTB3SH MTB3HH MTB3DH

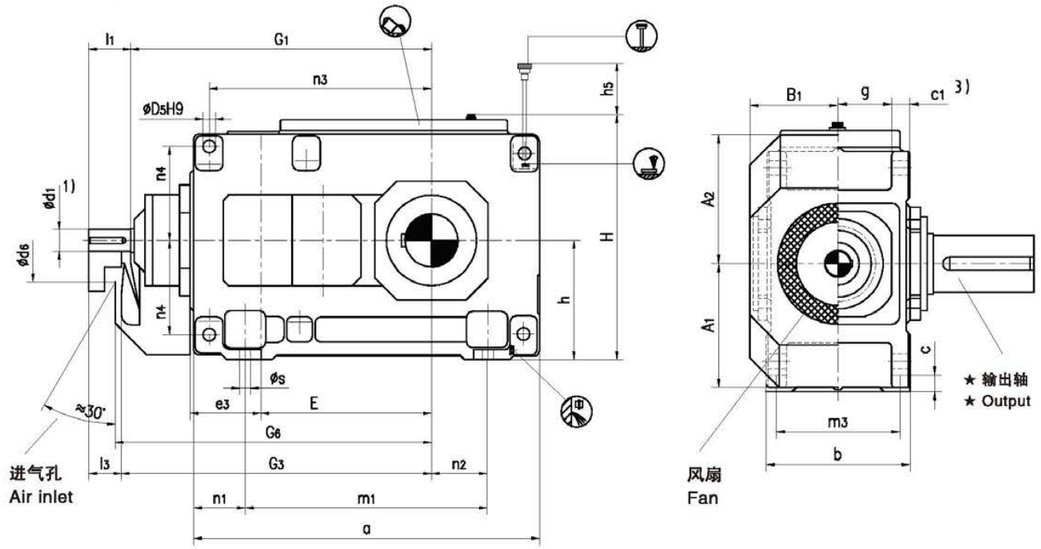

★ 输出轴 Output

MTB3SH
实心轴
Solid shaft

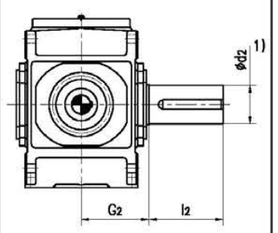

MTB3HH
空心轴
Hollow shaft

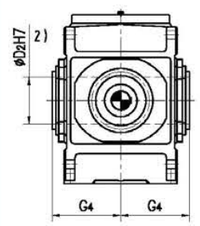

MTB3DH
带胀紧盘的空心轴
Hollow shaft for shrink disk

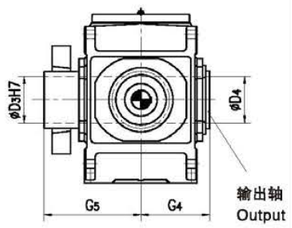

布置形式 Design

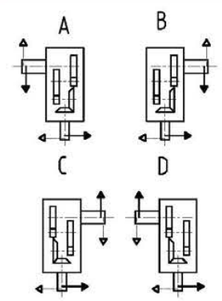

1)k6≤ϕ50　m6>ϕ50

有关平键 GB/T1095-1979型和中心孔，参见第 257-258页。For parallel key GB/T1095-1979 and for center hole,see page 257-258.

2)键槽 GB/T1095-1979。Keyway GB/T 1095-1979.

3)扭力支撑位于工作机侧。Torque support on driven machine side.

直交轴齿轮箱 Bevel-helical Gear Units　　三级传动 Three Stage　卧式安装 Horizontal

类型 MTB3.H　Type MTB3.H　　规格3...12 Sizes 3...12

规格 Size	尺寸 mm Dimensions in mm																
	输入轴 Input																
	iN=12.5-45			iN=16-56			iN=20-45			iN=50-71			IN=63-90			G_1	G_3
	d_1 1)	l_1	l_3	d_1 1)	l_1	l_3	d_1 1)	l_1	l_3	d_1 1)	l_1	l_3	d_1 1)	l_1	l_3		
3							28	55	40	20	50	35				430	445
4	30	70	50							25	60	40				500	520
5	35	80	60							28	60	40				575	595
6				35	80	60							28	60	40	610	630
7	45	100	80							35	80	60				690	710
8				45	100	80							35	80	60	735	755
9	55	110	80							40	100	70				800	830
10				55	110	80							40	100	70	850	880
11	70	135	105							50	110	80				960	990
12				70	135	105							50	110	80	1030	1060

规格 Size	尺寸 mm Dimensions in mm											
	齿轮箱 Gear units											
	a	A_1	A_2	b	B_1	c	c_1	d_6	D_5	e_3	E	g
3	450	170	170	190	128	22	24±1	90	18	90	220	71
4	565	195	200	215	143	28	30±1	110	24	110	270	77.5
5	640	220	235	255	168	28	30±1	130	24	130	315	97.5
6	720	220	235	255	168	28	30±1	130	24	130	350	97.5
7	785	275	275	300	193	35	36±1	165	28	160	385	114
8	890	275	275	300	193	35	36±1	165	28	160	430	114
9	925	315	325	370	231	40	45±1.5	175	36	185	450	140
10	1025	315	325	370	231	40	45±1.5	175	36	185	500	140
11	1105	370	385	430	263	50	54±1.5	190	40	225	545	161
12	1260	370	385	430	263	50	54±1.5	190	40	225	615	161

规格 Size	尺寸 mm Dimensions in mm										
	齿轮箱 Gear units										
	G_6	h	h_5	H	m_1	m_3	n_1	n_2	n_3	n_4	s
3	455	175	100	360	290	160	80	65	285	132.5	15
4	530	200	100	415	355	180	105	85	345	150	19
5	605	230	130	482	430	220	105	100	405	180	19
6	640	230	130	482	510	220	105	145	440	180	19
7	720	280	170	572	545	260	120	130	500	215	24
8	765	280	160	582	650	260	120	190	545	215	24
9	845	320	175	662	635	320	145	155	585	245	28
10	895	320	175	662	735	320	145	205	635	245	28
11	1010	380	220	782	775	370	165	180	710	300	35
12	1080	380	210	790	930	370	165	265	780	300	35

规格 Size	尺寸 mm Dimensions in mm									润滑油 Oil (l)	重量 Weight (kg)
	输出轴 Output										
	MTB3SH			MTB3HH		MTB3DH					
	d_2 1)	G_2	l_2	D_2 2)	G_4	D_3	D_4	G_4	G_5		
3	65	125	140	65	125	70	70	125	180	6	130
4	80	140	170	80	140	85	85	140	205	9	210
5	100	165	210	95	165	100	100	165	240	14	325
6	110	165	210	105	165	110	110	165	240	15	380
7	120	195	210	115	195	120	120	195	280	25	550
8	130	195	250	125	195	130	130	195	285	28	635
9	140	235	250	135	235	140	145	235	330	40	890
10	160	235	300	150	235	150	155	235	350	42	1020
11	170	270	300	165	270	165	170	270	400	66	1455
12	180	270	300	180	270	180	185	270	405	72	1730

直交轴齿轮箱 Bevel-Helical Gear Units　三级传动 ThreeStage　卧式安装 Horizontal

类型 MTB3.H,MTB3.M Types MTB3.H,MTB3.M　规格13...22 Sizes 13...22

MTB3SH MTB3HH MTB3DH

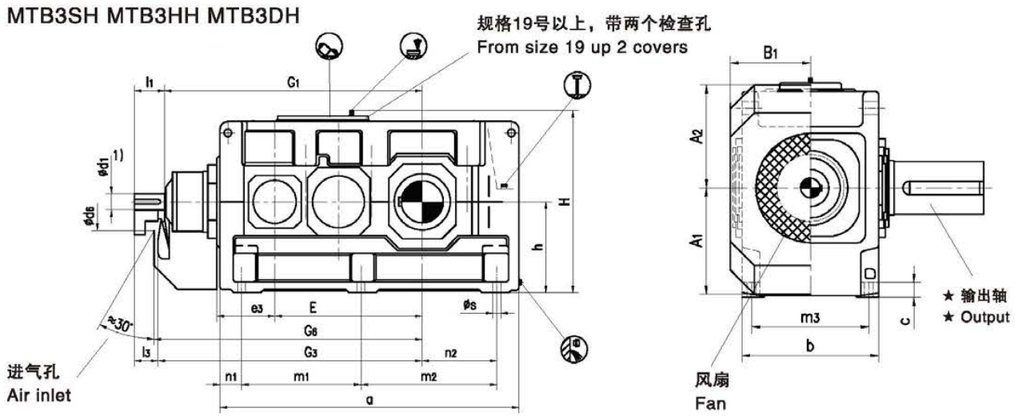

MTB3HM MTB3DM

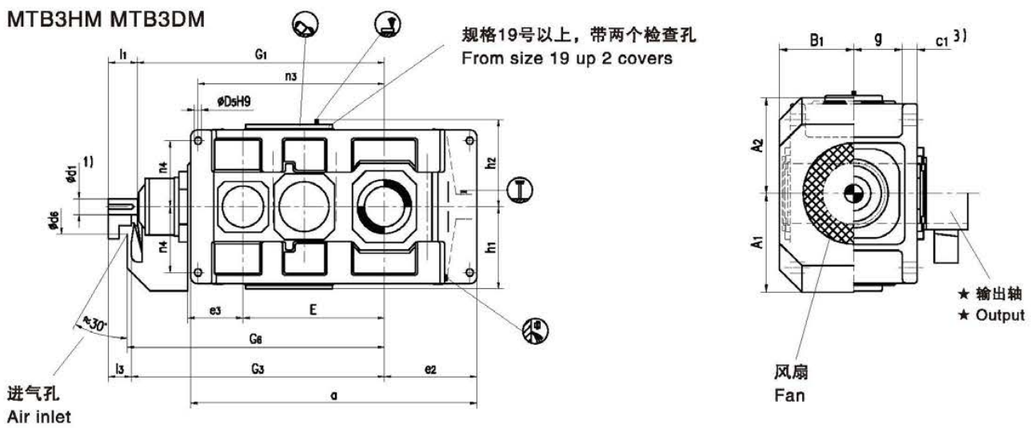

★ 输出轴　Output

MTB3SH
实心轴
Solid shaft

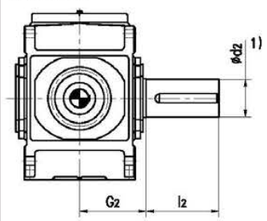

MTB3HH.MTB3HM
空心轴
Hollow shaft

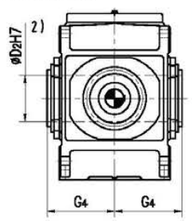

MTB3DH.MTB3DM
带胀紧盘的空心轴
Hollow shaft for shrink disk

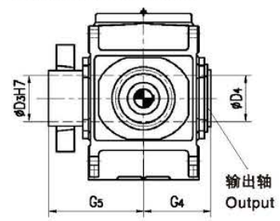

布置形式 Design

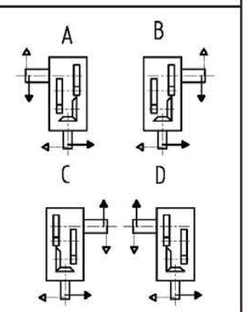

1)k6≤ϕ50　m6>ϕ50

有关平键 GB/T1095-1979型和中心孔，参见第 257-258页。For parallel key GB/T1095-1979 and for center hole,see page 257-258.

2)键槽 GB/T1095-1979。Keyway GB/T 1095-1979.

3)扭力支撑位于工作机侧。Torque support on driven machine side.

直交轴齿轮箱 Bevel-helical Gear Units　三级传动 Three Stage　卧式安装 Horizontal

类型 MTB3.H,B3.M　Type MTB2.H,MTB3.M　规格 13...22 Sizes 13...22

规格 Size	尺寸 mm Dimensions in mm																			
	输入轴 Input																			
	iN=12.5- 45			iN=14- 50			iN=16-56			iN=50-71			iN=56 - 80			iN=63-90			G_1	G_3
	d_1 1)	l_1	l_3	d_1 1)	l_1	l_3	d_1 1)	l_1	l_3	d_1 1)	l_1	l_3	d_1 1)	l_1	l_3		l_1	l_3		
13	80	165	130							60	140	105							1125	1160
14							80	165	130							60	140	105	1195	1230
15	90	165	130							70	140	105							1367	1402
16				90	165	130							70	140	105				1413	1448
17	110	205	165							80	170	130							1560	1600
18				110	205	165							80	170	130				1620	1660
19	130	245	200							100	210	165							1832	1877
20				130	245	200							100	210	165				1892	1937
21	130	245	200							100	210	165							1902	1947
22				130	245	200							100	210	165				1957	2002

规格 Size	尺寸 mm Dimensions in mm												
	齿轮箱 Gear units												
	a	A_1	A_2	b	B_1	c	c_1	d_6	D_5	e_2	e_3	E	g
13	1290	425	435	550	325	60	61±2	210	48	405	265	635	211.5
14	1430	425	435	550	325	60	61±2	210	48	475	265	705	211.5
15	1550	485	520	625	365	70	72±2	210	55	485	320	762	238
16	1640	485	520	625	365	70	72±2	210	55	530	320	808	238
17	1740	535	570	690	395	80	81±2	230	55	525	370	860	259
18	1860	535	570	690	395	80	81±2	230	55	585	370	920	259
19	2010	610	630	790	448	90	91±2	245	65	590	420	997	299
20	2130	610	630	790	448	90	91±2	245	65	650	420	1057	299
21	2140	690	690	830	473	100	100±2	280	75	655	450	1067	310
22	2250	690	690	830	473	100	100±2	280	75	710	450	1122	310

规格 Size	尺寸 mm Dimensions in mm												
	齿轮箱 Gear units												
	G_6	h	h_1	h_2	H	m_1	m_2	m_3	n_1	n_2	n_3	n_4	s
13	1180	440	450	460	900	545	545	475	100	305	835	340	35
14	1250	440	450	460	900	545	685	475	100	375	905	340	35
15	1420	500	490	500	1000	655	655	535	120	365	1005	375	42
16	1470	500	490	500	1000	655	745	535	120	410	1050	375	42
17	1620	550	555	560	1110	735	735	600	135	390	1145	425	42
18	1680	550	555	560	1110	735	855	600	135	450	1205	425	42
19	1900	620	615	620	1240	850	850	690	155	435	1345	475	48
20	1960	620	615	620	1240	850	970	690	155	495	1405	475	48
21	1970	700	685	690	1390	900	900	720	170	485	1400	520	56
22	2025	700	685	690	1390	900	1010	720	170	540	1455	520	56

规格 Size	尺寸 mm Dimensions in mm									润滑油 Oil		重量 Weight	
	输出轴 Input												
	MTB3SH			MTB3HH MTB3HM		MTB3DH MTB3DM				MTB3.H	MTB3.M	MTB3.H	MTB3.M
	d_2 1)	G_2	l_2	D_2 2)	G_4	D_3	D_4	G_4	G_5	(l)	(l)	(kg)	(kg)
13	200	335	350	190	335	190	195	335	480	130	110	2380	2260
14	210	335	350	210	335	210	215	335	480	140	115	2750	2615
15	230	380	410	230	380	230	235	380	550	210	160	3730	3540
16	240	380	410	240	380	240	245	380	550	220	165	3955	3765
17	250	415	410	250	415	250	260	415	600	290	230	4990	4760
18	270	415	470	275	415	280	285	415	600	300	235	5495	5240
19	290	465	470	–	–	285	295	465	670	380	360	6240	6050
20	300	465	500	–	–	310	315	465	670	440	420	6950	6710
21	320	490	500	–	–	330	335	490	715	370	420	8480	8190
22	340	490	550	–	–	340	345	490	725	430	490	9240	8950

直交轴齿轮箱 Bevel-helicalGear Units 三级传动 ThreeStage 卧式安装 Horizontal

类型 MTB3.H, MTB3.M Types MTB3.H, MTB3.M 规格23...26 Sizes 23 ... 26

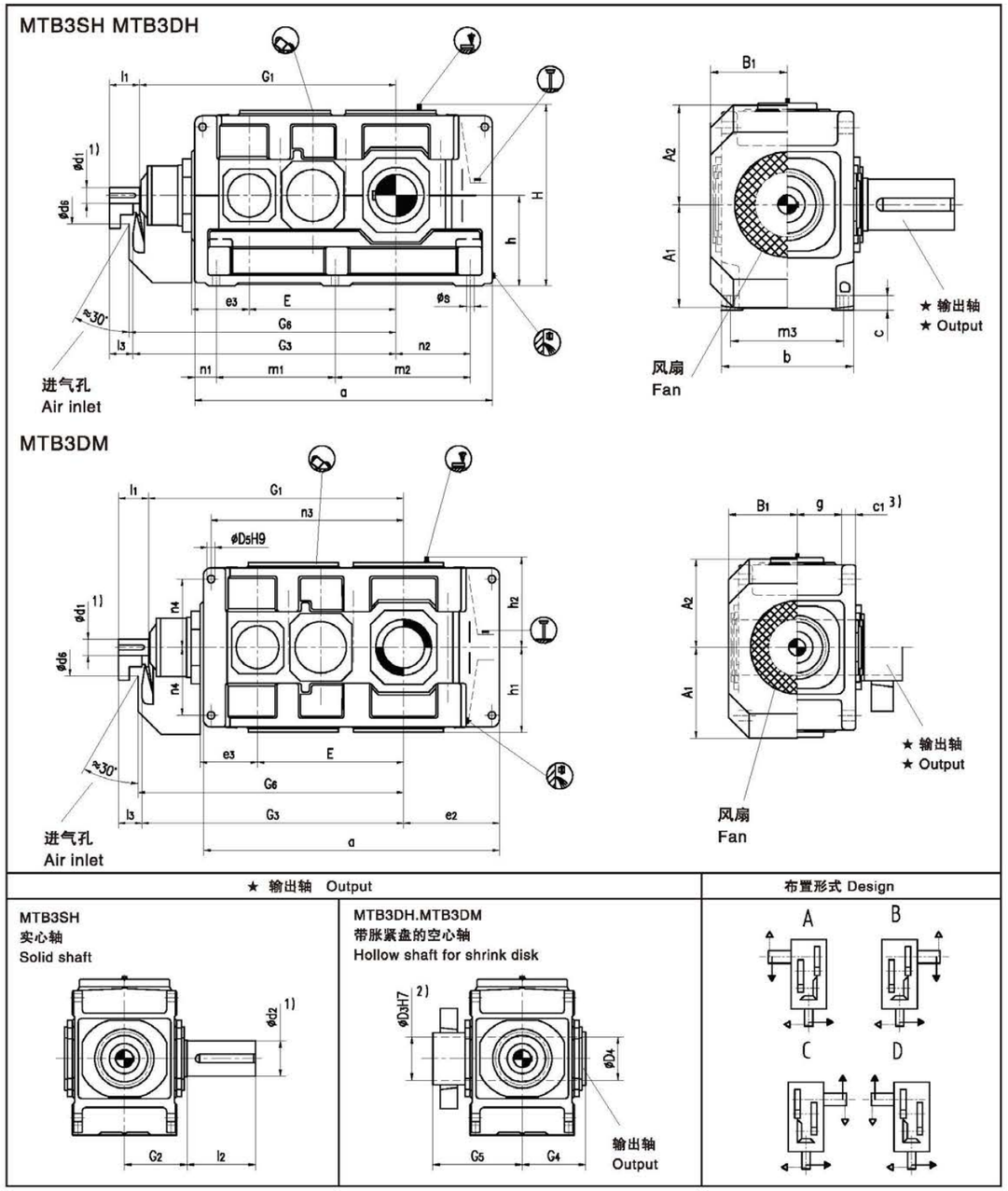

1)k6≤ϕ50 m6>ϕ50

有关平键 GB/T1095-1979型和中心孔，参见第 257-258页 。For parallel key GB/T1095-1979 and for center hole,see page 257-258.

2)键槽 GB/T1095-1979。 Keyway GB/T 1095-1979.

3)扭力支撑位于工作机侧。Torque support on driven machine side.

MTH / MTB

直交轴齿轮箱 Bevel-helicalGear Units 三级传动 ThreeStage 卧式安装 Horizontal

类型 MTB3.H, MTB3.M Types MTB3.H, MTB3.M 规格23...26 Sizes 23 ... 26

规格 Size	尺寸 mm Dimensions in mm													
	输入轴Input													
	iN=20-45			iN=22.4-50			iN=50-71			iN=56-80			G1	G3
	d_1 1)	l_1	l_3	d_1 1)	l_1	l_3	d_1 1)	l_1	l_3	d_1 1)	l_1	l_3		
23	150	245	200				110	210	165				2130	2175
24				150	245	200				110	210	165	2195	2240
25	150	245	200				110	210	165				2270	2315
26				150	245	200				110	210	165	2360	2405

规格 Size	尺寸mm Dimensions in mm												
	齿轮箱 Gear units												
	a	A_1	A_2	b	B_1	c	c_1	d_6	D_5	e_2	e_3	E	g
23	2380	770	770	930	528	115	120±2	350	80	730	490	1185	342
24	2510	770	770	930	528	115	120±2	350	80	795	490	1250	342
25	2580	845	865	1045	585	130	120±2	380	90	790	490	1325	400
26	2760	845	865	1045	585	130	120±2	380	90	880	490	1415	400

规格 Size	尺寸mm Dimensions in mm												
	齿轮箱 Gear units												
	G_6	h	h_1	h_2	H	m_1	m_2	m_3	n1	n2	n3	n4	s
23	2200	780	770	790	1570	1010	1010	810	180	550	1560	580	56
24	2265	780	770	790	1570	1010	1140	810	180	615	1625	580	56
25	2315	860	860	860	1720	1090	1090	910	200	590	1685	660	66
26	2430	860	860	860	1720	1090	1270	910	200	680	1775	660	66

规格 Size	尺寸mm Dimensions in mm							润滑油 Oil		重量 Weight	
	输出轴Output										
	MTB3SH			MTB3DH MTB3DM				MTB3.H	MTB3.M	MTB3.H	MTB3.M
	d_2 1)	G_2	l_2	D_3	D_4	G_4	G_5	(l)	(l)	(kg)	(kg)
23	360	540	590	360	365	540	785	520	560	11500	10600
24	380	540	590	380	385	540	805	600	650	13400	12500
25	400	605	650	400	405	605	875	720	790	16000	15100
26	420	605	650	430	435	605	900	840	920	17500	16400

直交轴齿轮箱 Bevel-helicalGear Units　四级传动 Four Stage　卧式安装 Horizontal

类型 MTB4.H　Type MTB4.H　规格 5...12 Sizes 5...12

MTB4SH MTB4HH MTB4DH

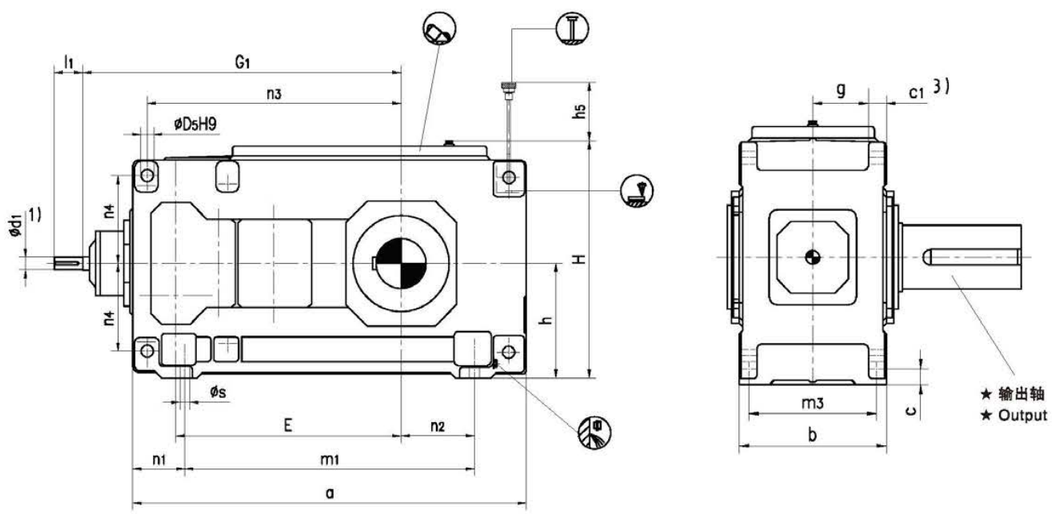

★ 输出轴　Output

布置形式 Design

MTB4SH
实心轴
Solid shaft

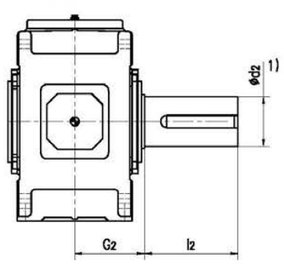

MTB4HH
空心轴
Hollow shaft

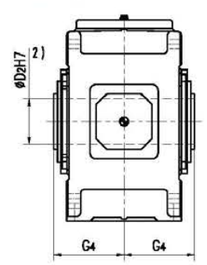

MTB4DH
带胀紧盘的空心轴
Hollow shaft for shrink disk

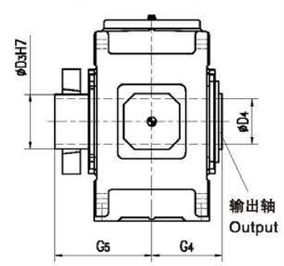

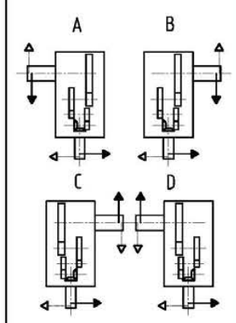

1)k6≤ϕ50　m6>ϕ50

有关平键 GB/T1095-1979型和中心孔，参见第 257-258页 。For parallel key GB/T1095-1979 and for center hole,see page 257-258.

2)键槽 GB/T1095-1979。 Keyway GB/T 1095-1979.

3)扭力支撑位于工作机侧。Torque support on driven machine side.

直交轴齿轮箱 Bevel-helicalGear Units　四级传动 Four Stage　卧式安装 Horizontal

类型 MTB4.H　Type MTB4.H　规格 5...12 Sizes 5...12

规格 Size	尺寸 mm Dimensions in mm								
	输入轴　Input								
	iN=80-180		iN=100-224		iN=200-315		iN=250-400		G1
	d1 1)	l1	d1 1)	l1	d1 1)	l1	d1 1)	l1	
5	28	55			20	50			615
6			28	55			20	50	650
7	30	70			25	60			725
8			30	70			25	60	770
9	35	80			28	60			840
10			35	80			28	60	890
11	45	100			35	80			1010
12			45	100			35	80	1080

规格 Size	尺寸 mm Dimensions in mm																
	齿轮箱　Gear units																
	a	b	c	c1	D5	E	g	h	h5	H	m1	m3	n1	n2	n3	n4	S
5	690	255	28	30 ± 1	24	405	97.5	230	100	482	480	220	105	100	455	180	19
6	770	255	28	30 ± 1	24	440	97.5	230	100	482	560	220	105	145	490	180	19
7	845	300	35	36 ± 1	28	495	114	280	140	572	605	260	120	130	560	215	24
8	950	300	35	36 ± 1	28	540	114	280	130	582	710	260	120	190	605	215	24
9	1000	370	40	45 ± 1.5	36	580	140	320	135	662	710	320	145	155	660	245	28
10	1100	370	40	45 ± 1.5	36	630	140	320	135	662	810	320	145	205	710	245	28
11	1200	430	50	54 ± 1.5	40	705	161	380	170	782	870	370	165	180	805	300	35
12	1355	430	50	54 ± 1.5	40	775	161	380	160	790	1025	370	165	265	875	300	35

规格 Size	尺寸 mm Dimensions in mm									润滑油 Oil (l)	重量 Weight (kg)
	输出轴　Output										
	MTB4SH			MTB4HH		MTB4DH					
	d2 1)	G2	l2	D2 2)	G4	D3	D4	G4	G5		
5	100	165	210	95	165	100	100	165	240	16	335
6	110	165	210	105	165	110	110	165	240	18	385
7	120	195	210	115	195	120	120	195	280	30	555
8	130	195	250	125	195	130	130	195	285	33	655
9	140	235	250	135	235	140	145	235	330	48	890
10	160	235	300	150	235	150	155	235	350	50	1025
11	170	270	300	165	270	165	170	270	400	80	1485
12	180	270	300	180	270	180	185	270	405	90	1750

直交轴齿轮箱 Bevel-helical Gear Units 四级传动 FourStage 卧式安装 Horizontal

类型 MTB4.H,MTB4.M Types MTB4.H,MTB4.M 规格13...22 Sizes 13...22

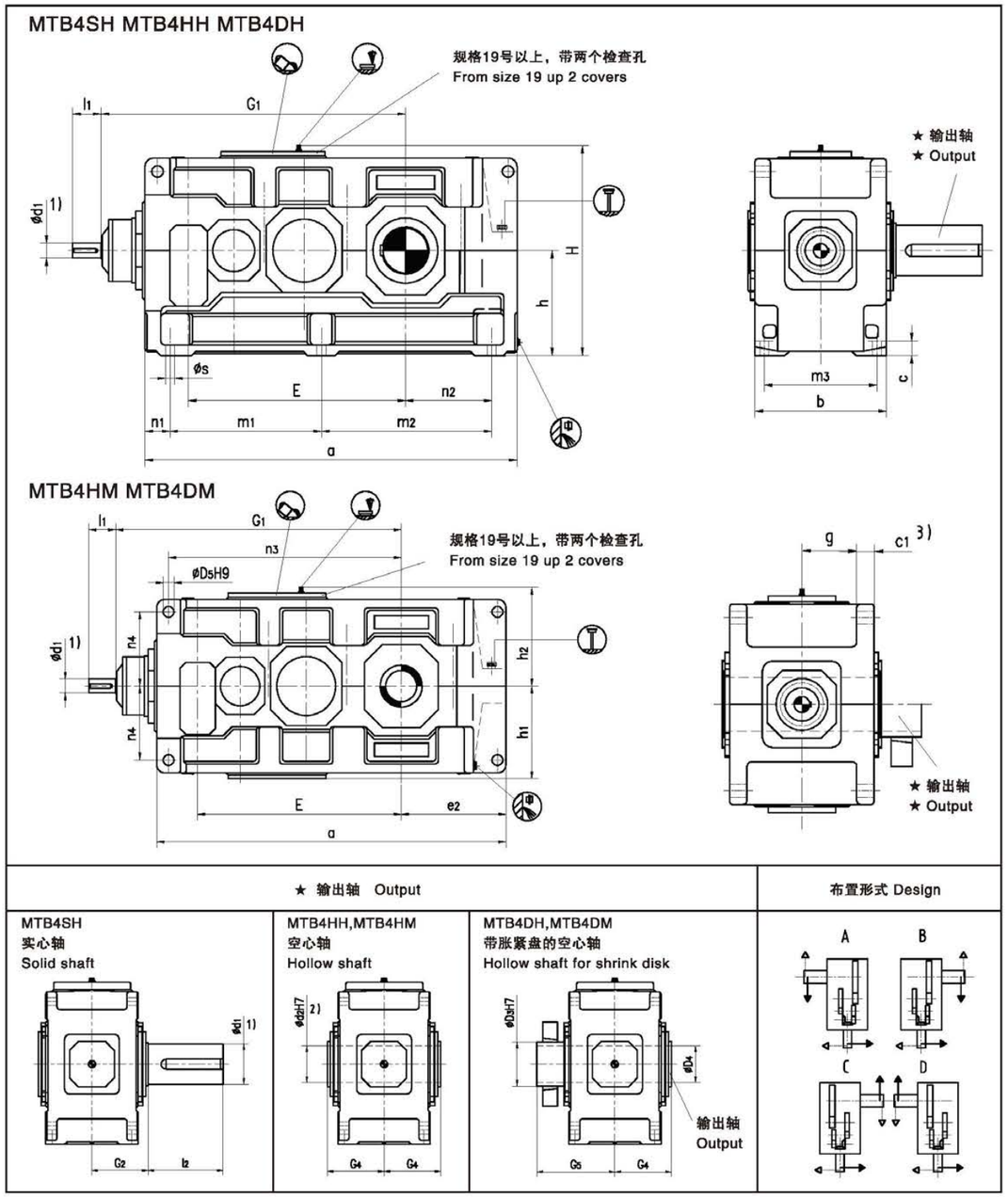

1)k6≤ ϕ 50 m6> ϕ 50

有关平键 GB/T1095-1979型和中心孔，参见第 257-258页 。For parallel key GB/T1095-1979 and for center hole,see page 257-258.

2)键槽 GB/T1095-1979。 Keyway GB/T 1095-1979.

3)扭力支撑位于工作机侧。Torque support on driven machine side.

直交轴齿轮箱 Bevel-helical Gear Units 四级传动 FourStage 卧式安装 Horizontal

类型 MTB4.H,MTB4.M Types MTB4.H,MTB4.M 规格13...22 Sizes 13...22

规格 Size	尺寸 mm Dimensions in mm												
	输入轴 Input												
	iN=80-180		iN=90-200		iN=100-224		iN=200-315		iN=224-355		iN=250- 400		G_1
	d_1 1)	l_1	d_1 1)	l_1	d_1 1)	l_1	d_1 1)	l_1	d_1 1)	l_1	d_1 1)	l_1	
13	55	110					40	100					1170
14					55	110					40	100	1240
15	70	135					50	110					1402
16			70	135					50	110			1448
17	70	135					50	110					1450
18			70	135					50	110			1510
19	80	165					60	140					1680
20			80	165					60	140			1740
21	90	165					70	140					1992
22			90	165					70	140			2047

规格 Size	尺寸 mm Dimensions in mm									
	齿轮箱 Gear units									
	a	b	c	c_1	D_5	e_2	E	g	h	h_1
13	1395	550	60	61±2	48	405	820	211.5	440	450
14	1535	550	60	61±2	48	475	890	211.5	440	450
15	1680	625	70	72±2	55	485	987	238	500	490
16	1770	625	70	72±2	55	530	1033	238	500	490
17	1770	690	80	81±2	55	525	1035	259	550	555
18	1890	690	80	81±2	55	585	1095	259	550	555
19	2030	790	90	91±2	65	590	1190	299	620	615
20	2150	790	90	91±2	65	650	1250	299	620	615
21	2340	830	100	100±2	75	655	1387	310	700	685
22	2450	830	100	100±2	75	710	1442	310	700	685

规格 Size	尺寸 mm Dimensions in mm									
	齿轮箱 Gear units									
	h_2	H	m_1	m_2	m_3	n_1	n_2	n_3	n_4	s
13	460	900	597.5	597.5	475	100	305	940	340	35
14	460	900	597.5	737.5	475	100	375	1010	340	35
15	500	1000	720	720	535	120	365	1135	375	42
16	500	1000	720	810	535	120	410	1180	375	42
17	560	1110	750	750	600	135	390	1175	425	42
18	560	1110	750	870	600	135	450	1235	425	42
19	620	1240	860	860	690	155	435	1365	475	48
20	620	1240	860	980	690	155	495	1425	475	48
21	690	1390	1000	1000	720	170	485	1615	520	56
22	690	1390	1000	1110	720	170	540	1670	520	56

规格 Size	尺寸 mm Dimensions in mm									润滑油 Oil		重量 Weight	
	输出轴 Output												
	MTB4SH			MTB4 HH MTB4HM		MTB4DH MTB4DM				MTB4.H	MTB4.M	MTB4.H	MTB4.M
	d_1 1)	G_2	l_2	D_2 2)	G_4	D_3	D_4	G_4	G_5	(l)	(l)	(kg)	(kg)
13	200	335	350	190	335	190	195	335	480	145	120	2395	2280
14	210	335	350	210	335	210	215	335	480	150	125	2735	2605
15	230	380	410	230	380	230	235	380	550	230	170	3630	3435
16	240	380	410	240	380	240	245	380	550	235	175	3985	3765
17	250	415	410	250	415	250	260	415	600	295	230	4695	4460
18	270	415	470	275	415	280	285	415	600	305	235	5200	4930
19	290	465	470	-	-	285	295	465	670	480	440	5750	5400
20	300	465	500	-	-	310	315	465	670	550	510	6450	6000
21	320	490	500	-	-	330	335	490	715	540	590	7850	7350
22	340	490	550	-	-	340	345	490	725	620	680	8400	7850

直交轴齿轮箱 Bevel- Helical Gear Units　四级传动 Four Stage　卧式安装 Horizontal

类型MTB4.H,MTB4.M Types MTB4.H,MTB4.M　规格23...26 Sizes 23...26

MTB4.H MTB4.M

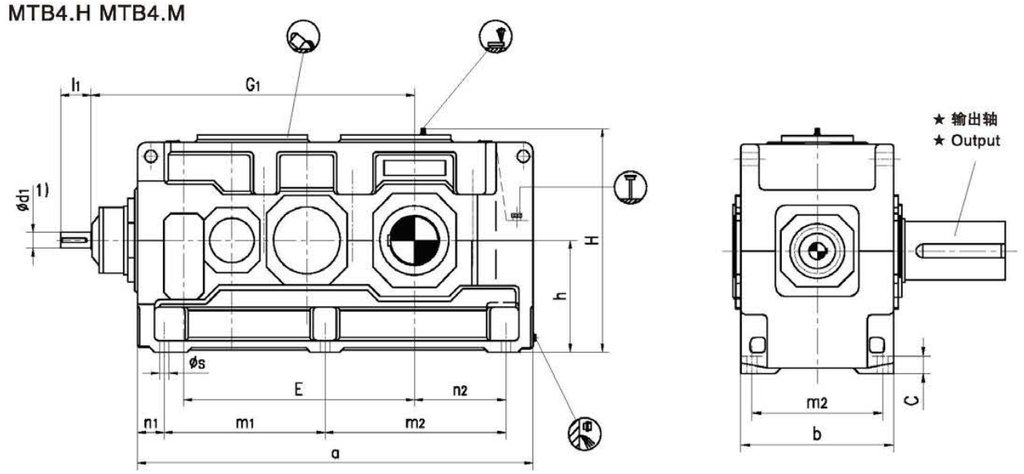

MTB4DM

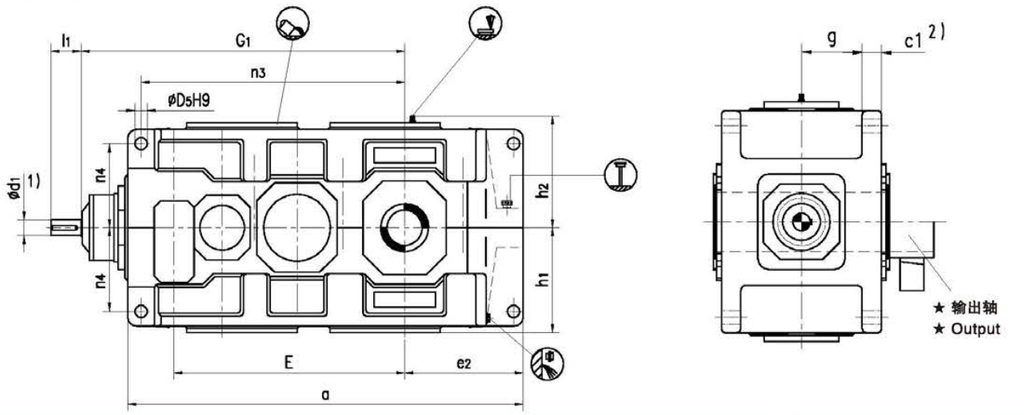

★ 输出轴　Output		布置形式 Design
MTB4SH 实心轴 Solid shaft	MTB4HH,MTB4HM 带胀紧盘的空心轴 Hollow shaft for shrink disk	

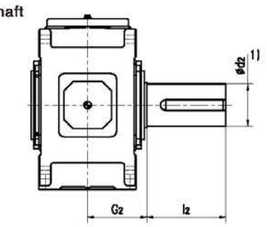

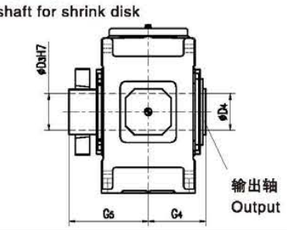

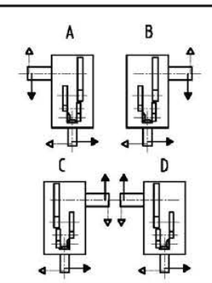

1)k6≤ϕ50　m6>ϕ50

有关平键 GB/T1095-1979型和中心孔，参见第 257-258页。For parallel key GB/T1095-1979 and for center hole,see page 257-258.

2)键槽 GB/T1095-1979。 Keyway GB/T 1095-1979.

3)扭力支撑位于工作机侧。Torque support on driven machine side.

直交轴齿轮箱 Bevel-helical GearUnits　四级传动 Four Stage　卧式安装 Horizontal

类型 MTB4.H,MTB4.M Types MTB4.H,MTB4.M　规格 23...26 Sizes 23...26

规格 Size	尺寸 mm Dimensions in mm								
	输入轴　Input								
	iN=80-180		iN=90-200		iN=200-315		iN=224-355		G1
	d_1 1)	l_1	d_1 1)	l_1	d_1 1)	l_1	d_1 1)	l_1	
23	90	165			70	140			2110
24			90	165			70	140	2175
25	110	205			80	170			2395
26			110	205			80	170	2485

规格 Size	尺寸 mm Dimensions in mm									
	齿轮箱　Gear units									
	a	b	c	c_1	D_5	e_2	E	g	h	h_1
23	2530	930	115	120±2	80	730	1505	342	780	770
24	2660	930	115	120±2	80	795	1570	342	780	770
25	2830	1045	130	120±2	80	790	1695	400	860	860
26	3010	1045	130	120±2	80	880	1785	400	860	860

规格 Size	尺寸 mm Dimensions in mm										
	齿轮箱　Gear units										
	h_2	H	m_1	m_2	m_3	n_1	n_2	n_3	n_4	s
23	790	1570	1085	1085	810	180	550	1725	580	56
24	790	1570	1085	1215	810	180	615	1790	580	56
25	860	1720	1215	1215	910	200	590	1965	660	66
26	860	1720	1215	1395	910	200	680	2055	660	66

规格 Size	尺寸 mm Dimensions in mm							润滑油 Oil		重量 Weight	
	输出轴　Output										
	MTB4SH			MTB4DH　MTB4DM				MTB4.H	MTB4.M	MTB4.H	MTB4.M
	d_2 1)	G_2	l_2	D_2	D_3	G_4	G_5	(l)	(l)	(kg)	(kg)
23	360	540	590	360	365	540	785	710	790	11600	10700
24	380	540	590	360	365	540	805	810	910	13500	12600
25	400	605	650	400	405	605	875	1000	1110	16100	15200
26	420	605	650	430	435	605	900	1100	1200	17600	16500

平行轴齿轮箱 Helical Gear Units 二级传动 Two Stage 立式安装 Vertical

类型 MTH2.V Type MTH2.V 规格 3...12 Sizes 3...12

MTH2SV MTH2HV MTH2DV

采用浸油润滑With dip lubrication

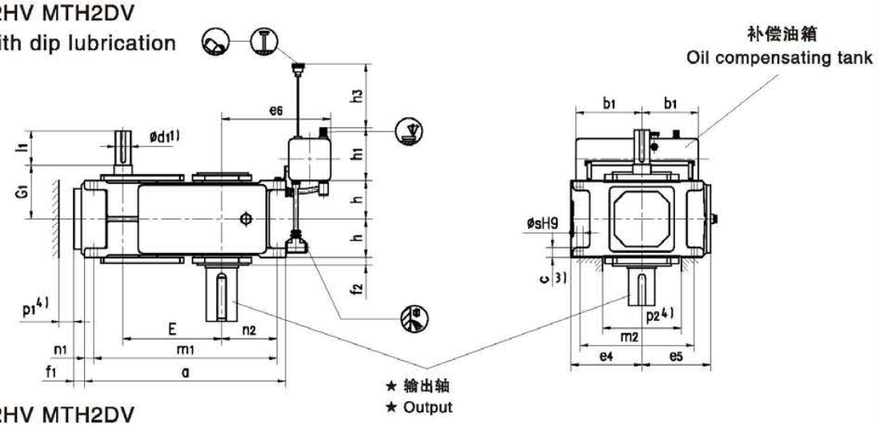

MTH2SV MTH2HV MTH2DV

采用强制润滑With forced lubrication

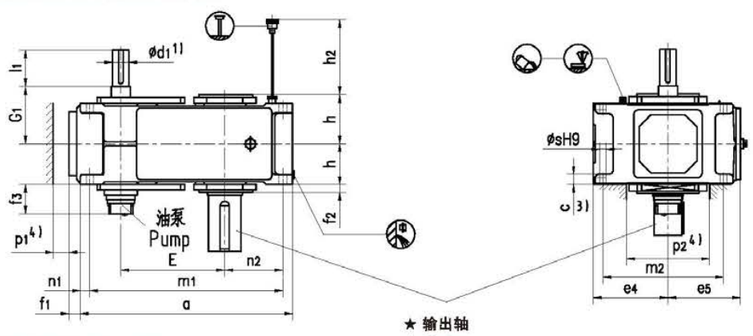

有关供油方式（浸油润滑或强制润滑），参见273-281页。

Oil supply(dip or forced lubrication),see pages 273-281.

★ 输出轴 Output

MTH2SV
实心轴
Solid shaft

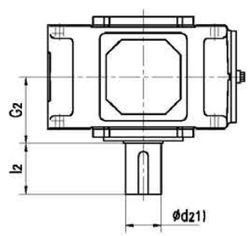

MTH2HV
空心轴
Hollow shaft

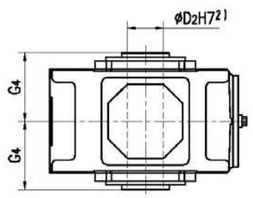

MTH2DV
带胀紧盘的空心轴
Hollow shaft for shrink disk

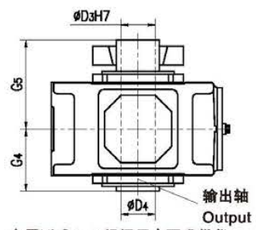

布置形式A+D根据用户要求供货

Design A+D on request

布置形式 Design

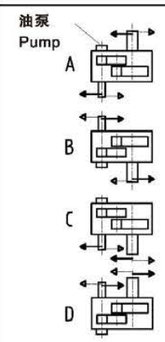

1)k6≤ϕ50 m6>ϕ50

有关平键GB/T1095-1979型和中心孔，参见第257-258页。For parallel key GB/T1095-1979 and for center hole,see page 257-258.

2)键槽 GB/T1095-1979。Keyway GB/T1095-1979.

3)扭力支撑位于工作机侧。Torque support on driven machine side.

4)有关油泵、油管和护盖的安装空间及确切尺寸，请与我们联系。Space for pump.pipes and cover · for exact dimensions.please refer to us.

平行轴齿轮箱 Helical Gear Units 二级传动 Two Stage 立式安装 Vertical

类型 MTH2.V Type MTH2.V 规格 3...12 Sizes 3...12

规格 Size	尺寸 mm Dimensions in mm								
	输入轴 Input								
	IN=6.3-11.2		IN=8-14		IN=12.5-22.4		IN=16-28		G_1
	d_1 1)	l_1	d_1 1)	l_1	d_1 1)	l_1	d_1 1)	l_1	
3	35	60			28	50			135
4	45	100			32	80			170
5	50	100			38	80			195
6			50	100			38	80	195
7	60	135			50	110			210
8			60	135			50	110	210
9	75	140			60	140			240
10			75	140			60	140	240
11	90	165			70	140			275
12			90	165			70	140	275

规格 Size	尺寸 mm Dimensions in mm									
	齿轮箱 Gear units									
	a	b_1	C	e_4	e_5	e_6	E	f_1	f_2	f_3
3	450	150	24±1	175	185	290	220	28	20	–
4	565	150	30±1	200	215	320	270	28	22	–
5	640	240	30±1	230	252	385	315	38	28	150
6	720	240	30±1	230	252	425	350	38	28	150
7	785	240	36±1	280	292	425	385	42	30	145
8	890	240	36±1	280	302	485	430	42	32	145
9	925	330	45±1.5	320	342	560	450	42	32	135
10	1025	330	45±1.5	320	342	610	500	42	32	135
11	1105	330	54±1.5	380	402	595	545	48	35	145
12	1260	330	54±1.5	380	410	680	615	48	35	145

规格 Size	尺寸 mm Dimensions in mm										
	齿轮箱 Gear units										
	h	h_1	h_2	h_3	m_1	m_2	n_1	n_2	p_1 4)	p_2 4)	s
3	95	165	–	180	410	265	20	125	35	210	18
4	107.5	165	–	180	505	300	30	160	35	220	24
5	127.5	205	190	240	580	360	30	175	35	270	24
6	127.5	205	190	240	660	360	30	220	35	270	24
7	150	205	165	250	715	430	35	215	35	330	28
8	150	205	165	250	820	430	35	275	35	330	28
9	185	275	205	330	845	490	40	260	40	370	36
10	185	275	205	330	945	490	40	310	40	370	36
11	215	275	240	340	1005	600	50	295	50	440	40
12	215	275	240	340	1160	600	50	380	50	440	40

规格 Size	尺寸 mm Dimensions in mm									润滑油 Oil		重量 Weight (kg)
	输出轴 Output									浸油浸润 Dip lubrication (l)	强制润滑 Forced lubrication (l)	
	MTH2SV			MTH2HV		MTH2DV						
	d_2 1)	G_2	l_2	D_2 2)	G_4	D_3	D_4	G_4	G_5			
3	65	125	140	65	125	70	70	125	180	14	–	115
4	80	140	170	80	140	85	85	140	205	25	–	190
5	100	165	210	95	165	100	100	165	240	23	10	300
6	110	165	210	105	165	110	110	165	240	27	11	355
7	120	195	210	115	195	120	120	195	280	58	22	505
8	130	195	250	125	195	130	130	195	2日5	62	25	590
9	140	235	250	135	235	140	145	235	330	100	42	830
10	160	235	300	150	235	150	155	235	350	110	46	960
11	170	270	300	165	270	165	170	270	400	160	60	1335
12	180	270	300	180	270	180	185	270	405	180	70	1615

平行轴齿轮箱 Helical Gear Units　两级传动 Two Stage　立式安装 Vertical

类型 MTH2.V Type MTH2.V　规格 13...18 Sizes 13...18

MTH2SV MTH2HV MTH2DV

采用强制润滑With forced lubrication

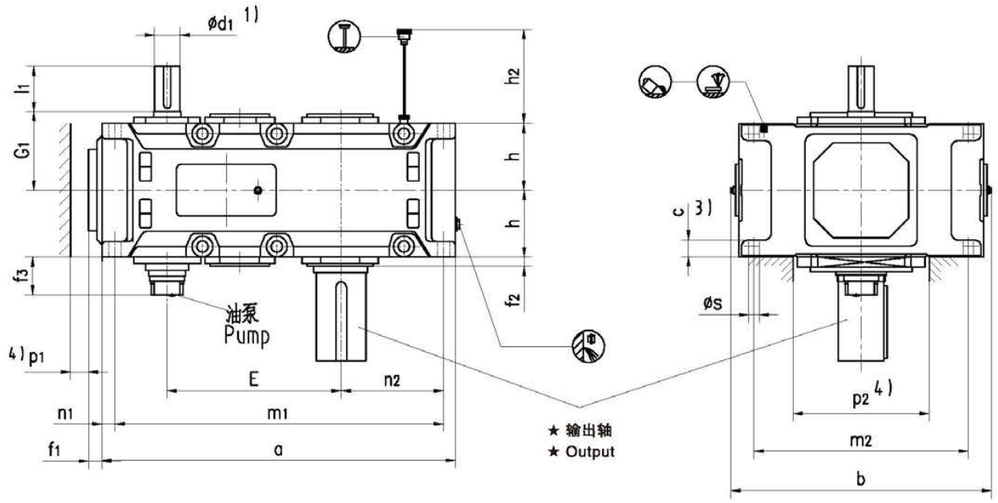

有关供油方式（浸油润滑或强制润滑），参见273–281页。

Oil supply(dip or forced lubrication),see pages 273–281.

★ 输出轴 Output

MTH2SV
实心轴
Solid shaft

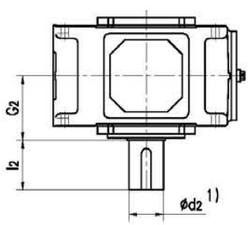

MTH2HV
空心轴
Hollow shaft

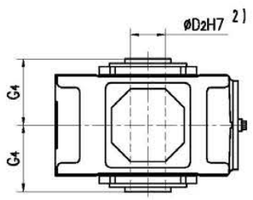

MTH2DV
带胀紧盘的空心轴
Hollow shaft for shrink disk

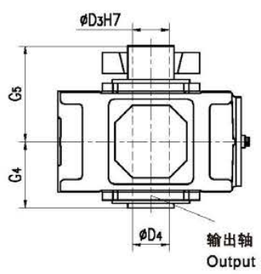

布置形式A+D根据用户要求供货

Design A+D on request

布置形式 Design

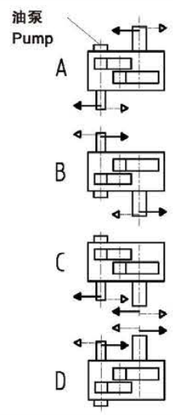

1)k6≤ϕ50 m6>ϕ50

有关平键GB/T1095–1979型和中心孔，参见第257–258页。For parallel key GB/T1095–1979 and for center hole,see page 257–258.

2)键槽 GB/T1095–1979。 Keyway GB/T1095–1979.

3)扭力支撑位于工作机侧。Torque support on driven machine side.

4)有关油泵、油管和护盖的安装空间及确切尺寸，请与我们联系。 Space for pump.pipes and cover · for exact dimensions.please refer to us.

5)规格13和15号速比只有iN=6.3–18；规格17号：速比只有制＝6.3–16 Size 13 and 15:only iN=6.3–18,Size 17:only iN=6.3–16.

平行轴齿轮箱 Helical Gear Units　两级传动 Two Stage　立式安装 Vertical

类型 MTH2.V Type MTH2.V　规格 13...18 Sizes 13...18

规格 Size	尺寸 mm Dimensions in mm												
	输入轴 Input												
	iN=6.3–11.2		iN=7.1–12.5		iN=8–14		iN=12.5–20		iN=14–22.4		iN=16–25		G1
	d1 1)	l1	d1 1)	l1	d1 1)	l1	d1 1)	l1	d1 1)	l1	d1 1)	l1	
13	100	205					85	170					330
14					100	205					85	170	330
15	120	210					100	210					365
16			120	210					100	210			365
17	125	245					110	210					420
18			125	245					110	210			420
19													
20						根据用户要求供货 On request							
21													
22													

规格 Size	尺寸 mm Dimensions in mm															
	齿轮箱 Gear units															
	a	b	c	E	f1	f2	f3	h	h2	m1	m2	n1	n2	p1 4)	p2 4)	s
13	1290	900	61±2	635	53	35	130	272.5	300	1195	680	50	360	50	500	48
14	1430	900	61±2	705	53	35	130	272.5	300	1335	680	50	430	50	500	48
15	1550	980	72±2	762	63	42	130	310	340	1435	750	60	430	50	570	55
16	1640	980	72±2	808	63	42	130	310	340	1525	750	60	475	50	570	55
17	1740	1110	81±2	860	60	42	170	340	374	1610	850	70	465	70	630	55
18	1860	1110	81±2	920	60	42	170	340	374	1730	850	70	525	70	630	55
19							根据用户要求供货 On request									
20																
21																
22																

规格 Size	尺寸 mm Dimensions in mm									润滑油 Oil (l)	重量 Weight (kg)
	输出轴 Output										
	MTH2SV			MTH2HV 5)		MTH2DV 5)					
	d2 1)	G2	l2	D2 2)	G4	D3	D4	G4	G5		
13	200	335	350	190	335	190	195	335	480	80	1880
14	210	335	350	210	335	210	215	335	480	90	2430
15	230	380	410	230	380	230	235	380	550	140	3240
16	240	380	410	240	380	240	245	380	550	150	3465
17	250	415	410	250	415	250	260	415	600	175	4420
18	270	415	470	275	415	280	285	415	600	185	4870
19					根据用户要求供货 On request						
20											
21											
22											

平行轴齿轮箱 Helical Gear Units　三级传动 Three Stage　立式安装 Vertical

类型 MTH3.V Type MTH3.V　规格 5...12 Sizes 5...12

MTH3SV MTH3HV MTH3DV
采用浸油润滑With dip lubrication

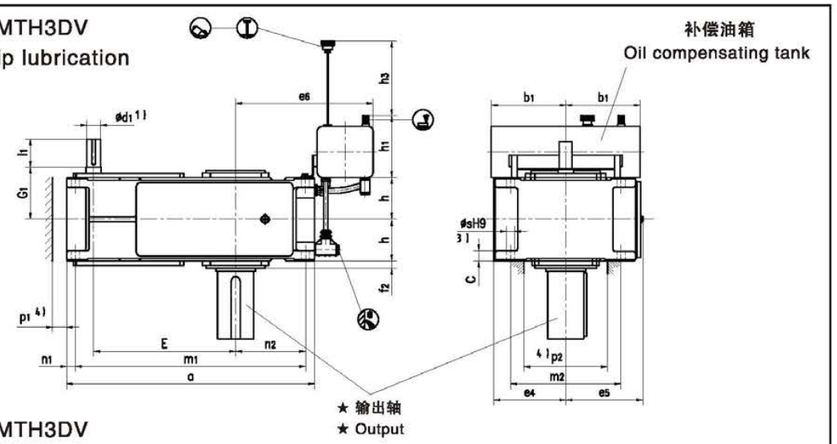

MTH3SV MTH3HV MTH3DV
采用强制润滑With forced lubrication

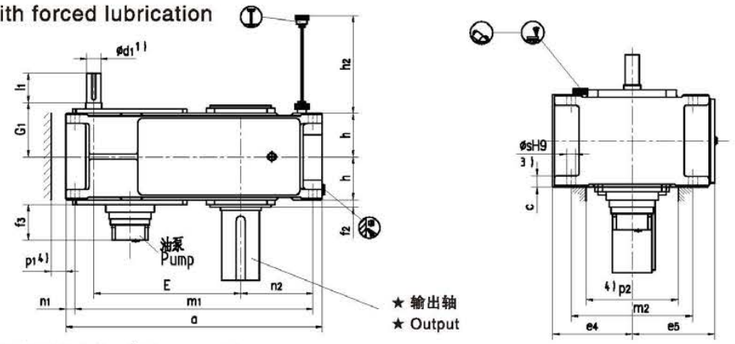

有关供油方式（浸油润滑或强制润滑），参见273–281页。
Oil supply(dip or forced lubrication),see pages 273–281.

★ 输出轴 Output

MTH3SV
实心轴
Solid shaft

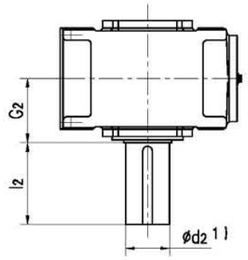

MTH3HV
空心轴
Hollow shaft

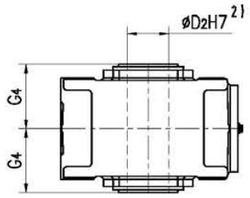

MTH3DV
带胀紧盘的空心轴
Hollow shaft for shrink disk

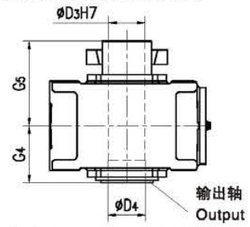

布置形式A+D根据用户要求供货
Design A+D on request

布置形式 Design

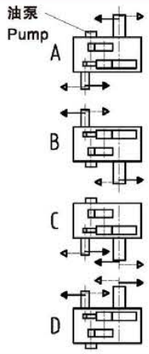

1)k6≤ϕ50 m6>ϕ50
有关平键GB/T1095–1979型和中心孔，参见第257–258页。For parallel key GB/T1095–1979 and for center hole,see page 257–258.
2)键槽 GB/T1095–1979。 Keyway GB/T1095–1979.
3)扭力支撑位于工作机侧。Torque support on driven machine side.
4)有关油泵、 油管和护盖的安装空间及确切尺寸， 请与我们联系。 Space for pump.pipes and cover · for exact dimensions.please refer to us.

平行轴齿轮箱 Helical Gear Units　三级传动 Three Stage　立式安装 Vertical

类型 MTH3.V Type MTH3.V　规格 5...12 Sizes 5...12

规格 Size	尺寸 mm Dimensions in mm												
	输入轴 Input												
	iN=25–45		iN=31.5–56		iN=50–63		iN=63–80		iN=71–90		iN=90–112		G1
	D_1 1)	l_1	d_1 1)	l_1	d_1 1)	l_1	d_1 1)	l_1	d_1 1)	l_1	d_1 1)	l_1	
5	40	70			30	50			24	40			160
6			40	70			30	50			24	40	160
7	45	80			35	60			28	50			185
8			45	80			35	60			28	50	185
9	60	125			45	100			32	80			230
10			60	125			45	100			32	80	230
11	70	120			50	80			42	70			255
12			70	120			50	80			42	70	255

规格 Size	尺寸 mm Dimensions in mm									
	齿轮箱 Gear units									
	a	b_1	c	e_4	e_5	e_6	E	f_2	f_3	h
5	690	240	30±1	230	252	385	405	28	190	127.5
6	770	240	30±1	230	252	425	440	28	190	127.5
7	845	240	36±1	280	292	425	495	30	185	150
8	950	240	36±1	280	312	485	540	32	185	150
9	1000	330	45±1.5	320	342	560	580	32	170	185
10	1100	330	45±1.5	320	342	610	630	32	170	185
11	1200	330	54±1.5	380	402	595	705	35	170	215
12	1355	330	54±1.5	380	410	680	775	35	170	215

规格 Size	尺寸 mm Dimensions in mm									
	齿轮箱 Gear units									
	h_1	h_2	h_3	m_1	m_2	n_1	n_2	p_1 4)	p_2 4)	s
5	205	190	240	630	360	30	175	35	270	24
6	205	190	240	710	360	30	220	35	270	24
7	205	165	250	775	430	35	215	35	330	28
8	205	165	250	880	430	35	275	35	330	28
9	275	205	330	920	490	40	260	40	370	36
10	275	205	330	1020	490	40	310	40	370	36
11	275	240	340	1100	600	50	295	50	440	40
12	275	240	340	1255	600	50	380	50	440	40

规格 Size	尺寸 mm Dimensions in mm									润滑油 Oil		重量 Weight (kg)
	输出轴 Output									浸油浸润 Dip lubrication (l)	强制润滑 Forced lubrication (l)	
	MTH3SV			MTH3HV		MTH3DV						
	d_2 1)	G_2	l_2	D_2 2)	G_4	D_3	D_4	G_4	G_5			
5	100	165	210	95	165	100	100	165	240	35	13	320
6	110	165	210	105	165	110	110	165	240	37	15	365
7	120	195	210	115	195	120	120	195	280	60	25	540
8	130	195	250	125	195	130	130	195	285	72	30	625
9	140	235	250	135	235	140	145	235	330	100	40	875
10	160	235	300	150	235	150	155	235	350	110	45	1020
11	170	270	300	165	270	165	170	270	400	170	66	1400
12	180	270	300	180	270	180	185	270	405	190	75	1675

平行轴齿轮箱 Helical Gear Units　三级传动 Three Stage　立式安装 Vertical

类型 MTH3.V Type MTH3. V　规格 13...18 Sizes 13...18

MTH3SV MTH3HV MTH3DV

采用强制润滑With forced lubrication

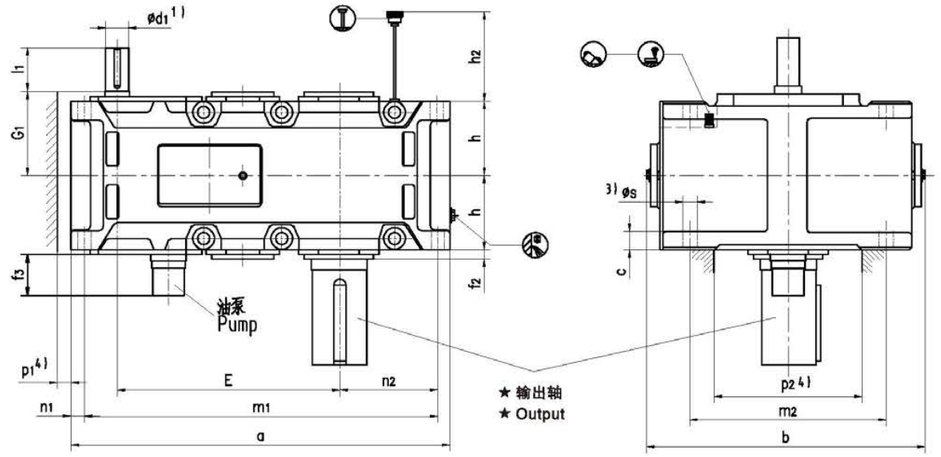

有关供油方式（浸油润滑或强制润滑），参见273–281页。

Oil supply(dip or forced lubrication),see pages 273–281.

★ 输出轴 Output

MTH3SV
实心轴
Solid shaft

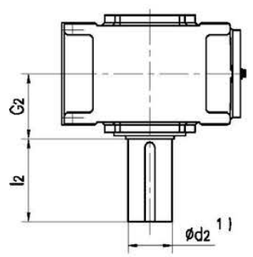

MTH3HV
空心轴
Hollow shaft

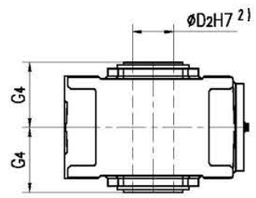

MTH3DV
带胀紧盘的空心轴
Hollow shaft for shrink disk

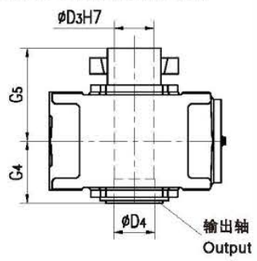

布置形式A+D根据用户要求供货

Design A+D on request

布置形式 Design

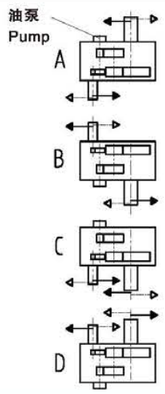

1)k6≤ ϕ 50 m6> ϕ 50

有关平键GB/T1095–1979型和中心孔，参见第257–258页。For parallel key GB/T1095–1979 and for center hole,see page 257–258.

2)键槽 GB/T1095–1979。 Keyway GB/T1095–1979.

3)扭力支撑位于工作机侧。Torque support on driven machine side.

4)有关油泵、 油管和护盖的安装空间及确切尺寸， 请与我们联系。 Space for pump.pipes and cover · for exact dimensions.please refer to us.

平行轴齿轮箱 Helical Gear Units　三级传动 Three Stage　立式安装 Vertical

类型 MTH3.V Type MTH3. V　规格 13...18 Sizes 13...18

规格 Size	尺寸 mm Dimensions in mm																		
	输入轴 Input																		
	iN=22.4–45		iN=25–50		iN=28–56		iN=50–63		iN=56–71		iN=63–80		iN=71–90		iN=80–100		iN=90–112		G1
	d1 1)	l1	d1 1)	l1	d1 1)	l1	d1 1)	l1	d1 1)	l1	d1 1)	l1	d1 1)	l1	d1 1)	l1	d1 1)	l1	
13	85	160					60	135					50	110					310
14					85	160					60	135					50	110	310
15	100	200					75	140					60	140					350
16			100	200					75	140					60	140			350
17	100	200					75	140					60	140					380
18			100	200					75	140					60	140			380
19								根据用户要求供货 On request											
20																			
21																			
22																			

规格 Size	尺寸 mm Dimensions in mm													
	齿轮箱 Gear units													
	a	b	c	E	f2	f3	h	h2	m1	m2	n1	n2	p1 4)	p2 4)	s
13	1395	900	61 ± 2	820	35	170	272.5	300	1300	680	50	360	50	500	48
14	1535	900	61 ± 2	890	35	170	272.5	300	1440	680	50	430	50	500	48
15	1680	980	72 ± 2	987	42	170	310	340	1565	750	60	430	50	570	55
16	1770	980	72 ± 2	1033	42	170	310	340	1655	750	60	475	50	570	55
17	1770	1110	81 ± 2	1035	42	210	340	374	1640	850	70	465	70	630	55
18	1890	1110	81 ± 2	1095	42	210	340	374	1760	850	70	525	70	630	55
19						根据用户要求供货 On request									
20															
21															
22															

规格 Size	尺寸 mm Dimensions in mm									润滑油 Oil (l)	重量 Weight (kg)
	输出轴 output										
	MTH3SV			MTH3HV		MTH3DV					
	d2 1)	G2	l2	D2 2)	G4	D3	D4	G4	G5		
13	200	335	350	190	335	190	195	335	480	115	2155
14	210	335	350	210	335	210	215	335	480	126	2490
15	230	380	410	230	380	230	235	380	550	180	3260
16	240	380	410	240	380	240	245	380	550	190	3625
17	250	415	410	250	415	250	260	415	600	190	4250
18	270	415	470	275	415	280	285	415	600	200	4740
19					根据用户要求供货 On request						
20											
21											
22											

平行轴齿轮箱 Helical Gear Units　四级传动 Four Stage　立式安装 Vertical

类型 MTH4.V Type MTH4.V　规格 7...12 Sizes 7...12

MTH4SV MTH4HV MTH4DV
采用浸油润滑With dip lubrication

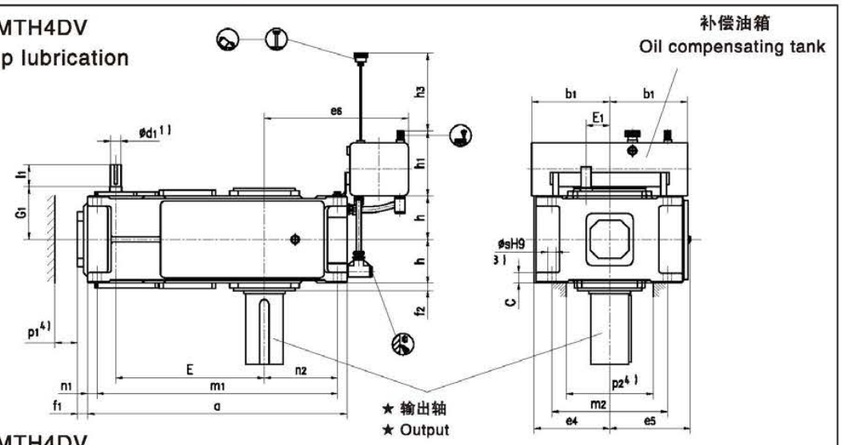

MTH4SV MTH4HV MTH4DV
采用强制润滑With forced lubrication

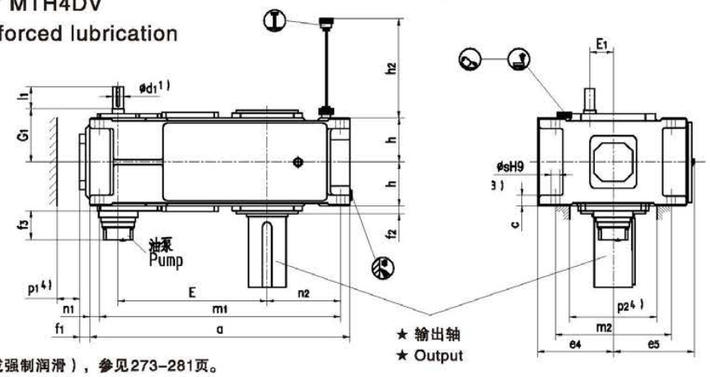

有关供油方式（浸油润滑或强制润滑），参见273–281页。
Oil supply(dip or forced lubrication),see pages 273–281.

★ 输出轴 Output			布置形式 Design
MTH4SV 实心轴 Solid shaft	MTH4HV 空心轴 Hollow shaft	MTH4DV 带胀紧盘的空心轴 Hollow shaft for shrink disk	

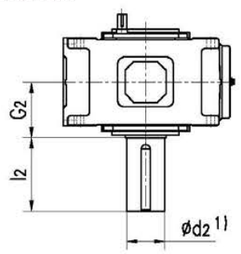

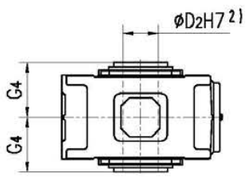

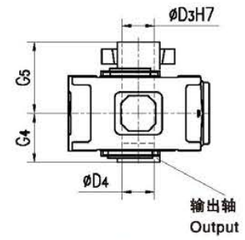

布置形式A+D根据用户要求供货
Design A+D on request

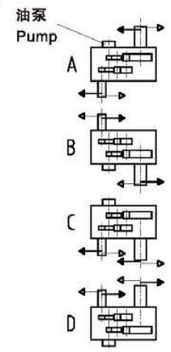

1)k6≤ϕ50 m6>ϕ50
有关平键GB/T1095–1979型和中心孔，参见第257–258页。For parallel key GB/T1095–1979 and for center hole,see page 257–258.
2)键槽 GB/T1095–1979。 Keyway GB/T1095–1979.
3)扭力支撑位于工作机侧。Torque support on driven machine side.
4)有关油泵、 油管和护盖的安装空间及确切尺寸， 请与我们联系。 Space for pump.pipes and cover · for exact dimensions.please refer to us.

平行轴齿轮箱 Helical Gear Units　四级传动 Four Stage　立式安装 Vertical

类型 MTH4.V Type MTH4.V　规格 7...12 Sizes 7...12

规格 Size	尺寸 mm Dimensions in mm								
	输入轴 Input								
	iN=100–180		iN=125–224		iN=200–355		iN=250–450		G_1
	d_1 1)	l_1	d_1 1)	l_1	d_1 1)	l_1	d_1 1)	l_1	
7	30	50			24	40			180
8			30	50			24	40	180
9	35	60			28	50			215
10			35	60			28	50	215
11	45	100			32	80			250
12			45	100			32	80	250

规格 Size	尺寸 mm Dimensions in mm										
	齿轮箱 Gear units										
	a	b_1	c	e_4	e_5	e_6	E	E_1	f_1	f_2	f_3
7	845	240	36±1	280	292	425	495	80	37	30	160
8	950	240	36±1	280	302	485	540	80	37	32	160
9	1000	330	45±1.5	320	342	560	580	90	43	32	170
10	1100	330	45±1.5	320	342	610	630	90	43	32	170
11	1200	330	54±1.5	380	402	595	705	110	47	35	170
12	1355	330	54±1.5	380	410	680	775	110	47	35	170

规格 Size	尺寸 mm Dimensions in mm										
	齿轮箱 Gear units										
	h	h_1	h_2	h_3	m_1	m_2	n_1	n_2	p_1 4)	p_2 4)	s
7	150	205	165	250	775	430	35	215	35	330	28
8	150	205	165	250	880	430	35	275	35	330	28
9	185	275	205	330	920	490	40	260	40	370	36
10	185	275	205	330	1020	490	40	310	40	370	36
11	215	275	240	340	1100	600	50	295	50	440	40
12	215	275	240	340	1255	600	50	380	50	440	40

规格 Size	尺寸 mm Dimensions in mm									润滑油 Oil		重量 Weight (kg)
	输出轴 Output									浸油浸润 Dip lubrication (l)	强制润滑 Forced lubrication (l)	
	MTH4SV			MTH4HV		MTH4DV						
	d_2 1)	G_2	l_2	D_2 2)	G_4	D_3	D_4	G_4	G_5			
7	120	195	210	115	195	120	120	195	280	50	20	550
8	130	195	250	125	195	130	130	195	285	60	25	645
9	140	235	250	135	235	140	145	235	330	95	38	875
10	160	235	300	150	235	150	155	235	350	110	45	1010
11	170	270	300	165	270	165	170	270	400	165	65	1460
12	180	270	300	180	270	180	185	270	405	180	75	1725

平行轴齿轮箱 Helical Gear Units　四级传动 Four Stage　立式安装vertical

类型 MTH4.V Type MTH4.V　规格13...18 Sizes 13...18

MTH4SV MTH4HV MTH4DV

采用强制润滑With forced lubrication

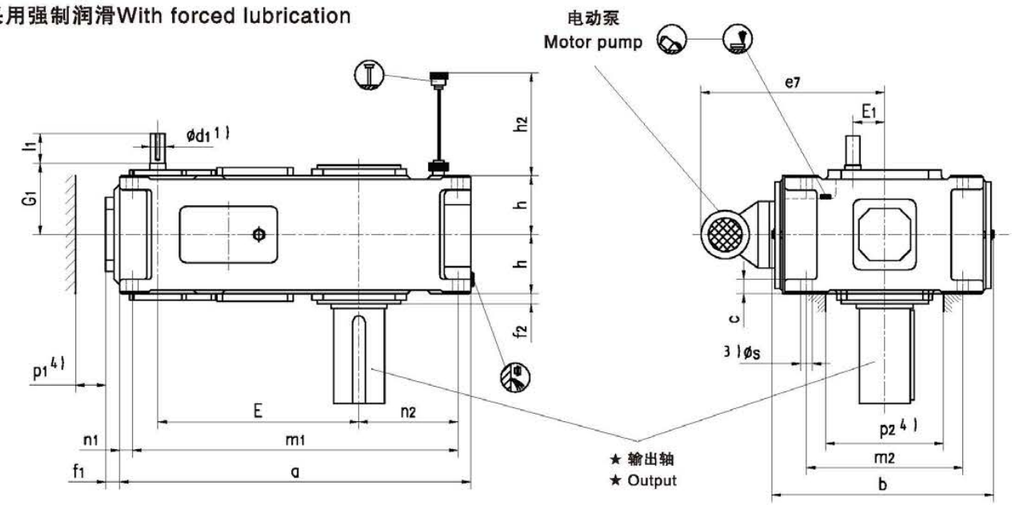

有关供油方式（浸油润滑或强制润滑），参见273–281页。

Oil supply(dip or forced lubrication),see pages 273–281.

★ 输出轴 Output

MTH4SV
实心轴
Solid shaft

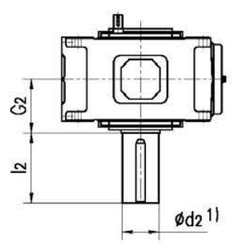

MTH4HV
空心轴
Hollow shaft

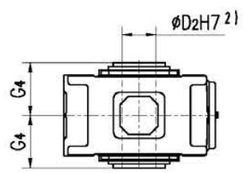

MTH4DV
带胀紧盘的空心轴
Hollow shaft for shrink disk

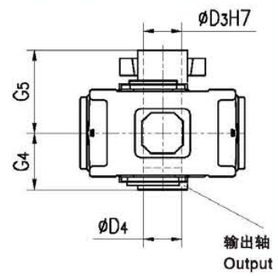

布置形式A+D根据用户要求供货

Design A+D on request

布置形式 Design

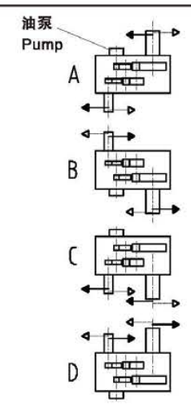

1)k6≤ϕ50 m6>ϕ50

有关平键GB/T1095–1979型和中心孔，参见第257–258页。For parallel key GB/T1095–1979 and for center hole,see page 257–258.

2)键槽 GB/T1095–1979。 Keyway GB/T1095–1979.

3)扭力支撑位于工作机侧。Torque support on driven machine side.

4)有关油泵、油管和护盖的安装空间及确切尺寸，请与我们联系。 Space for pump.pipes and cover · for exact dimensions.please refer to us.

平行轴齿轮箱 Helical Gear Units　四级传动 Four Stage　立式安装 Vertical

类型 MTH4.V Type MTH4.V　规格13...18 Sizes 13...18

规格 Size	尺寸 mm Dimensions in mm												
	输入轴 Input												
	iN=100–180		iN=112–200		iN=125–224		iN=200–355		iN=224–400		iN=250–450		G1
	d1 1)	l1	d1 1)	l1	d1 1)	l1	d1 1)	l1	d1 1)	l1	d1 1)	l1	
13	50	100					38	80					305
14					50	100					38	80	305
15	60	135					50	110					345
16			60	135					50	110			345
17	60	105					50	80					380
18			60	105					50	80			380
19						根据用户要求供货 On request							
20													
21													
22													

规格 Size	尺寸 mm Dimensions in mm																
	齿轮箱 Gear units																
	a	b	c	e7	E	E1	f1	f2	h	h2	m1	m2	n1	n2	p1 4)	p2 4)	s
13	1395	900	61±2	695	820	130	47	35	272.5	300	1300	680	50	360	50	500	48
14	1535	900	61±2	695	890	130	47	35	272.5	300	1440	680	50	430	50	500	48
15	1680	980	72±2	735	987	160	56	42	310	340	1565	750	60	430	50	570	55
16	1770	980	72±2	735	1033	160	56	42	310	340	1655	750	60	475	50	570	55
17	1770	1110	81±2	795	1035	160	53	42	340	374	1640	850	70	465	70	630	55
18	1890	1110	81±2	795	1095	160	53	42	340	374	1760	850	70	525	70	630	55
19								根据用户要求供货 On request									
20																	
21																	
22																	

规格 Size	尺寸 mm Dimensions in mm									润滑油 Oil (l)	重量 Weight (kg)
	输出轴 Output										
	MTH4SV			MTH4HV		MTH4DV					
	d2 1)	G2	l2	D2 1)	G4	D3	D4	G4	G5		
13	200	335	350	190	335	190	195	335	480	95	2270
14	210	335	350	210	335	210	215	335	480	105	2600
15	230	380	410	230	380	230	235	380	550	150	3440
16	240	380	410	240	380	240	245	380	550	160	3740
17	250	415	410	250	415	250	260	415	600	190	4445
18	270	415	470	275	415	280	285	415	600	200	4915
19						根据用户要求供货 On request					
20											
21											
22											

直交轴齿轮箱 Bevel-helical Gear Units　二级传动 Two Stage　立式安装 Vertical

类型 MTB2.V Type MTB2.V　规格 1...12 Sizes 1...12

MTB2SV MTB2HV MTB2DV

采用浸油润滑With dip lubrication

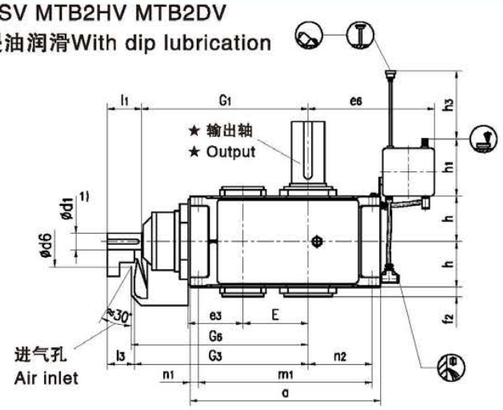

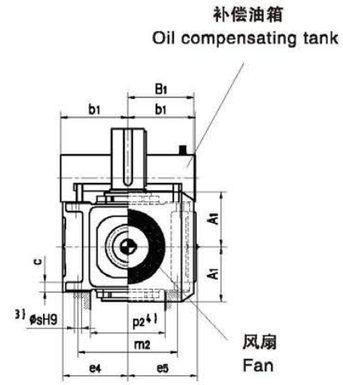

MTB2SV MTB2HV MTB2DV

采用强制润滑With forced lubrication

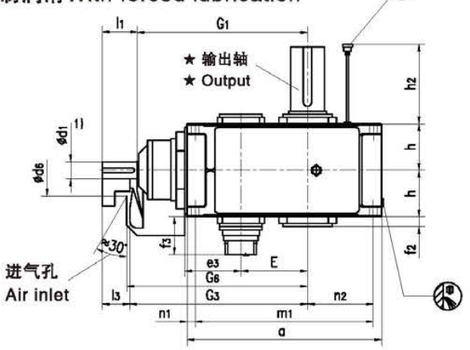

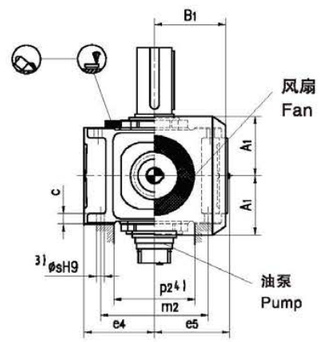

有关供油方式（浸油润滑或强制润滑），参见273-281页。

Oil supply(dip or forced lubrication),see pages 273-281.

★ 输出轴 Output

MTB2SV
实心轴
Solid shaft

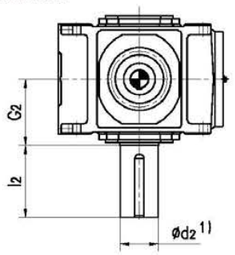

MTB2HV
空心轴
Hollow shaft

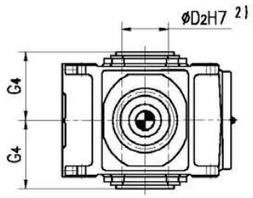

MTB2DV
带胀紧盘的空心轴
Hollow shaft for shrink disk

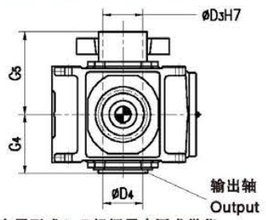

布置形式A+D根据用户要求供货

Design A+D on request

布置形式 Design

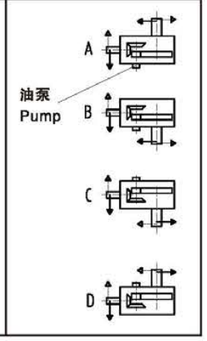

1)k6≤ φ50 m6> φ50

有关平键GB/T1095-1979型和中心孔，参见第257-258页。For parallel key GB/T1095-1979 and for center hole,see page 257-258.

2)键槽 GB/T1095-1979。 Keyway GB/T1095-1979.

3)扭力支撑位于工作机侧。Torque support on driven machine side.

4)有关油泵、油管和护盖的安装空间及确切尺寸，请与我们联系。 Space for pump.pipes and cover · for exact dimensions.please refer to us.

直交轴齿轮箱 Bevel-helical Gear Units　二级传动 Two Stage

立式传动 Vertical　类型 MTB2.V Type MTB2.V　规格1...12 Sizes 1...12

规格 Size	尺寸 mm Dimensions in mm										
	输入轴 Input										
	iN=5-11.2			iN=6.3-14			iN=12.5-18			G_1	G_3
	d_1 1)	l_1	l_3	d_1 1)	l_1	l_3	d_1 1)	l_1	l_3		
1	28	55	40				20	50	35	300	315
2	30	70	50				25	60	40	340	360
3	35	80	60				28	60	40	390	410
4	45	100	80							465	485
5	55	110	80							535	565
6				55	110	80				570	600
7	70	135	105							640	670
8				70	135	105				685	715
9	80	165	130							755	790
10				80	165	130				805	840
11	90	165	130							925	960
12				90	165	130				995	1030

规格 Size	尺寸 mm Dimensions in mm											
	齿轮箱 Gear units											
	a	A_1	b_1	B_1	c	d_6	e_3	e_4	e_5	e_6	E	f_2
1	305	128	150	130	16±1	100	90	130	145	280	90	22
2	355	143	150	145	20±1	110	110	145	160	285	110	22
3	405	163	150	170	24±1	120	130	175	185	290	130	24
4	505	188	150	200	30±1	150	160	200	215	320	160	26
5	565	215	240	235	30±1	160	185	230	252	385	185	30
6	645	215	240	235	30±1	160	185	230	252	425	220	30
7	690	250	240	285	36±1	210	225	280	302	425	225	32
8	795	250	240	285	36±1	210	225	280	302	485	270	32
9	820	270	330	325	48±1.5	195	265	320	342	560	265	45
10	920	270	330	325	48±1.5	195	265	320	342	610	315	45
11	975	328	330	385	54±1.5	210	320	380	410	595	320	47
12	1130	328	330	385	54±1.5	210	320	380	410	680	390	47

规格 Size	尺寸 mm Dimensions in mm											
	齿轮箱 Gear units											
	f_3	G_6	h	h_1	h_2	h_3	m_1	m_2	n_1	n_2	p_2 4)	s
1	–	325	90	165	–	170	275	210	15	115	150	12
2	–	370	102.5	165	–	170	315	230	20	120	170	14
3	–	420	112.5	165	–	180	365	265	20	130	200	18
4	–	495	135	165	–	180	445	300	30	160	220	24
5	190	575	160	205	245	240	505	360	30	175	270	24
6	190	610	160	205	245	240	585	360	30	220	270	24
7	200	685	190	205	220	250	620	430	35	215	330	28
8	200	730	190	205	220	250	725	430	35	275	330	28
9	200	805	220	275	250	330	740	490	40	260	370	36
10	200	855	220	275	250	330	840	490	40	310	370	36
11	200	980	265	275	300	340	875	600	50	295	440	40
12	200	1050	265	275	300	340	1030	600	50	380	440	40

规格 Size	尺寸 mm Dimensions in mm									润滑油 Oil		重量 Weight (kg)
	输出轴 Output									浸油浸润 Dip lubrication (l)	强制润滑 Forced lubrication (l)	
	MTB2SV			MTB2HV		MTB2DV						
	d_2 1)	G_2	l_2	D_2 2)	G_4	D_3	D_4	G_4	G_5			
1	45	120	80	–	–	–	–	–	–	7	–	65
2	55	135	110	55	135	60	60	135	180	11	–	90
3	65	145	140	65	145	70	70	145	200	16	–	140
4	80	170	170	80	170	85	85	170	235	28	–	235
5	100	200	210	95	200	100	100	200	275	41	20	360
6	110	200	210	105	200	110	110	200	275	50	23	410
7	120	235	210	115	235	120	120	235	320	75	35	615
8	130	235	250	125	235	130	130	235	325	90	38	700
9	140	270	250	135	270	140	145	270	360	115	53	1000
10	160	270	300	150	270	150	155	270	385	135	60	1155
11	170	320	300	165	320	165	170	320	450	190	86	1640
12	180	320	300	180	320	180	185	320	455	215	95	1910

直交轴齿轮箱 Bevel-helical Gear Units　二级传动 Two Stage　立式安装 Vertical

类型MTB2.V Type MTB2.V　规格13...18 Sizes 13...18

MTB2SV MTB2HV MTB2DV

采用强制润滑With forced lubrication

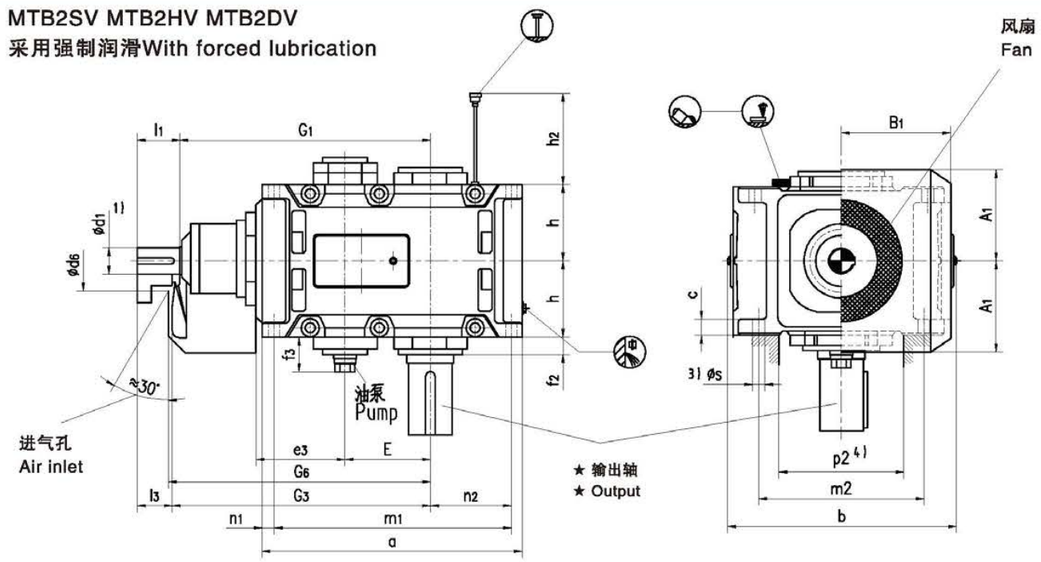

有关供油方式（浸油润滑或强制润滑），参见273-281页。
Oil supply(dip or forced lubrication),see pages 273-281.

★ 输出轴 Output

MTB2SV
实心轴
Solid shaft

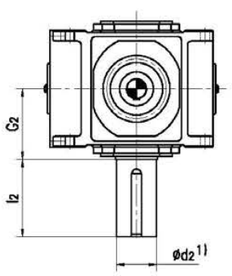

MTB2HV
空心轴
Hollow shaft

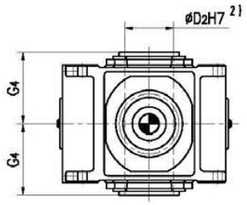

MTB2DV
带胀紧盘的空心轴
Hollow shaft for shrink disk

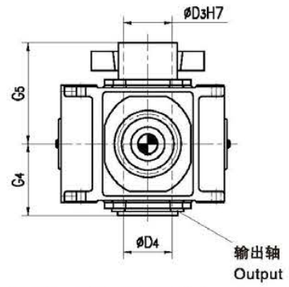

布置形式A+D根据用户要求供货
Design A+D on request

布置形式 Design

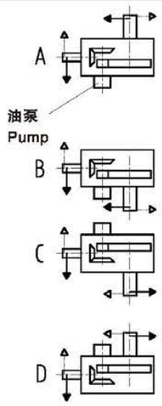

1)k6≤ϕ50 m6>ϕ50

有关平键GB/T1095-1979型和中心孔，参见第257-258页。For parallel key GB/T1095-1979 and for center hole,see page 257-258.

2)键槽 GB/T1095-1979。 Keyway GB/T1095-1979.

3)扭力支撑位于工作机侧。Torque support on driven machine side.

4)有关油泵、油管和护盖的安装空间及确切尺寸，请与我们联系。 Space for pump.pipes and cover · for exact dimensions.please refer to us.

直交轴齿轮箱 Bevel-helical Gear Units　二级传动 Two Stage　立式安装 Vertical

类型 MTB2.V Type MTB2.V　规格13...18 Sizes 13...18

规格 Size	尺寸 mm Dimensions in mm																
	输入轴 Input																
	iN=5-11.2			iN=5.6-11.2			iN=5.6-12.5			iN=6.3-14			iN=7.1-12.5			G_1	G_3
	d_1 1)	l_1	l_3	d_1 1)	l_1	l_3	d_1 1)	l_1	l_3	d_1 1)	l_1	l_3	d_1 1)	l_1	l_3		
13	110	205	165													1070	1110
14										110	205	165				1140	1180
15	130	245	200													1277	1322
16							130	245	200							1323	1368
17				150	245	200										1435	1480
18													150	245	200	1495	1540

规格 Size	尺寸 mm Dimensions in mm									
	齿轮箱 Gear units									
	a	A_1	b	B_1	c	d_6	e_3	E	f_2	f_3
13	1130	375	900	450	61±2	245	380	370	38	200
14	1270	375	900	450	61±2	245	380	440	45	200
15	1350	435	980	495	72±2	280	450	442	75	200
16	1440	435	980	495	72±2	280	450	488	75	200
17	1490	505	1110	555	81±2	380	510	490	98	200
18	1610	505	1110	555	81±2	380	510	550	98	200

规格 Size	尺寸 mm Dimensions in mm								
	齿轮箱 Gear units								
	G_6	h	h_2	m_1	m_2	n_1	n_2	p_2 4)	s
13	1130	325	350	1035	680	50	360	500	48
14	1200	325	350	1175	680	50	430	500	48
15	1340	380	430	1235	750	60	430	570	55
16	1385	380	430	1325	750	60	475	570	55
17	1500	437.5	480	1360	840	70	465	630	65
18	1560	437.5	480	1480	840	70	525	630	65

规格 Size	尺寸 mm Dimensions in mm									润滑油 Oil (l)	重量 Weight (kg)
	输出轴 Output										
	MTB2SV			MTB2HV		MTB2DV					
	d_2 1)	G_2	l_2	D_2 2)	G_4	D_3	D_4	G_4	G_5		
13	200	390	350	–	–	–	–	–	–	100	2350
14	210	390	350	210	390	210	215	390	535	110	2725
15	230	460	410	–	–	–	–	–	–	145	3795
16	240	460	410	240	450	240	245	450	620	160	4160
17	250	540	410	–	–	–	–	–	–	210	5320
18	270	540	470	275	510	280	285	510	700	220	5860

直交轴齿轮箱 Bevel-helical Gear Units　三级传动 Three Stage　立式安装 Vertical

类型 MTB3.V Type MTB3.V　规格 3...12 Sizes 3...12

MTB3SV MTB3HV MTB3DV

采用浸油润滑With dip lubrication

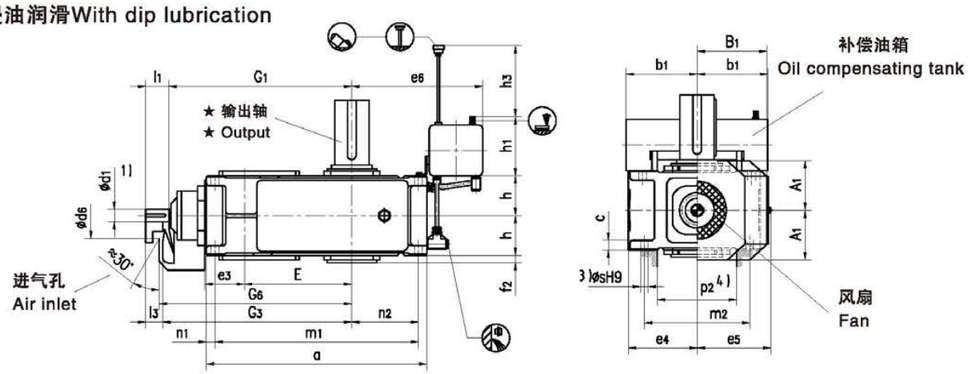

MTB3SV MTB3HV MTB3DV

采用强制润滑With forced lubrication

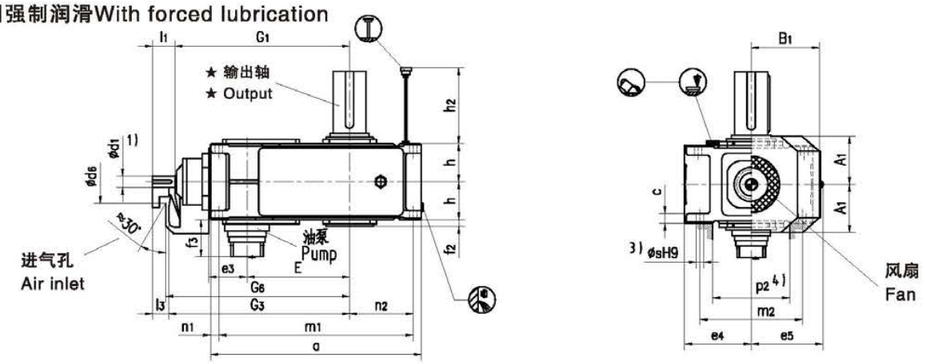

有关供油方式（浸油润滑或强制润滑），参见273-281页。

Oil supply(dip or forced lubrication),see pages 273-281.

★ 输出轴 Output

MTB3SV
实心轴
Solid shaft

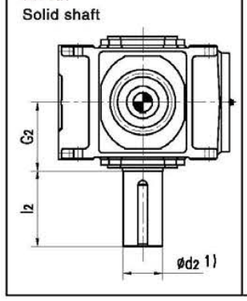

MTB3HV
空心轴
Hollow shaft

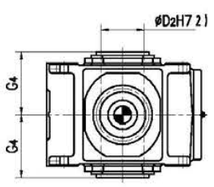

MTB3DV
带胀紧盘的空心轴
Hollow shaft for shrink disk

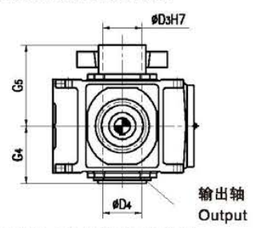

布置形式A+D根据用户要求供货

Design A+D on request

布置形式 Design

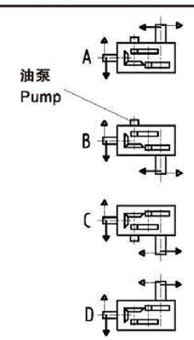

1)k6≤ϕ50 m6>ϕ50

有关平键GB/T1095-1979型和中心孔，参见第257-258页。For parallel key GB/T1095-1979 and for center hole,see page 257-258.

2)键槽 GB/T1095-1979。Keyway GB/T1095-1979.

3)扭力支撑位于工作机侧。Torque support on driven machine side.

4)有关油泵、油管和护盖的安装空间及确切尺寸，请与我们联系。Space for pump.pipes and cover · for exact dimensions.please refer to us.

直交轴齿轮箱 Bevel-helical Gear Units　三级传动 Three Stage　立式安装 Vertical

类型 MTB3.V Type MTB3.V　规格 3...12 Sizes 3...12

规格 Size	尺寸 mm Dimensions in mm																
	输入轴 Input																
	iN=12.5-45			iN=16-56			iN=20-45			iN=50-71			iN=63-90			G_1	G_3
	d_1 1)	l_1	l_3	d_1 1)	l_1	l_3	d_1 1)	l_1	l_3	d_1 1)	l_1	l_3	d_1 1)	l_1	l_3		
3							28	55	40	20	50	35				430	445
4	30	70	50							25	60	40				500	520
5	35	80	60							28	60	40				575	595
6				35	80	60							28	60	40	610	630
7	45	100	80							35	80	60				690	710
8				45	100	80							35	80	60	735	755
9	55	110	80							40	100	70				800	830
10				55	110	80							40	100	70	850	880
11	70	135	105							50	110	80				960	990
12				70	135	105							50	110	80	1030	1060

规格 Size	尺寸 mm Dimensions in mm											
	齿轮箱 Gear units											
	a	A_1	b_1	B_1	c	d_6	e_3	e_4	e_5	e_6	E	f_2
3	450	128	150	170	24±1	90	90	175	185	290	220	20
4	565	143	150	200	30±1	110	110	200	215	320	270	22
5	640	168	240	235	30±1	130	130	230	252	385	315	28
6	720	168	240	235	30±1	130	130	230	252	425	350	28
7	785	193	240	275	36±1	165	160	280	292	425	385	30
8	890	193	240	275	36±1	165	160	280	302	485	430	32
9	925	231	330	325	45±1.5	175	185	320	342	560	450	32
10	1025	231	330	325	45±1.5	175	185	320	342	610	500	32
11	1105	263	330	385	54±1.5	190	225	380	402	595	545	35
12	1260	263	330	385	54±1.5	190	225	380	410	680	615	35

规格 Size	尺寸 mm Dimensions in mm											
	齿轮箱 Gear units											
	f_3	G_6	h	h_1	h_2	h_3	m_1	m_2	n_1	n_2	p_2 4)	s
3	–	455	95	165	–	180	410	265	20	125	210	18
4	–	530	107.5	165	–	180	505	300	30	160	220	24
5	190	605	127.5	205	180	240	580	360	30	175	270	24
6	190	640	127.5	205	180	240	660	360	30	220	270	24
7	190	720	150	205	165	250	715	430	35	215	330	28
8	190	765	150	205	165	250	820	430	35	275	330	28
9	180	845	185	275	205	330	845	490	40	260	370	36
10	180	895	185	275	205	330	945	490	40	310	370	36
11	180	1010	215	275	240	340	1005	600	50	295	440	40
12	180	1080	215	275	240	340	1160	600	50	380	440	40

规格 Size	尺寸 mm Dimensions in mm									润滑油 Oil		重量 Weight (kg)
	输出轴 Output									浸油浸润 Dip lubrication (l)	强制润滑 Forced lubrication (l)	
	MTB3SV			MTB3HV		MTB3DV						
	d_2 1)	G_2	l_2	D_2 2)	G_4	D_3	D_4	G_4	G_5			
3	65	125	140	65	125	70	70	125	180	15	–	130
4	80	140	170	80	140	85	85	140	205	28	–	210
5	100	165	210	95	165	100	100	165	240	32	12	325
6	110	165	210	105	165	110	110	165	240	35	13	380
7	120	195	210	115	195	120	120	195	280	52	22	550
8	130	195	250	125	195	130	130	195	285	67	28	635
9	140	235	250	135	235	140	145	235	330	115	48	890
10	160	235	300	150	235	150	155	235	350	125	52	1020
11	170	270	300	165	270	165	170	270	400	180	75	1455
12	180	270	300	180	270	180	185	270	405	200	85	1730

直交轴齿轮箱 Bevel-helicalGear Units　三级传动 ThreeStage　立式安装 Vertical

类型 MTB3.VType MTB3.V　规格13...18 Sizes 13...18

MTB3SV MTB3HV MTB3DV

采用强制润滑With forced lubrication

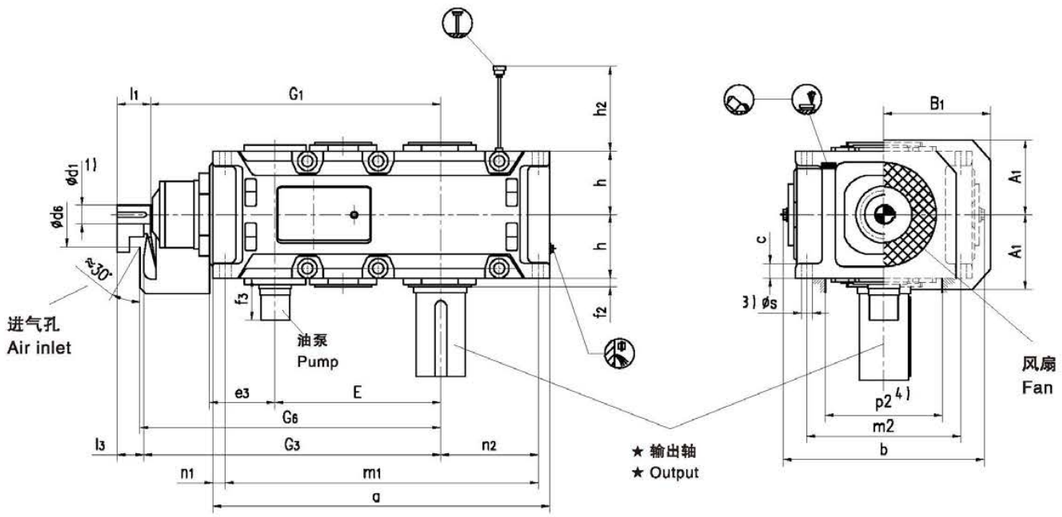

有关供油方式（浸油润滑或强制润滑），参见273-281页。

Oil supply(dip or forced lubrication),see pages 273-281.

★ 输出轴 Output

MTB3SV
实心轴
Solid shaft

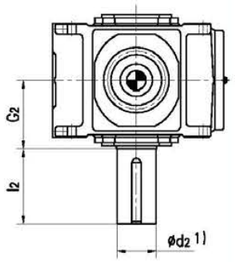

MTB3HV
空心轴
Hollow shaft

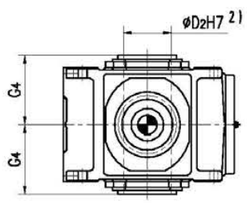

MTB3DV
带胀紧盘的空心轴
Hollow shaft for shrink disk

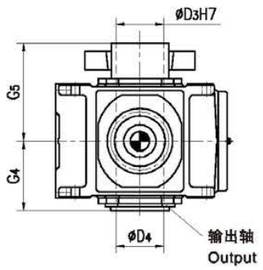

布置形式A+D根据用户要求供货

Design A+D on request

布置形式 Design

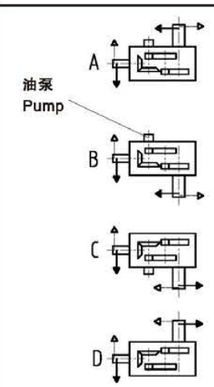

1)k6≤ ϕ50 m6> ϕ50

有关平键GB/T1095-1979型和中心孔，参见第257-258页。For parallel key GB/T1095-1979 and for center hole,see page 257-258.

2)键槽 GB/T1095-1979。Keyway GB/T1095-1979.

3)扭力支撑位于工作机侧。Torque support on driven machine side.

4)有关油泵、油管和护盖的安装空间及确切尺寸，请与我们联系。Space for pump.pipes and cover・ for exact dimensions.please refer to us.

直交轴齿轮箱 Bevel-helical Gear Units　三级传动 Three Stage　立式安装 Vertical

类型 MTB3.V Type MTB3.V　规格 13...18 Sizes 13...18

规格 Size	尺寸 mm Dimensions in mm																			
	输入轴 Input																			
	iN=12.5-45			iN=14-50			iN=16-56			iN=50-71			iN=56-80			iN=63-90			G_1	G_3
	d_1 1)	l_1	l_3	d_1 1)	l_1	l_3	d_1 1)	l_1	l_3	d_1 1)	l_1	l_3	d_1 1)	l_1	l_3	d_1 1)	l_1	l_3		
13	80	165	130							60	140	105							1125	1160
14							80	165	130							60	140	105	1195	1230
15	90	165	130							70	140	105							1367	1402
16				90	165	130							70	140	105				1413	1448
17	110	205	165							80	170	130							1560	1600
18				110	205	165							80	170	130				1620	1660
19									根据用户要求供货 Onrequest											
20																				
21																				
22																				

规格 Size	尺寸 mm Dimensions in mm									
	齿轮箱 Gear units									
	a	A_1	b	B_1	c	d_6	e_3	E	f_2	f_3
13	1290	325	900	475	61±2	210	265	635	35	170
14	1430	325	900	475	61±2	210	265	705	35	170
15	1550	365	980	520	72±2	210	320	762	42	170
16	1640	365	980	520	72±2	210	320	808	42	170
17	1740	395	1110	570	81±2	230	370	860	42	170
18	1860	395	1110	570	81±2	230	370	920	42	170
19					根据用户要求供货 On request					
20										
21										
22										

规格 Size	尺寸 mm Dimensions in mm						
	齿轮箱 Gear units						
	G_6	h	h_2	m_1	m_2	n_1	n_2	p_2 4)	s
13	1180	272.5	300	1195	680	50	360	500	48
14	1250	272.5	300	1335	680	50	430	500	48
15	1420	310	340	1435	750	60	430	570	55
16	1470	310	340	1525	750	60	475	570	55
17	1620	340	380	1610	850	70	465	630	55
18	1680	340	380	1730	850	70	525	630	55
19				根据用户要求供货 Onrequest					
20									
21									
22									

规格 Size	尺寸 mm Dimensions in mm									润滑油 Oil (l)	重量 Weight (kg)
	输出轴 Output										
	MTB3SV			MTB3HV		MTB3DV					
	d_2 1)	G_2	l_2	D_2 1)	G_4	D_3	D_4	G_4	G_5		
13	200	335	350	190	335	195	95	335	480	95	2260
14	210	335	350	210	335	210	215	335	480	110	2615
15	230	380	410	230	380	230	235	380	550	165	3540
16	240	380	410	240	380	240	245	380	550	190	3765
17	250	415	410	250	415	250	260	415	600	210	4760
18	270	415	470	275	415	280	285	415	600	240	5240
19						根据用户要求供货 On request					
20											
21											
22											

直交轴齿轮箱 Bevel-helical Gear Units　四级传动 Four Stage　立式安装 Verticall

类型 MTB4.V Type MTB4.V　规格 5...12 Sizes 5...12

MTB4SV MTB4HV MTB4DV
采用浸油润滑With dip lubrication

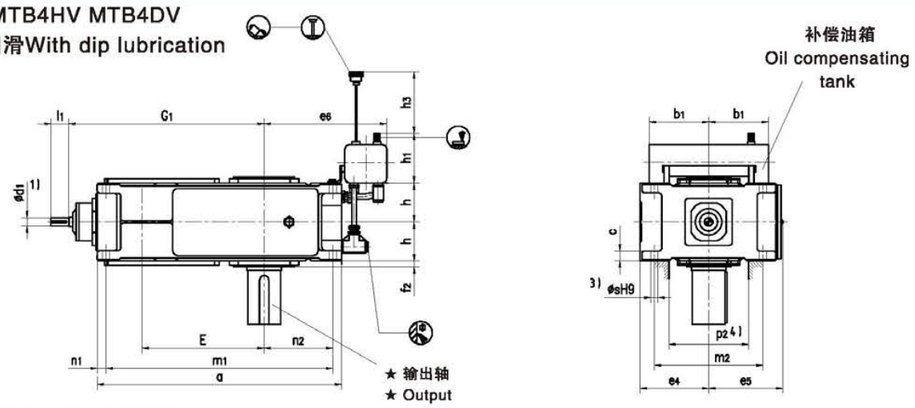

MTB4SV MTB4HV MTB4DV
采用强制润滑With forced lubrication

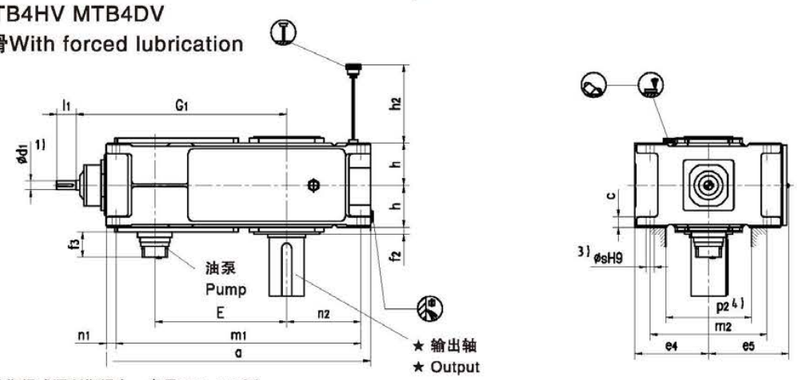

有关供油方式（浸油润滑或强制润滑），参见273-281页。
Oil supply(dip or forced lubrication),see pages 273-281.

★ 输出轴 Output

MTB4SV
实心轴
Solid shaft

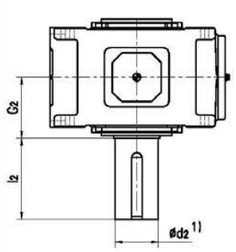

MTB4HV
空心轴
Hollow shaft

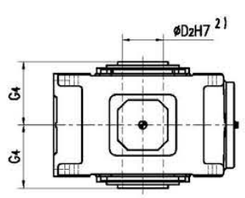

MTB4DV
带胀紧盘的空心轴
Hollow shaft for shrink disk

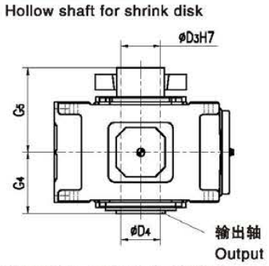

布置形式A+D根据用户要求供货
Design A+D on request

布置形式 Design

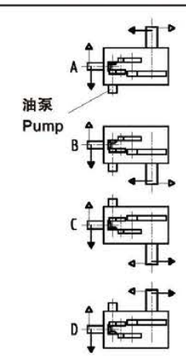

1)k6≤ φ50 m6> φ50
有关平键GB/T1095-1979型和中心孔，参见第257-258页。For parallel key GB/T1095-1979 and for center hole,see page 257-258.
2)键槽 GB/T1095-1979。 Keyway GB/T1095-1979.
3)扭力支撑位于工作机侧。Torque support on driven machine side.
4)有关油泵、油管和护盖的安装空间及确切尺寸，请与我们联系。Space for pump.pipes and cover・ for exact dimensions.please refer to us.

直交轴齿轮箱 Bevel-helical Gear Units　四级传动 Four Stage　立式安装 Vertical

类型 MTB4.V Type MTB4 V　规格 5...12 Sizes 5...12

规格 Size	尺寸 mm Dimensions in mm								
	输入轴 Input								
	iN=80-180		iN=100-224		iN=200-315		iN=250-400		G_1
	d_1 1)	l_1	d_1 1)	l_1	d_1 1)	l_1	d_1 1)	l_1	
5	28	55			20	50			615
6			28	55			20	50	650
7	30	70			25	60			725
8			30	70			25	60	770
9	35	80			28	60			840
10			35	80			28	60	890
11	45	100			35	80			1010
12			45	100			35	80	1080

规格 Size	尺寸 mm Dimensions in mm								
	齿轮箱 Gear units								
	a	b_1	c	e_4	e_5	e_6	E	f_2	f_3
5	690	240	30±1	230	252	385	405	28	200
6	770	240	30±1	230	252	425	440	28	200
7	845	240	36±1	280	292	425	495	30	120
8	950	240	36±1	280	302	485	540	32	120
9	1000	330	45±1.5	320	342	560	580	32	120
10	1100	330	45±1.5	320	342	610	630	32	120
11	1200	330	54±1.5	380	402	595	705	35	130
12	1355	330	54±1.5	380	410	680	775	35	130

规格 Size	尺寸 mm Dimensions in mm									
	齿轮箱 Gear units									
	h	h_1	h_2	h_3	m_1	m_2	n_1	n_2	p_2	s
5	127.5	205	190	240	630	360	30	175	270	24
6	127.5	205	190	240	710	360	30	220	270	24
7	150	205	165	250	775	430	35	215	330	28
8	150	205	165	250	880	430	35	275	330	28
9	185	275	205	330	920	490	40	260	370	36
10	185	275	205	330	1020	490	40	310	370	36
11	215	275	240	340	1100	600	50	295	440	40
12	215	275	240	340	1255	600	50	380	440	40

规格 Size	尺寸 mm Dimensions in mm									润滑油 Oil		重量 Weight (kg)
	输出轴 Output									浸油浸润 Dip lubrication (l)	强制润滑 Forced lubrication (l)	
	MTB4SV			MTB4HV		MTB4DV						
	d_2 1)	G_2	l_2	D_2 2)	G_4	D_3	D_4	G_4	G_5			
5	100	165	210	95	165	100	100	165	240	36	15	335
6	110	165	210	105	165	110	110	165	240	40	16	385
7	120	195	210	115	195	120	120	195	280	60	30	555
8	130	195	250	125	195	130	130	195	285	70	35	655
9	140	235	250	135	235	140	145	235	330	110	60	890
10	160	235	300	150	235	150	155	235	350	130	67	1025
11	170	270	300	165	270	165	170	270	400	180	75	1485
12	180	270	300	180	270	180	185	270	405	195	85	1750

直交轴齿轮箱 Bevel-helical Gear Units　四级传动 Four Stage　立式安装 Verticall

类型 MTB4V. Type MTB4V.　规格13...18 Sizes 13...18

MTB4SV MTB4HV MTB4DV

采用强制润滑With forced lubrication

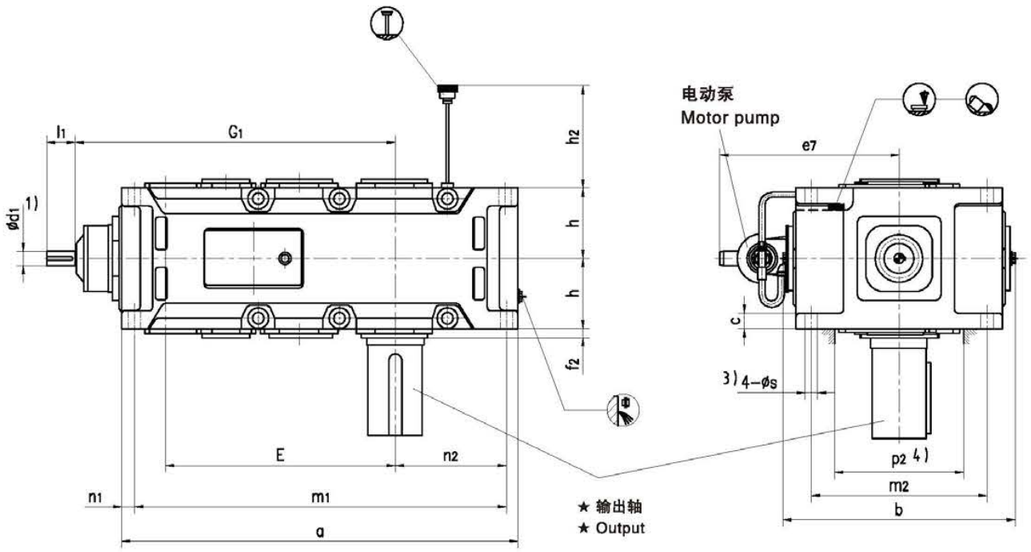

有关供油方式（浸油润滑或强制润滑），参见273-281页。

Oil supply(dip or forced lubrication),see pages 273-281.

★ 输出轴 Output

MTB4SV
实心轴
Solid shaft

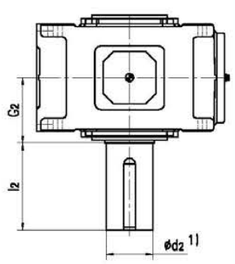

MTB4HV
空心轴
Hollow shaft

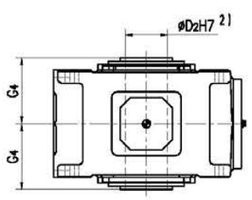

MTB4DV
带胀紧盘的空心轴
Hollow shaft for shrink disk

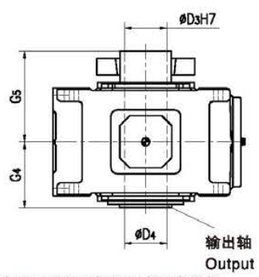

布置形式A+D根据用户要求供货

Design A+D on request

布置形式 Design

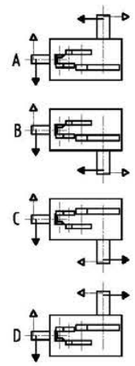

1)k6≤ φ50 m6> φ50

有关平键GB/T1095-1979型和中心孔，参见第257-258页。For parallel key GB/T1095-1979 and for center hole,see page 257-258.

2)键槽 GB/T1095-1979。 Keyway GB/T1095-1979.

3)扭力支撑位于工作机侧。Torque support on driven machine side.

4)有关油泵、油管和护盖的安装空间及确切尺寸，请与我们联系。 Space for pump.pipes and cover · for exact dimensions.please refer to us.

直交轴齿轮箱 Bevel-helical Gear Units　四级传动 Four Stage　立式安装 Verticall

类型 MTB4V. Type MTB4V.　规格13...18 Sizes 13...18

规格 Size	尺寸 mm Dimensions in mm												
	输入轴 Input												
	iN=80-180		iN=90-200		iN=100-224		iN=200-315		iN=224-355		iN=250-400		G_1
	d_1 1)	l_1	d_1 1)	l_1	d_1 1)	l_1	d_1 1)	l_1	d_1 1)	l_1	d_1 1)	l_1	
13	55	110					40	100					1170
14					55	110					40	100	1240
15	70	135					50	110					1402
16			70	135					50	110			1448
17	70	135					50	110					1450
18			70	135					50	110			1510
19						根据用户要求供货 On request							
20													
21													
22													

规格 Size	尺寸 mm Dimensions in mm													
	齿轮箱 Gear units													
	a	b	c	e_7	E	f_2	h	h_2	m_1	m_2	n_1	n_2	P_2	s
13	1395	900	61± 2	695	820	35	272.5	300	1300	680	50	360	500	48
14	1535	900	61± 2	695	890	35	272.5	300	1440	680	50	430	500	48
15	1680	980	72± 2	735	987	42	310	340	1565	750	60	430	570	55
16	1770	980	72± 2	735	1033	42	310	340	1655	750	60	475	570	55
17	1770	1110	81± 2	795	1035	42	340	374	1640	850	70	465	630	55
18	1890	1110	81± 2	795	1095	42	340	374	1760	850	70	525	630	55
19							根据用户要求供货 On request							
20														
21														
22														

规格 Size	尺寸 mm Dimensions in mm									润滑油 Oil (l)	重量 Weight (kg)
	输出轴 Output										
	MTB4SH			MTB4HV		MTB4DV					
	d_2 1)	G_2	l_2	D_2 2)	G_4	D_3	D_4	G_4	G_5		
13	200	335	350	190	335	190	195	335	480	130	2280
14	210	335	350	210	335	210	215	335	480	150	2605
15	230	380	410	230	380	230	235	380	550	200	3435
16	240	380	410	240	380	240	245	380	550	235	3765
17	250	415	410	250	415	250	260	415	600	215	4460
18	270	415	470	275	415	280	285	415	600	250	4930
19						根据用户要求供货 On request					
20											
21											
22											

齿轮箱 Gear Units

C型轴端中心孔，符合 GB145-1985 标准 Centre Holes, Form C in Shaft Ends GB145-1985

C型中心孔　Form C

锥孔，带一段直孔和护锥沉孔　Tapped hole, with straight running face and counterbore

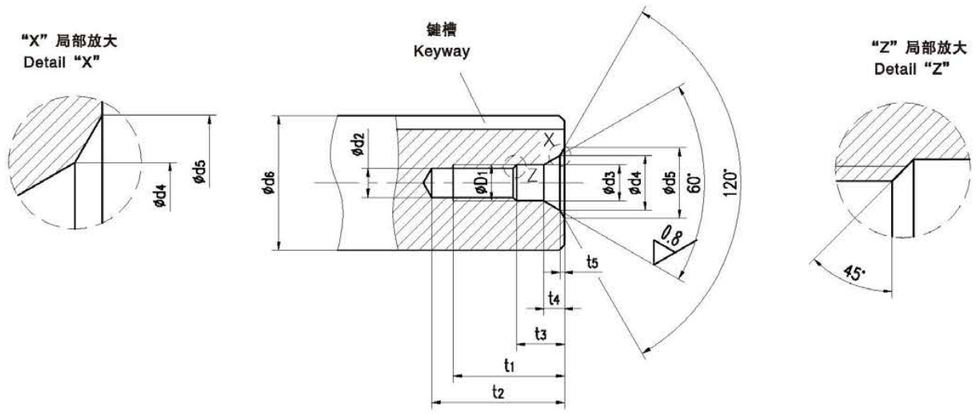

推荐尺寸 Recommended diameters d6 1) 大于 above mm	至 to mm	C型 From C C中心孔 C-Centering	d1	d2	d3	d4	d5	t1 +2	t2 min.	t2 max.	t3 +1	t4 ≈	ts ≈
			mm										
16	21	C6	M6	5	6.4	9.6	10.5	16	20	22	5	2 8	0 4
21	24	CB	M8	6.8	8.4	12.2	13.2	19	25	28	6	3.3	0.4
24	30	C 10	M10	8.5	10.5	14.9	16.3	22	30	34	7.5	3 8	0.6
30	38	C 12	M12	10.2	13	18.1	19.8	28	37	42	9.5	4.4	0.7
38	50	C 16	M16	14	17	23	25.3	36	45	50	12	5 2	1.0
50	85	C 20	M20	17.5	21	28.4	31.3	42	53	59	15	6.4	1.3
85	130	C24	M24	21	25	34.2	38	50	63	68	18	8	1.6
130*	225*	C30	M30*	26.5	31	44	48	60	77	83	17	11	1.9
225*	320*	C 36	M36*	32	37	55	60	74	93	99	22	15	2.3
220*	500*	C42	M42*	37.5	43	65	71	84	105	111	26	19	2.7

1) 工件加工后最终尺寸　1) Diameter of the finished work piece

*) 不是根据GB145-1985确定的尺寸　*) .Dimensions not acc. to GB145-1985

齿轮箱 Gear units

选择 ISO 配合精度 Selection of ISO fits

平键和键槽 Parallel keys and keyways

选择I SO配合精度　Selection of ISO fits				
选择 ISO 配合精度 Selection of ISO fits	轴 shaft d 大于 Above mm	轴 shaft d 至 To mm	轴公差 Shaft tolerance	孔公差 Bore tolerance
轴公差根据OMITER标准确定 Shaft tolerance acc. To OMITER standard		50	k6	H7
	50		m6	

对于重载工件条件，如带载反向回转，建议采用比较紧密的配合，轮毂键槽宽度亦应选择ISOP9公差等级。
For heavy duty operating conditions, e.g. reversing under load, it is recommended that a tighter fit and for the hub keyway width the ISO P9 tolerance is selected

平键　Paallelkeys

平键紧固方式，采用无锥度联接。
Drive type fastening without taperaction

平键和键槽根据GB/T1095-1979标准确定
Parallel key and keyway acc. to GB/T1095-1979

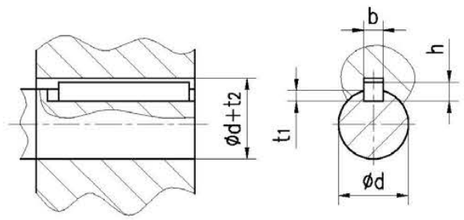

1) 重载工作条件下轮毂平键键槽宽度b的公差带应按ISOJS9 或ISOP9确定。

1) The tolerance zone for the hub keyway width b for parallel keys is ISO JS9,or ISO P9 for heavy-duty operating conditions.

直径 Diameter d 大于 Above mm	至 To mm	宽度1) Width 1) b 1) mm	高度 He ight h mm	轴键槽深度 Depth of key-way in shaft t1 mm	轮毂键槽深度 Depth of key-way in hub d + t2 GB/T 1095-1979 mm
17	22	6	6	3.5	d +2.8
22	30	8	7	4	d +3.3
30	38	10	8	5	d + 3.3
38	44	12	8	5	d +3.3
44	50	14	9	5.5	d +3.8
50	58	16	10	6	d +4.3
58	65	18	11	7	d + 4.4
65	75	20	12	7.5	d +4.9
75	85	22	14	9	d +5.4
85	95	25	14	9	d +5.4
95	110	28	16	10	d +6.4
110	130	32	18	11	d +7.4
130	150	36	20	12	d +8.4
150	170	40	22	13	d +9.4
170	200	45	25	15	d +10.4
200	230	50	28	17	d +11.4
230	260	56	32	20	d +12.4
260	290	63	32	20	d +12.4
290	330	70	36	22	d +14.4
330	380	80	40	25	d +15.4
380	440	90	45	28	d +17.4

齿轮箱 Gear Units　　带涨紧盘的空心轴 Hollow Shaft For Shrink Disk

类型 MTH2,MTH3,MTH4,MTB3, MTB4 Type MTH2, MTH3, MTH4, MTB3, MT84

规格3...26 Sizes 3...26

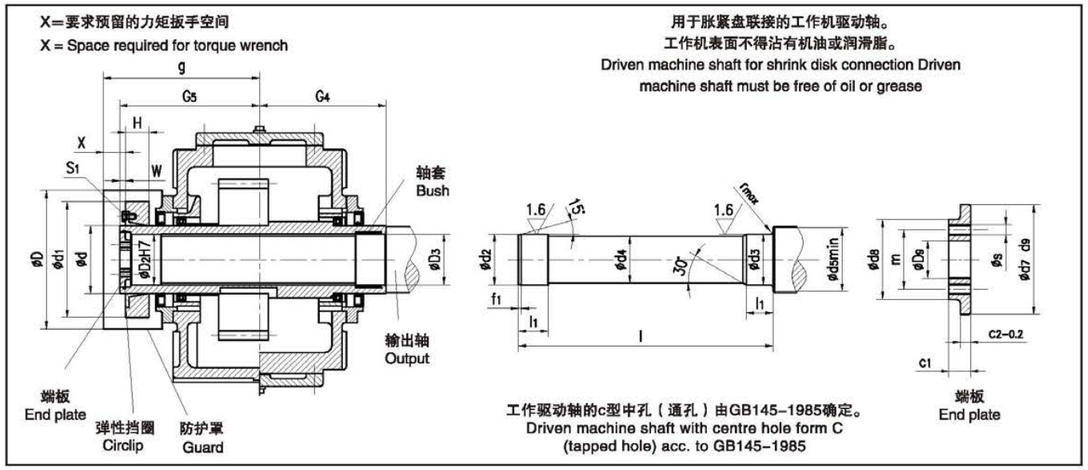

类型MTH2D,MTH3D,MTH4D,MTB3D,MTB4D Types MTH2D, MTH3D, MTH4D, MTB3D, MTB4D																													
齿轮箱规格 Gear unit size	工作 机驱动轴2) Driven machine shaft								端板 End plate								弹性挡圈 Ring Circlip	空心轴 Hollow shaft				胀紧盘1) Shrink disk					螺钉 Screw
	d2	d3	d4	d5	f1	l	l1	r	C1	C2	d7	d8	D9	m	s	数量 Qty.	GB89/ 3.2-86	D2	D3	G4	G5	类型 Type	d	d1	H	W	s1
	mm																mm										
3	70 g6	70 g6	69.5	80	4	286	38	2	17	7	75	55	22	40	M8	2	75 x 2.5	70	70	125	180	90-32	90	155	38	20	M 10
4	85 g6	85 h6	84.5	95	4	326	48	2	17	7	90	70	22	50	M8	2	90 x 3	85	85	140	205	110-32	110	185	49	20	M 12
5	100 g6	100 h6	99.5	114	5	383	53	2	20	8	105	80	26	55	M10	2	105 x 4	100	10C	165	240	125- 32	125	215	53	20	M 12
6	110 g6	100 h6	109.5	124	5	383	58	3	20	8	115	85	26	60	M10	2	115 x 4	110	11C	165	240	140-32	140	230	58	20	M 14
7	120 g6	120 h6	119.5	134	5	453	68	3	20	8	125	90	26	65	M12	2	125 x 4	120	12C	195	280	155-32	155	263	62	23	M 14
8	130 g6	130 h6	129.5	145	6	458	73	3	20	8	135	100	26	70	M12	2	135 x 4	130	13C	195	285	165-32	165	290	68	23	M 16
9	140 g6	145 m6	139.5	160	6	539	82	4	23	10	150	110	33	80	M12	2	150 x 4	140	145	235	330	175-32	175	300	68	28	M 16
10	150 g6	155 m6	149.5	170	6	559	92	4	23	10	160	120	33	90	M12	2	160 x 4	150	155	235	350	200-32	200	340	85	28	M 16
11	165 f6	170 m6	164.5	185	7	644	112	4	23	10	175	130	33	90	M12	2	175 x 4	165	170	270	400	220-32	220	370	103	30	M 20
12	180 f6	185 m6	179.5	200	7	649	122	4	23	10	190	140	33	100	M16	2	190 x 4	180	185	270	405	240- 32	240	405	107	30	M 20
13	190 f6	195 m6	189.5	213	7	789	137	5	23	10	200	150	33	110	M16	2	200 x 4	190	195	335	480	260-32	260	430	119	30	M 20
14	210 f6	215 m6	209.5	233	8	784	147	5	28	14	220	170	33	130	M16	2	220 x 5	210	215	335	480	280-32	280	460	132	30	M 20
15	230 f6	235 m6	229.5	253	8	899	157	5	28	14	240	180	39	140	M16	2	240 x 5	230	235	380	550	300-32	300	485	140	35	M 24
16	240 f6	245 m6	239.5	263	8	899	157	5	28	14	250	190	39	150	M20	2	250 x 5	240	245	380	550	320-32	320	520	140	35	M 24
17	250 f6	260 m6	249.5	278	8	982	177	5	30	14	265	200	39	150	M20	2	265 x 5	250	260	415	600	340-32	340	570	155	35	M 24
18	280 f6	285 m6	279.5	306	9	982	177	5	30	14	290	210	39	160	M20	2	290 x 5	280	285	415	600	360-32	360	590	162	35	M 24
19	285 f6	295 m6	284.5	316	9	1100	187	5	32	15	300	220	39	170	M24	2	300 x 5	285	295	465	670	380-32	380	640	166	40	M 27
20	310 f6	315 m6	309.5	336	9	1100	187	5	32	15	320	230	39	180	M24	2	320 x 6	310	315	465	670	390- 32	390	650	166	40	M 27
21	330 f6	335 m6	329	358	9	1160	205	5	40	20	340	250	45	190	M24	2	340 x 6	330	335	490	715	420-32	420	670	186	45	M 27
22	340 f6	345 m6	339	368	9	1170	215	5	40	20	350	260	45	200	M24	2	350 x 6	340	345	490	725	440-32	440	720	194	45	M 27
23	根据用户要求供货 On request																										
24																											
25																											
26																											

1）胀紧盘不在我们的供货范围之内。如有需要的话，请另行订货。

Shrink disk does not belong to our scope of supply.Please order separately,if required.

2）工作机驱动轴材质：60或强度更高的钢。根据用户要求，胀紧盘可布置在工作机侧。工作机驱动轴尺寸函索即复。

Material of driver machine shaft:60 or higher strength.Shrink disk on machine side on request.Shrink disk is supplied as loose item.Dimensions of machine shaft on request.

齿轮箱 Gear units　　带胀紧盘联接的空心轴 Hollow shafts for shrink disks

类型 MTB2D. Type MTB2D.　　规格 2...18 Sizes 2...18

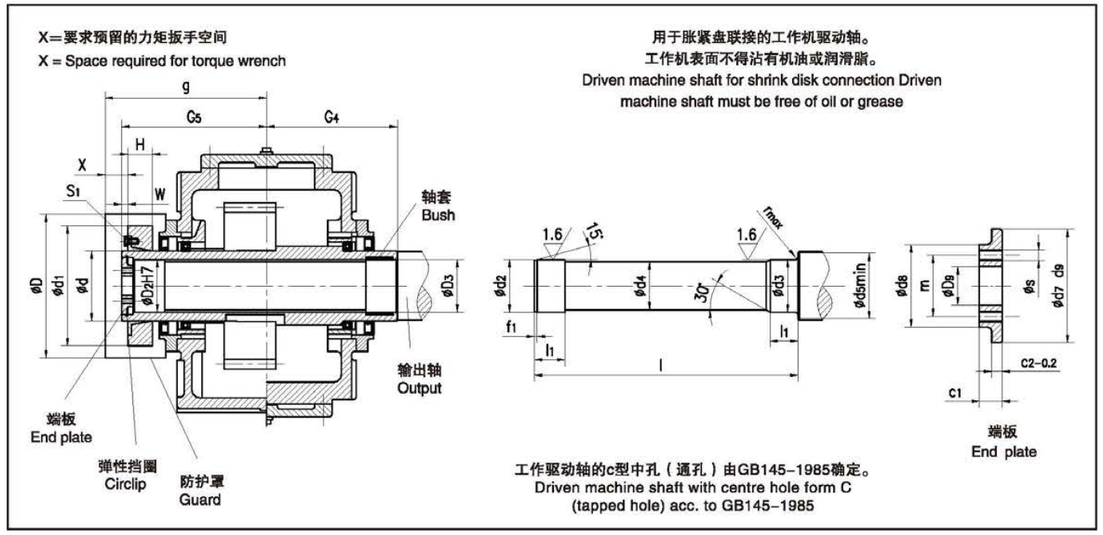

类型 MTB2D Type MTB2D.																															
齿轮箱规格 Gear unit size	工作 机驱动轴2) Driven machine shaft								端板 End plate								弹性挡圈 Ring Circlip	空心轴 Hollow shaft				胀紧盘1) Shrink disk					螺钉 Screw	防护罩 Guard	
	d2	d3	d4	d5	f1	l	l1	r	C1	C2	d7	d8	D9	m	s	数量 Qty.	GB89/ 3.2-86	D2	D3	G4	G5	类型 Type	d	d1	H	W	s1	D	g
	mm																mm												
2	60 g6	60 g6	59.5	70	3	300	36	2	13	6	65	47	22	35	M6	2	65x2.5	60	60	135	180	80-32	80	141	31	16	M10	180	200
3	70 g6	70 h6	69.5	80	4	326	38	2	17	7	75	55	22	40	MB	2	75x2.5	70	70	145	200	90-32	90	155	38	20	M10	200	220
4	85 g6	85 h6	84.5	95	4	386	48	2	17	7	90	70	22	50	MB	2	90 x 3	85	85	170	235	110-32	110	185	49	20	M12	235	250
5	100 g6	100 h6	99.5	114	5	453	53	2	20	8	105	80	26	55	M10	2	105 x 4	100	100	200	275	125-32	125	215	53	20	M12	275	285
6	110 g6	110 h6	109.5	124	5	453	58	3	20	8	115	85	26	60	M10	2	15 x 4	110	110	200	275	140-32	140	230	58	20	M14	285	285
7	120 g6	120 h6	119.5	134	5	533	68	3	20	8	125	90	26	65	M12	2	125 x 4	120	120	235	320	155-32	155	263	62	23	M14	330	335
8	130 g6	130 h6	129.5	145	6	538	73	3	20	8	135	100	26	70	M12	2	135 x 4	130	130	235	325	165-32	165	290	68	23	M16	340	340
9	140 g6	145 m6	139.5	160	6	609	82	4	23	10	150	110	33	80	M12	2	150 x 4	140	145	270	365	175-32	175	300	68	28	M16	360	380
10	150 g6	155 m6	149.5	170	6	629	92	4	23	10	160	120	33	90	M12	2	160 x 4	150	155	270	385	200-32	200	340	85	28	M16	395	400
11	165 f6	170 m6	164.5	185	7	744	112	4	23	10	175	130	33	90	M12	2	175 x 4	165	170	320	450	220-32	220	370	103	30	M20	435	470
12	180 f6	185 m6	179.5	200	7	749	122	4	23	10	190	140	33	100	M16	2	190 x 4	180	185	320	455	240-32	240	405	107	30	M20	450	470
14	210 f6	215 m6	209.5	233	8	894	147	5	28	14	220	170	33	130	M16	2	220 x 5	210	215	390	535	280-32	280	460	132	30	M20	525	555
16	240 f6	245 m6	239.5	263	8	1039	157	5	28	14	250	190	39	150	M20	2	250 x 5	240	245	450	620	320-32	320	520	140	35	M24	595	645
18	280 f6	285 m6	279.5	306	9	1177	177	5	30	14	290	210	39	160	M20	2	290 x 5	280	285	510	700	360-32	360	590	162	35	M24	635	725

1）胀紧盘不在我们的供货范围之内。如有需要的话，请另行订货。

Shrink disk does not belong to our scope of supply.Please order separately,if required.

2）工作机驱动轴材质：60或强度更高的钢。根据用户要求，胀紧盘可布置在工作机侧。工作机驱动轴尺寸函索即复。

Material of driver machine shaft:60 or higher strength.Shrink disk on machine side on request.Shrink disk is supplied as loose item.Dimensions of machine shaft on request.

齿轮箱 Gear Units　带平键联接的空心轴 HollowShafts for Parallel Key Connections

类型 MTH2,MTH3, MTH4, MTB3, MTB4　Types MTH2, MTH3, MTH4, MTB3, MTB4

规格 3...18 Sizes 3...18

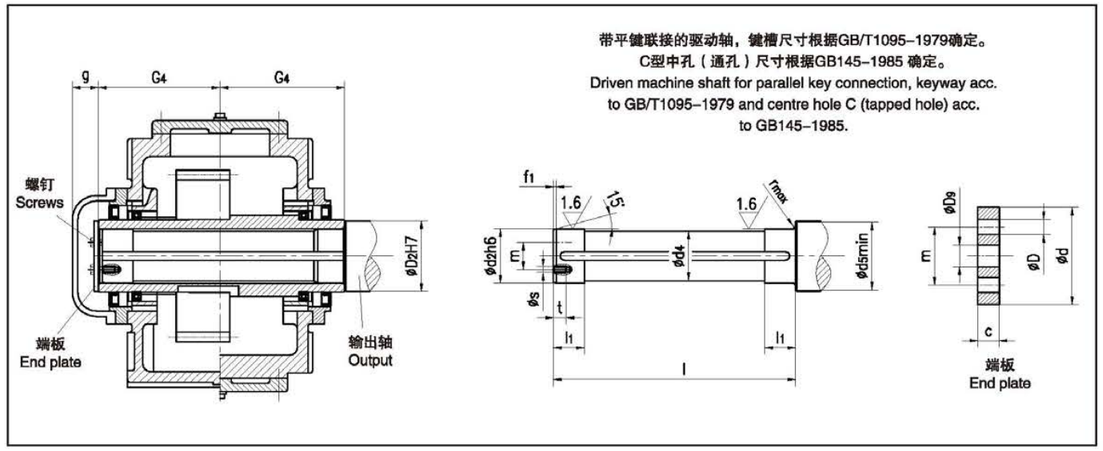

类型 MTH2,MTH3, MTH4, MTB3, MTB4　Types MTH12, MTH13, MTH14, MTB3, MTB4																		
齿轮箱规格 Gear unit size	工作机驱动轴 1) Driven machine shaft									端板 End plate					螺钉Screw		空心轴 Hollow shaft		
	d2	d4	d5	f1	l	l1	r	s	t	c	D	D9	d	m	规格Size	数量 Qty.	D2	G4	g
	mm																mm		
3	65	64.5	73	4	248	30	1.2	M 10	18	8	11	18	78	45	M 10x 25	2	65	125	35
4	80	79.5	88	4	278	35	1.2	M 10	18	10	11	22	100	60	M 10x 25	2	80	140	35
5	95	94.5	105	5	328	40	1.6	M 10	18	10	11	26	120	70	M 10x 25	2	95	165	40
6	105	104.5	116	5	328	45	1.6	M 10	18	10	11	26	120	70	M 10x 25	2	105	165	40
7	115	114.5	126	5	388	50	1.6	M 12	20	12	13.5	26	140	80	M 12x 30	2	115	195	40
8	125	124.5	136	6	388	55	2.5	M 12	20	12	13.5	26	150	85	M 12x 30	2	125	195	40
9	135	134.5	147	6	467	60	2.5	M 12	20	12	13.5	33	160	90	M 12x 30	2	135	235	45
10	150	149.5	162	6	467	65	2.5	M 12	20	12	13.5	33	185	110	M 12x 30	2	150	235	45
11	165	164.5	177	7	537	70	2.5	M 16	28	15	17.5	33	195	120	M 16x 40	2	165	270	45
12	180	179.5	192	7	537	75	2.5	M 16	28	15	17.5	33	220	130	M 16x 40	2	180	270	45
13	190	189.5	206	7	667	80	3	M 16	28	18	17.5	33	230	140	M 16x 40	2	190	335	45
14	210	209.5	226	8	667	85	3	M 16	28	18	17.5	33	250	160	M 16x 40	2	210	335	45
15	230	229.5	248	8	756	100	3	M 20	38	25	22	39	270	180	M 20x 55	4	230	380	60
16	240	239.5	258	8	756	100	3	M 20	38	25	22	39	280	180	M 20x 55	4	240	380	60
17	250	249.5	270	8	826	110	4	M 20	38	25	22	39	300	190	M 20x 55	4	250	415	60
18	275	274.5	295	9	826	120	4	M 20	38	25	22	39	330	210	M 20x 55	4	275	415	60

1）工作机驱动轴材质：60或强度更高的钢。 平键不在我们的供货范围之内。 如果需要的话， 请另行订货。
Material of driven machine shaft: 60 or higher strength. Parallel key does not belong to our scope of supply
Please order separately, if required.

齿轮箱 Gear Units　带平键联接的空心轴 Hollow Shafts for Parallel Key Connections

类型 MTB2H. Type MTB2H.　规格 2...18 Sizes 2...18

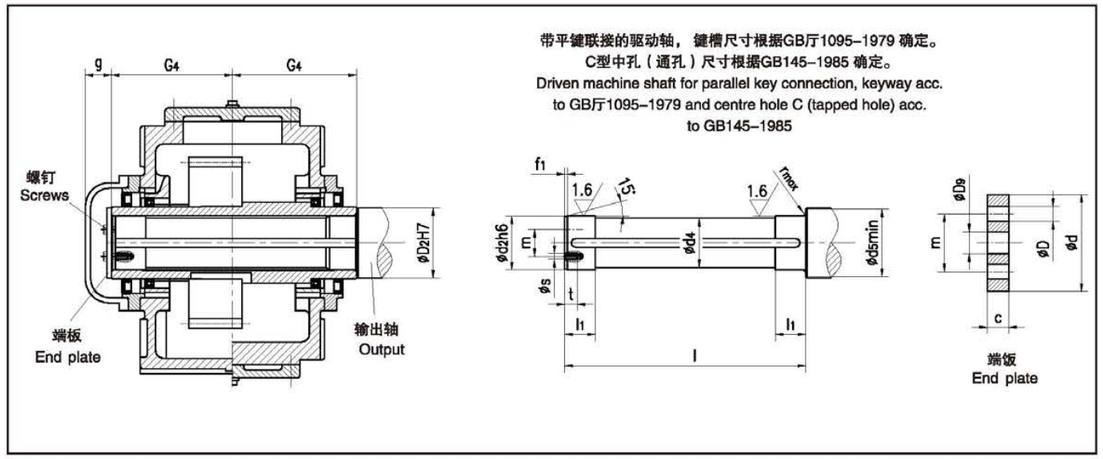

类型MTB2H.　Type MTB2H.																			
齿轮箱规 Gear unit size	工作机驱动轴 1) Driven machine shaft									端饭 End plate					螺钉 Screw		空心轴 Hollow shaft		
	d2	d4	d5	f1	l	l1	r	s	t	c	D	D9	d	m	规格Size	数量 Qty.	D2	G4	g
	mm																mm		
2	55	54.5	63	3	268	30	1.2	MB	15	8	9	18	70	40	M 8 x 20	2	55	135	35
3	65	64.5	73	4	288	30	1.2	M 10	18	8	11	18	78	45	M 10 x 25	2	65	145	35
4	80	79.5	88	4	338	35	1.2	M 10	18	10	11	22	100	60	M 10 x 25	2	80	170	35
5	95	94.5	105	5	398	40	1.6	M 10	18	10	11	26	120	70	M 10 x 25	2	95	200	40
6	105	104.5	116	5	398	45	1.6	M 10	18	10	11	26	120	70	M 10 x 25	2	105	200	40
7	115	114.5	126	5	468	50	1.6	M 12	20	12	13.5	26	140	80	M 12 x 30	2	115	235	40
8	125	124.5	136	6	468	55	2.5	M 12	20	12	13.5	26	150	85	M 12 x 30	2	125	235	40
9	135	134.5	147	6	537	60	2.5	M 12	20	12	13.5	33	160	90	M 12 x 30	2	135	270	45
10	150	149.5	162	6	537	65	2.5	M 12	20	12	13.5	33	185	110	M 12 x 30	2	150	270	45
11	165	164.5	177	7	637	70	2.5	M 16	28	15	17.5	33	195	120	M 16 x 40	2	165	320	45
12	180	179.5	192	7	637	75	2.5	M 16	28	15	17.5	33	220	130	M 16 x 40	2	180	320	45
14	210	209.5	226	8	777	85	3	M 16	28	18	17.5	33	250	160	M 16 x 40	2	210	390	45
16	240	239.5	258	8	896	100	3	M 20	38	25	22	39	280	180	M 20 x 55	4	240	450	60
18	275	274.5	295	9	1016	120	4	M 20	38	25	22	39	330	210	M 20 x 55	4	275	510	60

1）工作机驱动轴材质：60或强度更高的钢。 平键不在我们的供货范围之内。 如果需要的话， 请另行订货。
Material of driven machine shaft: 60 or higher strength. Parallel key does not belong to our scope of supply
Please order separately, if required.

平行轴齿轮箱 Helical Gear Units　实际速比 Actual Ratios

类型MTH1.., MTH2.., MTH3.., MTH4.. Types MTH1.., MTH2.., MTH3.., MTH4..

规格 1...13 Sizes 1...13

iN	实际速比 i Actual ratios i 齿轮箱规格 Gear unit sizes												
	1	2	3	4	5	6	7	8	9	10	11	12	13
1.25	1.250		1.243		1.256		1.263		1.270				
1.4	1.415		1.371		1.378		1.389		1.400				
1.6	1.605		1.594		1.588		1.606		1.625		1.636		1.588
1.8	1.829		1.829		1.839		1.774		1.800		1.806		1.839
2.0	2.000		2.000		2.034		1.966		2.000		2.000		2.034
2.24	2.194		2.194		2.259		2.308		2.231		2.222		2.259
2.5	2.536		2.536		2.520		2.583		2.500		2.480		2.520
2.8	2.808		2.808		2.826		2.800		2.741		2.783		2.826
3.15	3.125		3.125		3.190		3.130		3.208		3.080		3.208
3.55	3.500		3.500		3.591		3.524		3.591		3.478		3.591
4.0	3.950		3.950		4.050		4.000		4.050		3.905		4.050
4.5	4.476		4.435		4.619		4.400		4.381		4.421		4.619
5.0	5.053		4.952		4.900		4.905		4.947		5.150		4.900
5.6	5.571		5.579		5.556		5.526		5.684		5.474		5.556
6.3			6.232	6.319	6.286		6.088		6.260		6.246		6.410
7.1			7.099	6.857	7.213		7.048		7.247		6.900		7 100
8.0			7.765	7.778	7.889	7.792	7.799	7.676	8.018	7.848	7.644	7.941	7.889
9.0			8.516	8.485	8.652	8.940	8.660	8.887	8.904	9.085	8.974	8.772	8.799
10			9.845	9.722	10.002	9.778	9.660	9.833	9.932	10.053	10.046	9.718	9.861
11.2			10.900	10.694	11.075	10.724	10.648	10.920	11.138	11 163	10.889	11.410	10.811
12.5			12.132	12.444	12.326	12.397	11.807	12.180	12.574	12.452	12.174	12.773	12.655
14			13.588	13.865	13.806	13.726	13.939	13.426	14.152	13.964	13.704	13.844	14.164
16			15.335	15.556	15.581	15.278	15.717	14.887	15.962	15.765	15.556	15.478	15.975
18			17.378	17.602	17.493	17 111	17.598	17.576	18.204	17.743	17 111	17.423	17.280
20			19.616	19.444	19.534	19.311	19.742	19.817	19.312	20.012	19.074	19.778	19.515
22.4			21.630	22.037	22.006	21.681	20.982	22.189	21.895	22.824	21.491	21.756	22.020
25					25.011	24.212	25.540	24.892	25.439	24.212	24.706	24.251	25.372
28					28.490	27.275	27.711	26.456	29.187	27.451	28.602	27.325	29.373
31.5					31 161	30.999	31.433	32.202	31.924	31.894	31.648	31.412	32.501
35.5					34.177	35.312	34.291	34.940	35.013	36.593	35.144	36.366	36.092
40					39.508	38.622	39.292	39.633	40.474	40.024	39.200	40.238	40.257
45					43.745	42.360	43.221	43.236	44.816	43.897	43.210	44.683	45.147
50					48.689	48.967	50.293	49.542	49.881	50.744	47.911	49.840	50.968
56					54.532	54.220	56.033	54.496	55.866	56.187	56.566	54.938	57.365
63					61.543	60.347	62.867	63.413	63.049	62.537	63.778	60.916	64.699
71					69.742	67.589	71 139	70.651	70.787	70.041	71.414	71.919	73.789
80					78.723	76.279	78.583	79.267	79.049	79.046	80.111	81.089	78.278
90					86.806	86.440	89.061	89.696	89.050	88.748	85.146	90.798	88.750
100						97.572	101.554	99.083	101.210	99.106	103.639	101.856	103.114
112						107.590	115.256	112.294	115.290	111.645	112.450	108.257	118.306
125							125.733	128.046	126.098	126.890	127.556	131.769	129.398
140							143.985	145.322	138.301	144.542	139.152	142.973	141.920
160							158.251	158.533	159.874	158.093	159.444	162.178	164.058
180							174.630	181.546	177.022	173.392	175.389	176.921	181.654
200							193.629	199.533	197.028	200.439	204.089	202.722	202.184
224							228.606	220.185	220.671	221.938	227.382	222.994	226.446
250							257.753	244.141	249.043	247.020	255.111	259.484	255.560
280							288.615	288.242	282.219	276.663	288.678	289.100	286.925
315							305.352	324.993	318.563	312.234	318.889	324.356	320.413
355							344.112	363.906	351.273	353.827	361.407	367.034	360.951
400								385.010		399.393		405.444	
450								433.881		440.402		459.504	

平行轴齿轮箱 Helical Gear Units　实际速比 Actual Ratios

类型 MTH1.., MTH2.., MTH3.., MTH4.. Types MTH1.., MTH2.., MTH3.., MTH4..

规格 14...26 Sizes 14...26

实际速比i Actual ratios i 齿轮箱规格 Gear unit sizes													iN
14	15	16	17	18	19	20	21	22	23	24	25	26	
													1.25
													1.4
													1.6
													1.8
	2.000		2.000		1.967								2.0
	2.231		2.250		2.296								2.24
	2.481		2.481		2.560								2.5
	2.760		2.760		2.870								2.8
	3.087		3.087		3.238								3.15
	3.476		3.476		3.450								3.55
	3.947		3.947		3.944								4.0
	4.579		4.526		4.400								4.5
	5.100		4.900		4.950								5.0
	5.778		5.556		5.700								5.6
	6.449		6.154		6.410		6.500		6.306		6.280		6.3
	7.120	7.316	7.125	7.147	7.100	7.312	7.200	7.265	7.038	7.059	6.915	7.232	7.1
7.944	7.882	8.076	7.884	8.274	7.889	8.100	8.000	8.047	7.882	7.878	7.635	7.963	8.0
8.800	8.758	8.941	8.755	9.155	8.799	9.000	8.923	8.941	8.868	8.824	8.915	8.792	9.0
9.778	9.774	9.935	9.765	10.167	9.788	10.038	9.926	9.973	9.780	9.926	9.939	10.266	10
10.906	10.967	11.087	10.951	11.340	10.887	11.167	11.040	11.094	10.878	10.948	11.141	11.445	11.2
12.222	12.139	12.440	12.432	12.717	12.176	12.420	12.348	12.339	12.166	12.176	12.571	12.829	12.5
13.399	13.708	13.769	13.915	14.438	13.712	13.891	13.905	13.801	13.700	13.619	13.394	14.476	14
15.685	15.389	15.550	15.694	16.159	15.570	15.643	15.789	15.541	15.557	15.336	15.314	15.424	16
17.556	17.424	17.457	17.899	18.225	18.061	17.763	18.316	17.647	17.839	17.415	17.082	17.634	18
19.800	20.297	19.765	18.988	20.786	20.117	20.605	20.400	20.471	19.312	19.969	19.218	19.671	20
21.418	21.374	23.024	20.930	22.050	21.782	22.950	22.368	22.800	22.039	21.618	21.108	22.129	22.4
24.187	24.716	24.245	24.202	24.306	25.283	24.850	25.837	25.000	25.457	24.671	24.322	24.306	25
27.292	27.304	28.036	26.736	28.106	28.006	28.844	28.523	28.877	28.103	28.497	28.157	28.007	28
31.447	30.248	30.971	29.619	31.048	31.117	31.950	31.579	31.879	31.115	31.459	31.156	32.424	31.5
36.406	35.514	34.311	34.776	34.397	34.708	35.500	35.088	35.294	34.572	34.830	34.598	35.876	35.5
40.283	39.756	40.284	38.929	40.385	38.897	39.596	39.158	39.216	38.582	38.700	38.591	39.840	40
44.733	43.090	45.096	42.194	45.208	42.642	44.375	43.936	43.765	43.290	43.189	43.278	44.438	45
49.896	48.175	48.878	47.174	49.000	49.917	48.648	48.632	49.105	47.916	48.459	49.132	49.835	50
55.957	54.229	54.647	53.102	54.783	55.870	56.948	54.920	54.353	54.112	53.638	54.990	56.576	56
63.171	61.557	61.514	60.278	61.667	63.013	63.739	61.654	61.381	60.747	60.573	62.021	63.322	63
71.100	67.713	69.826	66.306	70.000	68.162	71.888	69.806	68.908	68.780	68.001	70.735	71.418	71
80.190	75.481	76.809	73.912	77.000	76.974	77.762	81.316	78.019	80.120	76.992	75.037	81.452	80
91.457	85.046	85.620	83.279	85.833	88.439	87.816	86.427	90.882	85.156	89.687	85.076	86.407	90
97.020	97.768	96.471	95.735	96.711	100.079	100.895	99.020	96.594	97.564	95.323	100.783	97.967	100
110.00	113.186	110.901	110.833	111.176	115.862	114.174	109.386	110.670	107.778	109.214	111.637	116.054	112
127.803	125.238	128.390	122.634	128.710	128.198	132.180	121.182	122.255	119.400	120.647	124.041	128.552	125
146.633	139.074	142.060	136.183	142.414	142.362	146.254	142.279	135.439	140.186	133.657	138.354	142.835	140
160.380	155.125	157.756	151.900	158.148	158.792	162.413	159.273	159.017	156.931	156.925	155.051	159.316	160
175.901	170.993	175.962	167.438	176.400	178.079	181.156	172.632	178.011	170.093	175.669	169.982	178.544	180
203.339	189.597	193.962	185.656	194.444	201.040	203.160	193.004	192.941	190.166	190.402	198.983	195.737	200
225.149	223.845	215.065	219.192	215.600	226.272	229.355	217.257	215.711	214.062	212.872	222.710	229.132	224
250.594	252.385	253.914	247.139	254.545	255.201	258.141	246.617	242.817	242.990	239.622	251.183	256.454	250
280.665	282.605	286.288	276.730	287.000	291.058	291.144	271.278	275.630	267.289	272.004	271.709	289.241	280
316.751	317.021	320.566	310.431	321.364	308.761	332.052	302.399	303.193	297.952	299.204	306.839	312.877	315
355.625	336.946	359.606	329.942	360.500	350.069	352.249	340.720	337.975	335.710	333.528	352.538	353.329	355
397.131		382.207		383.158		399.375		380.805		375.794		405.953	400
447.376													450

直交轴齿轮箱 Bevel-helical Gear Units　实际速比 Actual Ratios

类型 MTB2..,MTB3..,MTB4.. Types MTB2..,MTB3..,MTB4..　规格 1...13 Sizes 1...13

实际速比 i　Actual ratios i													
iN	齿轮箱规格　Gear unit sizes												
	1	2	3	4	5	6	7	8	9	10	11	12	13
5.0	4.980	5.043	4.895	4.936	5.006		4.865		5.002		4.897		4.967
5.6	5.566	5.636	5.471	5.480	5.488		5.333		5.483		5.534		5.613
6.3	6.455	6.526	6.334	6.296	6.386	6.205	6.206	6.135	6.381	6.271	6.296	6.226	6.386
7.1	7.068	7.158	6.947	6.959	7.058	6.802	6.860	6.725	7.053	6.875	7.037	7.036	7.138
8.0	7.668	7.765	7.536	7.549	7.657	7.915	7.880	7.825	8.101	8.000	7.994	8.005	8.108
9.0	8.829	8.941	8.678	8.693	8.817	8.749	8.569	8.649	8.810	8.842	8.693	8.947	8.817
10	10.027	10.154	9.855	9.872	10.108	9.490	9.823	9.935	10.099	10.157	9.965	10.164	10.108
11.2	10.938	11.077	10.751	10.769	10.923	10.928	10.615	10.804	10.914	11.045	10.769	11.052	10.923
12.5	12.458	12.615	12.244	12.034	12.703	12.528	12.433	12.385	12.554	12.662	12.334	12.670	12.482
14	14.005	14.182	13.765	13.484	13.964	13.538	13.515	13.385	14.137	13.683	13.821	13.692	13.721
16	15.441	15.636	15.176	15.601	15.835	15.826	16.275	15.773	15.952	15.693	15.522	15.888	16.354
18	17.595	17.818	17.294	17.482	17.407	17.307	17.692	17.041	17.963	17 724	17.393	17.572	17.978
20			19.336	19.614	19.645	19.729	19.948	20.648	20.259	19.940	19.744	19.995	20.276
22.4			21.609	21.919	21.954	21.575	22.146	22.308	22.208	22.520	21.643	22.114	22.226
25			25.021	25.380	25.421	24.349	25.446	25.152	25.843	25.400	25.185	25.103	25.864
28			27.442	27.836	27.881	27.211	28.125	27.923	28.563	27.842	27.836	27.517	28.587
31.5			29.769	30.196	30.245	31.508	30.509	32.084	30.985	32.400	31.975	32.021	32.838
35.5			34.279	34.771	34.827	34.557	35.131	35.461	35.679	35.811	34.771	35.392	35.709
40			38.928	39.487	39.551	37.486	39.896	38.468	40.902	38.846	39.861	40.654	40.936
45			42.467	43.077	43.146	43.166	43.523	44.296	44.202	44.732	43.077	44.209	44.238
50			48.365	49.060	49.139	49.021	49.568	50.304	50.341	51.280	49.060	50.681	50.383
56			54.371	55.152	55.240	53.477	55.723	54.877	56.592	55.417	55.152	54.769	56.639
63			59.947	60.808	60.906	60.904	61.438	62.499	62.396	63.114	60.808	62.376	62.448
71			68.312	69.293	69.404	68.467	70.011	70.259	71.102	70.951	69.293	70.121	71 161
80					77.598	75.489	79.267	77.465	79.497	78.228	80.949	77.313	82.118
90					86.720	86.022	88.585	88.274	88.842	89.143	89.869	88.101	90.016
100					100.413	96.178	102.572	99.945	102.869	99.667	103.259	102.921	104.750
112					110.130	107.484	112.498	111.694	112.824	111.384	114.129	114.262	115.777
125					119.466	124.455	122.035	129.330	122.389	128.971	123.804	131.287	125.592
140					137.567	136.499	140.525	141.846	140.933	141.452	142.562	145.106	144.621
160					156.225	148.071	159.585	153.871	160.047	153.443	161.897	157.408	165.791
180					170.427	170.506	174.092	177.184	174.597	176.692	176.615	181.258	179.166
200					194.098	193.631	198.272	201.215	198.847	200.656	201.145	205.841	204.050
224					218.199	211.234	222.891	219.508	223.537	218.898	226.121	224.554	229.386
250					240.578	240.572	245.752	249.995	246.464	249.300	249.313	255.742	252.913
280					274.147	270.443	280.042	281.036	280.855	280.256	284.101	287.497	288.204
315					302.121	298.181	308.618	309.861	309.513	309.000	313.091	316.984	317.612
355						339.788		353.097		352.116		361.214	
400						374.460		389.127		388.046		398.073	
450													

MTB2 MTB3 MTB4

直交轴齿轮箱 Bevel-helical Gear Units　实际速比 Actual Ratios

类型 MTB2.., MTB3.., MTB4.. Types MTB2.., MTB3.., MTB4..　规格14...26 Sizes 14...26

实际速比 i　Actual ratios i													
齿轮箱规格　Gear unit sizes													iN
14	15	16	17	18	19	20	21	22	23	24	25	26	
	4.963												5.0
	5.609	5.630	5.514										5.6
6.156	6.340	6.362	6.234										6.3
6.957	7.132	7.192	7.012	7.239									7.1
7.915	8.101	8.090	7.965	8.143									8.0
8.847	8.810	9.190	8.662	9.250									9.0
10.049	10.099	9.993	9.930	10.059									10
10.928	10.914	11.456	10.731	11.531									11.2
12.528	12.172	12.380	12.770	12.462	12.062		12.256						12.5
13.538	13.810	13.832	13.790	14.654	13.709	13.698	13.902	13.719					14
15.552	15.215	15.665	16.226	16.014	15.192	15.640	15.436	15.538					16
17.007	17.262	17.290	17.522	18.620	17.267	17.252	17.510	17.279					18
20.376	19.379	19.581	19.762	20.348	19.607	19.698	19.883	19.570	19.591		19.284		20
22.282	21.900	21.982	22.333	22.950	22.158	22.368	22.470	22.222	22.139	21.930	21.793	22.206	22.4
25.131	24.916	24.842	25.409	25.936	25.048	25.278	25.400	25.113	25.027	24.783	24.635	25.095	25
27.548	27.847	28.263	28.398	29.507	28.175	28.576	28.571	28.389	28.151	28.015	27.711	28.368	28
32.057	31.634	31.588	32.259	32.979	32.005	32.143	32.456	31.933	31.979	31.513	31.478	31.909	31.5
35.432	34.400	35.883	35.080	37.463	34.804	36.513	35.294	36.275	34.775	35.797	34.231	36.248	35.5
40.700	39.435	39.021	40.215	40.738	39.899	39.706	40.461	39.446	39.866	38.927	39.241	39.417	40
44.259	42.617	44.732	43.460	46.702	43.117	45.518	43.725	45.221	43.082	44.626	42.407	45.187	45
50.737	48.536	48.341	49.496	50.469	49.106	49.190	49.798	48.869	49.065	48.226	48.297	48.833	50
54.831	54.562	55.055	55.641	57.479	55.203	56.022	55.981	55.656	55.158	54.924	54.294	55.615	56
62.446	60.158	61.892	61.348	64.616	60.865	62.978	61 722	62.567	60.815	61.744	59.863	62.520	63
70.200	68.553	68.239	69.909	71.243	69.358	69.438	70.335	68.984	69.301	68.076	68.216	68.933	71
77.400	78.131	77.761	76.506	81.184	79.977	79.127	77.639	78.610	76.497	77.575	78.100	78.551	80
88.200	85.645	88.626	83.865	88.846	87.670	91.242	87 739	86.772	86.448	85.631	88.260	89.933	90
101.780	99.664	97.150	97.593	97.391	102.020	100.017	99.821	98.061	98.353	96.770	100.414	101.633	100
111.569	110.155	113.052	107.865	113.333	112.759	116.389	111.565	111.565	109.924	110.097	112.228	115.629	112
129.831	126.535	124.952	123.904	125.263	129.526	128.641	126.733	124.690	124.870	123.049	127.487	129.232	125
143.498	137.599	143.532	134.739	143.889	140.851	147.769	137.815	141.643	135.788	139.780	138.634	146.803	140
155.663	157.741	156.082	154.462	156.471	161.470	160.690	157.989	154.029	155.665	152.002	158.928	159.639	160
179.284	170.467	178.930	166.923	179.375	174.496	184.212	170.735	176.576	168.224	174.252	171.749	183.008	180
205.487	194.143	193.365	190.107	193.846	198.732	199.073	194.448	190.821	191.588	188.310	195.603	197.772	200
222.065	218.249	220.222	213.712	220.769	223.408	226.722	218.592	217.324	215.377	214.464	219.891	225.240	224
252.907	240.634	247.566	235.631	248.182	246.322	254.874	241.012	244.309	237.467	241.094	242.444	253.208	250
284.310	274.210	272.957	268.510	273.636	280.692	281.015	274.641	269.366	270.602	265.822	276.274	279.178	280
313.470	302.191	311.045	295.909	311.818	309.334	320.226	302.666	306.952	298.215	302.913	304.465	318.133	315
357.210		342.784		343.636		352.902		338.273		333.823		350.596	355
393.660													400
													450

MTB2 MTB3 MTB4

平行轴齿轮箱 Helical Gear Units　　转动惯量J1 Mass Moments of Inertia J1

类型 MTH1..,MTH2..,MTH3..,MTH4.. Types MTH1..,MTH2..,MTH3..,MTH4..

规格 1...13 Sizes 1...13

转动惯量 J2（单位 kgm²）是指相对于齿轮箱输出轴d2的转动惯量，可按下式计算：$J_2 = iN^2 \times J_1$。

转动惯量 J1（单位 kgm²）是指相对于齿轮箱输入轴d1 的转动惯量，输入轴不带风扇。

如果输入轴 d1 上带有风扇，则应加上 JL。

The mass moment of inertia J2 in kgm² refers to the output shaft d2 of a gear unit and is calculated with the following formula. $J_2 = iN^2 \times J_1$

The mass moment of inertia J1 in kgm² refers to the input shaft d1 of a gear unit without fan.

For shaft d with fan, JL has to be added.

转动惯量J1（单位kgm²）是指相对于齿轮箱输入轴d1的转动惯性量 Mass moment of inertia J1 in kgm² refering to shaft d1													
iN	齿轮箱规格 Gear unit sizes												
	1	2	3	4	5	6	7	8	9	10	11	12	13
1.25	0.0048		0.0285		0.1570		0.4228		0.9271				
1.4	0.0042		0.0259		0.1432		0.3849		0.8413				
1.6	0.0037		0.0244		0.1249		0.3345		0.7272		1.7511		3.7389
1.8	0.0033		0.0197		0.1088		0.3045		0.6590		1.5889		3.2189
2.0	0.0030		0.0182		0.0991		0.2769		0.5960		1.4383		2.9044
2.24	0.0028		0.0167		0.0901		0.2390		0.5376		1.2975		2.6113
2.5	0.0023		0.0148		0.0816		0.2159		0.4830		1.1653		2.3370
2.8	0.0021		0.0134		0.0738		0.2010		0.4432		1.0408		2.0794
3.15	0.0015		0.0092		0.0500		0.1402		0.3105		0.8423		1.6719
3.55	0.0013		0.0081		0.0437		0.1225		0.2728		0.7361		1.4732
4.0	0.0012		0.0070		0.0380		0.1058		0.2373		0.6465		1.2855
4.5	0.00087		0.0052		0.0297		0.0861		0.1996		0.4956		0.9652
5.0	0.00074		0.0045		0.0276		0.0748		0.1707		0.4062		0.8932
5.6	0.00065		0.0038		0.0233		0.0640		0.1410		0.3747		0.7557
JL			0.060		0.045		0.100		0.100		0.290		0.290
6.3			0.0055	0.0149	0.0329		0.0907		0.1995		0.5118		1.0873
7.1			0.0046	0.0134	0.0275		0.0746		0.1640		0.4473		0.9480
8.0			0.0041	0.0114	0.0245	0.0393	0.0655	0.1092	0.1438	0.2364	0.3906	0.6361	0.8255
9.0			0.0037	0.0102	0.0218	0.0323	0.0574	0.0884	0.1260	0.1916	0.3178	0.5491	0.7172
10			0.0030	0.0086	0.0182	0.0285	0.0500	0.0767	0.1097	0.1664	0.2760	0.4736	0.6211
11.2			0.0026	0.0076	0.0159	0.0252	0.0441	0.0665	0.0940	0.1443	0.2486	0.3780	0.5540
12.5			0.0020	0.0053	0.0116	0.0207	0.0334	0.0574	0.0712	0.1244	0.1899	0.3241	0.4217
14			0.0017	0.0045	0.0100	0.0179	0.0266	0.0501	0.0604	0.1057	0.1615	0.2895	0.3642
16			0.0014	0.0038	0.0084	0.0133	0.0224	0.0383	0.0508	0.0804	0.1348	0.2226	0.3117
18			0.0012	0.0032	0.0071	0.0113	0.0189	0.0302	0.0416	0.0676	0.1162	0.1872	0.2761
20			0.00099	0.0028	0.0060	0.0094	0.0160	0.0252	0.0382	0.0565	0.0992	0.1549	0.2330
22.4			0.00086	0.0023	0.0050	0.0079	0.0147	0.0211	0.0320	0.0460	0.0833	0.1328	
25						0.0067		0.0178		0.0421		0.1125	
28						0.0056		0.0163		0.0351		0.0938	
JL				0.006	0.010	0.010	0.045	0.045	0.045	0.045	0.100	0.100	0.290
22.4													0.2807
25					0.0065		0.0162		0.0391		0.1026		0.2287
28					0.0054		0.0144		0.0325		0.0833		0.1866
31.5					0.0048	0.0069	0.0121	0.0173	0.0289	0.0414	0.0724	0.1105	0.1629
35.5					0.0042	0.0057	0.0107	0.0153	0.0256	0.0342	0.0629	0.0892	0.1421
40					0.0034	0.0050	0.0089	0.0128	0.0215	0.0303	0.0545	0.0773	0.1237
45					0.0030	0.0044	0.0078	0.0113	0.0189	0.0268	0.0481	0.0668	0.1075
50					0.0023	0.0036	0.0057	0.0093	0.0136	0.0223	0.0359	0.0577	0.0762
56					0.0019	0.0031	0.0049	0.0082	0.0117	0.0196	0.0283	0.0507	0.0644
63					0.0016	0.0024	0.0041	0.0060	0.0099	0.0142	0.0238	0.0380	0.0544
71					0.0012	0.0020	0.0032	0.0051	0.0074	0.0121	0.0190	0.0298	0.0420
80					0.0010	0.0017	0.0028	0.0043	0.0062	0.0102	0.0160	0.0250	0.0385
90					0.00087	0.0013	0.0023	0.0034	0.0052	0.0077	0.0145	0.0199	0.0318
100						0.0011		0.0029		0.0065		0.0167	
112						0.00090		0.0024		0.0054		0.0152	
JL					0.006	0.006	0.010	0.010	0.020	0.020	0.045	0.045	0.045
100							0.0033		0.0067		0.0175		0.0396
112							0.0027		0.0055		0.0156		0.0325
125							0.0024	0.0033	0.0049	0.0068	0.0131	0.0179	0.0287
140							0.0020	0.0028	0.0043	0.0056	0.0116	0.0160	0.0253
160							0.0018	0.0025	0.0035	0.0050	0.0097	0.0134	0.0208
180							0.0015	0.0021	0.0030	0.0044	0.0085	0.0119	0.0180
200							0.0012	0.0018	0.0023	0.0035	0.0059	0.0099	0.0134
224							0.00097	0.0016	0.0019	0.0031	0.0051	0.0086	0.0113
250							0.00081	0.0013	0.0016	0.0023	0.0043	0.0061	0.0095
280							0.00065	0.00098	0.0013	0.0020	0.0035	0.0052	0.0079
315							0.00060	0.00082	0.0011	0.0016	0.0030	0.0043	0.0067
355							0.00050	0.00066	0.00096	0.0014	0.0025	0.0036	0.0056
400								0.00060		0.0011		0.0031	
450								0.00050		0.00097		0.0026	

平行轴齿轮箱 Helical Gear Units　　转动惯量J1 Mass Moments of Inertia J1

类型 MTH1..,MTH2..,MTH3..,MTH4.. Types MTH1..,MTH2..,MTH3..,MTH4..

规格 14...26 Sizes 14...26

转动惯量 J2（单位 kgm²）是指相对于齿轮箱输出轴d2的转动惯量，可按下式计算：$J_2 = iN^2 \times J_1$。

转动惯量 J1（单位 kgm²）是指相对于齿轮箱输入轴d1 的转动惯量，输入轴不带风扇。

如果输入轴 d1 上带有风扇，则应加上 JL。

The mass moment of inertia J2 in kgm² refers to the output shaft d2 of a gear unit and is calculated with the following formula. $J_2 = iN^2 \times J_1$

The mass moment of inertia J1 in kgm² refers to the input shaft d1 of a gear unit without fan.

For shaft d with fan, JL has to be added.

转动惯量J1（单位kgm²）是指相对于齿轮箱输入轴d1的转动惯性量 Mass moment of inertia J1 in kgm² refering to shaft d1														
齿轮箱规格 Gear unit sizes														iN
14	15	16	17	18	19	20	21	22	23	24	25	26		
														1.25
														1.4
														1.6
														1.8
	6.8655		11.6548		21.8584									2.0
	6.1491		10.3549		18.6492									2.24
	5.5216		9.3831		16.6673									2.5
	4.9573		8.4273		14.7965									2.8
	3.9 096		6.7095		11.9834									3.15
	3.4 057		5.8542		11 1368									3.55
	2.9306		5.0470		9.5179									4.0
	2.3 019		4.0029		7.8709									4.5
	1.96 01		3.5545		6.6571									5.0
	1.6568		3.0066		5.5019									5.6
	0.690		0.690		0.690									JL
	2.6799		5.2845		10.5289									6.3
	2.3538	2.8931	4.3679	5.7591	9.2492	11.3721	12.2959							7.1
1.2839	2.0651	2.5287	3.8397	4.7220	8.1117	9.9364	10.7071	13.2150						8.0
1.1082	1.8080	2.2 077	3.3666	4.1290	7.0946	8.6683	9.3069	11.4516						9.0
0.9553	1.5782	1.9236	2.9408	3.6012	6.2359	7.5421	8.1419	9.9054	13.82					10
0.8216	1.3718	1.67 10	2.5560	3.1293	5.4896	6.5975	7.1415	8.6256	12.15	14.70				11.2
0.7041	1 1198	1.4455	2. 0404	2.7059	4.4208	5.7819	5.6707	7.5325	9.45	12.87				12.5
0.6231	0.9578	1 1799	1 7645	2.1567	3.7953	4.6544	4.8559	5.9832	8.09	10.02	15.28			14
0.4721	0.8265	1.0 050	1.5114	1.8573	3.2226	3.9795	4.1218	5.1024	6.86	8.54	12.83	16.31		16
0.4044	0.6730	0.8639	1.2153	1.5843	2.5603	3.3655	3.2191	4.3129	5.49	7.20	10.74	13.62		18
0.3434	0.5438	0.7022	1 1227	1.2714	2.2165	2.6665	2.7632	3.3611	4.90	5.75	8.99	11.37		20
0.3 032		0.5653		1 1726		2.3021		2.8777		5.12		9.49		22.4
0.2542														25
														28
0.290	0.290	0.290	0.690	0.690	0.690	0.690	0.690	0.690	0.690	0.690	0.690	0.690		JL
	0.7409		0.8137		1.6434		3.7138		5.010		10.05			22.4
	0.6011	0.7603	0.6552	0.8546	1.3216	1.7165	3.0172	3.8090	3.991	5.183	8.05	10.46		25
0.2974	0.5232	0.6 156	0.5669	0.6857	1 1429	1.3759	2.6255	3.0886	3.426	4.121	6.43	8.36		28
0.24 13	0.4553	0.5351	0.4909	0.5920	0.9874	1.1871	2.2815	2.6841	2.937	3.533	5.53	6.66		31.5
0.1960	0.3689	0.4650	0.3943	0.5113	0.8515	1.0232	1.9780	2.3293	2.511	3.024	4.74	5.72		35.5
0.1705	0.3198	0.3759	0.3398	0.4091	0.7323	0.8803	1.7091	2.0167	2.139	2.581	4.04	4.89		40
0.1483	0.2896	0.3254	0.3064	0.3516	0.6501	0.7552	1.4696	1.7402	1.813	2.195	3.44	4.17		45
0.1287	0.2106	0.2944	0.2241	0.3165	0.4647	0.6692	1.1988	1.4943	1.477	1.858	2.73	3.53		50
0.1114	0.1782	0.2145	0.1886	0.2322	0.3961	0.4786	1.01 46	1.2189	1.234	1.514	2.32	2.80		56
0.0793	0.1491	0.1812	0.1569	0.1949	0.3344	0.4073	0.8665	1.0304	1.042	1.263	1.95	2.38		63
0.0669	0.1216	0.1515	0.1289	0.1619	0.2818	0.3431	0.67 00	0.8790	0.803	1.065	1.48	2.00		71
0.0564	0.1 034	0.1235	0.1093	0.1330	0.2352	0.2893	0.5346	0.6798	0.633	0.821	1.35	1.51		80
0.0435	0.0865	0.1050	0.0911	0.1126	0.1898	0.2410	0.4883	0.5418	0.575	0.646	1.11	1.38		90
0.0398		0.0877		0.0937		0.1943		0.4946		0.587		1.13		100
0.0329														112
0.045	0.100	0.100	0.100	0.100										JL
	0.1 080		0.1130		0.2401		0.6098		0.679		1.344			100
	0.1875	0.1089	0.0916	0.1149	0.1936	0.2436	0.5276	0.6147	0.582	0.688	1.158	1.363		112
0.0403	0.0760	0.0881	0.0796	0.0930	0.1681	0.1962	0.4561	0.5316	0.501	0.590	0.995	1.172		125
0.0331	0.0660	0.0766	0.0691	0.0808	0.1457	0.1702	0.3653	0.4594	0.398	0.507	0.854	1.007		140
0.0292	0.0570	0.0664	0.0598	0.07 01	0.1254	0.1474	0.3140	0.3677	0.340	0.403	0.730	0.863		160
0.0258	0.0498	0.0573	0.0524	0.0606	0.1065	0.1268	0.2809	0.3158	0.303	0.344	0.644	0.737		180
0.0211	0.0380	0.0501	0.0393	0.0530	0.0811	0.1076	0.2157	0.2825	0.233	0.306	0.488	0.651		200
0.0183	0.0299	0.0382	0.0310	0.0398	0.06 81	0.0820	0.1819	0.2170	0.196	0.236	0.417	0.492		224
0.0136	0.0250	0.0301	0.0259	0.0314	0.0569	0.0688	0.1506	0.1829	0.162	0.198	0.353	0.421		250
0.0115	0.0210	0.0251	0.0218	0.0262	0.0463	0.0574	0.1297	0.1514	0.138	0.163	0.311	0.356		280
0.0096	0.0177	0.0211	0.0184	0.0221	0.0424	0.0467	0.1097	0.1299	0.117	0.139	0.261	0.314		315
0.0080	0.0162	0.0177	0.0169	0.0186	0.0363	0.0427	0.0916	0.1103	0.097	0.118	0.212	0.263		355
0.0068		0.0162		0.0170		0.0366		0.0920		0.098		0.213		400
0.0056														450

MTH/MTB

直交轴齿轮箱 Helical Gear Units　　转动惯量J1 Mass Moments of Inertia J1

类型 MTB2..,MTB3..,MTB4.. Types MTB2..,MTB3..,MTB4.. 规格 1...13 Sizes 1...13

转动惯量 J2（单位 kgm²）是指相对于齿轮箱输出轴d2的转动惯量，可接下式计算：$J_2 = iN^2 \times J_1$。

转动惯量 J1（单位 kgm²）是指相对于齿轮箱输入轴d1 的转动惯量，输入轴不带风扇。

如果输入轴 d1 上带有风扇，则应加上 JL。

The mass moment of inertia J2 in kgm² refers to the output shaft d2 of a gear unit and is calculated with the following formula. $J_2 = iN^2 \times J1$

The mass moment of inertia J1 in kgm² refers to the input shaft d1 of a gear unit without fan.

For shaft d with fan, JL has to be added.

转动惯量J1（单位kgm²）是指相对于齿轮箱输入轴d1的转动惯性量 Mass moment of inertia J1 in kgm² refering to shaft d1

iN	齿轮箱规格 Gear unit sizes												
	1	2	3	4	5	6	7	8	9	10	11	12	13
5.0	0.0021	0.0049	0.0314	0.0314	0.0707		0.1988		0.4403		1.2743		2.7700
5.6	0.0019	0.0043	0.0096	0.0262	0.0604		0.1691		0.3744		1.0697		2.3418
6.3	0.0016	0.0035	0.0076	0.0228	0.0495	0.0805	0.1365	0.2276	0.2988	0.4986	0.8428	1.4755	1.8526
7 1	0.0014	0.0033	0.0071	0.0197	0.0420	0.0687	0.1207	0.1931	0.2543	0.4229	0.7257	1.2273	1.6222
8.0	0.0012	0.0027	0.0057	0.0152	0.0321	0.0555	0.0875	0.1542	0.1874	0.3346	0.5250	0.9645	1.1744
9.0	0.0010	0.0023	0.0052	0.0129	0.0295	0.0470	0.0786	0.1352	0.1709	0.2837	0.4753	0.8231	1.0617
10	0.00084	0.0018	0.0039	0.0104	0.0250	0.0363	0.0681	0.0985	0.1456	0.2097	0.4072	0.6005	0.9214
11.2	0.00079	0.0017	0.0037	0.0093	0.0214	0.0327	0.0590	0.0879	0.1241	0.1897	0.3493	0.5392	0.7959
12.5	0.00054	0.0012	0.0028			0.0274		0.0752		0.1599		0.4557	
14	0.00043	0.00098	0.0023			0.0235		0.0650		0.1363		0.3909	
16	0.00040	0.00082	0.0019										
18	0.00031	0.00063	0.0015										
JL	0.005	0.006	0.010	0.020	0.045	0.045	0.100	0.100	0.100	0.100	0.290	0.290	0.690
12.5				0.0073	0.0159		0.0445		0.0995		0.2740		0.6152
14				0.0071	0.0156		0.0436		0.0967		0.2671		0.6026
16				0.0060	0.0136	0.0174	0.0368	0.0487	0.0842	0.1084	0.2344	0.3029	0.5141
18				0.0059	0.0133	0.0168	0.0363	0.0474	0.0825	0.1040	0.2300	0.2925	0.5068
20			0.0023	0.0055	0.0124	0.0145	0.0339	0.0393	0.0770	0.0897	0.2146	0.2527	0.4742
22.4			0.0021	0.0047	0.0105	0.0141	0.0282	0.0385	0.0657	0.0870	0.1822	0.2461	0.4026
25			0.0017	0.0039	0.0083	0.0130	0.0243	0.0356	0.0534	0.0805	0.1462	0.2270	0.3196
28			0.0015	0.0036	0.0077	0.0111	0.0209	0.0296	0.0452	0.0687	0.1286	0.1926	0.2714
31.5			0.0013	0.0029	0.0062	0.0087	0.0162	0.0253	0.0348	0.0555	0.0936	0.1539	0.2004
35.5			0.0011	0.0024	0.0055	0.0080	0.0137	0.0218	0.0315	0.0470	0.0837	0.1349	0.1819
40			0.00089	0.0019	0.0041	0.0065	0.0110	0.0169	0.0265	0.0363	0.0720	0.0983	0.1539
45			0.00083	0.0018	0.0039	0.0057	0.0098	0.0142	0.0227	0.0326	0.0626	0.0877	0.1312
50			0.00057	0.0013	0.0030	0.0043	0.0081	0.0114	0.0178	0.0274	0.0469	0.0751	0.1028
56			0.00046	0.0011	0.0025	0.0040	0.0068	0.0102	0.0146	0.0235	0.0384	0.0649	0.0853
63			0.00042	0.00087	0.0021	0.0031	0.0059	0.0084	0.0124	0.0184	0.0326	0.0489	0.0725
71			0.00033	0.00067	0.0016	0.0026	0.0047	0.0070	0.0100	0.0150	0.0262	0.0400	0.0585
80						0.0021		0.0061		0.0128		0.0339	
90						0.0016		0.0048		0.0102		0.0272	
JL			0.005	0.006	0.010	0.010	0.020	0.020	0.045	0.045	0.100	0.100	0.290
80					0.0024		0.0057		0.0129		0.0350		0.0795
90					0.0021		0.0049		0.0110		0.0291		0.0678
100					0.0018	0.0024	0.0040	0.0058	0.0086	0.0131	0.0250	0.0358	0.0549
112					0.0016	0.0022	0.0037	0.0049	0.0079	0.0111	0.0215	0.0297	0.0465
125					0.0013	0.0018	0.0030	0.0040	0.0064	0.0087	0.0167	0.0254	0.0359
140					0.0011	0.0016	0.0025	0.0038	0.0057	0.0081	0.0141	0.0219	0.0323
160					0.00091	0.0013	0.0020	0.0031	0.0043	0.0065	0.0113	0.0170	0.0271
180					0.00085	0.0011	0.0018	0.0025	0.0040	0.0058	0.0101	0.0143	0.0233
200					0.00058	0.00092	0.0013	0.0020	0.0031	0.0043	0.0083	0.0114	0.0182
224					0.00047	0.00086	0.0011	0.0018	0.0025	0.0041	0.0070	0.0102	0.0149
250					0.00043	0.00059	0.00089	0.0014	0.0021	0.0031	0.0060	0.0084	0.0127
280					0.00033	0.00047	0.00069	0.0011	0.0016	0.0026	0.0048	0.0071	0.0102
315					0.00028	0.00043	0.00058	0.00091	0.0014	0.0021	0.0040	0.0061	0.0081
355						0.00034		0.00069		0.0016		0.0048	
400						0.00028		0.00059		0.0014		0.0041	

MTB2

直交轴齿轮箱 Helical Gear Units　　转动惯量J1 Mass Moments of Inertia J1

类型 MTB2..,MTB3..,MTB4.. Types MTB2..,MTB3..,MTB4.. 规格 14...26 Sizes 14...26

转动惯量 J2（单位 kgm²）是指相对于齿轮箱输出轴d2的转动惯量，可接下式计算：$J_2 = iN^2 \times J_1$。

转动惯量 J1（单位 kgm²）是指相对于齿轮箱输入轴d1 的转动惯量，输入轴不带风扇。

如果输入轴 d1 上带有风扇，则应加上 JL。

The mass moment of inertia J2 in kgm² refers to the output shaft d2 of a gear unit and is calculated with the following formula. $J_2 = iN^2 \times J1$

The mass moment of inertia J1 in kgm² refers to the input shaft d1 of a gear unit without fan.

For shaft d with fan, JL has to be added.

转动惯量J1（单位kgm²）是指相对于齿轮箱输入轴d1的转动惯性量 Mass moment of inertia J1 in kgm² refering to shaft d1

齿轮箱规格 Gear unit sizes													iN
14	15	16	17	18	19	20	21	22	23	24	25	26	
	6.1753												5.0
	5.3415	6.6007	10.3549										5.6
3.0962	4.4466	5.6746	8.5744										6.3
2.5972	3.7296	4.7073	7.1324	9.0369									7.1
2.0500	2.7508	3.9356	5.0109	7.4979									8.0
1 7802	2.5048	2.9105	4.5186	5.2942									9.0
1.2968	2.1468	2.6398	3.8518	4.7581									10
1 1653	1.7964	2.2495	3.3164	4.0340									11.2
1.0001		1.8843		3.4725									12.5
0.8634													14
													16
													18
0.690	0.690	0.690	0.690	0.690									JL
	1.6952		3.4843		7.8896		8.3877						12.5
	1.6558	1 7505	3.4451	3.5988	7.7305	8.0659	8.2186	8.6052					14
0.6638	1.4797	1 7023	3.0661	3.5397	6.9989	7.8400	7.4408	8.3643					16
0.6456	1.4545	1.5152	3.0418	3.1370	6.8398	6.9560	7.2717	7.4142					18
0.5424	1.3716	1.4843	2.8806	3.1004	6.3626	6.8399	6.7643	7.2972	12.93				20
0.5318	1 1459	1.3952	2.4284	2.9267	5.4882	6.4527	5.8027	6.8842	10.90	13.15	13.51		22.4
0.4938	0.9016	1.1644	1.9196	2.4645	4.5614	5.5587	4.8075	5.8965	8.99	11.07	11.03		25
0.4189	0.7728	0.9159	1.6758	1.9474	3.8203	4.6166	4.0148	4.8809	7.45	9.12	9.06	11.34	28
0.3317	0.5615	0.7842	1.2159	1.6981	2.8212	3.8639	2.9719	4.0729	5.24	7.55	6.49	9.30	31.5
0.2812	0.5062	0.5703	1.0968	1.2332	2.5642	2.8550	2.6917	3.0169	4.70	5.32	5.76	6.68	35.5
0.2079	0.4306	0.5137	0.9481	1.1114	2.1920	2.5928	2.2890	2.7297	3.98	4.77	4.78	5.92	40
0.1882	0.3694	0.4363	0.8188	0.9592	1.8351	2.2138	1.9182	2.3180	3.42	4.03	4.11	4.90	45
0.1587	0.2765	0.3743	0.5713	0.8283	1.4000	1.8537	1.4641	1.9429	2.58	3.46	3.11	4.21	50
0.1353	0.2284	0.2802	0.4692	0.5787	1 1439	1.4144	1 1946	1.4832	2.16	2.61	2.58	3.19	56
0.1060	0.1956	0.2314	0.4054	0.4750	1.0429	1 1553	1.0845	1.2097	1.98	2.19	2.33	2.65	63
0.0878	0.1587	0.1981	0.3333	0.4101	0.8730	1.0522	0.9051	1.0970	1.62	2.01	1.89	2.38	71
0.0745		0.1605		0.3369		0.8802		0.9147		1.64		1.93	80
0.0601													90
0.290	0.290	0.290	0.690	0.690	0.690	0.690	0.690	0.690	0.690	0.690	0.690	0.690	JL
	0.2219		0.2276		0.4955		1.4120		1.519		3.158		80
	0.1883	0.2234	0.1931	0.2307	0.4203	0.5009	1.1776	1.4199	1.261	1.533	2.645	3.188	90
0.0807	0.1507	0.1896	0.1542	0.1956	0.3327	0.4248	0.9261	1 1838	0.991	1.272	2.087	2.669	100
0.0688	0.1323	0.1516	0.1352	0.1561	0.2821	0.3360	0.7924	0.9309	0.844	0.999	1.810	2.106	112
0.0556	0.0964	0.1330	0.0985	0.1367	0.2085	0.2848	0.5767	0.7962	0.617	0.851	1.320	1.825	125
0.0471	0.0861	0.0969	0.0879	0.0997	0.1887	0.2106	0.5190	0.5796	0.553	0.622	1 185	1.331	140
0.0364	0.0738	0.0866	0.0752	0.0889	0.1591	0.1905	0.4404	0.5215	0.466	0.557	1.015	1 194	160
0.0327	0.0638	0.0742	0.0650	0.0760	0.1357	0.1605	0.3778	0.4423	0.400	0.470	0.876	1.022	180
0.0274	0.0481	0.0641	0.0490	0.0657	0.1063	0.1368	0.2829	0.3794	0.300	0.403	0.598	0.882	200
0.0235	0.0393	0.0483	0.0400	0.0495	0.0880	0.1071	0.2335	0.2842	0.247	0.302	0.504	0.620	224
0.0184	0.0333	0.0395	0.0339	0.0404	0.0747	0.0887	0.1998	0.2345	0.211	0.249	0.438	0.508	250
0.0151	0.0267	0.0335	0.0272	0.0343	0.0603	0.0753	0.1619	0.2007	0.170	0.212	0.355	0.441	280
0.0128	0.0217	0.0269	0.0221	0.0275	0.0493	0.0607	0.1289	0.1625	0.136	0.172	0.286	0.358	315
0.0103		0.0218		0.0223		0.0497		0.1294		0.137		0.288	355
0.0082													400

MTB2

齿轮箱 Gear Units　冷却盘管 Cooling Coils　卧式安装 Horizontal　规格 1...26 Sizes 1...26

类型 MTH..H, MTH..M, MTB..H, MTB..M Types MTH..H, MTH..M, MTB..H, MTB..M

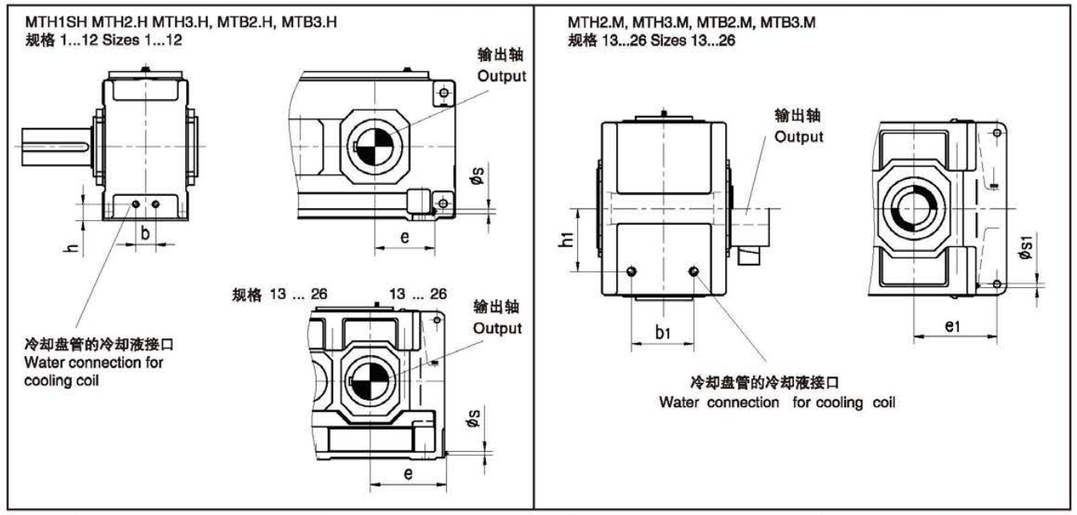

规格 Size	类型MTH1SH Type MTH1SH					类型MTH2.H/MTB3.H Type MTH2.H/MTB3.H					类型 MTH3.H Type MTH3.H					类型MTB2.H Type MTB2.H				
	b mm	e mm	h mm	s	1)	b mm	e mm	h mm	s	1)	b mm	e mm	h mm	s	1)	b mm	e mm	h mm	s	1)
1	30	150	45	G1/4	4	–	–	–	–	–	–	–	–	–	–	64	125	40	G1/4	4
2	–	–	–	–	–	–	–	–	–	–	–	–	–	–	–	78	130	40	G1/4	4
3	48	205	74	G 1/2	4	34	130	55	G 1/2	4	–	–	–	–	–	58	140	52	G 1/2	4
4	–	–	–	–	–	34	155	60	G 1/2	4	–	–	–	–	–	74	160	54	G 1/2	4
5	88	270	90	G 1/2	4	68	170	64	G 1/2	4	70	175	60	G 1/2	4	130	175	62	G 1/2	8
6	–	–	–	–	–	70	215	68	G 1/2	4	70	220	69	G 1/2	4	120	220	68	G 1/2	4
7	124	310	135	G 1/2	4	100	210	83	G 1/2	4	80	210	83	G 1/2	4	140	210	80	G 1/2	8
8	–	–	–	–	–	100	270	83	G 1/2	4	80	270	83	G 1/2	4	140	270	80	G 1/2	4
9	116	365	110	G 1/2	8	140	245	110	G 1/2	8	150	245	107	G 1/2	4	232	245	110	G 1/2	8
10	–	–	–	–	–	100	295	95	G 1/2	8	90	295	95	G 1/2	4	150	295	90	G 1/2	8
11	146	425	130	G 1/2	8	110	275	95	G 1/2	8	200	275	115	G 1/2	8	312	275	115	G 1/2	8
12	–	–	–	–	–	200	360	109	G 1/2	8	200	360	115	G 1/2	8	300	360	115	G 1/2	8
13	152	480	150	G 1/2	8	252	455	116	G 1/2	8	252	460	116	G 1/2	8	324	460	116	G 1/2	8
14	–	–	–	–	–	252	525	116	G 1/2	8	252	530	116	G 1/2	8	324	530	116	G 1/2	8
15	172	560	130	G 1/2	8	290	535	119	G 1/2	8	290	540	119	G 1/2	8	396	540	119	G 1/2	8
16	–	–	–	–	–	290	580	119	G 1/2	8	290	585	119	G 1/2	8	396	585	119	G 1/2	8
17	202	600	145	G 1/2	8	340	575	134	G 1/2	8	300	580	134	G 1/2	8	468	580	134	G 1/2	8
18	–	–	–	–	–	340	635	134	G 1/2	8	300	640	134	G 1/2	8	468	640	134	G 1/2	8
19	根据用户要求供货 On request					根据用户要求供货 On request					根据用户要求供货 On request					–				
20 – 26	–																			

规格 Size	类型MTH2.M/MTB3.M Type MTH2.M/MTB3.M					类型MTH3.M Type MTH3.M					类型MTB2.M Type MTB2.M				
	b1 mm	e1 mm	h1 mm	s1	1)	b1 mm	e1 mm	h1 mm	s1	1)	b1 mm	e1 mm	h1 mm	s1	1)
13	252	335	300	G 1/2	8	252	335	300	G 1/2	8	324	335	300	G 1/2	8
14	252	405	300	G 1/2	8	252	405	300	G 1/2	8	324	405	300	G 1/2	8
15	290	395	335	G 1/2	8	290	395	340	G 1/2	8	396	390	345	G 1/2	8
16	290	440	335	G 1/2	8	290	440	340	G 1/2	8	396	435	345	G 1/2	8
17	340	425	380	G 1/2	8	300	425	380	G 1/2	8	324	425	395	G 1/2	8
18	340	485	380	G 1/2	8	300	485	380	G 1/2	8	324	485	395	G 1/2	8
19 – 26	根据用户要求供货 On request					根据用户要求供货 On request									

1）冷却液需要量（l/min）
Required cooling water quantity（l/min）

冷却盘管适用于淡水、海水和半咸水。
Cooling coil suitable for fresh, sea and brackish

齿轮箱 Gear Units　冷却盘管 CoolingCoils　立式安装 Vertical

类型 MTH..V, MTB..V Types MTH..V, MTB..V　规格 1...26 Sizes 1...26

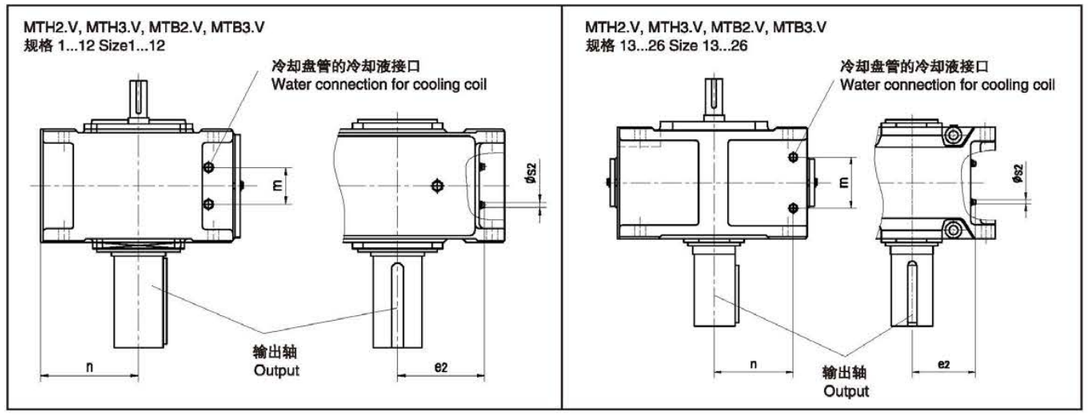

规格 Size	类型MTH2.V/MTB3.V Type MTH2.V/MTB3.V					类型MTH3.V Type MTH3.V					类型 MTB2.V Type MTB2.V				
	m mm	n mm	e2 mm	S2	(1)	m mm	n mm	e2 mm	S2	(1)	m mm	n mm	e2 mm	S2	(1)
1	–		–	–	–	–	–	–	–	–	64	90	125	G1/4	4
2	–		–	–	–	–	–	–	–	–	78	105	130	G1/4	4
3	34	120	130	G1/2	4	–	–	–	–	–	58	123	140	G1/2	4
4	34	140	155	G 1/2	4	–	–	–	–	–	74	146	160	G 1/2	4
5	68	166	170	G 1/2	4	70	170	175	G 1/2	4	130	168	175	G 1/2	8
6	70	162	215	G 1/2	4	70	161	220	G 1/2	4	120	162	220	G 1/2	4
7	100	197	210	G 1/2	4	80	197	210	G 1/2	4	140	200	210	G 1/2	8
8	100	197	270	G 1/2	4	80	197	270	G 1/2	4	140	200	270	G 1/2	4
9	140	210	245	G 1/2	8	150	213	245	G 1/2	4	232	210	245	G 1/2	8
10	100	225	295	G 1/2	8	90	225	295	G 1/2	4	150	230	295	G 1/2	8
11	110	285	275	G 1/2	8	200	265	275	G 1/2	8	312	265	275	G 1/2	8
12	200	271	360	G 1/2	8	200	265	360	G 1/2	8	300	265	360	G 1/2	8
13	252	300	335	G 1/2	8	252	300	335	G 1/2	8	324	300	335	G 1/2	8
14	252	300	405	G 1/2	8	252	300	405	G 1/2	8	324	300	405	G 1/2	8
15	290	335	395	G 1/2	8	290	340	395	G 1/2	8	396	345	390	G 1/2	8
16	290	335	440	G 1/2	8	290	340	440	G 1/2	8	396	345	435	G 1/2	8
17	340	380	425	G 1/2	8	300	380	425	G 1/2	8	324	395	425	G 1/2	8
18	340	380	485	G 1/2	8	300	380	485	G 1/2	8	324	395	485	G 1/2	8
19 – 26	根据用户要求供货On request					根据用户要求供货On request					–				

类型 Types	规格 Size	冷却盘管适用于 Cooling coil for											
		浸油润滑 Dip lubrication				法兰泵强制润滑 Forced lubrication withflanged on pump				电动泵强制润滑 Forced lubrication with motor pump			
		适用布置形式 for design				适用布置形式 for design				适用布置形式 for design			
		A	B	c	D	A	B	c	D	A	B	c	D
MTH2.V	4	x	x	x	x	–	–	–	–	根据用户要求供货 Onrequest			
	5 – 12	x	x	x	x	–	x	–	x				
	13 – 18	–	–	–	–	–	x	–	x				
MTH3. V	5 – 12	x	x	x	x	–	x	–	x				
	13 – 18	–	–	–	–	–	x	–	x				
MTB2.V	4	x	x	x	x	–	–	–	–				
	5 – 12	x	x	x	x	x	x	–	–				
	13 – 18	–	–	–	–	x	x	–	–				
MTB3.V	4	x	x	x	x	–	–	–	–				
	5 – 12	x	x	x	x	–	–	x	x				
	13 – 18	–	–	–	–	–	–	x	x				

X＝可供货 X＝ Possible variants

1）冷却液需要量（1/min) Required cooling water quan tity（1/min)
冷却盘管适用于淡水、海水和半咸水。Cooling coil suitable for fresh, sea and brackish.

齿轮箱 Gear Units 润滑油供给方式可选方案 Oil Supply for

类型 MTH2 MTH4, MTB2 MTB4 Types MTH2 MTH4, MTB2. MTB4

规格 1...18 立式安装 Sizes 1...18 Vertical

各种润滑油供给方式 Oil supply variants

立式安装齿轮箱所用的各种润滑油供给方式列于表1

Oil supply variants for vertical gear units can be derived from table 1.

表1 Table 1

类型1) Types	规格 Size	浸油润滑 Dip lubrication	法兰泵强制润滑 Forced lubrication, flanged on pump	电动泵强制润滑 Forced lubrication, motor pump
MTH2.V	4 5...12 13...18	X X –	– X X	– – –
MTH3.V	5...12 13...18	X –	X X	X X
MTH4.V	7...12 13...18	X –	X –	X X
MTB2.V	4 5...12 13...18	X X –	– X X	– X X
MTB3.V	4 5...12 13...18	X X –	– X X	– X X
MTB4.V	5...12 13...18	X –	X –	X X

X=可供货 X=Possible variants

1）采用实心轴、带储油管的齿轮箱所用的各种润滑油供给方式见280页表14。

1) For possible variants to「 gear units with solid shaft and oil retaining tube, see page 280, table 14.

推荐供油方式 Preferred order:

规格 6 号（含）以下各型：浸油润滑，规格 7 号以上各型：强制润滑

up to size 6: dip lubrication from size 7 up: forced lubrication

对各种润滑油供给方式的说明Notes on the individual oil supply variants

浸油润滑 Dip lubrication:

当用浸油润滑时，所有需要润滑的零部件均需浸在润滑油液中。

附带的补偿油箱用于储藏g{t溢的油液。

选择依据参见 274 页。

in case of dip lubrication, all pa川s to be lubricated are lying in the oil.

an oil compensating tank has been fitted for oil ex–pansion.

criteria for selection, see page 274.

强制润滑 Forced lubrication:

当采用强制润滑时，所有未浸在润滑油液中的零部件均通过一个法兰联接油泵或单独的电动油泵进行飞溅润滑。

选择依据参见 275–279页。

In case of forced lubrication, all parts which are not lying in oil are splash lubricated by means of a flanged–on pump or by a separate motor pump. criteria for selection， see pages 275–279.

齿轮箱 Gear Units 浸油润滑方式 Dip Lubrication for

类型MTH2...MTH4, MTB2...MTB4 Types MTH2...MTH4, MTB2...MTB4

规格1...12立式安装 Sizes 1...12Vertical

当选用浸油润滑方式时，应满足下列要求：a）最大输入转速N1，参见表2；b）允许油温参见表3。

For the design with dip lubrication the following criteria have to be observed:

a)Maximum input speed n1 ,See table 2; b)Permissible oil temperatures, see table 3.

表2 Table2

规格 Size	类型 Types											
	MTH2.V		MTH3.V		MTH4.V		MTB2.V		MTB3.V		MTB4.V	
	iN	n1max	iN	n1max	iN	n1max	iN	n1max	iN	n1max	iN	n1max
1	–	–	–	–	–	–	5 – 6.3 7.1 – 8 9 – 1 8	1200 1500 1800	–	–	–	–
2	–	–	–	–	–	–	5–5.6 6.3–8 9–10 11.2–18	1000 1200 1500 1800	–	–	–	–
3	6.3 – 7.1 8 – 1 0 11.2 – 22.4	1200 1500 1800	–	–	–	–	5–7.1 8–9 10–12.5 14–18	1000 1200 1500 1800	20–71	1800	–	–
4	6.3–10 11.2–12.5 14–22.4	1200 1500 1800	–	–	–	–	5–5.6 6.3–7.1 8 – 9 10 11.2	750 900 1000 1200	12.5–71	1800	–	–
5	6.3–9 10– 12.5 14– 16 18–22.4	1000 1200 1500 1800	25–90	1800	–	–	6.3–7.1 8 – 9 10–11.2	750 900 1000	12.5–71	1800	80–315	1800
6	8– 11.2 12.5–16 18–20 22.4–28	1000 1200 1500 1800	31.5–112	1800	–	–	9 10–11.2 12.5–14	750 900 1000	16–90	1800	100–400	1800
7	6.3–7.1 8–9 10– 11.2 12.5–16 18– 22.4	750 900 1000 1200 1500	25–90	1800	100–355	1800	9–10 11.2	750 900	12.5–25 28–71	1500 1800	80—315	1800
8	8– 9 10– 11.2 12.5–14 16–20 22.4–28	750 900 1000 1200 1500	31.5–112	1800	125–450	1800	11.2–12.5 14	750 900	16–31.5 35.5–90	1500 1800	100–400	1800
9	6.3–7.1 8–10 11.2–22.4	1200 1500 1800	25–90	1800	100–355	1800	5–5.6 6.3–7.1 8–10 11.2	900 1000 1200 1500	12.5–71	1800	80–315	1800
10	8–9 10– 12.5 14–28	1200 1500 1800	31.5–112	1800	125–450	1800	6.3–7.1 8–9 10–12.5 14	900 1000 1200 1500	16– 90	1800	100–400	1800
11	6.3–7.1 8–10 11.2–12.5 14– 22.4	1000 1200 1500 1800	25–90	1800	100–355	1800	5.6–6.3 7.1–8 9–10 11.2	750 900 1000 1200	12.5–22.4 25–71	1500 1800	80–315	1800
12	8–9 10–12.5 14–16 18–28	1000 1200 1500 1800	31.5–112	1800	125– 450	1800	7.1–8 9–10 11.2–12.5 14	750 900 1000 1200	16–28 31.5–90	1500 1800	100–400	1800

n1 和iN值不在表2所列范围内的齿轮箱必须采用强制润滑方式。

Gear units with n1 and iN which are not listed in table 2 must be designed for forced lubrication.

表3 Table3

40℃以下的ISO– VG粘度 mm^2/s (est) Viscosity ISO – VG at 40 ℃in mm^2/s(cst)	浸油允许极限温度，℃ Permissible temperature limit in℃ for dip lubrication	
	矿物油 Mineral oil	合成油 Synthetic oil
VG 220	–15	–25
VG 320	–12	–25
VG 460	–9	–25

若油温低于表中所列数值，则必须对润滑油进行加热。

If the temperatures are below the values as listed in the table.the oil must be heated.

当采用浸油润滑时，油温不得低于所用润滑油的倾点。

In case of dip lubrication, the oil temperature must not blow the pour point of the selected oil.

平行轴齿轮箱 Helical Gear Units　　强制润滑方式 Forced Lubrication for

类型 MTH2...MTH4 Types MTH2...MTH4　　规格 5...18　立式安装 Sizes 5...18 Vertical

表4　Table4

40℃以下的 ISO VG粘度，mm^2/s(cSt) Viscosity ISO –VG at40℃in mm^2/s(cSt)	强制润滑允许极限温度℃ Permissible temperature limit in ℃ for forced feed lubrlcation			
	矿物油　Mineral oil		合成油　Synthetic oil	
	最低 min	最高 max	最低 min	最高 max
VG 220	10	80	0	90
VG 320	15	90	5	100
VG 460	20	95	10	105

强制润滑：

当使用强制润滑时，工作粘度不得超过 1800cSt 。最低工作粘度不得小于 25cSt 。

当油温低于表 4 所列的数值时，必须提供浸油润滑方式，或者对润滑油进行加热。

Forced lubrication:

In case of forced lubrication.the operating Viscosity 1800 cSt must not be exceeded during starting.Aminimum operating viscosity of 25 cSt must been sured.If the temperatures are below the values as listed in table4,dip Lubrication has to be provided or the oil must Beheated.

表5 Table 5

立式安装平行轴箱采用法兰泵
Assignment of flanged–on pumps to ve「ticalhelical gear units

类型 Types	n1 1/min	齿轮箱规格 Gearunit size 5,7,9, 11	齿轮箱规格 Gearunit size 6,8,10,12	法兰泵规格 Flanged–on pumpsize	齿轮箱规格 Gearunitsize 13,15,17	齿轮箱规格 Gearunitsize 14	齿轮箱规格 Gearunitsize 16,18	法兰泵规格 Flanged– on Pump size
		速比 Ratio iN			速比 Ratio iN			
MTH2.V[1])	750–1800	6.3–22.4	8–28	KSW1	6.3–22.4	8–28	7.1–25	KSW2
MTH3.V[1])	1201–1 800	25–35.5	31.5–45	KSW2	22.4–35.5	28–45	25–40	KSW3
		40–71	50–90	KSW3	40–71	50–90	45–80	KSW4
		80–90	100–112	*	80–90	100–112	90–100	*
	901–1200	25 –50	31.5–63	KSW3	22.4–25	28–31.5	25–28	KSW3
		56–90	71–112	*	28–45	35.5–56	31.5–50	KSW4
					50–90	63–112	56–100	*
	750–900	25–35.5	315–45	KSW3	22.4–35.5	28–45	25–40	KSW4
		40–90	50–112	*	40–90	50–112	45–100	*
MTH4.V[1])	1201–1800	100–180	125–224	KSW3	100–355	125–450	112–400	*
		200–335	250–450	*				
	901–1200	100–125	125–160	KSW3				
		140–335	180–450	*				
	750–900	100–335	125–450	*				

*＝所需电动泵，参见 表7
*＝Motor pump require.see tab le7

1）布置形式B,D.
Design BD.

平行轴齿轮箱 Helical Gear Units　　强制润滑方式 Forced Lubrication for

类型 MTH2 . MTH4 Types MTH2 MTH4　　规格 5.. 18　立式安装 Sizes 5 ... 18 Vertical

表6　Table6

立式安装平行轴箱采用法兰泵
Assignment of flanged–on pumps to vertical helical gear units

类型 Types	n1 1/min	齿轮箱规格 Gear unit size 5,7,9,11	齿轮箱规格 Gear unit size 6,8,10,12	法兰泵规格 Flanged–on pump size	齿轮箱规格 Gear unit size 13,15,17	齿轮箱规格 Gear unit size 14	齿轮箱规格 Gear unit size 16,18	法兰泵规格 Flanged–on Pump size
		速比 Ratio iN			速比 Ratio iN			
MTH2.V[1])	750–1800	6.3–22.4	8–28	KSW1	6.3–22.4	8–28	71–25	KSW2
MTH3.V[1])	1201–1800	25–40	31.5–50	KSW2	22.4–50	28–63	25–56	KSW3
		45–90	56–112	KSW3	56–90	71–112	63–90	KSW4
							100	*
	901–1200	25–56	31.5–71	KSW3	22.4–31.5	28–40	25–35.5	KSW3
		63–90	80–112	*	35.5–56	45–71	40–63	KSW4
					63–90	80–112	71–100	*
	750–900	25–45	31.5–56	KSW3	22.4–25	28–31.5	25–28	KSW3
		50–90	63–112	*	28–45	35.5–56	31.5–50	KSW4
					50–90	63–112	56–100	*
MTH4.V[1])	1201–1800	100–224	125–280	KSW3	100–355	125–450	112–400	*
		250–355	315–450	*				
	901–1200	100–140	125–180	KSW3				
		160–355	200–450	*				
	750–900	100–112	125–140	KSW3				
		125–335	160–450	*				

*＝所需电动泵，参见表7。
*＝Motor pump require.see table 7.

1）布置形式A,C　Design A,C

表7　Table 7

立式安装平行轴齿轮箱采用法兰泵
Assignment of flanged on pumps to vertical helical gear units

类型 Types	规格 Sizes	布置方式 Design	油泵 Pump
MTH2.V	5...18	A/B/C/D	1)
MTH3.V	5...18	A/C	SF 2/8
	5...12	B/D	SF 2/8
	13...18		SF 2/13
MTH4.V	7...12	A/C	SF 2/8
	13...18		SF 2/13
	7...18	B/D	SF 2/13

1)只提供法兰泵　Flanged–on pump only

直交轴齿轮箱 Helical Gear Units　强制润滑方式 Forced Lubrication for

类型 MTB2...MTB4 Types MTB2...MTB4　规格5...18立式安装Sizes 5...18 Vertical

表格8　Table 8

40℃以下的ISOVG—粘度，mm/s(cSt) Viscosity ISO Vgat40℃ in mm/s(cSt)	强制润滑允许极限温度℃ Permissible temperature limit m ℃for forced feed lubrication			
	矿物油 Mineral oil		合成油 Synthetic oil	
	最低min	最高 max	最低min	最高 max
VG220	10	80	0	90
VG320	15	90	5	100
VG460	20	95	10	105

强制润滑 Forced lubrication:

当使用强制润滑时，工作粘度不得超过1800cSt。

最低工作粘度不得小于25cSt。

当油温低于表8所列的数值时，必须提供浸油润滑方式，或者对润滑油进行加热。

In case of forced lubrication, the operating Viscosity 1800cSt must not be exceeded during starting.

A minimum operating viscosity of 25cSt must be ensured.If the temperatures are below the values as listed in table 8,dip Lubrication has to be provided or the oil must be heated.

表格9　Table 9

立式安装直交轴箱采用；法兰泵 Assignment of flanged-a「1 pumps to ve时1cal bevel helical gear units

类型 Types	n1 1/min	齿轮箱规格 Gear unit size		法兰泵规格 Flanged-on Pump size	齿轮箱规格 Gear unit size			法兰泵规格 Flanged-on Pump size
		5,7,9,11	6,8,10,12		13,15,17	14	16,18	
		速比Ratio iN			速比Ratio iN			
MTB2.V[1])	1201–1800	5–6.3	6.3–8	KSW1	5–8	6.3–10	5.6–9	KSW2
		7 1–11.2	9–14	KSW2	9–11.2	11.2–14	10–12.5	KSW3
	901 – 1200	5–8	6.3–10	KSW2	5	63	56	KSW2
		9–11.2	11.2–14	KSW3	5.6–11.2	7 1–14	6.3–12.5	KSW3
	750 – 900	5–6.3	6.3–8	KSW2	5–10	6.3 12.5	5.6–11.2	KSW3
		7 1–10	9–12.5	KSW3	112	14	125	*
		112	14	*				
MTB3.V[1])	1201–1800	12.5–35.5	16–45	KSW2	12.5–35.5	16–45	14–40	KSW3
		40–71	50–90	KSW3	40–71	50–90	45 – 80	KSW4
	901 – 1200	12.5–25	16–31.5	KSW2	12.5–25	16 31.5	14–28	KSW3
		28–50	35.5–63	KSW3	28–50	35.5–63	31.5–56	KSW4
		56–71	71 90	*	56–71	71–90	63–80	*
	750 – 900	12.5–35.5	16–45	KSW3	12.5–35.5	16–45	14–40	KSW4
		40–71	50–90	*	40–71	50–90	45–80	*
MTB4.V[1])	1201–1800	80–125	100 160	KSW2	80 – 315	100 – 400	90 – 355	*
		140–250	180–315	KSW3				
		280–315	355–400	*				
	901 – 1200	80–180	100 224	KSW3				
		200–315	250–400	*				
	750 – 900	80–125	100–160	KSW3				
		140–315	180–400	*				

=所需电动泵，参见表11。=Motor pump require, see table 11 .

1）布置形式A,B　DesignA,B
2）布置形式C,D　DesignC,D

直交轴齿轮箱 Helical Gear Units　强制润滑方式 Forced Lubrication for

类型 MTB2...MTB4 Types MTB2...MTB4　规格 5...18立式安装Sizes 5...18 Vertical

表100　Table10

立式安装直交轴箱采用法兰泵
Assignment of flanged- on pumps to vertical bevel-helical gear units

类型 Types	n1 1/min	齿轮箱规格 Gear unit size		法兰泵规格 Flanged on pump size	齿轮箱规格 Gear unit size			法兰泵规格 Flanged- on pump size
		5, 7 9, 11	6, 8, 10, 12		13,15,17	14	16, 18	
		速比 Ratio			速比 Ratio			
		iN			iN			
MTB2.V[1])	1201 – 1800	5–6.3	6.3–8	KSW1	5–6.3	6.3–8	5.6–7.1	KSW2
		7.1–11.2	9–14	KSW2	7.1–11.2	9– 14	8–12.5	KSW3
	901 – 1200	5– 8	6.3–10	KSW2	5 10	6.3–12.5	5.6–11.2	KSW3
		9 11.2	11.2 14	KSW3	11.2	14	12.5	*
	750 – 900	5–6.3	6.3–8	KSW2	5–7.1	6.3–9	5.6–8	KSW3
		7.1–10	9– 12.5	KSW3	8–11.2	10–14	9– 12.5	*
		11.2	14	*				
MTB3.V[2])	1201 – 1800	12.5 35.5	16– 45	KSW2	12.5–22.4	16–28	14–25	KSW2
		40–71	50– 90	KSW3	25–50	31.5–63	28–56	KSW3
					56– 71	71–90	63– 80	KSW4
	901 – 1200	12.5–25	16–31.5	KSW2	12.5 35.5	16–45	14– 40	KSW3
		28–50	35.5–63	KSW3	40–56	50–71	45– 63	KSW4
		56–71	71–90	*	63–71	80– 90	71– 80	*
	750 – 900	12.5–35.5	16– 45	KSW3	12.5–25	16–31.5	14–28	KSW3
		40–71	50– 90	*	28–40	35.5–50	31.5–45	KSW4
					45–71	56– 90	50–80	*
MTB4.V[1])	1201 – 1800	80–100	100–224	KSW3	80–315	100–400	90–355	*
		200–315	250–400	*				
	901 – 1200	80– 125	100–160	KSW3				
		140–315	180 400	*				
	750 – 900	80– 90	100–112	KSW3				
		100–315	125–400	*				

=所需电动泵，参见表11。=Motor pump require, see table 11 .

1）布置形式C,D　DesignC,D
2）布置形式A,B　DesignA,B

表11　Table 11

立式安装直交轴齿轮箱采用法兰泵
Assignment of flanged on pumps to vertical helical gear units

类型 Types	规格 Size	布置方式 De sign	油泵 Pump
MTB2.V	5...12	A/B	SF 2/5
	13...18		SF 2/8
	5...18	C/D	SF 2/8
MTB3. V	5...12	A/B	SF 2/8
	13...18		SF 2/13
	5...12	C/D	SF 2/8
	13...18		SF 2/13
MTB4. V	5...12	A/B	SF 2/8
	13...18		SF 2/13
	5...12	C/D	SF 2/8
	13...18		SF 2/13

齿轮箱 Gear Units　电动泵强制润滑方式Mounted Motor Pumps

类型 MTH3, MTH4, MTB2, MTB3, MTB4 Types MTH3, MTH4, MTB2, MTB3, MTB4

规格 5...18 立式安装 Sizes 5...18 Vertical

MTH3.V MTH4.V

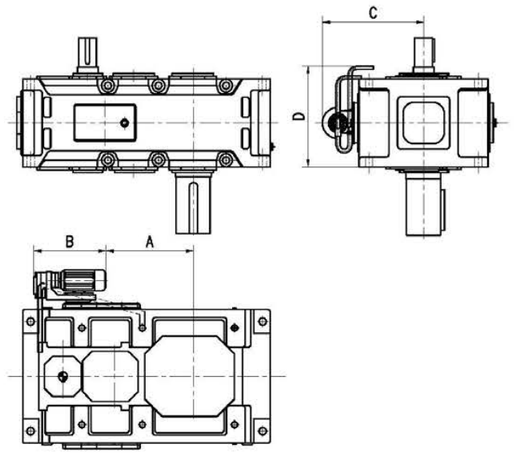

MTB2.V MTB3.V MTB4.V

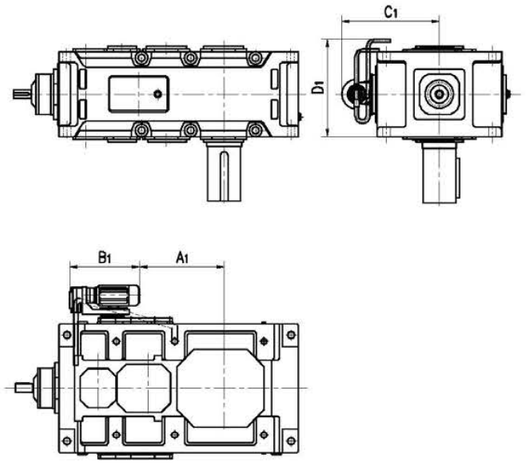

表格12　Table 12

安装尺寸　Mounting dimensions on mm

类型 Types	规格 Size	布置形式 Design	A	B	C	D
MTH3.V	5/6	A/B/C/D	–30/5	560	480	385
	7/8	A/B/C/D	55/100	585	550	430
	9/10	A/B/C/D	140/190	610	565	500
	11/12	A/B/C/D	375/445	530	625	560
	13/14	A/C	155/225	880	670	700
	13/14	B/D	100/170	935	670	700
	15/16	A/C	275/320	965	710	770
	15/16	B/D	220/265	1020	710	770
	17/18	A/C	250/310	1040	770	835
	17/18	B/D	195/255	1095	770	835
MTH4.V	7/8	A/C	55/100	600	550	430
	7/8	B/D	0/45	680	550	430
	9/10	A/C	140/190	625	565	500
	9/10	B/D	85/135	705	565	500
	11/12	A/C	375/445	550	625	560
	11/12	B/D	320/390	635	625	560
	13/14	A/B/C/D	135/205	910	670	700
	15/16	A/B/C/D	255/300	1000	710	775
	17/18	A/B/C/D	230/290	1070	775	835

表格13　Table13

安装尺寸　Mounting dimensions on mm

类型 Types	规格 Size	布置形式 Design	A1	B1	C1	D1
MTB2.V	5/6	A/B/C/D	–160/–125	480	470	415
	7/8	A/B/C/D	5/50	480	525	510
	9/10	A/B/C/D	60/110	480	565	570
	11/12	A/B/C/D	150/220	480	625	660
	13/14	A/B/C/D	–70/0	755	670	805
	15/16	A/B/C/D	15/60	780	710	910
	17/18	A/B/C/D	–5/55	890	775	1025
MTB3.V	5/6	A/B/C/D	–85 / –50	480	480	365
	7/8	A/B/C/D	–5/40	480	550	430
	9/10	A/B/C/D	65/115	480	565	500
	11/12	A/B/C/D	280/350	480	625	560
	13/14	A/B/C/D	35/105	810	670	700
	15/16	A/B/C/D	120/165	875	710	775
	17/18	A/B/C/D	165/225	970	775	835
MTB4.V	5/6	A/B/C/D	–35/0	480	480	385
	7/8	A/B/C/D	55/100	480	550	430
	9/10	A/B/C/D	140/190	615	565	500
	11/12	A/B/C/D	375/445	530	625	560
	13/14	A/B/C/D	135/205	905	670	700
	15/16	A/B/C/D	255/300	990	710	775
	17/18	A/B/C/D	230/290	1065	775	835

齿轮箱 Gear Units

采用实心轴、 带储油管的齿轮箱的润滑油供给方式

Oil Supply for Gear Units With Solid Shaft and Oil Retaining

类型 MTH2... MTH4, MTB2... MTB4 Types MTH2... MTH4, MTB2... MTB4

规格5...18立式安装 Sizes 5...18 Vertical

表14　Table 14

可选润滑油供给方式
Possible oil supply variants

类型 Types	规格 Size	布置形式 Design B	布置形式 Design C
MTH2SV	5–6	O[1]	–
	7–12	O[2]	–
	13–18	O[3]	–
MTH3SV	5–7	O	–
	7–12	O	–
	13–18	O	–
MTB2SV	5–6	–	O
	7–12	–	O
	13–18	–	O
MTB3SV	5–6	–	O
	7–12	–	O
	13–18	–	O
MTB4SV	5–6	–	O
	7–12	–	O
	13–18	–	O

–=布置形式不允许　Design not possible

O =可选强制润滑　Forced lubrication possible

1)对于规格5号齿轮箱，仅适用于速比i≤16　For size 5 only possible up to i≤16

2)对于规格7号齿轮箱，仅适用于速比i≤16　For size 7 only possible up to i≤16
对于规格11号齿轮箱，仅适用于速比i≤18　For sizel 11 only possible up to i≤18

3)对于规格13号齿轮箱，仅适用于速比i≤18　For size 13 only possible up to i≤18
对于规格17号齿轮箱，仅适用于速比i≤16　For size 17 only possible up to i≤16

齿轮箱 GearUnit　润滑油供给方式监测之件 Oil Supply for

类型 MTH2...MTH4, MTB2... MTB4 Types MTH2...MTH4，MTB2...MTB4

立式安装 Vertical　规格 5...18　Sizes5...18

齿轮箱规格5...12 Gear unit size 5...12	齿轮箱规格13...18 Gear unit size 13...18
a)过滤器 Coarse filter	a)双切换过滤器 Double change–over filter
b)压力监测开关 Preesure monitor	b)压力监测开关 Preesure monitor
	c)压力表连接G /12 Connection for preesure gauge G1/2

a)过滤器用于滤除和收集杂质颗粒，以保护传动装置的安全。
双切换过滤器带有并排布置的两个滤筒，设有一个光电污染指示器。
压差△p =2bar; 1个切换触点
电器参数最大额定值
切换电压U≤250V DC+AC
切换电流I≤1A
切换容量P≤S30W或≤60VA
保护级别：IP65
b)当油压降至0.5bar以下时，压力监测开关通过报警系统可发出光、声报警信号，或关闭该系统。
技术参数：
最大切换能力：
(交流）2A/250V，AC/250VA
(直流）4A/200V，DC/20W
保护级别：IP65
a)Coarse filters serve to protect downstream units by catching and collecting dirt particles.
Double change–over filters with opposed cylinders have an opot–electrical contaminationindicator.
Differential pressure △p=2bar;1 change over contact.
Electrical maximum ratings:
Switching voltage U≤250V DC+AC
Switching current I≤1A
Switching capability P≤S30W or ≤60VA
Type of protection Ip65
b)When the oil pressure drops below 0.5 bar the pressure monitor in combination with a qwarning system can give an optical or acoustical warning or switch off the system'
Technicaldata:
Max.switching capacity:
2A/250V;AC/250VA(alternating current)
4A/200V;DC/20W(direct current)
Tyoe of protection IP65

齿轮箱 Gear Units　布置形式 Design

类型 MTH2...MTH4...，MTB2...MTB4 Types MTH2...MTH4, MTB2...MTB4

规格 1...26 Sizes 1...26

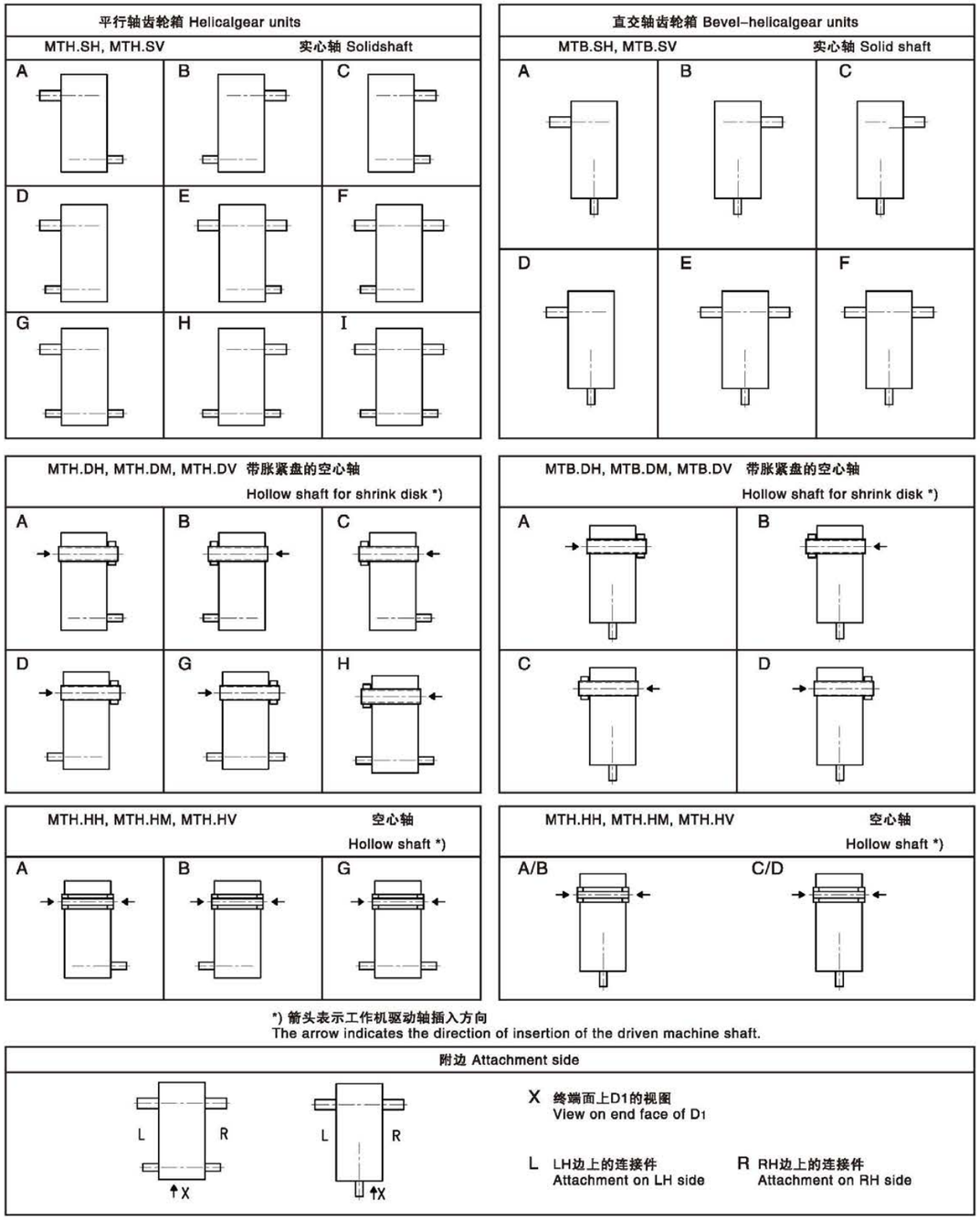

GP系列行星齿轮减速机

GP SERIES PLANETARY GEAR REDUCTOR

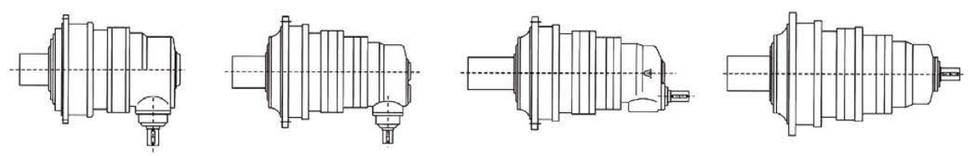

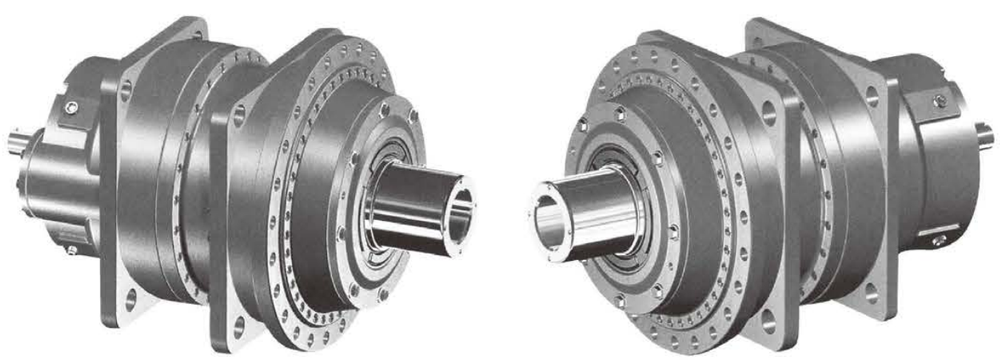

一、概述

1 GP系列是一种具有一个或两个自由度轮系的齿轮减速机。
2. 设计模块化，可灵活变化组合类型。
3. 体积小、重量轻、传动比范围大、效率高、工作平稳。
4. 箱体采用高刚性及高抗震性的球墨铸铁材料。
5. 输入方式：同轴式、平行轴式、直交轴式、直交平行轴式。
6. 输出方式：胀紧盘空心轴渐开线花键空心轴(DIN标准)，渐开线花键空心轴(国标)，平键实心轴，渐开线花键实心轴(DIN标准)，渐开线花键实心轴(国标)。

Overview

1 GP series is a kind of gear speed reducer with one or two free wheels.
2.Combination types can be freely changed with Modulized Design
3.Small volume, light weight, large range of transmission ratio, high efficiency and stable operation.
4. The tank body is made of ductile iron of high rigidity and high anti-shock performance.
5. Input mode: coaxial type, parallel shaft type, right angle shaft type, right angle parallel shaft type.
6. Output mode: expansion plate hollow shaft, involute spline hollow shaft (DIN standard), involute spline hollow shaft (national standard), flat key solid shaft, involute spline solid shaft (DIN standard), involute Spline solid shaft (national standard).

二、场所条件

1 环境温度-40℃-50℃。(0℃以下启动时润滑油需加热到0℃以上。)
2. 海拔不超过1000米。
3. 相对湿度85%以下。
4. 输入转速不大于1800r/min。
5. 可用于正反运转。
6. 无行业限制。
7 其它条件下请与我们联系。

Working Environment:

1 Working temperature:-40℃-50℃(The lubrication should be heated until above 0℃ if the machine works blow 0℃)
2. The working place should be lower than 1,000 meters above sea level.
3. Relative humidity· less than 85%.
4. The input rotational speed should not exceed 1800r/min.
5. Suitable for normal-reverse rotation.
6. Without industry limitation.
7 Please consult us for other circumstances.

三、选型指南

GP系列减速机的选用须从机械强度及热平衡容量两项内容进行校核。

1 传动比计算

$$i=\frac{n_1}{n_2}$$

式中

i——所需传动比

n_1——输入转速r/min

n_2——输出转速r/min

Guide to model selection

During the selection of GP series speed reducer, verification to mechanical strength and thermal balance capacity shall be made.

1 Calculation of transmission ratio

$$i=\frac{n_1}{n_2}$$

In the formula:

i——Required transmission ratio

n_1——Input rotation speed r/min

n_2——Output rotation speed r/min

2. 减速机规格确定

a.所需输入功率计算

$$P_1 = \frac{T_2 \times n_1}{9550 \times i \times \eta}$$

式中

P_1 ——所需输入功率(kw)

T_2 ——所需输出转矩（N・m）

η ——传动效率

2. Confirmation of speed reducer specification

a. Calculation of required input power

$$P_1 = \frac{T_2 \times n_1}{9550 \times i \times \eta}$$

In the formula:

P_1 ——Required input power (kw)

T_2 ——Output torque（N・m）

η ——Transmission efficiency

型号Type	GP2N	GP2L	GP2S	GP2K	GP3N	GP3S	GP3K
传动效率(η) Transmission efficiency	94%	93%	93%	91%	92%	91%	89%

b. 所需输出转矩计算

$$T_2 \leqslant \frac{T_{N2}}{f_1 \times f_2}$$

式中

T_{N2}——额定输出转矩（N・m）

T_2 ——所需输出转矩（N・m）

f_1 ——输出被驱动设备系数 见表 2

f_2 ——输入原动机系数 见表1

b. Calculation of required output torque

$$T_2 \leqslant \frac{T_{N2}}{f_1 \times f_2}$$

In the formula

T_{N2}——Rated output torque（N・m）

T_2 ——Required output torque（N・m）

f_1 ——Coefficient of output driven device See the table 2

f_2 ——Coefficient of input prime mover See the table 1

c. 所需输入功率校核

$$P_{N1} \geqslant P_1 \times f_1 \times f_2$$

式中

P_{N1} ——额定输入功率(kw)

P_1 ——所需输入功率(kw)

若$3.33 \times P_1 \geqslant P_{N1}$则符合要求，反之则咨询我们。

C. Verification of required input power

$$P_{N1} \geqslant P_1 \times f_1 \times f_2$$

In the formula:

P_{N1} ——Rated input power (kw)

P_1 ——Required input power (kw)

If $3.33 \times P_1 \geqslant P_{N1}$, the requirement is met. Otherwise, please consult us.

3. 峰值转矩校核

$$T_{max} \leqslant \frac{P_1 \times 9550}{n_1 \times f_{max}}$$

式中

T_{max}——最大输入转矩(N・m)

f_{max}——最大转矩系数见下表

3. Check for maximum torque

$$T_{max} \leqslant \frac{P_1 \times 9550}{n_1 \times f_{max}}$$

In the formula.

T_{max}——Maximum input torque (N・m)

f_{max} ——Maximum torque coefficient See the table

系数 Coefficient \ 次数 Time		每小时产生最大转矩次数 Maximum torque producing time per hour			
		1-5	6-30	31-100	>100
fmax	单向载荷 Single direction load	0.5	0.65	0.7	0.85
	交变载荷 Bending load	0.7	0.95	1 1	1.25

4. 输出轴径向力校核（F_r）

GP系列F_{r2}(N)表：

4. Verification of radial force of output shaft （F_r）

GP series F_{r2} (N) table：

n_1 (r/min)	n_{2N}	i_N	F_{r2}(N)													
			9	10	11	12	13	14	16	17	18	19-20	21-22	23-24	25-26	27-28
1450	58.0	25	9538	23353	32518	42407	34737	41183	72297	64454	69713	70477	99136	99347	123583	126071
	51.8	28	9905	24252	33770	44039	36075	42768	75080	66935	72396	73190	102952	103171	128341	130925
	46.0	31.5	10302	25223	35122	45803	37519	44481	78086	69616	75295	76121	107075	107302	133480	136167
	40.8	35.5	10720	26249	36550	47665	39044	46289	81261	72446	78356	79215	111428	111665	138907	141703
	36.3	40	11155	27314	38033	49599	40629	48167	84559	75386	81536	82430	115950	116196	144544	147454
	32.2	45	11602	28408	39556	51585	42256	50096	87945	78404	84801	85731	120593	120849	150332	153358
	29.0	50	12017	29423	40970	53429	43766	51887	91088	81207	87832	88795	124903	125169	155705	158840
	25.9	56	12479	30556	42547	55486	45451	53884	94595	84333	91214	92214	129712	129988	161700	164955
	23.0	63	12979	31779	44251	57708	47271	56042	98383	87710	94866	95906	134906	135193	168175	171560
	20.4	71	13507	33071	46050	60054	49193	58320	102382	91276	98723	99805	140390	140689	175011	178534
	18.1	80	14055	34413	47919	62491	51189	60687	106537	94980	102729	103856	146088	146398	182114	185780
	16.1	90	14618	35791	49838	64993	53239	63117	110803	98783	106843	108014	151937	152260	189406	193219
	14.5	100	15140	37071	51619	67316	55142	65373	114764	102314	110662	111875	157368	157703	196176	200125
	12.9	112	15723	38498	53606	69908	57265	67890	119182	106253	114922	116182	163427	163774	203729	207830
	11.6	125	16309	39933	55605	72514	59400	70421	123626	110215	119207	120514	169520	169880	211325	215578
	10.4	140	16937	41471	57746	75306	61687	73132	128385	114458	123796	125153	176046	176420	219460	223878

备注：各规格更低的输出转速按以上最大的F_{r2}值。

Note: If there is lower output speed, please choose the maximum F_{r2} in above table.

5. 功率利用率计算

$$功率利用率 = \frac{P_1}{P_{N1}} \times 100\%$$

式中

P_1——所需输入功率(kw)

P_{N1}——额定输入功率(kw)

5. Calculation of power utilization rate

$$Power\ utilization\ rate = \frac{P_1}{P_{N1}} \times 100\%$$

In the formula:

P_1——Required input power (kw)

P_{N1}——Rated input power (kw)

6. 功率利用率系数确定f_p

6. Confirmation coefficient of power utilization rate f_p

功率利用率系数 Coefficient of power utilization rate \ Power utilization rate 功率利用率	30%	40%	50%	60%	70%	80%	90%	100%
f_p	0.66	0.77	0.83	0.90	0.90	0.95	1.0	1.0

7 热功率校核

$$P_1 \leqslant P_G \qquad P_G = P_{G1} \times f_3 \times f_p$$

式中

P_1 ——所需输入功率(kw)

P_G ——所需热功率(kw)

P_{G1} ——额定热功率(kw) 见热功率表

7 Verification of thermal power

$$P_1 \leqslant P_G \qquad P_G = P_{G1} \times f_3 \times f_p$$

In the formula.

P_1 ——Required input power (kw)

P_G ——Required thermal power(kw)

P_{G1} ——Rated thermal power (kw) See the thermal power table

每小时工作周期 Working cycle per hour \ Ambient temperature 环境温度		10℃	20℃	30℃	40℃	50℃
环境温度系数 Ambient temperature factor (f_3)	100%	1 14	1.00	0.87	0.71	0.55
	80%	1.20	1.06	0.93	0.75	0.58
	60%	1.32	1 16	1.00	0.82	0.64
	40%	1.54	1.35	1 18	0.96	0.74
	20%	2.04	1 79	1.56	1.27	0.98

8. 润滑方式确定

8. Confirmation of lubricating mode

润滑方式 Lubrication method	浸油润滑 Dip lubrication	飞溅润滑 Splash lubrication	强制润滑 Pumb lubrication
安装方位 Mounting position	V1、V3、V11、V31	B5、B52、B53、B54	B51

9. 最后根据输入、输出方式安装方位等内容确定准确型号。

9. Finally confirm the accurate model according to such contents as input and output modes, and installation position.

10. 符号说明

T_{max}=最大输入转矩(N m)

F_{r2} =允许径向力(N)

P_{G1} = 不带辅助冷却装置齿轮箱热功率(kw)

f_P =设备功率利用率系数

f_3 =环境温度系数

f_{max} =最大扭矩系数

f_2 =原动机系数

f_1 =被驱动设备系数

ED =每小时工作周期

i =所需传动比

n_1 =输入转速(r/min)

n_2 =输出转速(r/min)

P_1 =所需输入功率(kw)

T_2 =所需输出转矩(N m)

η =传动效率(%)

T_{N2} =额定输出转矩(N m)

P_{N1} =额定输入功率(kw)

P_G = 所需热功率(kw)

10、Symbol description

T_{max}=Maximum input torque(N m)

F_{r2} =Permissible radial forces(N)

P_{G1} =Thermal capacity for gear units without auxiliary cooling(kw)

f_P =Utilization factor

f_3 =Ambient temperature factor

f_{max} =Maximum torque coefficient

f_2 = Driven factor

f_1 =Driven machine factor

ED =Working cycle per hour

i =Requied ratio

n_1 =Input spead(r/min)

n_2 =Output speed(r/min)

P_1 =Requied input power(kw)

T_2 =Requied output torque(N m)

η =Efficiency(%)

T_{N2} =Nominal output torque(N m)

P_{N1} =Nominal input power(kw)

P_G =Requied thermal power (kw)

四、型号说明 Instructions for Models

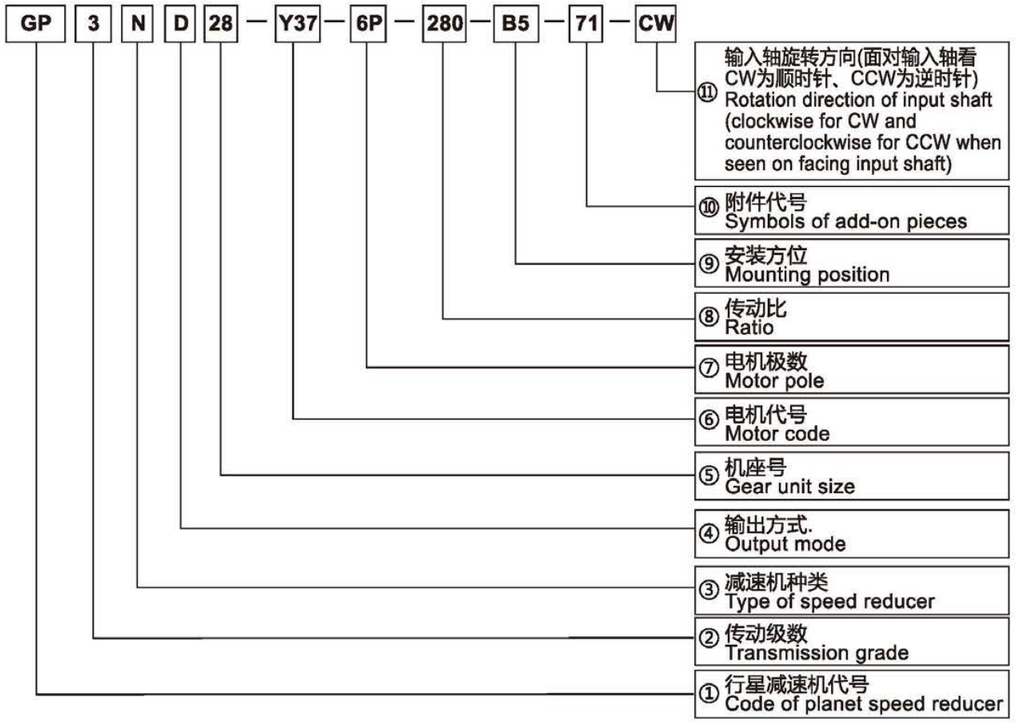

1、减速机类型
2、传动极数:2级或3级
3、减速机种类:
N-------同轴式
S-------平行轴式
L-------直交轴式
K-------直交、平行轴式

4、输出方式:
D-------胀紧盘空心轴
KH-----渐开线花键空心轴(DIN标准)
KHG---渐开线花键空心轴(国标)
S-------平键实心轴
KS-----渐开线花键实心轴(DIN标准)
KSG---渐开线花键实心轴(国标)

5、机座号：9~36 (见选型参数表)
6、电机类型代号
7、电机极数：2P、4P、6P
8、传动比 (见选型参数表)
9、安装方位（详见291页）
10、附件代号（详见292页）
11、输入轴旋转方向(面对输入轴看CW为顺时针、CCW为逆时针)

1. Reducer type
2. Transmission grade:level 2 or level 3
3. Type of speed reducer:
N--------Coaxial type
S--------Parallel shaft type
L--------Right angle shaft type
K--------Right angle parallel shaft type

4. Output mode:
D---------Hollow shaft with shrink disk
KH-------Hollow shaft with involute spline (DIN standard)
KHG-----Hollow shaft with involute spline (national standard)
S---------Flat key solid shaft
KS-------Involute spline solid shaft (DIN standard)
KSG-----Involute spline solid shaft (national standard)

5、Head No.: 9~36(see selection parameter table)
6、Motor type code
7、Number of motor poles: 2P, 4P, 6P
8、Gear ratio(see selection parameter table)
9、Installation orientation (see page 291 for details)
10、Accessory code (see page 292 for details)
11、Input shaft rotation direction (face the input shaft to see the CW is clockwise, CCW is counterclockwise)

五、选型示例

已知一煤炭输送设备，输入转速为1500r/min，最大起动转矩为 95N·m，输出转矩为10500N·m，输出转速为5.6r/min，每天工作12小时，每小时起动次数为8次，每小时工作周期ED＝60％，环境温度为35℃，通风大车间安装水平法兰安装，偏心平行轴输入胀紧盘空心轴输出。

解：1)传动比计算

$$i=\frac{n_1}{n_2}=\frac{1500}{5.6}=267.86$$

则选类型为GP3S i=280

2)减速机规格确定

a.所需输入功率计算 查表 η=0.91

$$P_1=\frac{T_2\times n_1}{9550\times i\times \eta}=\frac{10500\times 1500}{9550\times 280\times 0.91}$$

=6.47kw

b.所需输出转矩计算

$T_{N2}\geqslant T_2\times f_2\times f_1=10500\times 1.5\times 1$

=15.75kN m

c.所需输入功率校核

$P_{N1}\geqslant P_1\times f_2\times f_1=6.47\times 1.5\times 1$

=9.7kw

初选 GP3SD9－280 B53

$3.3\times P_1=3.3\times 6.47=21.31kw>P_{N1}$

=13.5kw 故合格

3)热功率校核

a.功率利用率$=\frac{P_1}{P_{N1}}\times 100\%=\frac{6.47}{13.5}\times 100\%=47.9\%$

则功率利用率系数f_P=0.77 查f_T=1

减速机不带辅助冷却装置时

$P_G=P_{G1}\times f_T\times f_P=23\times 0.77\times 1$

=17 71kw>P_1

故无须加装辅助冷却装置就可满足要求。

4)润滑方式

飞溅润滑

后选减速器型号为GP3SD9－280 B53

Example of model selection

Known The coal conveying device with input rotation speed 1500r/min, maximum starting torque 95N · m, output torque 10500 N · m, output rotation speed 5.6r/min, working hours per day 12 hours, starting times per hour 8 times, working cycle per hour ED=60%, ambient temperature 35℃ , ventilating large workshop installation level, flange installation, eccentric parallel shaft input and expansion plate hollow shaft output.

Solution: 1) Calculation of transmission ratio

$$i=\frac{n_1}{n_2}=\frac{1500}{5.6}=267.86$$

Then the model is selected as GP3S i=280

2) Confirmation of speed reducer specification

a. Calculation of required input power Check the table η=0.91

$$P_1=\frac{T_2\times n_1}{9550\times i\times \eta}=\frac{10500\times 1500}{9550\times 280\times 0.91}$$

=6.47kw

b. Calculation of required output torque

$T_{N2}\geqslant T_2\times f_2\times f_1=10500\times 1.5\times 1$

=15.75kN m

c. Verification of required input power

$P_{N1}\geqslant P_1\times f_2\times f_1=6.47\times 1.5\times 1$

=9.7kw

Primary selection GP3SD9 280 B53

$3.3\times P_1=3.3\times 6.47=21.31kw>P_{N1}$

=13.5kw So qualified

3) Verification of thermal power

a. Power utilization rate$=\frac{P_1}{P_{N1}}\times 100\%=\frac{6.47}{13.5}\times 100\%=47.9\%$

Then the coefficient of power utilization rate f_P=0.77 Check f_T=1

When the speed reducer is not provided with auxiliary cooling device

$P_G=P_{G1}\times f_T\times f_P=23\times 0.77\times 1$

=17 71kw>P_1

So the requirement can be met without the need of adding auxiliary cooling device.

4) Lubricating mode

Spattering lubrication

Then select the model of the speed reducer as GP3SD9－280 B53

表1

输入原动机系数表(f_1)			
输入方式	电机、液压马达、汽轮机	4-6缸活塞发动机	1-3缸活塞发动机
输入系数f_1	1.0	1.25	1.5

表2

输出被驱动设备系数 (f_2)									
工作机		日工作小时数			工作机		日工作小时数		
		≤0.5h	0.5-10h	＞10h			≤0.5h	0.5-10h	＞10h
污水处理	浓缩器(中心传动)	-	-	1.2	金属加工设备	可逆式板坯轧机	-	2.5	2.5
	压滤器	1.0	1.3	1.5		可逆式线材轧机	-	1.8	1.8
	絮凝器	0.8	1.0	1.3		呆逆式薄板轧机	-	2.0	2.0
	曝气机	-	1.8	2.0		可逆式中厚板轧机	-	1.8	1.8
	搂集设备	1.0	1.2	1.3		辊缝调节驱动装置	0.9	1.0	-
	纵向，回转组合接集装置	1.0	1.3	1.5	输送机械	斗式输送机	-	1.2	1.5
	预浓缩器	-	1 1	1.3		绞车	1.4	1.6	1.6
	螺杆泵	-	1.3	1.5		卷扬机		1.5	1.8
	水轮机		-	2.0		皮带输送机＜150kw	1.0	1.2	1.3
	离心泵	1.0	1.2	1.3		皮带输送机≥150kw	1 1	1.3	1.5
	1个活塞容积式泵	1.3	1.4	1.8		货用电梯*	-	1.2	1.5
	>1个活塞容积式泵	1.2	1.4	1.5		客用电梯*		1.5	1.8
挖泥机	斗式运输机	-	1.6	1.6		刮板式输送机		1.2	1.5
	倾卸装置	-	1.3	1.5		自动扶梯		1.2	1.4
	Carteypillar 行走机构	1.2	1.6	1.8		轨道行走机构	-	1.5	-
	斗轮式挖掘机(用于捡拾)	-	1 7	1 7	变频装置		-	1.8	2.0
	斗轮式挖掘机(用于粗料)		2.2	2.2	往复式压缝机		-	1.8	1.9
	切碎机	-	2.2	2.2	起重机械	回转机构*	1	1.4	1.8
	行走机构*		1.4	1.8		俯仰机构	1	1.25	1.5
弯板机		-	1.0	1.0		行走机构	1.5	1 75	2
化学工业	挤压机	-	-	1.6		提升机构*	1	1.25	1.5
	调浆机	-	1.8	1.8		转臂式起重机*	1	1.25	1.6
	橡胶砑光机	-	1.5	1.5	冷却塔	冷却塔风扇	-	-	2.0
	冷却圆筒	-	1.3	1.4		风机(轴流和离心式)	-	1.4	1.5
	混料机，用于均匀介质	1.0	1.3	1.4	蔗糖生产	甘蔗切碎机*	-	-	1 7
	混料机，用于非均匀介质	1.4	1.6	1 7		甘蔗碾磨机	-		1 7
	搅拌机，用于密度均匀介质	1.0	1.3	1.5	甜菜糖生产	甜菜绞碎机	-	-	1.2
	搅拌机，用于密度均匀介质	1.2	1.4	1.6		榨取机、机械致冷机、蒸煮机	-	-	1.4
	搅拌机，用于不均匀气体吸收	1.4	1.6	1.8		甜菜清洗机		-	1.5
	烘炉	1.0	1.3	1.5		甜菜切碎机	-	-	1.5
	离心机	1.0	1.2	1.3	造纸机械	各种类型**	-	1.8	2.0
金属加工设备	翻板机	1.0	1.0	1.2		碎浆机驱动装置	2.0	2.0	2.0
	推钢机	1.0	1.2	1.2	离心式压缩机		-	1.4	1.5
	绕线机	-	1.6	1.6	索道缆车	运货索道	-	1.3	1.4
	冷床横移架	-	1.5	1.5		往返系统空中索道	-	1.6	1.8
	辊式矫直机	-	1.6	1.6		T型杆长升降机	-	1.3	1.4
	辊道(连续式)	-	1.5	1.5		连续索道	-	1.4	1.6
	辊道(间歇式)		2.0	2.0	水泥工业	混凝土搅拌器	-	1.5	1.5
	可逆式轧管机	-	1.8	1.8		破碎机*	-	1.2	1.4
	剪切机(连续式)*	-	1.5	1.5		回转窑	-	-	2.0
	剪切机(曲柄式)*	1.0	1.0	1.0		管式磨机	-	-	2.0
	连铸机驱动装置	-	1.4	1.4		选扮机		1.6	1.6
	可逆式开坯机	-	2.5	2.5		辊压机	-	-	2.0

工作机额定功率P_2的确定 *) 按最大扭矩确定额定功率。 **)检验热功率是绝对必要的。

安装方位 **Identifications of shaft arrangements:**

水平安装 Horizontal gear unit position				垂直安装 *) Vertical gear unit position	
同轴式 Coaxial	0	GP.N.	B5	V1	V3
平行轴式 Parallel shaft type	1	GP.S.	*) B51, B52, B53, B54	V11	V31
直交 平行轴式 Right angle parallel shaft type	2	GP.K.	*) B51, B52, B53, B54	V11	V31
直交轴式 Right angle shaft type	3	GP.L.	*) B51, B52, B53, B54	V11	V31
扭力臂安装 Install-ation of torque arm	5		A51, A52, A53, A54, A55, A56		

*)对于B51、V1、V3、V11、V31安装方位时，
需考虑齿轮箱的润滑，请与我们联系。

*) For installation positions of B51 V1 V3, V11 V31 if it is necessary to consider the lubrication of gear box, please contact us.

附件 / **Add-on piece**

代号code	附件 Add - on piece		示例 Representation
99	无附件 Without add-on piece		
96	减速器底座 Gear housing base	见316页 See page 316	
70	电机钟形支座 Motor bell housing	见323页 See page 323	
71	电机托架 Motor bracket	见321页 See page 321	
72	电机支架 Motor bracket	见321页 See page 321	
73	摆动底座 Motor swing-base		
74	钟形支座(输出) Bell housing(output)		
75	扭矩支撑臂(一端) Torque reaction arm (on one sides)	见317页 See page 317	
76	扭矩支撑臂(二端) Torque reaction arm (on two sides)	见318页 See page 318	
77	扭力轴支撑 Torsion shaft support	见319页 See page 319	

六、GP系列行星减速器外型尺寸图及传动能力表
GP Series Planetary gear units outline dimension sheet and transmission capacity

1、型号GP2ND / 规格9. .36　Type GP2ND / Sizes 9. .36

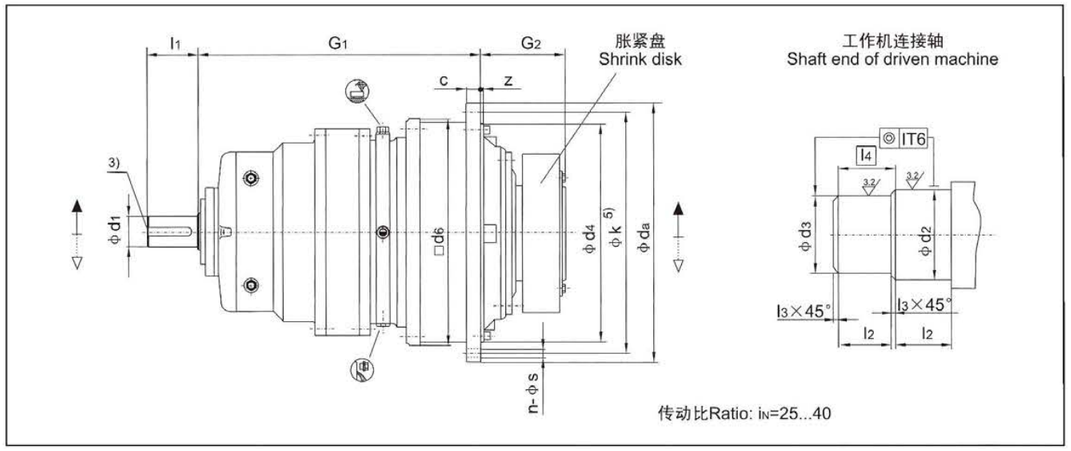

GP 2ND 机座号 Size	额定输出扭矩 output torque T_{2N} (N・m)	输入轴尺寸 Input shaft dimension		工作机连接轴 Shaft end of driven machine					c	d_a	d_4 h7	d_6	G_1	G_2	k	Z	法兰孔 Flange bolts		2) 重量 Weight (kg)	油量 Oil quan-tity (l)
		d_1 1)	l_1	d_2 4) g6	d_3 4) g6	l_2	l_3	l_4									孔径 Dia-meter S	数量 Qty. n		
9	22000	55	90	120	115	65	2.5	67.5	24	428	350	356	469	165	388	6±1.5	18	24	240	6
10	31000	55	90	130	125	70	2.5	72.5	28	472	394	400	489	174	436	8±1.5	18	28	290	8
11	42000	70	120	140	135	82.5	2.5	85.0	32	525	425	436	579	204	485	8±1.5	22	20	350	12
12	60000	70	120	160	155	90	2.5	92.5	34	605	495	510	593	224	555	9±1.5	26	20	490	16
13	83000	80	140	180	175	95	2.5	97.5	39	645	535	554	714	241	595	11±1.5	26	24	590	20
14	117000	80	140	210	205	105	2.5	107.5	42	720	610	629	737	278	665	9	26	32	820	32
16	160000	95	160	230	225	110	2.5	112.5	44	770	660	680	851	285	715	10	26	36	1030	40
17	202000	95	160	250	245	120	2.5	122.5	50	895	750	775	877	294	830	10	33	24	1500	56
18	244000	110	180	260	255	120	2.5	122.5	50	930	785	815	1006	303	865	10	33	32	1900	66
19	295000	110	180	280	275	135	2.5	137.5	56	980	840	870	1029.5	327.5	915	12	33	36	2000	82
20	354000	110	180	300	295	135	2.5	137.5	56	980	840	870	1029.5	327.5	915	12	33	36	2100	75
21	392000	120	210	310	305	152	2.5	154.5	62	1115	935	960	1046	354	1025	24	39	32	2650	110
22	450000	120	210	330	325	152	2.5	154.5	62	1115	935	960	1046	354	1025	24	39	32	2800	95
23	513000	130	210	350	345	164	2.5	166.5	68	1210	1025	1056	1150	380	1120	28	39	36	3450	150
24	592000	130	210	360	355	164	2.5	166.5	68	1210	1025	1056	1150	380	1120	28	39	36	3900	125
25	684000	140	240	380	375	180	2.5	182.5	74	1320	1115	1150	1241	407	1220	29	45	36	4750	190
26	763000	140	240	400	395	180	2.5	182.5	74	1320	1115	1150	1241	407	1220	29	45	36	5150	160
27	852000	150	240	430	425	191	2.5	193.5	81	1460	1215	1248	1379	453	1345	31	52	32	6100	245
28	950000	150	240	450	445	191	2.5	193.5	81	1460	1215	1248	1379	453	1345	31	52	32	6550	205
29	1060000	160	270	460	450	197.5	5	202.5	87	1565	1320	1355	1457	483	1450	34	52	36	7800	305
30	1200000	160	270	480	470	197.5	5	202.5	87	1565	1320	1355	1457	483	1450	34	52	36	8300	255
31	1330000	170	270	480	470	232	5	237.0	94	1665	1400	1443	1607	538	1545	36	62	32	10200	380
32	1500000	170	270	510	500	232	5	237.0	94	1665	1400	1443	1607	538	1545	36	62	32	10700	315
33	1680000	180	310	530	520	242	5	247.0	100	1755	1495	1536	1683	573	1635	36	62	36	12350	460
34	1920000	180	310	570	560	242	5	247.0	100	1755	1495	1536	1683	573	1635	36	62	36	13150	380
35	2240000	190	310	600	590	272	5	277.0	112	1945	1685	1720	1899	656	1825	40	62	40	17300	645
36	2600000	190	310	640	630	272	5	277.0	112	1945	1685	1720	1899	656	1825	40	62	40	18400	535

1) 当d_1≤100时公差为m6,当d_1>100时公差为n6
2) 不含胀紧盘与润滑油的重量
3) 有关平键(符合GB/T1095-1979)与中心孔请参**308页**
4) 当尺寸≤160时公差为h6
5) 孔的分布类型见**307页**

1) Shaft diameter d_1≤100, tolerance m6, shaft diameter d_1>100, tolerance n6
2) Weight without shrink disk and oil
3) For parallel key (GB/T1095-1979)and centre hole see page **308**
4) ≤160 h6
5) For hole pattern, see page **307**

型号GP2N.规格9. .36　Type GP2N Sizes 9. 36

额定功率P_N Nominal power ratings (kW)																													
i_N	n_1	n_2	规格 Sizes																										
	r/min		9	10	11	12	13	14	16	17	18	19	20	21	22	23	24	25	26	27	28	29	30	31	32	33	34	35	36
25	1500	60	137	193	261	373	516	728	995	1256	1517	1834	2201																
	1000	40	91	129	174	249	344	485	663	837	1012	1223	1468	1625	1866	2127	2454	2863	3163	3532	3938	4394	4975	5514	6218	6965	7960	9286	10779
	750	30	68	96	131	187	258	364	497	628	759	917	1101	1219	1399	1595	1841	2127	2372	2649	2954	3296	3731	4135	4664	5223	5970	6965	8084
28	1500	54	123	173	235	336	465	655	895	1131	1366	1651	1981																
	1000	36	82	116	157	224	310	437	597	754	910	1101	1321	1463	1679	1914	2209	2552	2847	3179	3544	3955	4477	4962	5597	6268	7164	8358	9701
	750	27	62	87	118	168	232	327	448	565	683	825	991	1097	1259	1436	1657	1914	2135	2384	2658	2966	3358	3722	4197	4701	5373	6268	7276
31.5	1500	48	109	154	209	298	413	582	796	1005	1214	1468	1761	1950	2239	2552	2945	3403	3796	4238	4726	5273	5970	6616	7462	8358	9551	11143	12934
	1000	32	73	103	139	199	275	388	531	670	809	978	1174	1300	1492	1701	1963	2268	2530	2826	3151	3515	3980	4411	4975	5572	6368	7429	8623
	750	24	55	77	104	149	206	291	398	502	607	734	881	975	1119	1276	1473	1701	1898	2129	2363	2637	2985	3308	3731	4179	4776	5572	6467
35.5	1500	42	96	135	183	261	361	509	696	879	1062	1284	1541	1706	1959	2233	2577	2977	3321	3709	4135	4614	5223	5789	6529	7313	8358	9750	11317
	1000	28	64	90	122	174	241	340	464	586	708	856	1027	1138	1306	1489	1718	1985	2214	2472	2757	3076	3482	3860	4353	4875	5572	6500	7545
	750	21	48	67	91	131	181	255	348	440	531	642	770	853	979	1117	1288	1489	1661	1854	2068	2307	2612	2895	3265	3656	4179	4875	5659
40	1500	38	87	122	165	236	327	461	630	796	961	1162	1394	1544	1772	2020	2331	2694	3005	3355	3741	4175	4726	5238	5907	6616	7562	8822	10240
	1000	25	57	80	109	155	215	303	415	523	632	764	917	1016	1166	1329	1534	1772	1977	2208	2461	2746	3109	3446	3886	4353	4975	5804	6737
	750	19	43	61	83	118	163	230	315	398	480	581	697	772	886	1010	1166	1347	1502	1678	1871	2087	2363	2619	2954	3308	3781	4411	5120

热功率P_{G1}★) Thermal capacities P_{G1} ★) (kW)																			
安装类型 Settings	规格 Sizes																		
	9	10	11	12	13	14	16	17	18	19/20	21/22	23/24	25/26	27/28	29/30	31/32	33/34	35/36
狭小空间 1) Small confined spaces	21	26	32	42	49	65	75	92	100	119	142	174	201	242	287	326	366	437
室内大厅 大车间 2) Large halls workshops	29	37	45	60	69	92	106	130	147	169	201	246	285	343	406	462	519	619
室外 3) In the open	39	50	60	80	93	125	143	175	191	228	272	333	386	464	550	626	702	838

★) 用于水平安装形式，其它安装形式请与我们联系。
1) 风速≥0.5m/s
2) 风速≥1.4m/s
3) 风速≥3.7m/s

★) Values apply to horizontal mounting position, for other mounting positions please refer to us.
1) Wind velocity≥0.5m/s
2) Wind velocity≥1.4m/s
3) Wind velocity≥3.7m/s

2、型号GP2LD规格9. .36 Type GP2LD Sizes 9. .36

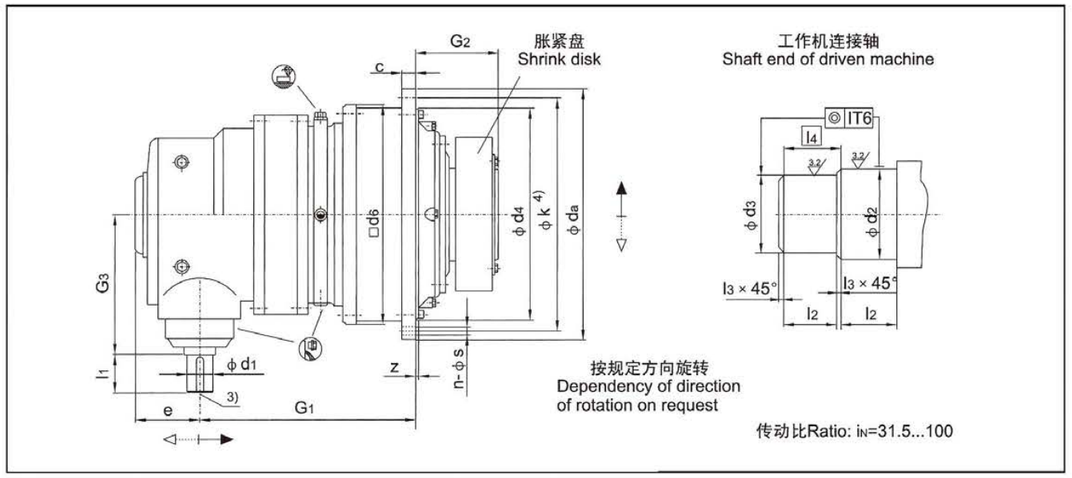

GP 2LD 机座号 Size	额定输出扭矩 output torque T_{2N} (N・m)	输入轴尺寸 Input shaft dimension $i_N \leq 90$ d_1 1)	l_1	$i_N \geq 100$ d_1 1)	l_1	工作机连接轴 Shaft end of driven machine d_2 5) g6	d_3 5) g6	l_2	l_3	l_4	c	d_a	d_4 h7	d_6	e	G_1	G_2	G_3	k	Z	法兰孔 Flange bolts 孔径 Dia-meter S	数量 Qty. n	2) 重量 Weight (kg)	油量 Oil quan-tity (l)
9	22000	45	100	35	80	120	115	65	2.5	67.5	24	428	350	356	185	425	165	305	388	6±1.5	18	24	260	6
10	31000	45	100	35	80	130	125	70	2.5	72.5	28	472	394	400	185	445	174	305	436	8±1.5	18	28	310	8
11	42000	55	110	40	100	140	135	82.5	2.5	85	32	525	425	436	210	501	204	350	485	8±1.5	22	20	380	12
12	60000	55	110	40	100	160	155	90	2.5	92.5	34	605	495	510	210	515	224	350	555	9±1.5	26	20	520	16
13	83000	70	135	50	110	180	175	95	2.5	97.5	39	645	535	554	250	619	241	415	595	11±1.5	26	24	650	20
14	117000	70	135	50	110	210	205	105	2.5	107.5	42	720	610	628	250	642	278	415	665	9	26	32	910	32
16	160000	80	165	60	140	230	225	110	2.5	112.5	44	770	660	680	295	705	285	490	715	10	26	36	1137	40
17	202000	80	165	60	140	250	245	120	2.5	122.5	50	895	750	775	295	731	294	490	830	10	33	24	1660	56
18	244000	90	165	70	140	260	255	120	2.5	122.5	50	930	785	815	350	882	303	605	865	10	33	32	2100	66
19	295000	90	165	70	140	280	275	135	2.5	137.5	56	980	840	870	350	905.5	327.5	605	915	12	33	36	2200	82
20	354000	90	165	70	140	300	295	135	2.5	137.5	56	980	840	870	350	905.5	327.5	605	915	12	33	36	2300	75
21	392000	110	205	80	170	310	305	152	2.5	154.5	62	1115	935	960	400	996	354	700	1025	24	39	32	2930	110
22	450000	110	205	80	170	330	325	152	2.5	154.5	62	1115	935	960	400	996	354	700	1025	24	39	32	3100	95
23	513000	110	205	80	170	350	345	164	2.5	166.5	68	1210	1025	1056	400	1055	380	700	1120	28	39	36	3800	150
24	592000	110	205	80	170	360	355	164	2.5	166.5	68	1210	1025	1056	400	1055	380	700	1120	28	39	36	4300	125
25	684000	130	245	100	210	380	375	180	2.5	182.5	74	1320	1115	1150	475	1138	407	835	1220	29	45	36	5250	190
26	763000	130	245	100	210	400	395	180	2.5	182.5	74	1320	1115	1150	475	1138	407	835	1220	29	45	36	5660	160
27	852000	130	245	100	210	430	425	191	2.5	193.5	81	1460	1215	1248	475	1272	453	835	1345	31	52	32	6680	245
28	950000	130	245	100	210	450	445	191	2.5	193.5	81	1460	1215	1248	475	1272	453	835	1345	31	52	32	7180	205
29	1060000	150	245	110	210	460	450	197.5	5	202.5	87	1565	1320	1355	530	1367	483	945	1450	34	52	36	8500	305
30	1200000	150	245	110	210	480	470	197.5	5	202.5	87	1565	1320	1355	530	1367	483	945	1450	34	52	36	9070	255
31~36	根据用户要求供货 On request																							

1) 当 $d_1 \leq 50$ 时公差为k6 当 $d_1 > 50$ 时公差为m6
2) 不含胀紧盘与润滑油的重量
3) 有关平键(符合GB/T1095-1979)与中心孔请参**308页**
4) 孔的分布类型见**307页**
5) 当尺寸≤160时公差为h6

1) Shaft diameter $d_1 \leq 50$ tolerance k6 shaft diameter $d_1 > 50$ tolerance m6
2) Weight without shrink disk and oil
3) For parallel key (GB/T1095-1979)and centre hole see page **308**
4) For hole pattern, see page **307**
5) ≤160 h6

型号GP2L.规格9. .36 Type GP2L. Sizes 9. .36

i_N	n_1 r/min	n_2 r/min	9	10	11	12	13	14	16	17	18	19	20	21	22	23	24	25	26	27	28	29	30	31-36
			额定功率P_N Nominal power ratings (kW) 规格 Sizes																					
31.5	1500	47.6	111	156	212	302	418	510	806	865	1230*	1487*	1517*	1976*	2268*	–	–	–	–	–	–	–	–	
	1000	31.7	74	104	141	202	279	340	538	577	820	991	1011	1317	1512*	1724*	1989*	2298*	2564*	2863*	2937*	–	–	
	750	23.8	55	78	106	151	209	255	403	433	615	743	758	988	1134	1293	1492	1724	1923	2147	2203	–	–	
35.5	1500	42.3	98	139	188	268	345	487	716	858	1091*	1319*	1504*	1753*	2013*	–	–	–	–	–	–	–	–	
	1000	28.2	66	92	125	179	247	324	477	572	728	880	1003	1169*	1342*	1530*	1712*	2040*	2275*	2540*	2833*	–	–	
	750	21 1	49	69	94	134	173	243	358	429	546	660	752	877	1006	1147	1284	1530	1706	1905	2124	–	–	
40	1500	37.5	87	123	167	238	306	432	635	802	969*	1171*	1405*	1556*	1786*	–	–	–	–	–	–	–	–	根据用户要求供货 On renquest
	1000	25.0	58	82	111	159	204	288	423	535	646	781	937	1037*	1191*	1358*	1567*	1810*	2019*	2255*	2514*	–	–	
	750	18.8	44	62	83	119	153	216	318	401	484	585	703	778	883	1018	1175	1358	1514	1691	1885	–	–	
45	1500	33.3	78	109	148	212	293	413	565	713	861*	1041*	1249*	1383*	1588*	1810*	2089*	–	–	–	–	–	–	
	1000	22.2	52	73	99	141	195	275	376	475	574	694	833	922	1059*	1207*	1393*	1609*	1795*	2004*	2235*	–	–	
	750	16.7	39	55	74	106	146	206	282	356	430	520	625	692	794	905	1044	1207	1346	1503	1676	1870	2117	
50	1500	30.0	70	98	133	191	264	372	508	641	775	937	1124	1245*	1429*	1629*	1880*	–	–	–	–	–	–	
	1000	20.0	47	66	89	127	176	248	339	428	517	625	749	830	953	1086	1253	1448*	1615	1804*	2011*	–	–	
	750	15.0	35	49	67	95	132	186	254	321	387	468	562	622	714	815	940	1086	1211	1353	1508	1683	1905	
56	1500	26.8	62	88	119	170	235	332	454	573	692	836	1004	1111*	1276*	1455*	1678*	–	–	–	–	–	–	
	1000	17.9	42	59	79	113	157	221	302	382	461	558	669	741	851	970	1119	1293*	1442*	1610*	1796*	2004*	2268*	
	750	13.4	31	44	60	85	118	166	227	286	346	418	502	556	638	727	839	970	1082	1208	1347	1503	1701	
63	1500	23.8	55	78	106	151	209	295	403	509	615	743	892	988	1134	1293	1492	1724*	1923*	2147*	2394*	–	–	
	1000	15.9	37	52	71	101	139	197	269	339	410	496	595	659	756	862	995	1149	1282	1432	1596	1781*	2016*	
	750	11.9	28	39	53	76	105	147	202	255	307	372	446	494	567	646	746	862	961	1074	1197	1336	1512	
71	1500	21 1	49	69	94	134	186	262	358	452	546	660	792	877	1006	1147	1324	1530	1706	1905	2124	–	–	
	1000	14.1	33	46	63	89	124	174	239	301	364	440	528	584	671	765	883	1020	1138	1270	1416	1580*	1789*	
	750	10.6	25	35	47	67	93	131	179	226	273	330	396	438	503	574	662	765	853	953	1062	1185	1342	
80	1500	18.8	44	62	83	119	162	232	318	401	484	585	703	778	893	1018	1175	1358	1514	1691	1885	–	–	
	1000	12.5	29	41	56	79	110	155	212	267	323	390	468	519	595	679	783	905	1010	1127	1257	1403*	1588*	
	750	9.4	22	31	42	60	82	116	159	200	242	293	351	389	447	509	587	679	757	845	943	1052	1191	
90	1500	16.7	39	55	74	106	146	206	282	356	430	520	625	692	794	905	1044	1207	1346	1503	1676	1870	2117	
	1000	11 1	26	36	49	71	98	138	188	238	287	347	416	461	529	603	696	804	897	1002	1117	1247	1411	
	750	8.3	19	27	37	53	73	103	141	178	215	260	312	346	397	453	522	603	673	752	838	935	1059	
100	1500	15.0	35	49	67	95	132	186	254	321	387	468	562	622	714	815	940	1086	1211	1353	1508	1683	1905	
	1000	10.0	23	33	44	64	88	124	169	214	258	312	375	415	476	543	627	724	808	902	1006	1122	1270	
	750	7.5	17	25	33	48	66	93	127	160	194	234	281	311	357	407	470	543	606	676	754	842	953	

* 要求强制润滑 *Forced lubrication required

安装类型 Settings	9	10	11	12	13	14	16	17	18	19/20	21/22	23/24	25/26	27/28	29/30	31/36
	热功率P_{G1}*) Thermal capacities P_{G1} *) (kW) 规格 Sizes															
狭小空间 1) Small confined spaces	14	18	22	29	34	46	52	64	70	83	99	121	141	169	200	根据用户要求供货 On renquest
室内大厅 大车间 2) Large halls workshops	20	26	31	41	48	64	74	91	99	118	140	172	199	240	284	
室外 3) In the open	28	35	42	56	65	87	100	123	133	159	190	233	269	324	384	

★) 用于水平安装形式，其它安装形式请与我们联系。
1) 风速≥0.5m/s
2) 风速≥1.4m/s
3) 风速≥3.7m/s

★) Values apply to horizontal mounting position, for other mounting positions please refer to us.
1) Wind velocity≥0.5m/s
2) Wind velocity≥1.4m/s
3) Wind velocity≥3.7m/s

3、型号GP2SD 规格9. .36 Type GP2SD Sizes 9. .36

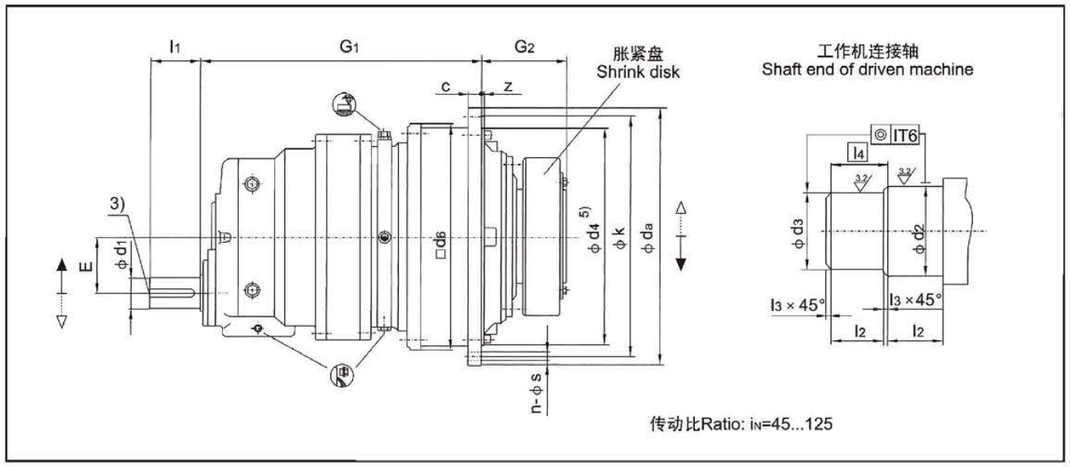

GP 2SD 机座号 Size	额定输出扭矩 output torque T_{2N} (N・m)	输入轴尺寸 Input shaft dimension		工作机连接轴 Shaft end of driven machine					c	d_a	d_4 h7	d_6	E	G_1	G_2	k	Z	法兰孔 Flange bolts		2) 重量 Weight (kg)	油量 Oil quan-tity (l)
		d_1 1)	l_1	d_2 4) g6	d_3 4) g6	l_2	l_3	l_4										孔径 Dia-meter S	数量 Qty. n		
9	22000	38	60	120	115	65	2.5	67.5	24	428	350	356	90	469	165	388	6±1.5	18	24	260	6
10	31000	38	60	130	125	70	2.5	72.5	28	472	394	400	90	489	174	436	8±1.5	18	28	310	8
11	42000	55	90	140	135	82.5	2.5	85.0	32	525	425	436	115	579	204	485	8±1.5	22	20	380	12
12	60000	55	90	160	155	90	2.5	92.5	34	605	495	510	115	593	224	555	9±1.5	26	20	520	16
13	83000	70	120	180	175	95	2.5	97.5	39	645	535	554	140	714	241	595	11±1.5	26	24	660	20
14	117000	70	120	210	205	105	2.5	107.5	42	720	610	629	140	737	278	665	9	26	32	920	32
16	160000	80	140	230	225	110	2.5	112.5	44	770	660	680	170	851	285	715	10	26	36	1150	40
17	202000	80	140	250	245	120	2.5	122.5	50	895	750	775	170	877	294	830	10	33	24	1650	56
18	244000	90	160	260	255	120	2.5	122.5	50	930	785	815	200	1006	303	865	10	33	32	1950	66
19	295000	90	160	280	275	135	2.5	137.5	56	980	840	870	200	1029.5	327.5	915	12	33	36	2400	82
20	354000	90	160	300	295	135	2.5	137.5	56	980	840	870	200	1029.5	327.5	915	12	33	36	2500	75
21	392000	100	180	310	305	152	2.5	154.5	62	1115	935	960	230	1076	354	1025	24	39	32	2900	110
22	450000	100	180	330	325	152	2.5	154.5	62	1115	935	960	230	1076	354	1025	24	39	32	3100	95
23	513000	120	210	350	345	164	2.5	166.5	68	1210	1025	1056	265	1175	380	1120	28	39	36	3800	150
24	592000	120	210	360	355	164	2.5	166.5	68	1210	1025	1056	265	1175	380	1120	28	39	36	4100	125
25	684000	130	210	380	375	180	2.5	182.5	74	1320	1115	1150	300	1291	407	1220	29	45	36	4950	190
26	763000	130	210	400	395	180	2.5	182.5	74	1320	1115	1150	300	1291	407	1220	29	45	36	5350	160
27	852000	140	240	430	425	191	2.5	193.5	81	1460	1215	1248	320	1429	453	1345	31	52	32	6800	245
28	950000	140	240	450	445	191	2.5	193.5	81	1460	1215	1248	320	1429	453	1345	31	52	32	7200	205
29	1060000	150	240	460	450	197.5	5	202.5	87	1565	1320	1355	360	1507	483	1450	34	52	36	8500	305
30	1200000	150	240	480	470	197.5	5	202.5	87	1565	1320	1355	360	1507	483	1450	34	52	36	9000	255
31	1330000	160	270	480	470	232	5	237.0	94	1665	1400	1443	400	1662	538	1545	36	62	32	10500	380
32	1500000	160	270	510	500	232	5	237.0	94	1665	1400	1443	400	1662	538	1545	36	62	32	11200	315
33	1680000	170	270	530	520	242	5	247.0	100	1755	1495	1536	400	1743	573	1635	36	62	36	12700	460
34	1920000	170	270	570	560	242	5	247.0	100	1755	1495	1536	400	1743	573	1635	36	62	36	13500	380
35	2240000	180	310	600	590	272	5	277.0	112	1945	1685	1720	442	1960	656	1825	40	62	40	17800	645
36	2600000	180	310	640	630	272	5	277.0	112	1945	1685	1720	442	1960	656	1825	40	62	40	18900	535

1) 当d_1≤100时公差为m6,当d_1＞100时公差为n6
2) 不含胀紧盘与润滑油的重量
3) 有关平键(符合GB/T1095-1979)与中心孔请参**308页**
4)当尺寸≤160时公差为h6
5) 孔的分布类型见**307页**

1) Shaft diameter d_1≤100, tolerance m6, shaft diameter d_1＞100, tolerance n6
2) Weight without shrink disk and oi
3) For parallel key (GB/T1095-1979)and centre hole see page **308**
4) ≤160 h6
5) For hole pattern, see page **307**

型号GP2S.规格9. .36 Type GP2S. Sizes 9. .36

i_N	n_1	n_2	额定功率P_N Nominal power ratings (kW) 规格 Sizes																									
	r/min		9	10	11	12	13	14	16	17	18	19	20	21	22	23	24	25	26	27	28	29	30	31	32	33	34	35	36
45	1500	33.3	77	108	147	209	290	408	558	705	852	1030	1236	1368	1571	1790	2066	2387	2663										
	1000	22.2	51	72	98	140	193	272	372	470	568	686	824	912	1047	1194	1377	1592	1175	1982	2210	2466	2792	3095	3490	3909	4467	5212	6050
	750	16.7	38	54	73	105	145	204	279	353	426	515	618	684	785	895	1033	1194	1332	1487	1658	1850	2094	2321	2618	2932	3351	3909	4537
50	1500	30.0	69	97	132	188	261	368	503	635	766	927	1112	1231	1414	1611	1860	2149	2397										
	1000	20.0	46	65	88	126	174	245	335	423	511	618	741	821	942	1074	1240	1432	1598	1784	1989	2220	2513	2785	3141	3518	4021	4691	5445
	750	15.0	35	49	66	94	130	184	251	317	383	463	556	616	707	806	930	1074	1198	1338	1492	1665	1885	2089	2356	2639	3016	3518	4084
56	1500	26.8	62	87	118	168	233	328	449	567	684	827	993	1099	1262	1439	1660	1918	2140										
	1000	17.9	41	58	79	112	155	219	299	378	456	552	662	733	841	959	1107	1279	1427	1593	1776	1982	2244	2487	2805	3141	3590	4188	4861
	750	13.4	31	43	59	84	116	164	224	283	342	414	496	550	631	719	830	959	1070	1195	1332	1486	1683	1865	2103	2356	2692	3141	3646
63	1500	23.8	55	77	105	150	207	292	399	504	608	735	883	977	1122	1279	1476	1705	1902					-					
	1000	15.9	37	52	70	100	138	194	266	336	406	490	588	651	748	853	984	1137	1268	1416	1579	1762	1994	2210	2493	2792	3191	3723	4321
	750	11.9	27	39	52	75	103	146	199	252	304	368	441	489	561	639	738	853	951	1062	1184	1321	1496	1658	1870	2094	2393	2792	3241
71	1500	21 1	49	69	93	133	184	259	354	447	540	653	783	867	995	1135	1310	1513	1688										
	1000	14.1	32	46	62	88	122	173	236	298	360	435	522	578	664	757	873	1009	1125	1256	1401	1563	1770	1961	2212	2478	2831	3303	3834
	750	10.6	24	34	46	66	92	129	177	223	270	326	392	434	498	567	655	757	844	942	1051	1172	1327	1471	1659	1858	2124	2478	2876
80	1500	18.8	43	61	82	118	163	230	314	397	479	579	695	770	883	1007	1162	1343	1498										
	1000	12.5	29	41	50	79	109	153	209	264	319	386	463	513	589	671	775	895	999	1115	1243	1387	1571	1741	1963	2199	2513	2932	3403
	750	9.4	22	30	41	59	81	115	157	198	240	290	347	385	442	504	581	671	749	836	933	1041	1178	1306	1472	1649	1885	2199	2552
90	1500	16.7	38	54	73	105	145	204	279	358	426	515	618	684	785	895	1033	1194	1332										
	1000	11 1	26	36	49	70	97	136	186	235	284	343	412	456	524	597	689	796	888	991	1105	1233	1396	1547	1745	1954	2234	2606	3025
	750	8.3	19	27	37	52	72	102	140	176	213	257	309	342	393	448	517	597	666	743	829	925	1047	1160	1309	1466	1675	1954	2269
100	1500	15.0	35	49	66	94	130	184	251	317	383	463	556	616	707	806	930	1074	1198										
	1000	10.0	23	32	44	63	87	123	168	212	255	309	371	410	471	537	620	716	799	892	995	1110	1256	1393	1571	1759	2010	2345	2722
	750	7.5	17	24	33	47	65	92	126	159	192	232	278	308	353	403	465	537	599	669	746	832	942	1044	1178	1319	1508	1759	2042
112	1500	13.4	31	43	59	84	116	164	224	283	342	414	496	550	631	719	830	959	1070										
	1000	8.9	21	29	39	56	78	109	150	189	228	276	331	366	421	480	553	639	713	797	888	991	1122	1243	1402	1571	1795	2094	2431
	750	6.7	15	22	29	42	58	82	112	142	171	207	248	275	316	360	415	480	535	597	666	743	841	933	1052	1178	1346	1571	1823
125	1500	12.0	28	39	53	75	104	147	201	254	307	371	445	493	565	645	744	859	959										
	1000	8.0	18	26	35	50	70	98	134	169	204	247	297	328	377	430	496	573	639	714	796	888	1005	1114	1256	1407	1608	1876	2178
	750	6.0	14	19	26	38	52	74	101	127	153	185	222	246	283	322	372	430	479	535	597	666	754	836	942	1055	1206	1407	1633

安装类型 Settings	热功率P_{G1}★) Thermal capacities P_{G1} ★) (kW) 规格 Sizes																	
	9	10	11	12	13	14	16	17	18	19/20	21/22	23/24	25/26	27/28	29/30	31/32	33/34	35/36
狭小空间 1) Small confined spaces	15	20	24	32	36	49	56	69	75	89	106	130	151	182	215	245	275	328
室内大厅 大车间 2) Large halls workshops	22	28	34	45	52	69	79	97	106	127	151	185	214	257	305	347	389	464
室外 3) In the open	29	38	45	60	70	94	107	132	143	171	204	250	289	348	412	469	527	628

★) 用于水平安装形式，其它安装形式请与我们联系。
1) 风速≥0.5m/s
2) 风速≥1.4m/s
3) 风速≥3.7m/s

★) Values apply to horizontal mounting position, for other mounting positions please refer to us.
1) Wind velocity≥0.5m/s
2) Wind velocity≥1.4m/s
3) Wind velocity≥3.7m/s

4、型号GP2KD规格9. .20 Type GP2KD Sizes 9. .20

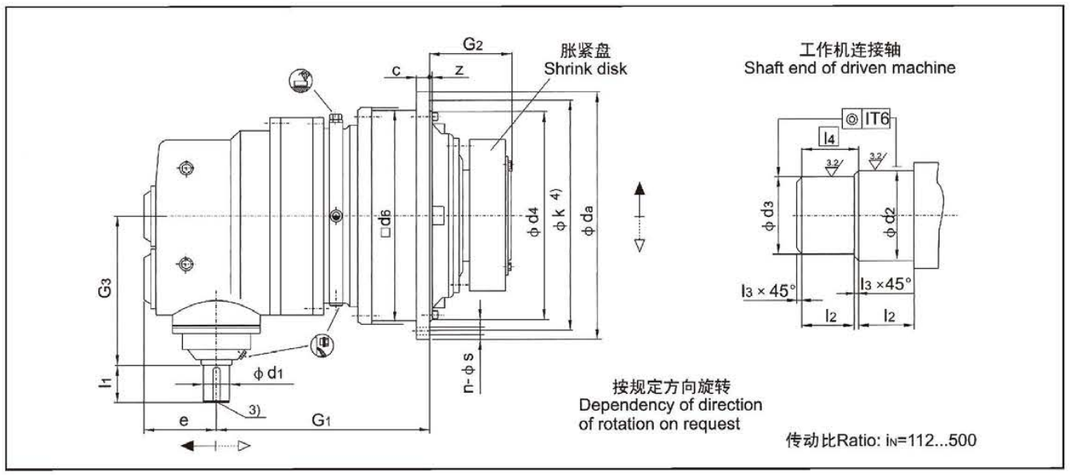

GP 2KD 机座号 Size	额定输出扭矩 output torque T_{2N} (N・m)	输入轴尺寸 Input shaft dimension iN≤360 d1 1)	l1	iN≥400 d1 1)	l1	工作机连接轴 Shaft end of driven machine d2 5) g6	d3 5) g6	l2	l3	l4	c	da	d4 h7	d6	e	G1	G2	G3	k	Z	法兰孔 Flange bolts 孔径 Dia-meter S	数量 Qty. n	2) 重量 Weight (kg)	油量 Oil quan-tity (l)
9	22000	30	70	25	60	120	115	65	2.5	67.5	24	428	350	356	119	339	165	320	388	6±1.5	18	24	270	6
10	31000	30	70	25	60	130	125	70	2.5	72.5	28	472	394	400	119	359	174	320	436	8±1.5	18	28	320	8
11	42000	35	80	28	60	140	135	82.5	2.5	85.0	32	525	425	436	137	419	204	375	485	8±1.5	22	20	390	12
12	60000	35	80	28	60	160	155	90	2.5	92.5	34	605	495	510	137	433	224	375	555	9±1.5	26	20	540	16
13	83000	45	100	35	80	180	175	95	2.5	97.5	39	645	535	554	172	518.5	241	445	595	11±1.5	26	24	690	20
14	117000	45	100	35	80	210	205	105	2.5	107.5	42	720	610	629	172	541.5	278	445	665	9	26	32	950	32
16	160000	55	110	40	100	230	225	110	2.5	112.5	44	770	660	680	194	632	285	520	715	10	26	36	1184	40
17	202000	55	110	40	100	250	245	120	2.5	122.5	50	895	750	775	194	658	294	520	830	10	33	24	1700	56
18	244000	70	135	50	110	260	255	120	2.5	122.5	50	930	785	815	240	741.5	303	615	865	10	33	32	2010	73
19	295000	70	135	50	110	280	275	135	2.5	137.5	56	980	840	870	240	765	327.5	615	915	12	33	36	2470	82
20	354000	70	135	50	110	300	295	135	2.5	137.5	56	980	840	870	240	765	327.5	615	915	12	33	36	2550	75
21-26	根据用户要求供货 On request																							

1) 当d_1≤ 50 时公差为 k6 当d_1> 50 时公差为m6
2) 不含胀紧盘与润滑油的重量
3) 有关平键(符合GB/T1095-1979)与中心孔请参**308页**
4) 孔的分布类型见**307页**
5) 当尺寸≤160时公差为h6

1) Shaft diameter d_1 ≤ 50 tolerance k6 shaft diameter d_1> 50 tolerance m6
2) Weight without shrink disk and oil
3) For parallel key (GB/T1095-1979)and centre hole see page **308**
4) For hole pattern, see page **307**
5) ≤160 h6

型号GP2K.规格9. .20 Type GP2K.Sizes 9...20

iN	n1	n2	额定功率PN Nominal power ratings (kW) 规格 Sizes 9	10	11	12	13	14	16	17	18	19	20
	r/min												
112	1500	13.4	30.9	43.6	59.0	84	117	164	225	284	343	415	498
	1000	8.9	20.6	29.0	39.4	56	78	110	150	189	229	276	332
	750	6.7	15.5	21.8	29.5	42	58	82	112	142	171	207	249
125	1500	12.0	27 7	39.0	52.9	76	105	147	201	254	307	372	446
	1000	8.0	18.5	26.0	35.3	50	70	98	134	170	205	248	297
	750	6.0	13.9	19.5	26.4	38	52	74	101	127	154	186	223
140	1500	10.7	24.7	34.9	47.2	67	93	132	180	227	274	332	398
	1000	7 1	16.5	23.2	31.5	45	62	88	120	151	183	221	265
	750	5.4	12.4	17.4	23.6	34	47	66	90	114	137	166	199
160	1500	9.4	21.6	30.5	41.3	59	82	115	157	199	240	290	348
	1000	6.3	14.4	20.3	27.5	39	54	77	105	132	160	193	232
	750	4.7	10.8	15.3	20.7	30	41	58	79	99	120	145	174
180	1500	8.3	19.2	27 1	36.7	52	73	102	140	177	213	258	310
	1000	5.6	12.8	18.1	24.5	35	48	68	93	118	142	172	206
	750	4.2	9.6	13.6	18.4	26	36	51	70	88	107	129	155
200	1500	7.5	17.3	24.4	33.1	47	65	92	126	159	192	232	279
	1000	5.0	11.5	16.3	22.0	31	44	61	84	106	128	155	186
	750	3.8	8.7	12.2	16.5	24	33	46	63	79	96	116	139
225	1500	6.7	15.4	21 7	29.4	42	58	82	112	141	171	206	248
	1000	4.4	10.3	14.5	19.6	28	39	55	75	94	114	138	165
	750	3.3	7.7	10.8	14.7	21	29	41	56	71	85	103	124
250	1500	6.0	13.9	19.5	26.4	38	52	74	101	127	154	186	223
	1000	4.0	9.2	13.0	17.6	25	35	49	67	85	102	124	149
	750	3.0	6.9	9.8	13.2	19	26	37	50	64	77	93	111
280	1500	5.4	12.4	17.4	23.6	34	47	66	90	114	137	166	199
	1000	3.6	8.2	11.6	15.7	22	31	44	60	76	91	111	133
	750	2.7	6.2	8.7	11.8	17	23	33	45	57	69	83	100
320	1500	4.7	10.8	15.3	20.7	30	41	58	79	99	120	145	174
	1000	3.1	7.2	10.2	13.8	20	76	38	52	66	80	97	116
	750	2.3	5.4	7.6	10.3	15	20	29	39	50	60	73	87
360	1500	4.2	9.6	13.6	18.4	26	36	51	70	88	107	129	155
	1000	2.8	6.4	9.0	12.2	17	24	34	47	59	71	86	103
	750	2.1	4.8	6.8	9.2	13	18	26	35	44	53	64	77
400	1500	3.8	8.7	12.2	16.5	24	33	46	63	79	96	116	139
	1000	2.5	5.8	8.1	11.0	16	22	31	42	53	64	77	93
	750	1.9	4.3	6.1	8.3	12	16	23	31	40	48	58	70
450	1500	3.3	7 7	10.8	14.7	21	29	41	56	71	85	103	124
	1000	2.2	5.1	7.2	9.8	14	19	27	37	47	57	69	83
	750	1.7	3.8	5.4	7.3	10	15	20	28	35	43	52	62
500	1500	3.0	6.9	9.8	13.2	19	26	37	50	64	77	93	111
	1000	2.0	4.6	6.5	8.8	13	17	25	34	42	51	62	74
	750	1.5	3.5	4.9	6.6	9	13	18	25	32	38	46	56
560	根据用户要求供货 On request												

安装类型 Settings	热功率P_{G1}★) Thermal capacities P_{G1}★) (kW) 规格 Sizes 9	10	11	12	13	14	16	17	18	19/20
狭小空间1) Small confined spaces	12	15	18	24	28	38	44	53	58	69
室内大厅大车间2) Large halls workshops	17	22	26	35	40	54	62	76	82	98
室 外3) In the open	23	29	35	47	54	73	83	102	111	133

★) 用于水平安装形式，其它安装形式请与我们联系。
1) 风速≥0.5m/s
2) 风速≥1.4m/s
3) 风速≥3.7m/s

★) Values apply to horizontal mounting position, for other mounting positions please refer to us.
1) Wind velocity≥0.5m/s
2) Wind velocity≥1.4m/s
3) Wind velocity≥3.7m/s

5、型号GP3ND规格9. .36 Type GP3ND Sizes 9. .36

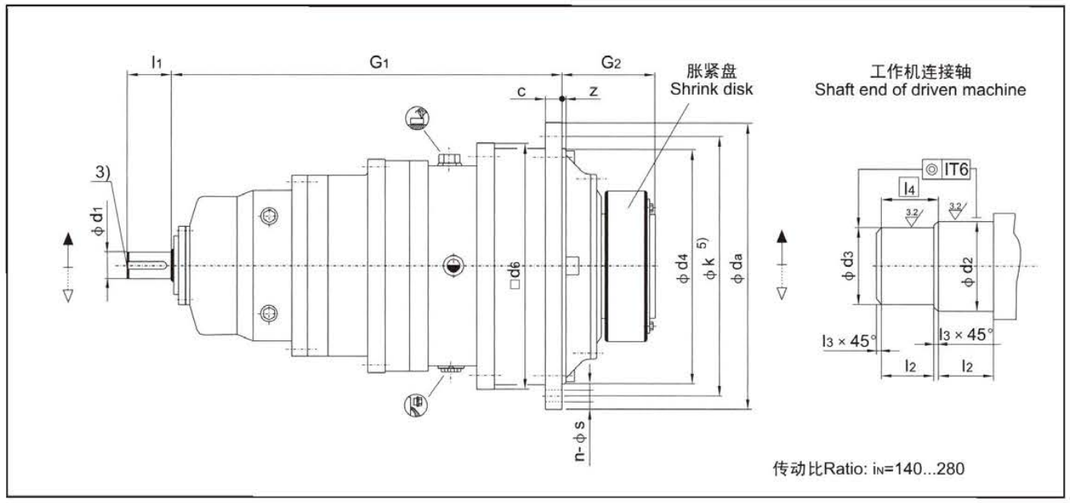

GP 3ND 机座号 Size	额定输出扭矩 output torque T_{2N} (N・m)	输入轴尺寸 Input shaft dimension		工作机连接轴 Shaft end of driven machine					c	d_a	d_4 h7	d_6	G_1	G_2	k	Z	法兰孔 Flange bolts		2) 重量 Weight (kg)	油量 Oil quan-tity (l)
		d_1 1)	l_1	d_2 4) g6	d_3 4) g6	l_2	l_3	l_4									孔径 Dia-meter S	数量 Qty・n		
9	22000	55	90	120	115	65	2.5	67.5	24	428	350	356	565	165	388	6±1.5	18	24	250	7
10	31000	55	90	130	125	70	2.5	72.5	28	472	394	400	585	174	436	8±1.5	18	28	300	9
11	42000	55	90	140	135	82.5	2.5	85.0	32	525	425	436	616	204	485	8±1.5	22	20	370	13
12	60000	55	90	160	155	90	2.5	92.5	34	605	495	510	630	224	555	9±1.5	26	20	500	17
13	83000	55	90	180	175	95	2.5	97.5	39	645	535	554	688	241	595	11±1.5	26	24	620	21
14	117000	55	90	210	205	105	2.5	107.5	42	720	610	629	711	278	665	9	26	32	880	33
16	160000	70	120	230	225	110	2.5	112.5	44	770	660	680	853	285	715	10	26	36	1085	42
17	202000	70	120	250	245	120	2.5	122.5	50	895	750	775	879	294	830	10	33	24	1580	60
18	244000	80	140	260	255	120	2.5	122.5	50	930	785	815	1013	303	865	10	33	32	2000	70
19	295000	80	140	280	275	135	2.5	137.5	56	980	840	870	1036.5	327.5	915	12	33	36	2100	85
20	354000	80	140	300	295	135	2.5	137.5	56	980	840	870	1036.5	327.5	915	12	33	36	2200	75
21	392000	80	140	310	305	152	2.5	154.5	62	1115	935	960	1093	354	1025	24	39	32	2785	115
22	450000	80	140	330	325	152	2.5	154.5	62	1115	935	960	1093	354	1025	24	39	32	2950	105
23	513000	95	160	350	345	164	2.5	166.5	68	1210	1025	1056	1222	380	1120	28	39	36	3625	155
24	592000	95	160	360	355	164	2.5	166.5	68	1210	1025	1056	1222	380	1120	28	39	36	4100	135
25	684000	95	160	380	375	180	2.5	182.5	74	1320	1115	1150	1284.5	407	1220	29	45	36	5000	195
26	763000	95	160	400	395	180	2.5	182.5	74	1320	1115	1150	1284.5	407	1220	29	45	36	5400	170
27	852000	110	180	430	425	191	2.5	193.5	81	1460	1215	1248	1470	453	1345	31	52	32	6400	250
28	950000	110	180	450	445	191	2.5	193.5	81	1460	1215	1248	1470	453	1345	31	52	32	6875	220
29	1060000	110	180	460	450	197.5	5	202.5	87	1565	1320	1355	1517	483	1450	34	52	36	8190	310
30	1200000	110	180	480	470	197.5	5	202.5	87	1565	1320	1355	1517	483	1450	34	52	36	8715	280
31	1330000	120	210	480	470	232	5	237.0	94	1665	1400	1443	1585	540	1545	36	62	32	10700	390
32	1500000	120	210	510	500	232	5	237.0	94	1665	1400	1443	1585	540	1545	36	62	32	11200	360
33	1680000	130	210	530	520	242	5	247.0	100	1755	1495	1536	1710	573	1635	36	62	36	12950	470
34	1920000	130	210	570	560	242	5	247.0	100	1755	1495	1536	1710	573	1635	36	62	36	13800	430
35+36	根据用户要求供货 On request																			

1) 当d_1≤100时公差为m6,当d_1＞100时公差为n6
2) 不含胀紧盘与润滑油的重量
3) 有关平键(符合GB/T1095-1979)与中心孔请参**308页**
4) 当尺寸≤160时公差为h6
5) 孔的分布类型见**307页**

1) Shaft diameter d_1≤100, tolerance m6, shaft diameter d_1＞100, tolerance n6
2) Weight without shrink disk and oil
3) For parallel key (GB/T1095-1979)and centre hole see page **308**
4) ≤160 h6
5) For hole pattern, see page **307**

型号GP3N. 规格9. .36 Type GP3N Sizes 9. .36

额定功率P_N Nominal power ratings (kW)																															
i_N	n_1	n_2	规格 Sizes																												
	r/min		9	10	11	12	13	14	16	17	18	19	20	21	22	23	24	25	26	27	28	29	30	31	32	33	34	35	36
140	1500	10.7	24.8	34.9	47.3	68	94	132	180	228	275	332	399	442	507	578	667	711	860										
	1000	7 1	16.5	23.3	31.5	45	62	88	120	152	183	222	266	294	338	385	445	514	573	640	714	796	901	999	1127	1262	1442	1682	1953
	750	5.4	12.4	17.5	23.7	34	47	66	90	114	137	166	199	221	253	289	333	385	430	480	535	597	676	749	845	946	1082	1262	1465
160	1500	9.4	21.7	30.6	41.4	59	82	115	158	199	241	291	349	386	444	506	584	674	752										
	1000	6.3	14.5	20.4	27.6	39	55	77	105	133	160	194	233	258	296	337	389	450	501	560	624	697	789	874	986	1104	1262	1472	1709
	750	4.7	10.8	15.3	20.7	30	41	58	79	100	120	145	174	193	222	253	292	337	376	420	468	522	591	656	739	828	946	1104	1281
180	1500	8.3	19.3	27.2	36.8	53	73	103	140	177	214	258	310	343	394	450	519	599	669										
	1000	5.6	12.9	18.1	24.5	35	48	68	93	118	143	172	207	229	263	300	346	400	446	498	555	619	701	777	876	981	1122	1309	1519
	750	4.2	9.6	13.6	18.4	26	36	51	70	88	107	129	155	172	197	225	259	300	334	373	416	464	526	583	657	736	841	981	1139
200	1500	7.5	17.3	24.4	33.1	47	65	92	126	159	192	233	279	309	355	405	467	539	602										
	1000	5.0	11.6	16.3	22.1	32	44	62	84	106	128	155	186	206	237	270	311	360	401	448	499	557	631	699	789	883	1009	1178	1367
	750	3.8	8.7	12.2	16.6	24	33	46	63	80	96	116	140	155	177	202	233	270	301	336	375	418	473	524	591	662	757	883	1025
225	1500	6.7	15.4	21 7	29.4	42	58	82	112	142	171	207	248	275	315	360	415	479	535	597	666	743	841	932	1051	1178	1346	1570	1823
	1000	4.4	10.3	14.5	19.6	28	39	55	75	94	114	138	165	183	210	240	277	320	357	398	444	495	561	622	701	785	897	1047	1215
	750	3.3	7.7	10.9	14.7	21	29	41	56	71	86	103	124	137	158	180	207	240	267	299	333	372	421	466	526	589	673	785	911
250	1500	6.0	13.9	19.6	26.5	38	52	74	101	127	154	186	223	247	284	324	373	432	481	538	599	669	757	839	946	1060	1211	1413	1640
	1000	4.0	9.3	13.0	17 7	25	35	49	67	85	103	124	149	165	189	216	249	288	321	358	400	446	505	559	631	707	808	942	1094
	750	3.0	6.9	9.8	13.2	19	26	37	50	64	77	93	112	124	142	162	187	216	241	269	300	334	379	420	473	530	606	707	820
280	1500	5.4	12.4	17.5	23.7	34	47	66	90	114	137	166	199	221	253	289	333	385	430	480	535	597	676	749	845	946	1082	1262	1465
	1000	3.6	8.3	11.6	15.8	23	31	44	60	76	92	111	133	147	169	193	222	257	287	320	357	398	451	499	563	631	721	841	976
	750	2.7	6.2	8.7	11.8	17	23	33	45	57	69	83	100	110	127	144	167	193	215	240	268	299	338	375	422	473	541	631	732

热功率P_{G1} ★) Thermal capacities P_{G1} ★) (kW)																			
安装类型 Settings	规格 Sizes																		
	9	10	11	12	13	14	16	17	18	19/20	21/22	23/24	25/26	27/28	29/30	31/32	33/34	35/36
狭小空间 1) Small confined spaces	14	18	22	29	34	46	52	64	70	83	99	121	141	169	200	228	256	305
室内大厅 大 车 间 2) Large halls workshops	20	26	31	41	48	64	74	91	99	118	140	172	199	240	284	323	362	432
室 外 3) In the open	28	35	42	56	65	87	100	123	133	159	190	233	269	324	384	437	490	585

★) 用于水平安装形式，其它安装形式请与我们联系。
1) 风速≥0.5m/s
2) 风速≥1.4m/s
3) 风速≥3.7m/s

★) Values apply to horizontal mounting position, for other mounting positions please refer to us.
1) Wind velocity≥0.5m/s
2) Wind velocity≥1.4m/s
3) Wind velocity≥3.7m/s

6、型号GP3SD 规格9. .36 Type GP3SD Sizes 9. .36

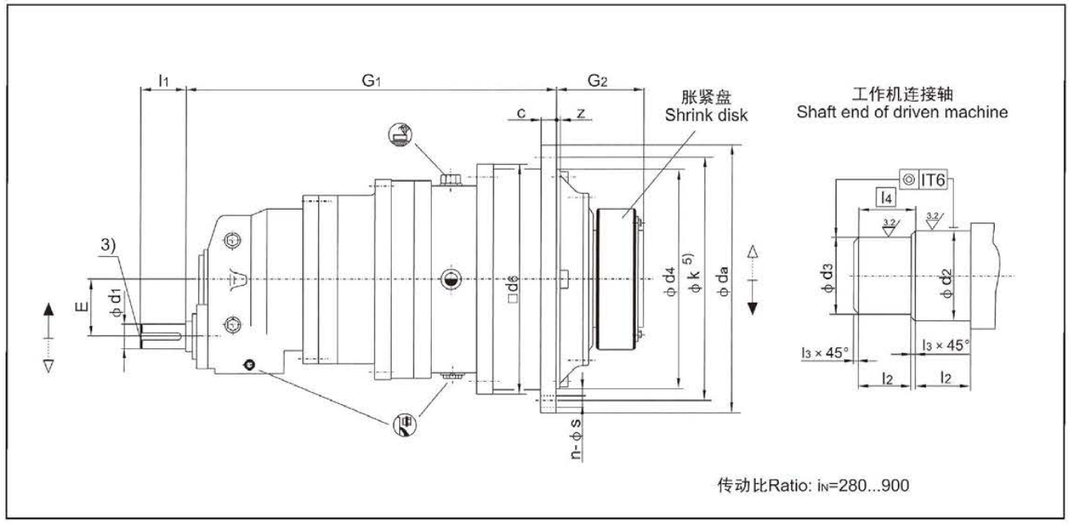

GP 3SD 机座号 Size	额定输出扭矩 output torque T_{2N} (N・m)	输入轴尺寸 Input shaft dimension		工作机连接轴 Shaft end of driven machine					c	d_a	d_4 h7	d_6	E	G_1	G_2	k	Z	法兰孔 Flange bolts		2) 重量 Weight (kg)	油量 Oil quan-tity (l)
		d_1 1)	l_1	d_2 4) g6	d_3 4) g6	l_2	l_3	l_4										孔径 Dia-meter S	数量 Qty. n		
9	22000	38	60	120	115	65	2.5	67.5	24	428	350	356	90	565	165	388	6±1.5	18	24	270	7
10	31000	38	60	130	125	70	2.5	72.5	28	472	394	400	90	585	174	436	8±1.5	18	28	320	9
11	42000	38	60	140	135	82.5	2.5	85.0	32	525	425	436	90	616	204	485	8±1.5	22	20	390	13
12	60000	38	60	160	155	90	2.5	92.5	34	605	495	510	90	630	224	555	9±1.5	26	20	540	17
13	83000	38	60	180	175	95	2.5	97.5	39	645	535	554	90	688	241	595	11±1.5	26	24	670	21
14	117000	38	60	210	205	105	2.5	107.5	42	720	610	629	90	711	278	665	9	26	32	930	33
16	160000	55	90	230	225	110	2.5	112.5	44	770	660	680	115	853	285	715	10	26	36	1115	42
17	202000	55	90	250	245	120	2.5	122.5	50	895	750	775	115	879	294	830	10	33	24	1625	60
18	244000	70	120	260	255	120	2.5	122.5	50	930	785	815	140	1013	303	865	10	33	32	2060	70
19	295000	70	120	280	275	135	2.5	137.5	56	980	840	870	140	1036.5	327.5	915	12	33	36	2160	85
20	354000	70	120	300	295	135	2.5	137.5	56	980	840	870	140	1036.5	327.5	915	12	33	36	2260	75
21	392000	70	120	310	305	152	2.5	154.5	62	1115	935	960	140	1093	354	1025	24	39	32	2870	115
22	450000	70	120	330	325	152	2.5	154.5	62	1115	935	960	140	1093	354	1025	24	39	32	3040	105
23	513000	80	140	350	345	164	2.5	166.5	68	1210	1025	1056	170	1222	380	1120	28	39	36	3730	155
24	592000	80	140	360	355	164	2.5	166.5	68	1210	1025	1056	170	1222	380	1120	28	39	36	4220	135
25	684000	80	140	380	375	180	2.5	182.5	74	1320	1115	1150	170	1284.5	407	1220	29	45	36	5150	195
26	763000	80	140	400	395	180	2.5	182.5	74	1320	1115	1150	170	1284.5	407	1220	29	45	36	5560	170
27	852000	90	160	430	425	191	2.5	193.5	81	1460	1215	1248	200	1470	453	1345	31	52	32	6580	250
28	950000	90	160	450	445	191	2.5	193.5	81	1460	1215	1248	200	1470	453	1345	31	52	32	7080	220
29	1060000	90	160	460	450	197.5	5	202.5	87	1565	1320	1355	200	1517	483	1450	34	52	36	8400	310
30	1200000	90	160	480	470	197.5	5	202.5	87	1565	1320	1355	200	1517	483	1450	34	52	36	8970	280
31	1330000	100	180	480	470	232	5	237.0	94	1665	1400	1443	230	1615	538	1545	36	62	32	11000	390
32	1500000	100	180	510	500	232	5	237.0	94	1665	1400	1443	230	1615	538	1545	36	62	32	11500	360
33	1680000	120	210	530	520	242	5	247.0	100	1755	1495	1536	265	1735	573	1635	36	62	36	13300	470
34	1920000	120	210	570	560	242	5	247.0	100	1755	1495	1536	265	1735	573	1635	36	62	36	14200	430
35 36	根据用户要求供货 On request																				

1) 当d_1≤100时公差为m6,当d_1>100时公差为n6
2) 不含胀紧盘与润滑油的重量
3) 有关平键(符合GB/T1095-1979)与中心孔请参**308页**
4)当尺寸≤160时公差为h6
5) 孔的分布类型见**307页**

1) Shaft diameter d_1≤100, tolerance m6, shaft diameter d_1>100, tolerance n6
2) Weight without shrink disk and oil
3) For parallel key (GB/T1095-1979)and centre hole see page**308**
4) ≤160 h6
5) For hole pattern, see page **307**

型号GP3S. 规格9. .36 Type GP3S. Sizes 9. .36

i_N	n_1	n_2	额定功率P_N Nominal power ratings (kW) 规格 Sizes																											
	r/min		9	10	11	12	13	14	16	17	18	19	20	21	22	23	24	25	26	27	28	29	30	31	32	33	34	35	36
280	1500	5.4	13.5	17.6	24	34	47	67	91	115	139	168	202	223	256	292	337	389	434	485	541	603	683	757	854	956	1093	1275	1480
	1000	3.6	8.3	12	16	23	31	44	61	77	93	112	134	149	171	195	225	260	290	323	361	402	455	505	569	638	729	850	987
	750	2.7	6.3	8.8	12	17	24	33	46	57	69	84	101	112	128	146	168	195	217	242	270	302	342	379	427	478	546	638	740
315	1500	4.8	11	16	21	30	42	59	81	102	123	149	179	198	228	260	300	346	386	431	481	536	607	673	759	850	971	1133	1316
	1000	3.2	7.4	10.5	14	20	28	39	54	68	82	100	119	132	152	173	200	231	257	287	320	358	405	449	506	567	648	756	877
	750	2.4	5.6	7.8	11	15	21	30	40	51	62	75	90	99	114	130	150	173	193	216	240	268	304	336	379	425	486	567	658
355	1500	4.2	10	14	19	27	37	53	72	91	110	132	159	176	202	230	266	307	343	383	427	476	539	597	673	754	862	1006	1167
	1000	2.8	6.7	9.3	13	18	25	35	48	60	73	88	106	117	135	154	177	205	228	255	284	317	359	398	449	503	575	670	778
	750	2.1	5	7	9	13	19	26	36	45	55	66	79	88	101	115	133	154	171	191	213	238	269	299	337	377	431	503	584
400	1500	3.8	8.8	12.4	17	24	33	47	64	80	97	118	141	156	179	204	236	273	304	339	379	422	478	530	598	669	765	893	1036
	1000	2.5	5.8	8.2	11	16	22	31	43	54	65	78	94	104	120	136	157	182	203	226	252	282	319	353	398	446	510	595	691
	750	1.9	4.4	6.2	8	12	17	23	32	40	49	59	71	78	90	102	118	136	152	170	189	211	239	265	299	335	383	446	518
450	1500	3.3	7.8	11	15	21	29	41	57	72	86	104	125	139	159	182	210	242	270	302	336	375	425	471	531	595	680	793	921
	1000	2.2	5.2	7.3	10	14	20	28	38	48	58	70	84	93	106	121	140	162	180	201	224	250	283	314	354	397	453	529	614
	750	1.7	3.4	5.5	7.4	11	15	21	28	36	43	52	63	69	80	91	105	121	135	151	168	188	213	236	266	298	340	397	460
500	1500	3.0	7	10	13.4	19	26	37	51	64	78	94	113	125	143	164	189	218	243	272	303	338	383	424	478	536	612	714	829
	1000	2.0	4.7	6.6	8.9	13	18	25	34	43	52	63	75	83	96	109	126	145	162	181	202	225	255	283	319	357	408	476	553
	750	1.5	3.5	5	6.7	10	13	19	26	32	39	47	56	62	72	82	94	109	122	136	151	169	191	212	239	268	306	357	414
560	1500	2.7	6.3	8.8	12	17	24	33	46	57	69	84	101	112	128	146	168	195	217	242	270	302	342	379	427	478	546	638	740
	1000	1.8	4.2	6	8	11	16	22	30	38	46	56	67	74	85	97	112	130	145	162	180	201	228	252	285	319	364	425	493
	750	1.3	3.1	4.4	6	9	12	17	23	29	35	42	50	56	64	73	84	97	109	121	135	151	171	189	213	239	273	319	370
630	1500	2.4	5.6	7.8	10.6	15	21	30	40	51	62	75	90	99	114	130	150	173	193	216	240	268	304	336	379	425	486	567	658
	1000	1.6	3.7	5.2	7	10	14	20	27	34	41	50	60	66	76	87	100	115	129	144	160	179	202	224	253	283	324	378	439
	750	1.2	2.8	3.9	5.3	8	10	15	20	26	31	37	45	50	57	65	75	87	97	108	120	134	152	168	190	213	243	283	329
710	1500	2.1	4.5	7	9.4	13	19	26	36	45	55	66	79	88	101	115	133	154	171	191	213	238	269	299	337	377	431	503	584
	1000	1.4	3.3	4.5	6.3	9	12	18	24	30	37	44	53	59	67	77	89	102	114	128	142	159	180	199	224	251	287	335	389
	750	1 1	2.5	3.5	4.7	7	9	13	18	23	27	33	40	44	51	58	66	77	86	96	107	119	135	149	168	189	215	251	292
800	1500	1.9	4.4	6.2	8.4	12	17	23	32	40	49	59	71	78	90	102	118	136	152	170	189	211	239	265	299	335	383	446	518
	1000	1.3	2.9	4.1	5.6	8	11	16	21	27	32	39	47	52	60	68	79	91	110	113	126	141	159	177	199	223	255	298	345
	750	0.9	2.2	3.1	4.2	6	8	12	16	20	24	29	35	39	45	51	59	68	76	85	95	106	120	132	149	167	191	223	259
900	1500	1.7	3.4	5.5	7.4	11	15	21	28	36	43	52	63	69	80	91	105	121	135	151	168	188	213	236	266	298	340	397	460
	1000	1 1	2.6	3.7	5	7	10	14	19	24	29	35	42	46	53	61	70	81	90	101	112	125	142	157	177	198	227	264	307
	750	0.8	1.9	2.7	3.7	5	7	10	14	18	22	26	31	35	40	45	52	61	68	75	84	94	106	118	133	149	170	198	230

安装类型 Settings	热功率P_{G1}★) Thermal capacities P_{G1} ★) (kW) 规格 Sizes																	
	9	10	11	12	13	14	16	17	18	19/20	21/22	23/24	25/26	27/28	29/30	31/32	33/34	35/36
狭小空间 1) Small confined spaces	12	15	18	24	28	40	43	53	57	69	82	100	116	139	165	188	211	252
室内大厅 大车间 2) Large halls workshops	17	21	26	34	40	53	61	75	81	97	116	142	164	197	234	266	298	356
室外 3) In the open	23	29	35	46	54	72	82	101	110	131	156	192	222	267	316	360	404	482

★) 用于水平安装形式，其它安装形式请与我们联系。
1) 风速≥0.5m/s
2) 风速≥1.4m/s
3) 风速≥3.7m/s

★) Values apply to horizontal mounting position, for other mounting positions please refer to us.
1) Wind velocity≥0.5m/s
2) Wind velocity≥1.4m/s
3) Wind velocity≥3.7m/s

7、型号GP3KD 规格9. .30 Type GP3KD Sizes 9. .30

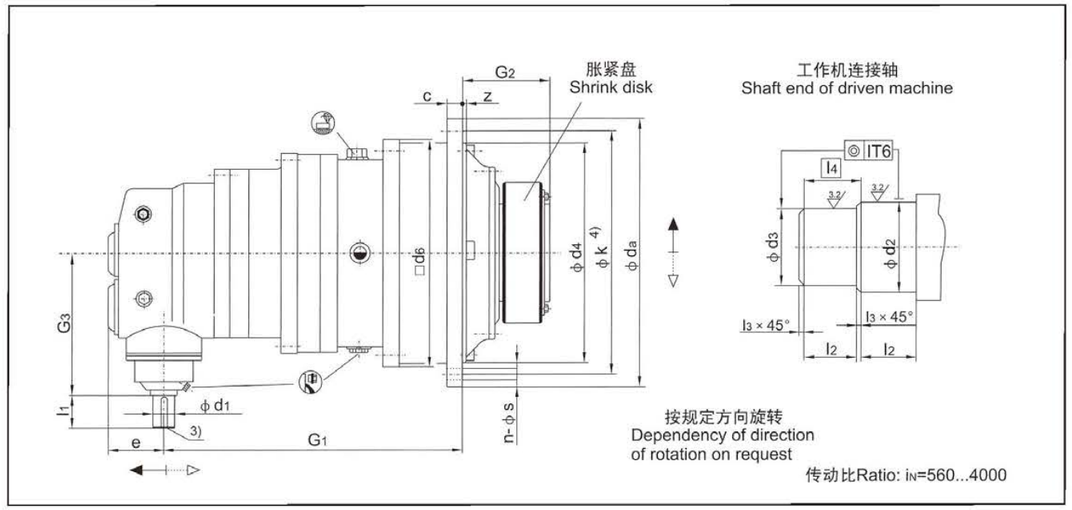

GP 3KD 机座号 Size	额定输出扭矩 output torque T_{2N} (N・m)	输入轴尺寸 Input shaft dimension iN≤2000 d_1 1)	l_1	iN≥2240 d_1 1)	l_1	工作机连接轴 Shaft end of driven machine d_2 5) g6	d_3 5) g6	l_2	l_3	l_4	c	d_a	d_4 h7	d_6	e	G_1	G_2	G_3	k	Z	法兰孔 Flange bolts 孔径 Dia-meter S	数量 Qty. n	2) 重量 Weight (kg)	油量 Oil quan-tity (l)
9	22000	30	70	25	60	120	115	65	2.5	67.5	24	428	350	356	119	435	165	320	388	6±1.5	18	24	280	7
10	31000	30	70	25	60	130	125	70	2.5	72.5	28	472	394	400	119	455	174	320	436	8±1.5	18	28	330	9
11	42000	30	70	25	60	140	135	82.5	2.5	85	32	525	425	436	119	486	204	320	485	8±1.5	22	20	390	15
12	60000	30	70	25	60	160	155	90	2.5	92.5	34	605	495	510	119	500	224	320	555	9±1.5	26	20	530	20
13	83000	30	70	25	60	180	175	95	2.5	97.5	39	645	535	554	119	558	241	320	595	11±1.5	26	24	670	21
14	117000	30	70	25	60	210	205	105	2.5	107.5	42	720	610	629	119	581	278	320	665	9	26	32	940	33
16	160000	35	80	28	60	230	225	110	2.5	112.5	44	770	660	680	137	693	285	375	715	10	26	36	1137	42
17	202000	35	80	28	60	250	245	120	2.5	122.5	50	895	750	775	137	719	294	375	830	10	33	24	1660	60
18	244000	45	100	35	80	260	255	120	2.5	122.5	50	930	785	815	172	817.5	303	445	865	10	33	32	2100	70
19	295000	45	100	35	80	280	275	135	2.5	137.5	56	980	840	870	172	841	327.5	445	915	12	33	36	2200	85
20	354000	45	100	35	80	300	295	135	2.5	137.5	56	980	840	870	172	841	327.5	445	915	12	33	36	2300	75
21	392000	45	100	35	80	310	305	152	2.5	154.5	62	1115	935	960	172	897.5	354	445	1025	24	39	32	2930	115
22	450000	45	100	35	80	330	325	152	2.5	154.5	62	1115	935	960	172	897.5	354	445	1025	24	39	32	3100	105
23	513000	55	110	40	100	350	345	164	2.5	166.5	68	1210	1025	1056	194	1003	380	520	1120	28	39	36	3800	155
24	592000	55	110	40	100	360	355	164	2.5	166.5	68	1210	1025	1056	194	1003	380	520	1120	28	39	36	4300	135
25	684000	55	110	40	100	380	375	180	2.5	182.5	74	1320	1115	1150	194	1065.5	407	520	1220	29	45	36	5250	195
26	763000	55	110	40	100	400	395	180	2.5	182.5	74	1320	1115	1150	194	1065.5	407	520	1220	29	45	36	5660	170
27	852000	70	135	50	110	430	425	191	2.5	193.5	81	1460	1215	1248	240	1205.5	453	615	1345	31	52	32	6680	250
28	950000	70	135	50	110	450	445	191	2.5	193.5	81	1460	1215	1248	240	1205.5	453	615	1345	31	52	32	7180	220
29	1060000	70	135	50	110	460	450	197.5	5	202.5	87	1565	1320	1355	240	1252.5	453	615	1450	34	52	36	8500	310
30	1200000	70	135	50	110	480	470	197.5	5	202.5	87	1565	1320	1355	240	1252.5	483	615	1450	34	52	36	9070	280
31-36	根据用户要求供货 On request																							

1) 当 d_1≤50时公差为k6 当 d_1>50时公差为m6
2) 不含胀紧盘与润滑油的重量
3) 有关平键(符合GB/T1095-1979)与中心孔请参**308页**
4) 孔的分布类型见**307页**
5) 当尺寸≤160时公差为h6

1) Shaft diameter d_1≤50 tolerance k6 shaft diameter d_1>50 tolerance m6
2) Weight without shrink disk and oil
3) For parallel key (GB/T1095-1979)and centre hole see page**308**
4) For hole pattern, see page **307**
5) ≤160 h6

型号GP3K.规格9...30 Type GP3K. Sizes 9...30

iN	n_1 r/min	n_2 r/min	额定功率P_N Nominal power ratings (kW) 规格 Sizes 9	10	11	12	13	14	16	17	18	19	20	21	22	23	24	25	26	27	28	29	30	31-36
560	1500	2.68	6.3	9	12	17	24	33	46	58	70	84	101	112	128	146	169	195	218	243	271	303	342	根据用户要求供货 On request
	1000	1.79	4.2	6	8	11	16	22	30	38	46	56	67	75	86	98	113	130	145	162	181	202	228	
	750	1.34	3.1	4.4	6	9	12	17	23	29	35	42	51	56	64	73	84	98	109	122	136	151	171	
630	1500	2.38	5.6	7.8	11	15	21	30	41	51	62	75	90	99	114	130	150	174	194	216	241	269	304	
	1000	1.59	3.7	5.5	7	10	14	20	27	34	41	50	60	66	76	87	100	116	129	144	161	179	203	
	750	1.19	2.8	3.9	5	8	11	15	20	26	31	37	45	50	57	65	75	87	97	108	121	134	152	
710	1500	2.11	5.0	7	9	14	19	26	36	45	55	66	80	88	101	115	133	154	172	192	214	239	270	
	1000	1.41	3.3	4.5	6	9	12	18	24	30	37	44	53	59	68	77	89	103	115	128	143	159	180	
	750	1.06	2.5	3.5	5	7	9	13	18	23	27	33	40	44	51	58	67	77	86	96	107	119	135	
800	1500	1.88	4.4	6	8	12	17	23	32	40	49	59	71	78	90	102	118	137	152	170	190	212	240	
	1000	1.25	2.9	4	6	8	11	16	21	27	32	39	47	52	60	68	79	91	102	113	127	141	160	
	750	0.94	2.2	3	4	6	8	12	16	20	24	29	35	39	45	51	59	68	76	85	95	106	120	
900	1500	1.67	3.9	5.5	7.5	11	15	21	28	36	43	52	63	70	80	91	105	121	136	151	169	188	213	
	1000	1 11	2.6	3.7	5	7	10	14	19	24	29	35	42	46	53	61	70	81	90	101	112	125	142	
	750	0.83	2.0	2.7	3.7	5	7	10	14	18	22	26	31	35	40	46	53	61	68	76	84	94	107	
1000	1500	1.50	3.5	5	6.7	10	13	19	26	32	39	47	57	63	72	82	95	109	122	136	152	169	192	
	1000	1.00	2.3	3.3	4.5	6	9	12	17	22	26	31	38	42	48	55	63	73	81	91	101	113	128	
	750	0.75	1.8	2.5	3.4	5	7	9	13	16	19	24	28	31	36	41	47	55	61	68	76	85	96	
1120	1500	1.34	3.1	4.4	6	9	12	17	23	29	35	42	51	56	64	73	84	98	109	122	136	151	171	
	1000	0.89	2.1	2.9	4	6	8	11	15	19	23	28	34	37	43	49	56	65	73	81	90	101	114	
	750	0.67	1.6	2.2	3	4.5	6	8	11	14	17	21	25	28	32	37	42	49	54	61	68	76	86	
1250	1500	1.20	2.8	4.0	5.4	8	11	15	20	26	31	38	45	50	58	66	76	87	98	109	121	136	153	
	1000	0.80	1.9	2.6	3.6	5	7	10	14	17	21	25	30	33	38	44	50	58	65	73	81	90	102	
	750	0.60	1.4	2.0	2.7	4	5	7	10	13	16	19	23	25	29	33	38	44	49	54	61	68	77	
1400	1500	1.07	2.5	3.5	4.8	7	9	13	18	23	28	34	40	45	51	59	68	78	87	97	108	121	137	
	1000	0.71	1 7	2.4	3.2	5	6	9	12	15	19	22	27	30	34	39	45	52	58	65	72	81	91	
	750	0.54	1.3	1.8	2.4	3.5	4.5	7	9	12	14	17	20	22	26	29	34	39	44	49	54	61	68	
1600	1500	0.94	2.2	3.1	4.2	6	8	12	16	20	24	29	35	39	45	51	59	68	76	85	95	106	120	
	1000	0.63	1.5	2.1	2.8	4	6	8	11	13	16	20	24	26	30	34	39	46	51	57	63	71	80	
	750	0.47	1.1	1.5	2.1	3	4	6	8	10	12	15	18	20	22	26	30	34	38	43	47	53	60	
1800	1500	0.83	2.0	2.8	3.7	5	7	10	14	18	22	26	31	35	40	46	53	61	68	76	84	94	107	
	1000	0.56	1.3	1.8	2.5	4	5	7	9	12	14	17	21	23	27	30	35	40	45	50	56	63	71	
	750	0.42	1.0	1.4	1.9	2.7	3.7	5.2	7.1	9	11	13	16	17	20	23	26	30	34	38	42	47	53	
2000	1500	0.75	1.8	2.5	3.4	4.8	6.6	9.4	12.8	16	19	24	28	31	36	41	47	55	61	68	76	85	96	
	1000	0.50	1.2	1 7	2.2	3.2	4.4	6.2	8.5	11	13	16	19	21	24	27	32	36	41	45	51	56	64	
	750	0.38	0.9	1.2	1.7	2.4	3.3	4.7	6.4	8	10	12	14	16	18	20	24	27	30	34	38	42	48	
2240	1500	0.67	1.6	2.2	3	4.3	5.9	8.3	11.4	14	17	21	25	28	32	37	42	49	54	61	68	76	86	
	1000	0.45	1.0	1.5	2	2.9	3.9	5.6	7.6	10	12	14	17	19	21	24	28	33	36	41	45	50	57	
	750	0.33	0.8	1.1	1.5	2.1	3.0	4.2	5.7	7.2	8.7	10.5	12.6	14	16	18	21	24	27	30	34	38	43	
2500	1500	0.60	1.4	2.0	2.7	3.8	5.3	7.5	10.2	12.9	16	19	23	25	29	33	38	44	49	54	61	68	77	
	1000	0.40	0.9	1.3	1.8	2.6	3.5	5.0	6.8	8.6	10.4	12.6	15.1	17	19	22	25	29	33	36	40	45	51	
	750	0.30	0.7	1.0	1.3	1.9	2.7	3.7	5.1	6.5	7.8	9.4	11.3	13	14	16	19	22	24	27	30	34	38	
2800	1500	0.54	1.3	1.8	2.4	3.4	4.7	6.7	9.1	12	14	17	20	22	26	29	34	39	44	49	54	61	68	
	1000	0.36	0.8	1.2	1.6	2.3	3.2	4.5	6.1	7.7	9.3	11.2	13.5	15	17	20	23	26	29	32	36	40	46	
	750	0.27	0.3	0.9	1.2	1.7	2.4	3.3	4.6	5.8	7.0	8.4	10.1	11.2	13	15	17	20	22	24	27	30	34	
3150	1500	0.48	1 1	1.6	2.1	3.0	4.2	5.9	8.1	10.2	12	15	18	20	23	26	30	35	39	43	48	54	61	
	1000	0.32	0.7	1.0	1.4	2.0	2.8	4.0	5.4	6.8	8.3	10	12	13.3	15	17	20	23	26	29	32	36	41	
	750	0.24	0.6	0.8	1.1	1.5	2.1	3.0	4.1	5.1	6.2	7.5	9	9.9	11	13	15	17	19	22	24	27	30	
3550	1500	0.42	1.0	1.4	1.9	2.7	3.7	5.3	7.2	9.1	11	13	16	18	20	23	27	31	34	38	43	48	54	
	1000	0.28	0.7	0.9	1.3	1.8	2.5	3.5	4.8	6.1	7.3	8.9	10.6	11.8	14	15	18	21	23	26	29	32	36	
	750	0.21	0.5	0.7	0.9	1.4	1.9	2.6	3.6	4.5	5.5	6.6	8	8.8	10	12	13	15	17	19	21	24	27	
4000	1500	0.38	0.9	1.2	1.7	2.4	3.3	4.7	6.4	8.1	9.7	12	14	16	18	20	24	27	30	34	38	42	48	
	1000	0.25	0.6	0.8	1 1	1.6	4.2	3.1	4.3	5.4	6.5	7.9	9.4	10.4	12	14	16	18	20	23	25	28	32	
	750	0.19	0.4	0.6	0.8	1.2	1.7	2.3	3.2	4	4.9	5.9	7.1	7.8	9	10	12	14	15	17	19	21	24	

安装类型 Settings	热功率P_{G1}★) Thermal capacities P_{G1} ★) (kW) 规格 Sizes 9	10	11	12	13	14	16	17	18	19/20	21/22	23/24	25/26	27/28	29/30	31-36
狭小空间 1) Small confined spaces	10	12	15	20	23	31	35	43	47	56	67	82	95	109	125	根据用户要求供货 On request
室内大厅 大车间 2) Large halls workshops	14	17	21	28	33	44	50	61	66	79	95	116	106	125	144	
室外 3) In the open	19	24	28	38	44	59	67	83	90	107	128	157	166	195	225	

★) 用于水平安装形式，其它安装形式请与我们联系。
1) 风速≥0.5m/s
2) 风速≥1.4m/s
3) 风速≥3.7m/s

★) Values apply to horizontal mounting position, for other mounting positions please refer to us.
1) Wind velocity≥0.5m/s
2) Wind velocity≥1.4m/s
3) Wind velocity≥3.7m/s

七、输出法兰孔布置形式 Hole Patterns on Output Flange

从 输 入 端 看
Viewing on input shaft

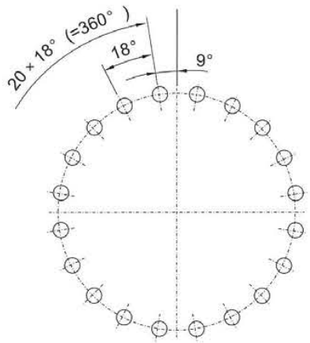

规格 Size:11、12

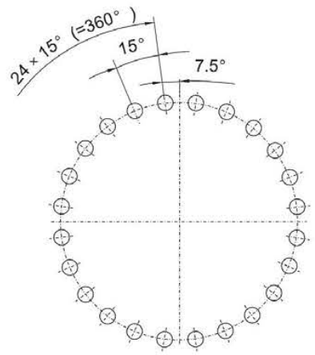

规格 Size:9、13、17

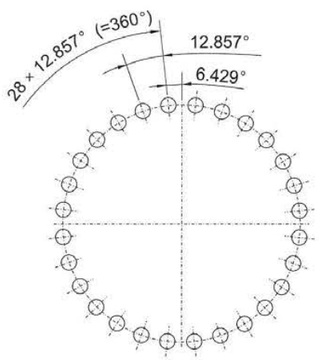

规格 Size:10

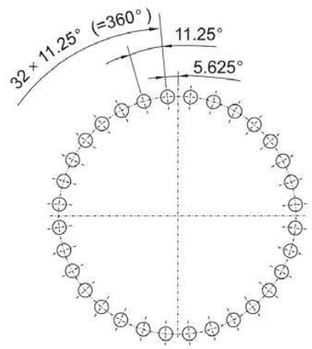

规格 Size:14、18、21、22、27、28、31、32

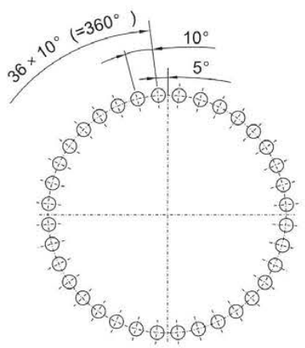

规格 Size:16、19、20、23、24、25、26、29、30、33、34

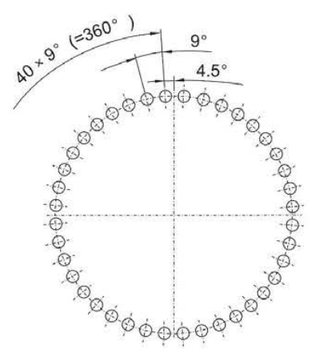

规格 Size: 35、36

八、轴端螺纹孔、平键和键槽 Centre Holes in Shaft Ends, Parallel Key and Keyway

轴端螺纹孔 Centre holes in shaft end — mm

轴径 ϕd Diameter	≥16-21	>21-24	>24-30	>30-38	>38-50	>50-85	>85-130	>130-225	>225-320	>320-500	>500-710
螺孔尺寸 Screw	M6	M8	M10	M12	M16	M20	M24	M30	M36	M42	M48

平键和键槽 Paralle key and keyway — mm

平键紧固采用无锥度联接
平键和键槽根据GB/T1095-1979标准确定
Drive type fastening without taper action.
Parallel key and keyway acc. to GB/T1095-1979

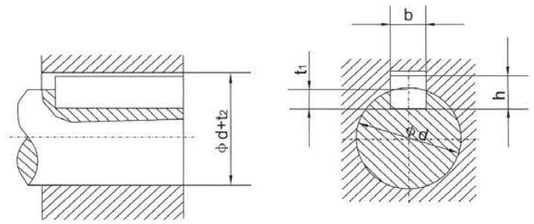

直径 Diameter d	宽度 Width b	高度 Height h	轴键槽深度 Depth of keyway in shaft t_1	轮毂键槽深度 Depth of key way in hub $d+t_2$
>8-10	3	3	1.8	d+1.4
>10-12	4	4	2.5	d+1.8
>12-17	5	5	3	d+2.3
>17-22	6	6	3.5	d+2.8
>22-30	8	7	4	d+3.3
>30-38	10	8	5	d+3.3
>38-44	12	8	5	d+3.3
>44-50	14	9	5.5	d+3.8
>50-58	16	10	6	d+4.3
>58-65	18	11	7	d+4.4
>65-75	20	12	7.5	d+4.9
>75-85	22	14	9	d+5.4
>85-95	25	14	9	d+5.4
>95-110	28	16	10	d+6.4
>110-130	32	18	11	d+7.4
>130-150	36	20	12	d+8.4
>150-170	40	22	13	d+9.4
>170-200	45	25	15	d+10.4
>200-230	50	28	17	d+11.4
>230-260	56	32	20	d+12.4
>260-290	63	32	20	d+12.4
>290-330	70	36	22	d+14.4
>330-380	80	40	25	d+15.4
>380-440	90	45	28	d+17.4
>440-500	100	50	31	d+19.5

九、GP系列行星减速器实际传动比 GP Series Planetary gear units actual ratios

1、型号GP2N GP2S. 实际传动比 Types GP2N GP2S. Actual ratios

GP2N.

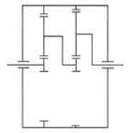

i_N=25...40

规格Size GP2N.	实际传动比 Actual Ratios				
	25	28	31.5	35.5	40
9	25.634	28.058	31 142	35.201	40.781
10	25.634	28.058	31 142	35.201	40.781
11	25.875	28.233	31.207	35.072	40.302
12	24.983	27.260	30.130	33.863	38.912
13	24.958	27.318	30.321	34.272	39.706
14	24.958	27.318	30.321	34.272	39.706
16	24.750	27.090	30.068	33.987	39.375
17	24.750	27.090	30.068	33.987	39.375
18	24.958	27.318	30.321	34.272	39.706
19/20	26.622	29.139	32.342	36.557	42.353
21/22	26.622	29.139	32.342	36.557	42.353
23/24	26.872	29.321	32.409	36.424	41.855
25/26	26.872	29.321	32.409	36.424	41.855
27/28	26.622	29.139	32.342	36.557	42.353
29/30	26.622	29.139	32.342	36.557	42.353
31/32	26.872	29.321	32.409	36.424	41.855
33/34	26.622	29.139	32.342	36.557	42.353
35/36	26.872	29.321	32.409	36.424	41.855

GP2S.

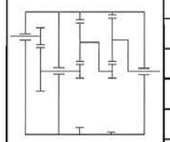

i_N=45...125

规格Size GP2S.	实际传动比 Actual Ratios									
	45	50	56	63	71	80	90	100	112	125
9	45.601	51.544	59.715	61.953	71 775	78.782	91.272	99.735	115.55	124.74
10	45.601	51.544	59.715	61.953	71 775	78.782	91.272	99.735	115.55	124.74
11	43.209	48.561	55.802	63.399	72.853	81.303	93.426	99.678	114.54	123.14
12	41 719	46.887	53.878	61.213	70.340	78.499	90.205	96.241	110.59	118.90
13	43.797	49.505	57.353	59.977	69.485	78.827	91.324	95.963	111 18	119.12
14	43.797	49.505	57.353	59.977	69.485	78.827	91.324	95.963	111 18	119.12
16	42.318	47.833	55.417	61.438	71 178	78.788	91.278	96.594	111.91	120.59
17	42.318	47.833	55.417	61.438	71 178	78.788	91.278	96.594	111.91	120.59
18	42.867	48.454	56.136	60.320	69.882	78.976	91.496	95.963	111 18	119.12
19/20	45.725	51.684	59.878	64.341	74.541	84.241	97.596	102.36	118.59	127.06
21/22	46.357	52.399	60.706	66.084	76.561	84.746	98.182	103.90	120.37	129.41
23/24	45.373	50.993	58.597	64.442	74.051	82.781	95.124	101.60	116.75	125.56
25/26	45.373	50.993	58.597	64.442	74.051	82.781	95.124	101.60	116.75	125.56
27/28	46.948	53.067	61.480	66.345	76.863	84.241	97.596	102.36	118.59	127.06
29/30	46.948	53.067	61.480	66.345	76.863	84.241	97.596	102.36	118.59	127.06
31/32	45.575	51.221	58.858	66.102	75.958	83.932	96.448	104.30	119.86	127.56
33/34	45.481	51.409	59.559	66.345	76.863	84.241	97.596	104.69	121.28	129.08
35/36	45.373	50.993	58.597	65.562	75.338	81.252	93.368	100.53	115.52	129.20

2、型号 GP3N GP3S. 实际传动比 Types GP3N GP3S. Actual ratios

GP3N.

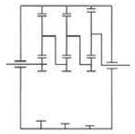

i_N=140...280

规格Size GP3N.	实际传动比 Actual Ratios						
	140	160	180	200	225	250	280
9	146.81	165.95	192.25	210.43	233.57	264.01	305.86
10	146.81	165.95	192.25	210.43	233.57	264.01	305.86
11	147 12	165.34	189.99	207.96	230.82	260.90	302.26
12	142.04	159.64	183.44	200.79	222.86	251.90	291.84
13	142.94	161.57	187 19	204.88	227.41	257.04	297 79
14	142.94	161.57	187 19	204.88	227.41	257.04	297 79
16	143.08	161 73	187.37	204.45	225.98	253.97	291.84
17	143.08	161 73	187.37	204.45	225.98	253.97	291.84
18	142.94	161.57	187 19	204.88	227.41	257.04	297 79
19/20	152.47	172.34	199.66	218.54	242.57	274.18	317.65
21/22	152.47	172.34	199.66	218.54	242.57	274.18	317.65
23/24	152.79	171 71	197.32	215.97	239.71	270.95	313.91
25/26	152.79	171 71	197.32	215.97	239.71	270.95	313.91
27/28	152.47	172.34	199.66	218.54	242.57	274.18	317.65
29/30	152.47	172.34	199.66	218.54	242.57	274.18	317.65
31/32	152.79	171 71	197.32	215.97	239.71	270.95	313.91
33/34	153.90	173.96	201.54	219.91	243.07	273.18	313.91
35/36	154.22	173.33	199.17	217.32	240.21	269.69	310.22

GP3S.

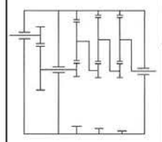

i_N=280...900

规格Size GP3S.	实际传动比 Actual Ratios										
	280	315	355	400	450	500	560	630	710	800	900
9	295.21	333.68	386.58	401.07	464.65	510.01	590.87	645.65	748.01	807.55	935.57
10	295.21	333.68	386.58	401.07	464.65	510.01	590.87	645.65	748.01	807.55	935.57
11	295.82	332.46	382.03	399.60	459.18	508.15	583.92	643.29	739.21	798.04	924.56
12	285.62	320.99	368.86	385.82	443.35	490.62	563.78	621 11	713.72	770.53	892.68
13	287.42	324.88	376.39	390.49	452.40	496.56	575.29	628.63	728.29	786.25	910.90
14	287.42	324.88	376.39	390.49	452.40	496.56	575.29	628.63	728.29	786.25	910.90
16	268.53	303.53	351.65	396.27	459.10	508.18	588.75	623.03	721.81	776.02	891 73
17	268.53	303.53	351.65	396.27	459.10	508.18	588.75	623.03	721.81	776.02	891 73
18	283.53	320.48	371.29	388.27	449.83	510.30	591.20	621.23	719.72	771 13	893.38
19/20	302.43	341.84	396.04	414.16	479.82	544.32	630.61	662.65	767 70	822.54	952.94
21/22	302.43	341.84	396.04	414.16	479.82	544.32	630.61	662.65	767 70	822.54	952.94
23/24	295.28	331.86	381.34	426.24	489.80	546.62	628.12	670.15	770.08	829.80	961.35
25/26	295.28	331.86	381.34	426.24	489.80	546.62	628.12	670.15	770.08	829.80	961.35
27/28	296.01	334.59	387.63	416.52	482.56	545.35	631.81	662.65	767 70	822.54	952.94
29/30	296.01	334.59	387.63	416.52	485.56	545.35	631.81	662.65	767 70	822.54	952.94
31/32	300.72	337.97	388.37	426.24	489.80	546.61	628.12	670.15	770.08	827.92	959.17
33/34	292.05	330.11	382.45	417 18	483.31	535.90	620.86	657 71	762.02	819.53	941 73
35/36	292.66	328.90	377.95	415.65	477.63	533.94	613.55	655.34	753.05	809.89	930.65

3、型号GP2L.GP2K.GP3K.实际传动比　Types GP2L.GP2K.GP3K. Actual ratios

GP2L.

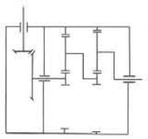

i_N = 31.5..100

规格Size GP2L.	实际传动比 Actual Ratios										
	31.5	35.5	40	45	50	56	63	71	80	90	100
9	32.5354	35.6114	39.5264	43.8820	50.4205	55.7279	60.4522	69.6116	79.0529	86.2395	98.2172
10	32.5354	35.6114	39.5264	43.8820	50.4205	55.7279	60.4522	69.6116	79.0529	86.2395	98.2172
11	32.8413	35.8344	39.6083	43.4178	50.5248	55.8432	60.5774	69.7558	79.9667	86.4181	98.4206
12	31 7089	34.5987	38.2425	41.9206	48.7826	53.9176	58.4885	67.3504	77.2092	83.4381	95.0268
13	31.6775	34.6724	38.4842	42.1855	49.0910	54.2584	62.3262	67 7760	77.6972	83.9655	95.6273
14	31.6775	34.6724	38.4842	42.1855	49.0910	54.2584	62.3262	67 7760	77.6972	83.9655	95.6273
16	31.4135	34.3835	38.1635	41.8340	48.6818	53.8062	61.8068	67.2113	77.0497	83.2657	94.8304
17	31.4135	34.3835	38.1635	41.8340	48.6818	53.8062	61.8068	67.2113	77.0497	83.2657	94.8304
18	31.4286	34.4000	38.1818	43.1490	49.0910	54.8663	62.3262	67 7760	77.6972	83.9655	95.6273
19/20	33.5238	36.6933	40.7273	46.0255	52.3636	58.5241	66.4813	72.2944	82.8770	89.5631	102.0025
21/22	33.5238	36.3933	40.7273	46.0255	52.3636	58.5241	66.4813	72.2944	82.8770	89.5631	102.0025
23/24	33.8391	36.9231	40.8116	46.1208	52.4720	58.6452	66.6189	72.4441	83.0486	89.7486	102.2137
25/26	33.8391	36.9231	40.8116	46.1208	52.1366	58.6452	66.6189	72.4441	83.0486	89.7486	102.2137
27/28	33.5238	36.6933	40.7273	46.0255	52.0288	58.5241	66.4813	72.2944	82.8770	89.5631	102.0025
29/30	33.5238	36.6933	40.7273	46.0255	52.0288	58.5241	66.4813	72.2944	82.8770	89.5631	102.0025

GP2K.

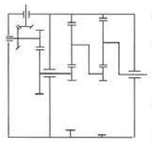

i_N = 112..500

规格Size GP2K.	实际传动比 Actual Ratios													
	112	125	140	160	180	200	225	250	280	320	360	400	450	500
9	111.25	125.75	145.69	157.28	175.77	203.53	223.22	242.15	278.84	316.65	345.44	393.42	442.27	487.63
10	111.25	125.75	145.69	157.28	175.77	203.53	223.22	242.15	278.84	316.65	345.44	393.42	442.27	487.63
11	111.83	125.68	144.42	155.27	173.52	200.92	220.36	239.04	275.26	312.60	341.01	388.38	436.6	481.38
12	107 76	121.35	139.44	149.91	167.54	193.99	212.76	230.80	265.77	301.82	329.25	374.98	421.54	464.78
13	107 76	121.80	141 11	151 19	167.85	192.86	213.16	231.23	266.26	302.38	329.86	375.68	422.33	465.64
14	107 76	121.80	141 11	151 19	167.85	192.86	213.16	231.23	266.26	302.38	329.86	375.68	422.33	465.64
16	108.47	122.60	142.04	153.05	167 77	195.23	215.79	234.08	269.55	309.00	333.93	380.31	427.53	471.38
17	108.47	122.60	142.04	153.05	167 77	195.23	215.79	234.08	269.55	309.00	333.93	380.31	427.53	471.38
18	107 76	121.80	141 11	151 19	165.73	192.86	213.16	244.85	266.26	305.24	329.86	375.68	422.33	465.64
19/20	114.94	129.92	150.52	161.27	176.78	205.71	227.37	261 18	284.01	325.59	351.86	400.72	450.48	496.68

GP3K.

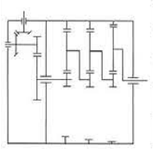

i_N=560...4000

规格Size GP3K.	实际传动比 Actual Ratios																	
	560	630	710	800	900	1000	1120	1250	1400	1600	1800	2000	2240	2500	2800	3150	3550	4000
9	566.22	640.02	700.53	777.54	878.88	982.19	1137.3	1247.3	1353.1	1558.1	1769.4	1930.3	2198.4	2471.3	2724.8	3105.0	3597.2	4167.5
10	566.22	640.02	700.53	777.54	878.88	982.19	1137.3	1247.3	1353.1	1558.1	1769.4	1930.3	2198.4	2471.3	2724.8	3105.0	3597.2	4167.5
11	567.40	637.68	697.96	774.70	875.66	978.60	1133.1	1242.8	1348.1	1552.4	1762.9	1923.2	2190.3	2462.3	2714.8	3093.6	3584.1	4118.5
12	547.83	615.69	673.90	747.98	845.46	944.85	1094.0	1199.9	1301.6	1498.9	1702.1	1856.9	2114.8	2377.4	2621.2	2987.0	3460.5	3976.5
13	551.29	623.14	682.06	757.04	855.70	956.29	1107.3	1214.4	1317.4	1517.0	1722.8	1879.4	2140.4	2406.2	2652.9	3023.1	3502.4	4057.6
14	551.29	623.14	682.06	757.04	855.70	956.29	1107.3	1214.4	1317.4	1517.0	1722.8	1897.4	2140.4	2406.2	2652.9	3023.1	3502.4	4057.6
16	551.25	623.09	679.88	751.48	844.56	943.84	1092.9	1198.6	1300.2	1497.3	1700.3	1854.9	2112.5	2374.8	2618.4	2983.8	3428.7	3972.2
17	551.25	623.09	679.88	751.48	844.56	943.84	1092.9	1198.6	1300.2	1497.3	1700.3	1854.9	2112.5	2374.8	2618.4	2983.8	3428.7	3972.2
18	544.28	615.21	673.37	747.40	844.81	937.90	1077.6	1191 1	1292.1	1487.8	1689.6	1843.2	2099.2	2359.9	2601.9	2965.0	3435.0	3979.6
19/20	580.56	656.22	718.27	797.23	901 13	1000.4	1149.5	1270.5	1378.2	1587.0	1802.3	1966.1	2239.2	2517.2	2775.4	3162.6	3664.0	4244.9
21/22	580.56	656.22	718.27	797.23	901 13	1000.4	1149.5	1270.5	1378.2	1587.0	1802.3	1966.1	2239.2	2517.2	2775.4	3162.6	3664.0	4244.9
23/24	593.88	667.44	730.55	810.86	916.54	1004.7	1169.1	1292.2	1401.8	1614.2	1850.4	1999.7	2277.5	2560.2	2822.8	3216.7	3726.7	4282.4
25/26	593.88	667.44	730.55	810.86	916.54	1004.7	1169.1	1292.2	1401.8	1614.2	1850.4	1999.7	2277.5	2560.2	2822.8	3216.7	3726.7	4282.4
27/28	580.56	656.22	718.27	797.23	901 13	987.80	1149.5	1270.5	1459.4	1587.0	1819.3	1966.1	2239.2	2517.2	2775.4	3126.6	3664.0	4244.9
29/30	580.56	656.22	718.27	797.23	901 13	987.80	1149.5	1270.5	1459.4	1587.0	1819.3	1966.1	2239.2	2517.2	2775.4	3126.6	3664.0	4244.9

十、GP系列行星减速器输出端尺寸　GP Series Planetary gear units output terminal size

1、规格9...36/带胀紧盘空心输出轴 Sizes9. .36/Hollow Output Shaft for Shrink Disk

GP..D

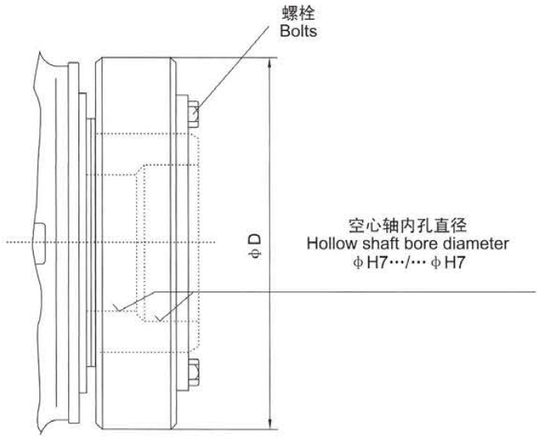

机座号 Size	输出扭矩 Output torque T_{2N}(N m)			胀紧盘 Shrink disk		
		内径 Size	D	螺栓 Bolts 型号 Size	螺栓 Bolts 拧紧力矩（N.m） Tightening torque	重量 Weight (kg)
9	22000	155	263	M12	100	15
10	31000	165	290	M16		22
11	42000	185	330	M16	240	37
12	60000	220	370	M16		54
13	83000	240	405	M20		67
14	117000	280	460	M20	470	102
16	160000	300	485	M20		118
17	202000	320	520	M20		131
18	244000	340	570	M20		186
19	295000	360	590	M20		204
20	354000	380	650	M24		250
21	392000	390	650	M24		250
22	450000	420	670	M24	820	300
23	513000	440	740	M24		400
24	592000	460	770	M24		420
25	684000	480	800	M24		500
26	763000	500	850	M27		570
27	852000	530	910	M27		740
28	950000	560	940	M27	1210	770
29	1060000	560	940	M27		770
30	1200000	590	980	M27		900
31	1330000	590	980	M27		900
32	1500000	620	1020	M30		1080
33	1680000	660	1070	M30	1640	1190
34	1920000	700	1140	M33	2210	1345
35	2240000	750	1150	M33		1346
36	2600000	800	1230	M33		1646

2、规格9. .30 渐开线花键空心输出轴 Sizes9. .30 Hollow Output Shaft with Involute Splines

GP..KH.

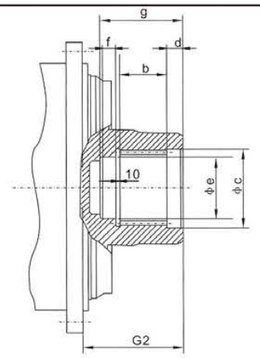

机座号 Size	输出扭矩 Output torque T_{2N}(N m)	渐开线花键空心轴出轴 Hollow output shaft with involute splines							
		内花键规格 Involute splines acc. to DIN 5480	b	c H7	d	e H7	f	G_2	g
9	22000	120 × 5 × 30 × 22 × 9H	70	122	40	107	20	165	150
10	31000	130 × 5 × 30 × 24 × 9H	80	132	40	117	20	174	160
11	42000	140 × 5 × 30 × 26 × 9H	90	142	45	125	25	204	180
12	60000	160 × 5 × 30 × 30 × 9H	100	162	45	145	25	223	190
13	83000	180 × 5 × 30 × 34 × 9H	110	182	45	165	25	237	200
14	117000	210 × 5 × 30 × 40 × 9H	125	212	45	195	25	264	215
16	160000	240 × 8 × 30 × 28 × 9H	140	242	50	220	25	285	235
17	202000	250 × 8 × 30 × 30 × 9H	150	252	50	230	30	290	250
18	244000	260 × 8 × 30 × 31 × 9H	160	262	50	240	30	303	260
19	295000	280 × 8 × 30 × 34 × 9H	170	282	50	260	30	327.5	270
20	354000	300 × 8 × 30 × 36 × 9H	180	302	50	280	30	327.5	280
21	392000	310 × 8 × 30 × 37 × 9H	190	312	60	290	40	354	310
22	450000	330 × 8 × 30 × 40 × 9H	200	332	60	310	40	354	320
23	513000	340 × 8 × 30 × 41 × 9H	200	342	60	320	40	348	320
24	592000	360 × 8 × 30 × 44 × 9H	220	362	60	340	40	368	340
25	684000	380 × 8 × 30 × 46 × 9H	230	382	60	360	40	372	350
26	763000	400 × 8 × 30 × 48 × 9H	240	402	60	380	40	382	360
27	852000	440 × 8 × 30 × 54 × 9H	250	442	60	420	40	423	370
28	950000	450 × 8 × 30 × 55 × 9H	260	452	65	430	40	428	385
29	1060000	460 × 8 × 30 × 56 × 9H	270	462	65	440	45	433	400
30	1200000	480 × 8 × 30 × 58 × 9H	285	482	65	460	45	448	415

机座号 Size	输出扭矩 Output torque T_{2N}(N.m)	渐开线花键空心轴出轴 Hollow output shaft with involute splines							
		内花键规格 Involute splines acc. to GB/ T3478.1	b	c H7	d	e H7	f	G_2	g
9	22000	22z×5m×30p×6H	70	122	40	105	20	165	150
10	31000	24z×5m×30p×6H	80	132	40	115	20	174	160
11	42000	26z×5m×30p×6H	90	142	45	125	25	204	180
12	60000	30z×5m×30p×6H	100	162	45	145	25	223	190
13	83000	34z×5m×30p×6H	110	182	45	165	25	237	200
14	117000	40z×5m×30p×6H	125	212	45	195	25	264	215
16	160000	28z×8m×30p×6H	140	242	50	215	25	285	235
17	202000	30z×8m×30p×6H	150	255	50	230	30	290	250
18	244000	31z×8m×30p×6H	160	262	50	240	30	303	260
19	295000	33z×8m×30p×6H	170	282	50	255	30	327.5	270
20	354000	36z×8m×30p×6H	180	302	50	280	30	327.5	280
21	392000	37z×8m×30p×6H	190	312	60	285	40	354	310
22	450000	40z×8m×30p×6H	200	335	60	310	40	354	320
23	513000	41z×8m×30p×6H	200	342	60	320	40	348	320
24	592000	43z×8m×30p×6H	220	362	60	335	40	368	340
25	684000	46z×8m×30p×6H	230	382	60	360	40	372	350
26	763000	48z×8m×30p×6H	240	402	60	375	40	382	360
27-30	根据用户要求供货 Provided according to customer′ s requirements.								

3、规格9. .36 带平键实心输出轴 Sizes9..36 Solid Output Shaft with Parallel Key

GP..S.

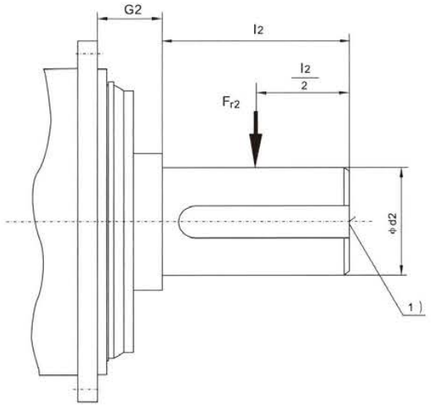

机座号 Size	输出扭矩 Output torque T_{2N}(N.m)	实心轴 Solid shaft			
		d_2 n6	l_2	G_2	F_{r2}
9	22000	120	210	95	见285页 See page 285
10	31000	130	210	95	
11	42000	150	240	109	
12	60000	160	270	112	
13	83000	180	310	118	
14	117000	210	350	139	
16	160000	230	350	142	
17	202000	250	400	139	
18	244000	260	400	142	
19	295000	280	450	148.5	
20	354000	300	500	148.5	
21	392000	310	500	158	
22	450000	330	500	158	
23	513000	350	550	175	
24	592000	360	590	175	
25	684000	380	590	182	
26	763000	400	650	182	
27	852000	430	690	196.5	
28	950000	450	750	196.5	
29	1060000	460	750	209	
30	1200000	480	790	209	
31	1330000	500	790	232	
32	1500000	510	850	232	
33	1680000	530	900	251	
34	1920000	570	950	251	
35	2240000	600	1000	276	
36	2600000	640	1000	276	

1) 有关平键（符合GB/T1095-1979）与中心孔请参照308页 1) For parallel key (GB/T109 5-1979)and centre hole see page 308

4.规格9. .30 渐开线花键实心输出轴 Sizes 9..30 Solid Output Shaft with Involute Splines

GP..KS.

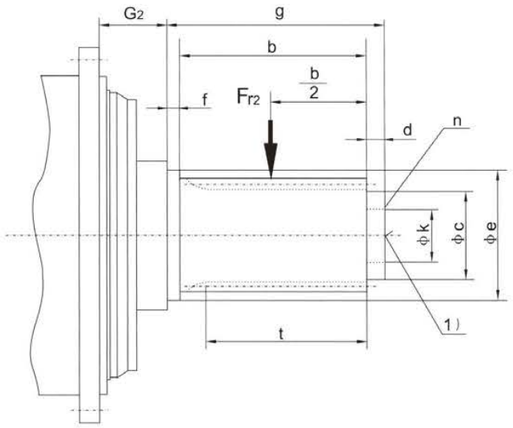

机座号 Size	输出扭矩 Output torque T_{2N}(N m)	渐开线花键实心输出轴 Solid output shaft with involute splines												
		外花键规格 Involute splines acc. to		t	b	c k6	d	e k6	f	g	k	n	G_2	F_{r2}
		DIN 5480	GB/T3478.1											
9	22000	130×5×30×24×8m	25z×5m×30p×5h	70	80	110	20	132	20	120	80	3×M16×24	95	见3页 See page 3
10	31000	140×5×30×26×8m	27z×5m×30p×5h	80	90	120	20	142	20	130	90	3×M16×24	95	
11	42000	160×5×30×30×8m	31z×5m×30p×5h	90	100	140	25	162	25	150	110	3×M16×24	109	
12	60000	180×5×30×34×8m	35z×5m×30p×5h	100	110	90	25	182	25	160	130	3×M16×24	112	
13	83000	200×5×30×38×8m	39z×5m×30p×5h	110	120	100	30	202	25	175	140	3×M16×24	118	
14	117000	220×5×30×42×8m	43z×5m×30p×5h	125	135	120	30	222	30	195	160	3×M16×24	139	
16	160000	250×8×30×30×8m	30z×8m×30p×5h	140	155	140	35	252	30	220	180	3×M20×30	142	
17	202000	260×8×30×31×8m	31z×8m×30p×5h	150	165	155	40	262	35	240	200	3×M20×30	139	
18	244000	280×8×30×34×8m	34z×8m×30p×5h	160	175	170	40	282	35	250	215	3×M20×30	142	
19	295000	300×8×30×36×8m	36z×8m×30p×5h	170	185	180	40	302	35	260	225	3×M20×30	148.5	
20	354000	310×8×30×37×8m	37z×8m×30p×5h	180	195	190	40	312	35	270	235	6×M20×30	148.5	
21	392000	320×8×30×38×8m	39z×8m×30p×5h	190	205	200	40	322	35	280	250	6×M20×30	158	
22	450000	340×8×30×41×8m	41z×8m×30p×5h	200	215	210	40	342	35	290	265	6×M20×30	158	
23	513000	360×8×30×44×8m	44z×8m×30p×5h	200	215	230	40	362	35	290	275	6×M20×30	175	
24	592000	380×8×30×46×8m	46z×8m×30p×5h	220	235	245	40	382	35	310	290	6×M20×30	175	
25	684000	400×8×30×48×8m	49z×8m×30p×5h	230	245	260	40	402	35	320	310	6×M24×36	182	
26	763000	420×8×30×51×8m	51z×8m×30p×5h	240	255	280	40	422	35	330	330	6×M24×36	182	
27-30	根据用户要求供货 On request													

1) 有关 中心孔请参照**308页** 1) For centre hole see page **308**

十、GP系列行星减速器附件 GP Series Planetary gear units Add-on Piece

1、附件 Add-on Piece 96 齿轮箱底座 Gear Housing Base

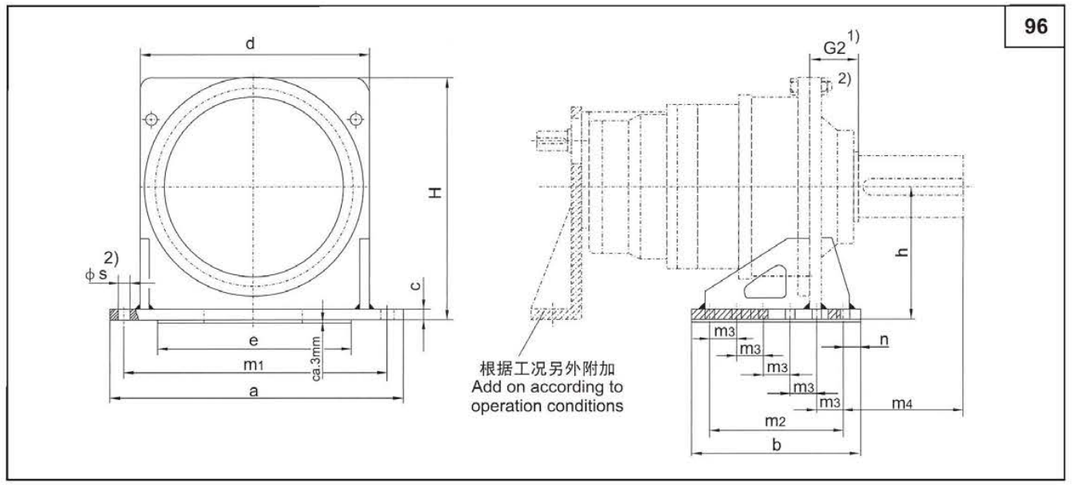

机座号 Size	尺寸 Dimensions														
	a	b	c	d	e	h	H	m_1	m_2	m_3	m_4	n	螺栓孔 Foundation bolt s	螺栓孔 Foundation bolt 数量 Qty	重量 Weight
9	580	330	20	450	380	260	480	520	260	130	240	35	26	2×3	56
10	630	360	25	500	430	280	525	570	290	145	240	35	26	2×3	82
11	680	400	30	550	480	315	585	620	330	110	274	35	26	2×4	122
12	760	450	30	630	560	360	670	700	380	95	292	35	26	2×5	157
13	820	490	35	680	610	390	720	750	420	105	334	35	26	2×5	213
14	920	560	35	760	680	430	800	840	480	120	380	40	33	2×5	270
16	980	580	40	820	700	470	865	900	500	125	374	40	33	2×5	350
17	1130	670	45	940	810	540	998	1040	580	145	405	45	39	2×5	520
18	1180	720	45	980	830	560	1035	1080	620	155	393	50	39	2×5	580
19	1260	760	50	1050	880	590	1090	1160	640	160	450	60	45	2×5	720
20	1260	760	50	1050	880	590	1090	1160	640	160	500	60	45	2×5	720
21	1440	840	55	1170	1020	660	1228	1320	700	175	513	70	52	2×5	940
22	1440	840	55	1170	1020	660	1228	1320	700	175	513	70	52	2×5	940
23	1540	910	60	1270	1100	730	1345	1420	750	150	567	80	52	2×6	1275
24	1540	910	60	1270	1100	730	1345	1420	750	150	607	80	52	2×6	1275
25	1700	1000	65	1400	1240	795	1465	1550	860	215	574	70	62	2×5	1670
26	1700	1000	65	1400	1240	795	1465	1550	860	215	634	70	62	2×5	1670
27	1850	1100	70	1550	1370	870	1610	1700	950	190	664	75	62	2×6	2170
28	1850	1100	70	1550	1370	870	1610	1700	950	190	724	75	62	2×6	2170
29	1980	1180	75	1640	1460	925	1715	1820	1000	250	731	90	70	2×5	2650
30	1980	1180	75	1640	1460	925	1715	1820	1000	250	771	90	70	2×5	2650
31	2150	1300	75	1750	1570	1000	1845	1950	1100	220	773	100	70	2×6	3100
32	2150	1300	75	1750	1570	1000	1845	1950	1100	220	883	100	70	2×6	3100
33	2230	1350	85	1850	1630	1050	1940	2050	1150	230	883	100	78	2×6	3850
34	2230	1350	85	1850	1630	1050	1940	2050	1150	230	933	100	78	2×6	3850
35+36	根据用户要求供货 On request														

1) 输出轴的尺寸，见**314页** 1)For output shaft dimentions, see page **314**
2) 见**320页** 2) See page **320**

2、附件 Add-on Piece 75
单侧扭矩支撑臂 Torque Reaction Arm on One Side

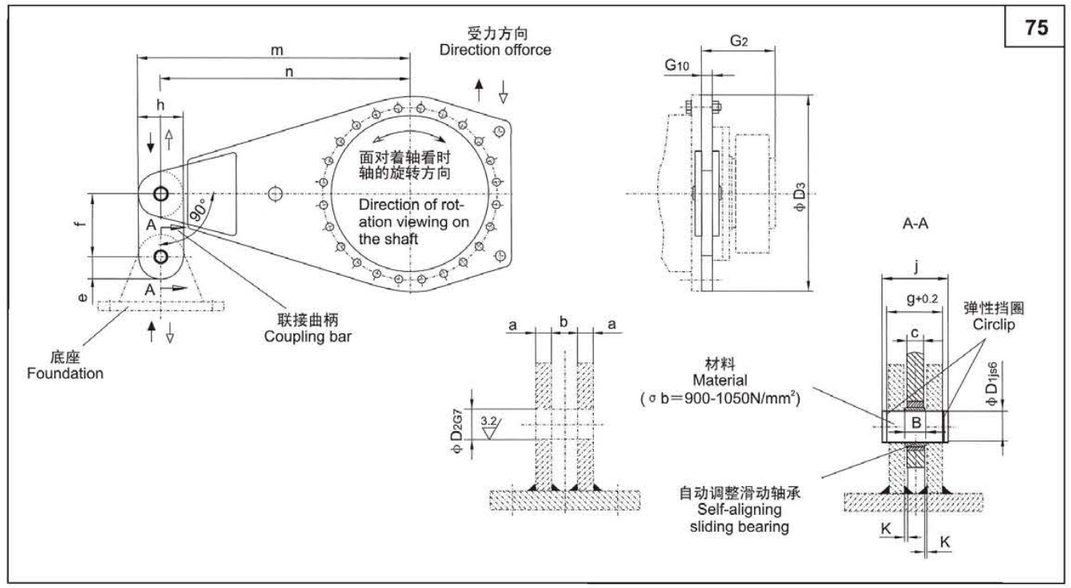

机座号 Size	输出扭矩 Output torque T_{2N} (N.m)	D_1 js6	D_2 G7	D_3	G_2	G_{10}	a min	b	B 1)	c	e	f	g +0.2	h	j	间隙 Clearance k	m	n	滑动轴承内径 Sliding bearing	重量 Weight
9	22000	30		440	165	25	15	25	22	18	50	140	59.5	100	70	3.5	605	555	30	38
10	31000	35		485	174	30	15	30	25	20	52.5	140	64.5	105	75	5	667.5	615	35	51
11	42000	40		540	204	30	18	30	28	22	65	160	70.5	130	85	4	750	685	40	82
12	60000	40		620	224	30	18	30	28	22	65	160	70.5	130	85	4	850	785	40	85
13	83000	45		665	241	35	20	35	32	25	72.5	180	79.5	145	95	5	912.5	840	45	113
14	117000	50		740	278	40	20	40	35	30	72.5	200	85	145	100	5	1012.5	940	50	145
16	160000	60		790	285	50	25	50	44	35	77.5	240	105	155	120	7.5	1077.5	1000	60	206
17	202000	60		915	294	50	25	50	44	35	85	240	105	170	120	7.5	1250	1165	60	274
18	244000	70		955	303	55	30	55	49	40	105	280	120	210	135	7.5	1315	1210	70	365
19	295000	80		1005	327.5	60	30	60	55	45	105	320	125	210	145	7.5	1405	1300	80	423
20	354000	80		1005	327.5	60	30	60	55	45	105	320	125	210	145	7.5	1405	1300	80	423
21	392000	80		1140	354	60	30	60	55	45	113	320	125	225	145	7.5	1562.5	1450	80	530
22	450000	80		1140	354	60	30	60	55	45	113	320	125	225	145	7.5	1562.5	1450	80	530
23	513000	90		1235	380	65	30	65	60	50	125	360	130	250	150	7.5	1700	1575	90	665
24	592000	90		1235	380	65	30	65	60	50	125	360	130	250	150	7.5	1700	1575	90	665
25	684000	100		1350	407	75	35	75	70	55	138	400	150	275	170	10	1857.5	1720	100	940
26	763000	100		1350	407	75	35	75	70	55	138	400	150	275	170	10	1857.5	1720	100	940
27	852000	110		1490	453	75	35	75	70	55	150	440	150	300	175	10	2050	1900	110	1120
28	950000	110		1490	453	75	35	75	70	55	150	440	150	300	175	10	2050	1900	110	1120
29	1060000	110		1600	483	75	35	75	70	55	158	440	150	315	175	10	2192.5	2035	110	1260
30	1200000	110		1600	483	75	35	75	70	55	158	440	150	315	175	10	2192.5	2035	110	1260
31-36	根据用户要求供货 On reuqest																			

1) 公称尺寸B=22-35，公差-0.12
公称尺寸B=44-55，公差-0.15
公称尺寸B=60-70，公差-0.20

1) Nominal size B=22-35，tolerance-0.12
Nominal size B=44-55，tolerance-0.15
Nominal size B=60-70，tolerance-0.20

3、附件 Add-on Piece 76
带橡胶衬套的两侧扭矩支撑臂 Torque Reaction Arm on Two Sides with Rubber Bushes

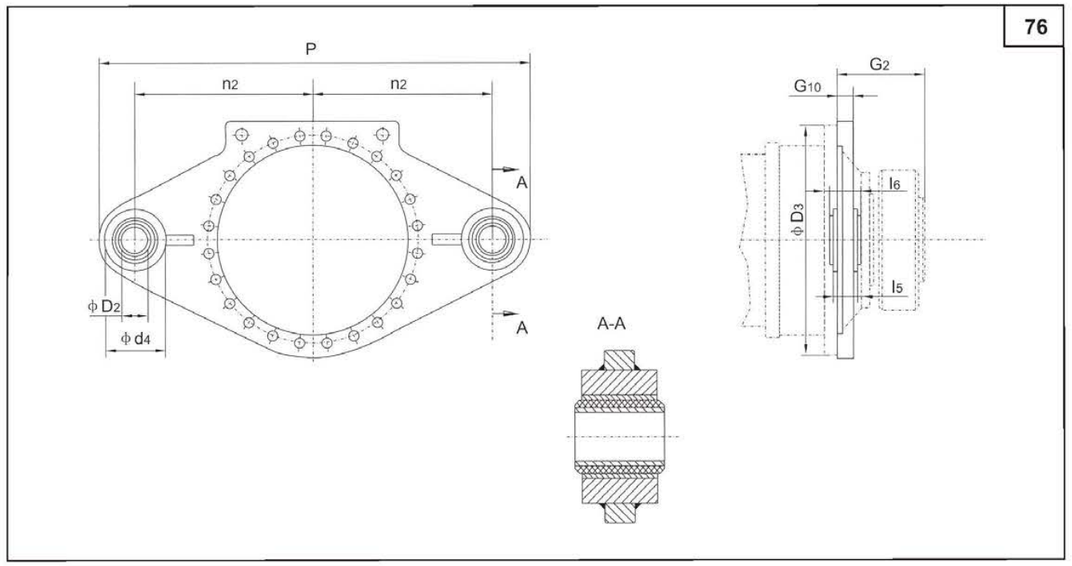

机座号 Size	输出扭矩 Output torque T_{2N} (N.m)	*) D_2 H9	D_3	D_4	G_2	G_{10}	l_5	l_6	n_2	P	重量 Weight
9	22000	50	440	115	165	30	100	110	500	1140	58
10	31000	50	485	115	174	30	100	110	550	1240	72
11	42000	100	540	180	204	30	110	120	575	1355	95
12	60000	100	620	180	224	35	110	120	625	1455	120
13	83000	110	665	210	241	35	170	180	600	1435	145
14	117000	110	740	210	278	40	170	180	650	1535	170
16	160000	124	790	240	285	40	220	230	700	1670	230
17	202000	124	915	240	288	40	220	230	750	1770	300
18	244000	124	955	240	303	50	220	230	900	2070	400

*) 销轴：ϕh8　*) Pin: ϕh8

4、附件/Add-on Piece 77
扭力轴支撑架 Torsion Shaft Support

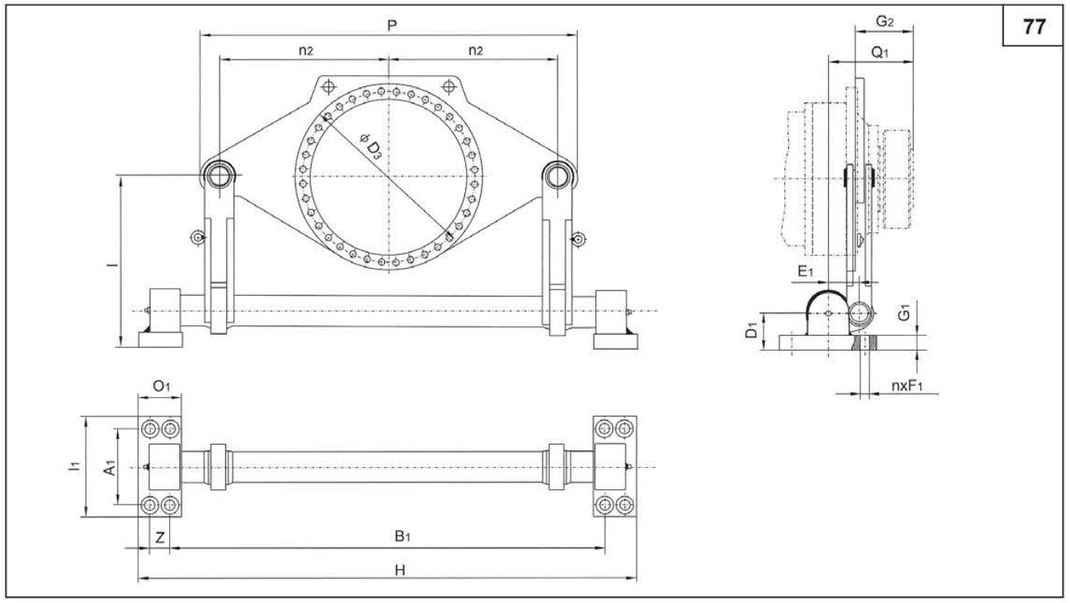

机座号 Size	输出扭矩 Output torque T_{2N} (N.m)	A_1	B_1	D_3	D_1	E_1	F_1 2)	数量 Qty n	G_1	G_2	H	l 1)	l_1	n_2	O_1	P	Q_1	Z	重量 Weight
9	22000	250	1414	610	120	105	33	8	48.5	165	1619	560	330	550	140	1230	247.5	65	300
10	31000	250	1414	610	120	105	33	8	48.5	174	1619	560	330	550	140	1230	256.5	65	300
11	42000	250	1414	610	120	105	33	8	48.5	204	1619	560	330	550	140	1230	286.5	65	300
12	60000	250	1414	610	120	105	33	8	48.5	224	1619	560	330	550	140	1230	306.5	65	300
13	83000	280	1604	775	155	145	39	8	68.5	241	1837	620	380	650	158	1450	358.5	75	600
14	117000	280	1604	775	155	145	39	8	68.5	278	1837	620	380	650	158	1450	395.5	75	600
16	160000	280	1604	775	155	145	39	8	68.5	285	1837	620	380	650	158	1450	402.5	75	600
17	202000	315	1777	955	170	165	39	8	73.5	294	2041	700	400	750	180	1680	431.5	84	900
18	244000	315	1777	955	170	165	39	8	73.5	303	2041	700	400	750	180	1680	440.5	84	900
19	295000	350	2000	985	195	175	45	8	83.5	328	2300	860	450	850	200	1900	470.5	100	1400
20	354000	350	2000	985	195	175	45	8	83.5	328	2300	860	450	850	200	1900	470.5	100	1400
21	392000	400	2254	1120	210	190	45	8	88.5	354	2591	900	530	950	225	2110	506.5	113	1700
22	450000	400	2254	1120	210	190	45	8	88.5	354	2591	900	530	950	225	2110	506.5	113	1700
23	513000	450	2496	1215	235	220	45	8	98.5	380	2871	1060	590	1063	250	2385	562.5	125	2150
24	592000	450	2496	1215	235	220	45	8	98.5	380	2871	1060	590	1063	250	2385	562.5	125	2150
25	684000	500	2816	1350	275	245	52	8	118.5	407	3236	1200	650	1150	280	2600	614.5	140	2700
26	763000	500	2816	1350	275	245	52	8	118.5	407	3236	1200	650	1150	280	2600	614.5	140	2700
27	852000	530	2887	1490	300	255	52	8	128.5	453	3327	1250	700	1250	290	2820	670.5	150	3400
28	950000	530	2887	1490	300	255	52	8	128.5	453	3327	1250	700	1250	290	2820	670.5	150	3400
29	1060000	560	3200	1565	300	280	62	8	128.5	483	3673	1350	750	1360	315	3080	718	158	4350
30	1200000	560	3200	1565	300	280	62	8	128.5	483	3673	1350	750	1360	315	3080	718	158	4350
31	1330000	590	3408	1695	340	300	70	8	148.5	538	3906	1400	790	1450	330	3260	788	168	5500
32	1500000	590	3408	1695	340	300	70	8	148.5	538	3906	1400	790	1450	330	3260	788	168	5500
33	1680000	620	3588	1785	375	320	70	8	158.5	573	4116	1500	840	1550	350	3520	840.5	178	7000
34	1920000	620	3588	1785	375	320	70	8	158.5	573	4116	1500	840	1150	350	3520	840.5	178	7000
35+36	根据用户要求供货 On request																		

1) 标准尺寸，整体高度可修正到2000mm
2) 锁紧用螺栓强度不得低于6.8级

1) Standard dimension,overall height modifiable up to 2000mm
2) The bolts used for lock are not lower than class 6.8

5、法兰联接及底座安装的螺母预紧扭矩
Thghtening Torques for Flange Connections and Foot-mouted Design

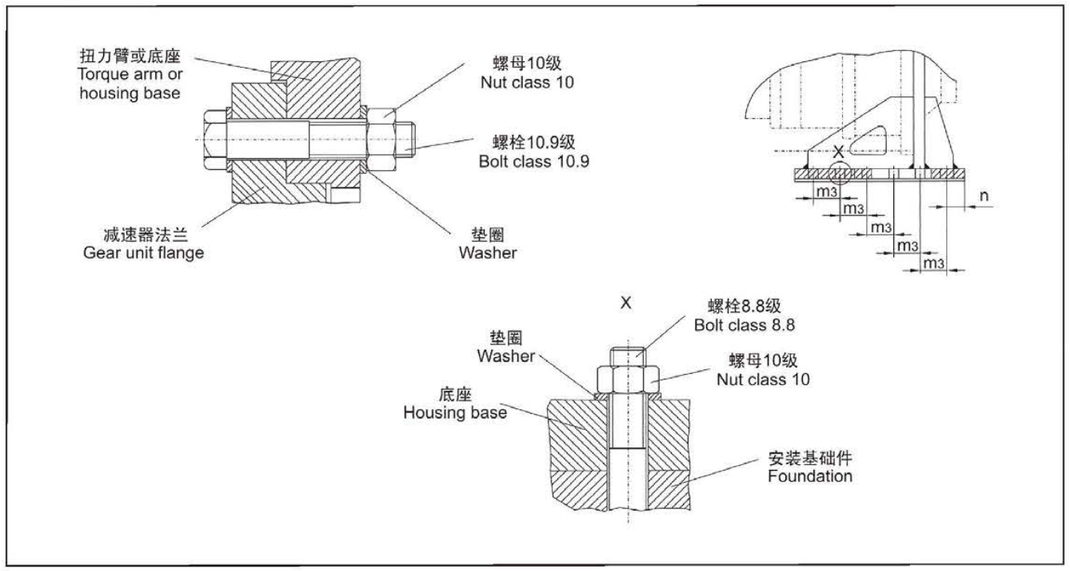

机座号 Size	法兰联接 Flange attachment		底座联接 Base attachment	
	螺栓 Thread (10.9)	预紧扭矩(N.m) Tightening torque	螺栓 Thread (8.8)	预紧扭矩(N.m) Tightening torque
9	M16	295	M24	710
10	M16	295	M24	710
11	M20	580	M24	710
12	M24	1000	M24	710
13	M24	1000	M24	710
14	M24	1000	M30	1450
16	M24	1000	M30	1450
17	M30	2000	M36	2530
18	M30	2000	M36	2530
19/20	M30	2000	M42	4070
21/22	M36	3560	M48	6140
23/24	M36	5720	M48	6140
25/26	M42	5720	M56	9840
27/28	M48	8640	M56	9840
29/30	M48	8640	M64	14300
31/32	M56	13580	M64	14300
33/34	M56	13580	M64	14300
35/36	M56	13580	M72×6	20800

6、电机安装支架 Motor Bracket

电机安装支架(附件代号-71)
Motor bracket (code of add-on piece-71)

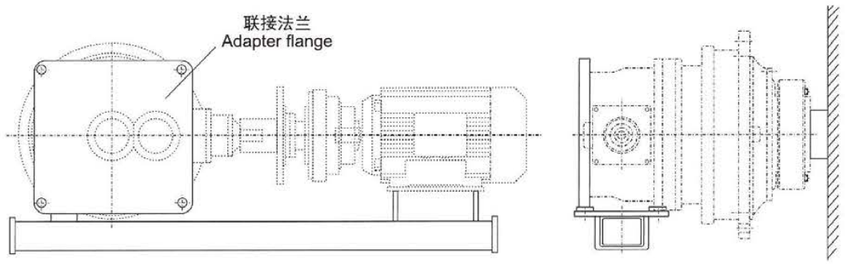

电机安装支架（附件代号-71）
Motor bracket (code of add-on piece-71)

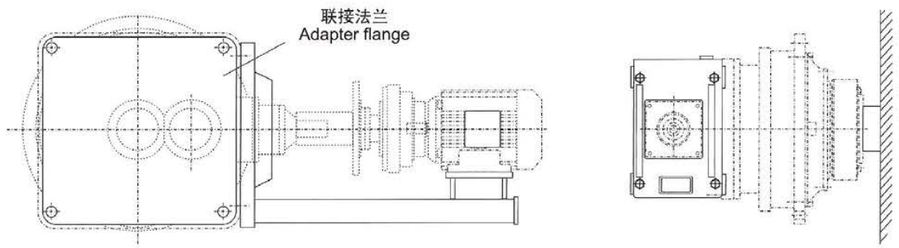

电机安装支架（附件代号-72）
Motor bracket (code of add-on piece-72)

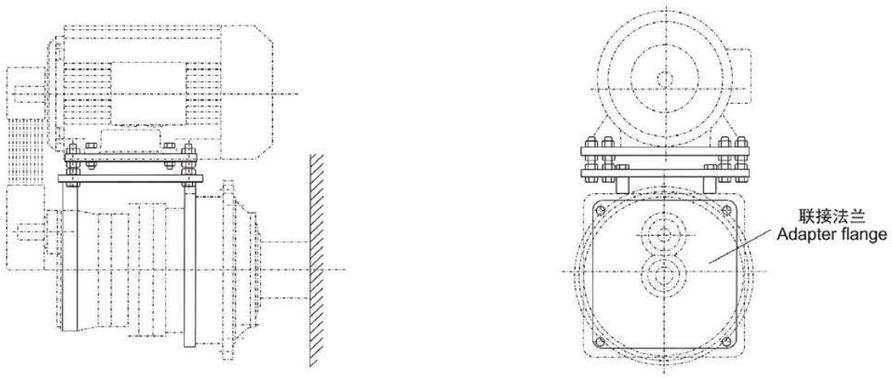

如果不用钟形电机支架，可以采用法兰联接的电机支架，如上图所示。
In cases where no motor bell housings are provided we use an adapter flange to attach motor brackets, they are shown in the above drawings.

7、立式安装补偿油箱 Oil Compensating Tank for Vertical Mounting Position

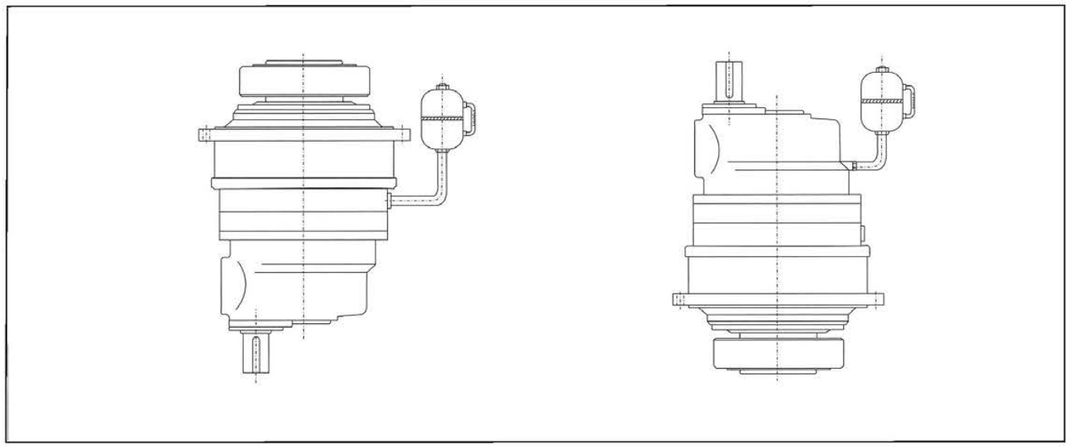

立式安装时，为保证上端的轴承得到可靠润滑必须相应的提高油位，油位通过加装的补偿油箱来加高和检查。补偿油箱上装有通气孔器，如上图所示。油箱可安装在减速器上，也可安装在客户的机器上。
In case of vertical mounting position, to ensure the lubrication of the upper bearing, the oil level is inc-reased accordingly, the oil level is increased and che-cked via an oil compensating tank fitted separately. The oil tank installs the breather valve, it′ s shown in the above drawings. The oil tank can be attached either to the gear units, or to the customer′ s machine frame.

GPS.GPK.GPL 当安装布置方位为B51、B52、B53的卧式安装时需配备电动油泵强制润滑，如下图
For GPS.GPK.GPL, in case of mounting positions B51 B52、B53 horizontal,it needs to mount the motor pumps for forced lubrication. Shown in the following drawings.

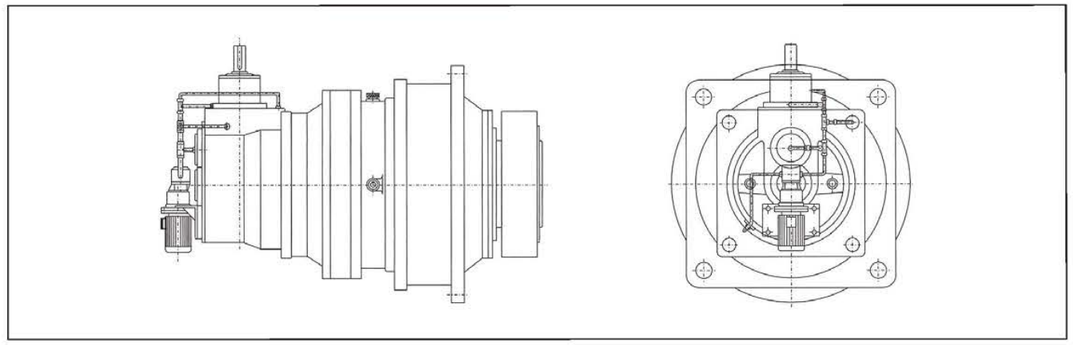

十二、GP系列减速机带电机法兰输入　GP Planetary gear units with motor flange and coupling

1、GP2S带电机、输入法兰及联轴器尺寸　Type GP2S With Motor Bell Housing and Coupling

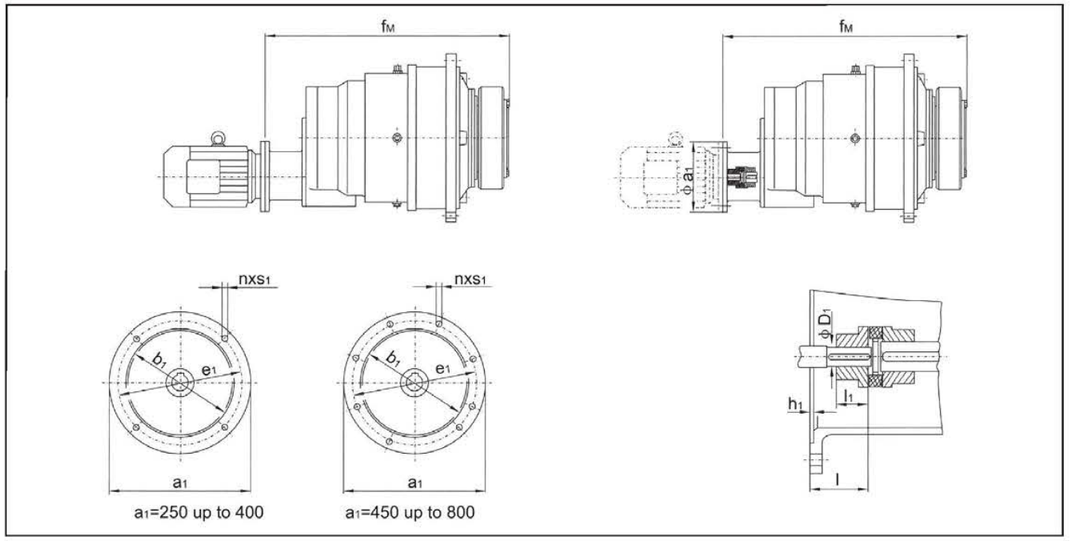

GP2S	电机 Motor (Y)*	法兰 Flange (F)**	a_1	$b_{1(h7)}$	D_1	e_1	f_M	h_1	l_1	l	n	s_1
9	160		350	250	42	300	827	6	50	85	4	M16
	180		350	250	48	300	827	6	50	85	4	M16
10	160		350	250	42	300	856	6	50	85	4	M16
	180		350	250	48	300	856	6	50	85	4	M16
11	160		350	250	42	300	995	6	60	95	4	M16
	180		350	250	48	300	995	6	60	95	4	M16
	200		400	300	55	350	1007	7	75	110	4	M16
12	160		350	250	42	300	1029	6	60	95	4	M16
	180		350	250	48	300	1029	6	60	95	4	M16
	200		400	300	55	350	1041	7	75	110	4	M16
13	225		450	350	60	400	1243	7	80	130	8	M16
	250		550	450	65	500	1243	8	80	130	8	M16
14	225		450	350	60	400	1303	7	80	130	8	M16
	250		550	450	65	500	1303	8	80	130	8	M16
16	250		550	450	65	500	1432	7	80	120	8	M16
	280		550	450	75	500	1447	8	90	130	8	M16
17	250		550	450	65	500	1467	7	80	120	8	M16
	280		550	450	75	500	1482	8	90	130	8	M16
18	315		660	550	80	600	1660	11	90	120	8	M20
19,20	315		660	550	80	600	1708	11	90	120	8	M20

注:(1)“*”所选直联电机机座号所对应的功率应满足转动能力表
“**”表格中所示的法兰为标准型号的法兰，如有异同请另咨询
(2)侧面扭力臂组合，请咨询

Note:(1)“*” Power of selected motor must meet transmissio table
“**” Indicate standard flange ,if special dimension is needed, please consult us
(2)For combination with torque arm on one side, please refer to us

2、GP3N带电机法兰及联轴器尺寸　Type GP3N With Motor Bell Housing and Coupling

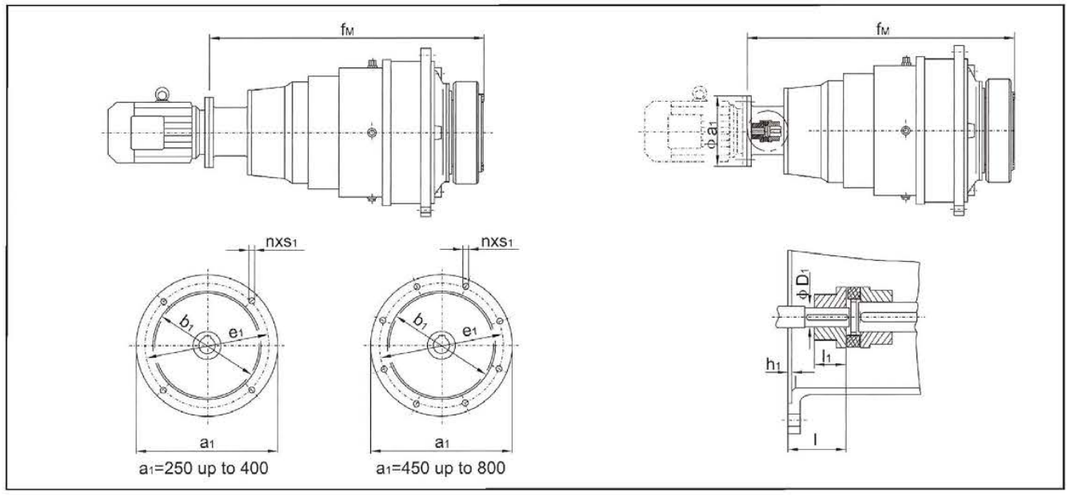

GP3N	电机 Motor (Y)*	法兰 Flange (F)**	a_1	$b_{1(h7)}$	D_1	e_1	f_M	h_1	l_1	l	n	s_1
9	132		300	230	38	265	912	5	60	84	4	M12
	160		350	250	42	300	948	6	60	90	4	M16
	180		350	250	48	300	948	6	65	95	4	M16
10	132		300	230	38	265	941	5	60	84	4	M12
	160		350	250	42	300	977	6	60	90	4	M16
	180		350	250	48	300	977	6	65	95	4	M16
11	132		300	230	38	265	1002	5	60	84	4	M12
	160		350	250	42	300	1038	6	60	90	4	M16
	180		350	250	48	300	1038	6	65	95	4	M16
12	132		300	230	38	265	1036	5	60	84	4	M12
	160		350	250	42	300	1072	6	60	90	4	M16
	180		350	250	48	300	1072	6	65	95	4	M16
13	160		350	250	42	300	1147	6	60	90	4	M16
	180		350	250	48	300	1147	6	65	95	4	M16
	200		400	300	55	350	1159	7	75	105	4	M16
14	160		350	250	42	300	1207	6	60	90	4	M16
	180		350	250	48	300	1207	6	65	95	4	M16
	200		400	300	55	350	1219	7	75	105	4	M16
16	200		400	300	55	350	1372	7	80	100	4	M16
	225		450	350	60	400	1413	7	80	130	8	M16
17	200		400	300	55	350	1407	7	80	100	4	M16
	225		450	350	60	400	1448	7	80	130	8	M16
18	250		500	450	65	500	1607	7	80	120	8	M16
	280		550	450	75	500	1628	8	90	130	8	M16
19,20	250		550	450	65	500	1665	7	80	120	8	M16
	280		550	450	75	500	1675	8	90	130	8	M16

注:(1)“*”所选直联电机机座号所对应的功率应满足转动能力表
“**”表格中所示的法兰为标准型号的法兰，如有异同请另咨询
(2)侧面扭力臂组合，请咨询

Note:(1)“*” Power of selected motor must meet transmission table
“**” Indicate standard flange ,if special dimension is needed, please consult us
(2)For combination with torque arm on one side, please refer to us

3、GP3S带电机法兰及联轴器尺寸　Type GP3S With Motor Bell Housing and Coupling

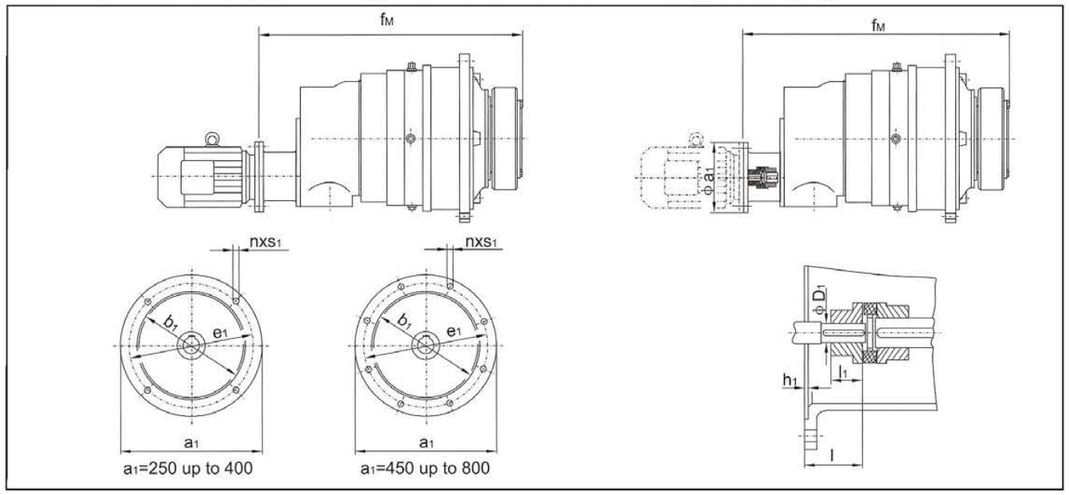

GP3S	电机 Motor (Y)*	法兰 Flange (F)**	a1	b1	D1	e1	fM	h1	l1	l	n	s1
9	100		250	180	28	215	855	5	50	65	4	M12
	112		250	180	28	215	855	5	50	65	4	M12
	132		300	230	38	265	887	5	50	60	4	M12
	160		350	250	42	300	923	6	50	85	4	M16
10	100		250	180	28	215	884	5	50	65	4	M12
	112		250	180	28	215	884	5	50	65	4	M12
	132		300	230	38	265	916	5	50	60	4	M12
	160		350	250	42	300	952	6	50	85	4	M16
11	112		250	180	28	215	945	5	50	65	4	M12
	132		300	230	38	265	977	5	50	60	4	M12
	160		350	250	42	300	1013	6	50	85	4	M16
	180		350	250	48	300	1013	6	50	85	4	M16
12	112		250	180	28	215	979	5	50	65	4	M12
	132		300	230	38	265	1011	5	50	60	4	M12
	160		350	250	42	300	1047	6	50	85	4	M16
	180		350	250	48	300	1047	6	50	85	4	M16
13	132		300	230	38	265	1086	5	50	60	4	M12
	160		350	250	42	300	1122	6	50	85	4	M16
	180		350	250	48	300	1122	6	50	85	4	M16
14	132		300	230	38	265	1146	5	50	60	4	M12
	160		350	250	42	300	1182	6	50	85	4	M16
	180		350	250	48	300	1182	6	50	85	4	M16
16	160		350	250	42	300	1350	6	60	95	4	M16
	180		350	250	48	300	1350	6	65	100	4	M16
	200		400	300	55	350	1362	7	75	110	4	M16
17	160		350	250	42	300	1385	6	60	95	4	M16
	180		350	250	48	300	1385	6	65	100	4	M16
	200		400	300	55	350	1397	7	75	110	4	M16
18	180		350	250	48	300	1552	6	80	100	4	M16
	200		400	300	55	350	1564	6	80	100	4	M16
	225		450	350	60	400	1605	7	80	100	8	M16
	250		550	450	65	500	1605	7	80	100	8	M16
19,20	180		350	250	48	300	1599	6	80	100	4	M16
	200		400	300	55	350	1611	6	80	100	4	M16
	225		450	350	60	400	1652	7	80	100	8	M16
	250		550	450	65	500	1652	7	80	100	8	M16

注:(1)“*”所选直联电机机座号所对应的功率应满足传动能力表
“**”表格中所示的法兰为标准型号的法兰，如有异同请另咨询
(2)侧面扭力臂组合，请咨询

Note:(1)“*” Power of selected motor must meet transmissio table
“**” Indicate standard flange ,if special dimension is needed, please consult us
(2)For combination with torque arm on one side, please refer to us

4、GP2K带电机法兰及联轴器尺寸　Type GP2K With Motor Bell Housing and Coupling

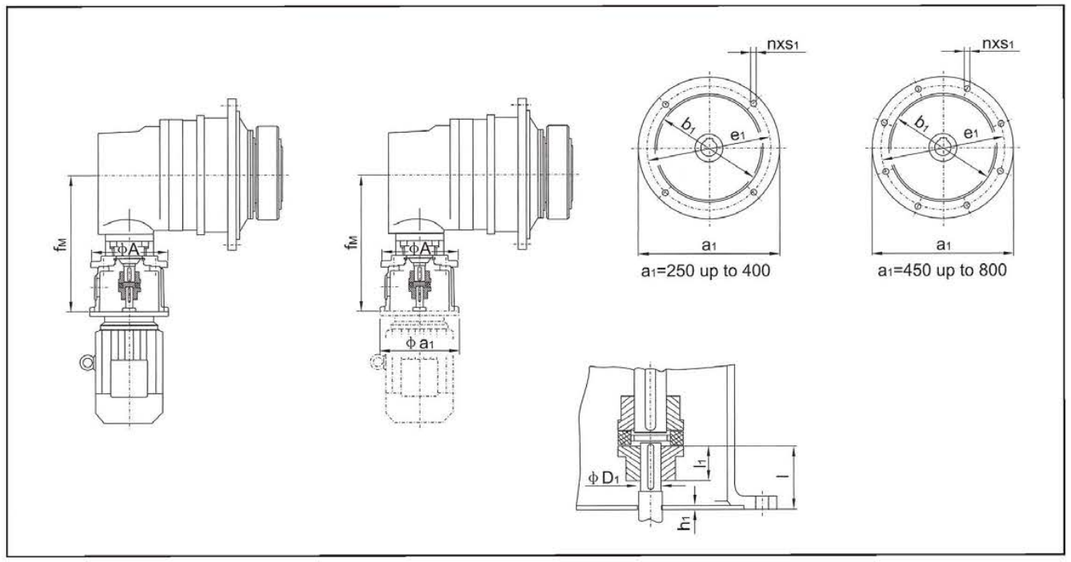

GP2K	电机 Motor (Y)*	法兰 Flange (F)**	a1	A	b1	D1	e1	fM	h1	l	l1	n	s1
9,10	132		300	250	230	38	265	466.5	5	45	35	4	M12
	160		350	250	250	42	300	502.5	6	75	40	4	M16
11,12	160		350	300	250	42	300	571.5	6	75	40	4	M16
	180		350	350	250	48	300	571.5	6	75	50	4	M16
	200		400	350	300	55	350	582.5	7	95	60	4	M16
13,14	160		350	440	250	42	300	658.5	6	75	40	4	M16
	180		350	440	250	48	300	658.5	6	85	50	4	M16
	200		400	440	300	55	350	664.5	7	95	60	4	M16
	225		450	440	350	60	400	690.5	7	125	65	8	M16
	250		550	440	450	65	500	690.5	8	120	65	8	M16
16,17	200		400	440	300	55	350	754.5	7	90	60	4	M16
	225		425	440	350	60	400	795.5	7	125	65	8	M16
	250		550	440	450	65	500	797	8	120	65	8	M16
	280		550	440	450	75	500	796	8	130	75	8	M16
18,19,20	225		450	440	350	60	400	898.5	7	125	65	8	M16
	250		550	440	450	65	500	898.5	8	120	65	8	M16
	280		550	440	450	75	500	884	8	130	75	8	M16
	315*		660	440	550	80	600	921	11	150	80	8	M20

注:(1)“*”所选直联电机机座号所对应的功率应满足转动能力表
“**”表格中所示的法兰为标准型号的法兰，如有异同请另咨询
(2)侧面扭力臂组合，请咨询

Note:(1)“*” Power of selected motor must meet transmissio table
“**” Indicate standard flange ,if special dimension is needed, please consult us
(2)For combination with torque arm on one side, please refer to us

5、GP2L带电机法兰及联轴器尺寸　Type GP2L With Motor Bell Housing and Coupling

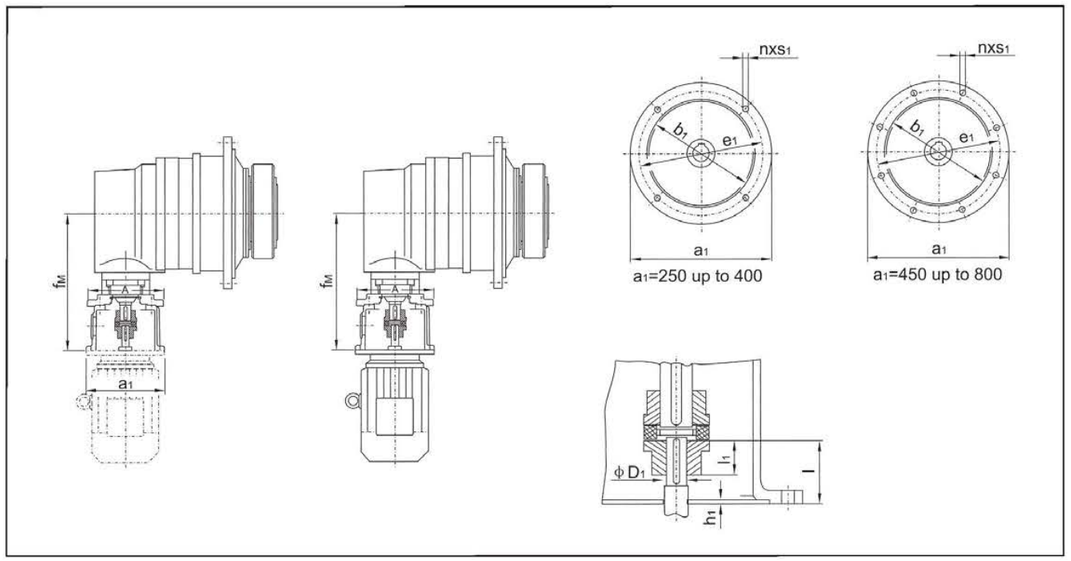

GP2L	电机 Motor (Y)*	法兰 Flange (F)**	a1	A	b1	D1	e1	fM	h1	l	l1	n	s1
9,10	160		350	440	250	42	300	518.5	6	75	40	4	M16
	180		350	440	250	48	300	518.5	6	85	50	4	M16
	200		400	440	300	55	350	524.5	7	95	60	4	M16
	225		450	440	350	60	400	550.5	7	125	65	8	M16
11,12	200		400	440	300	55	350	584.5	7	95	60	4	M16
	225		450	440	350	60	400	625.5	7	125	65	8	M16
	250		550	440	450	65	500	627	8	120	65	8	M16
13,14	225		450	440	350	60	400	698.5	7	120	65	8	M16
	250		550	440	450	65	500	698.5	8	120	65	8	M16
	280		550	440	450	75	500	684	8	130	75	8	M16
16,17	280		550	600	450	75	500	858	8	115	75	8	M16
	315*		660	650	550	80	600	825	11	150	80	8	M20
	315MC		660	650	550	80	600	825	11	160	90	8	M20
	315MD		660	650	550	80	600	825	11	160	90	8	M20
	315LB		660	650	550	80	600	825	11	170	100	8	M20
18,19,20	315*		660	650	550	80	600	938	11	150	80	8	M20
	315MC		660	650	550	80	600	938	11	160	90	8	M20
	315MD		660	650	550	80	600	938	11	160	90	8	M20
	315LB		660	650	550	80	600	938	11	170	100	8	M20
21,22 23,24	315MC		660	650	550	80	600	1085	11	135	90	8	M20
	315MD		660	650	550	80	600	1085	11	135	90	8	M20
	315LB		660	650	550	80	600	1085	11	145	100	8	M20
	355MB		800	650	680	95	740	1087	11	145	100	8	M20
	355LB		800	650	680	95	740	1087	11	155	110	8	M20

注:(1)“*”所选直联电机机座号所对应的功率应满足转动能力表
“**”表格中所示的法兰为标准型号的法兰，如有异同请另咨询
(2)侧面扭力臂组合，请咨询

Note:(1)“*”Power of selected motor must meet transmissio table
“**”Indicate standard flange ,if special dimension is needed, please consult us
(2)For combination with torque arm on one side, please refer to us

6、GP3K带电机法兰及联轴器尺寸　Type GP3K With Motor Bell Housing and Coupling

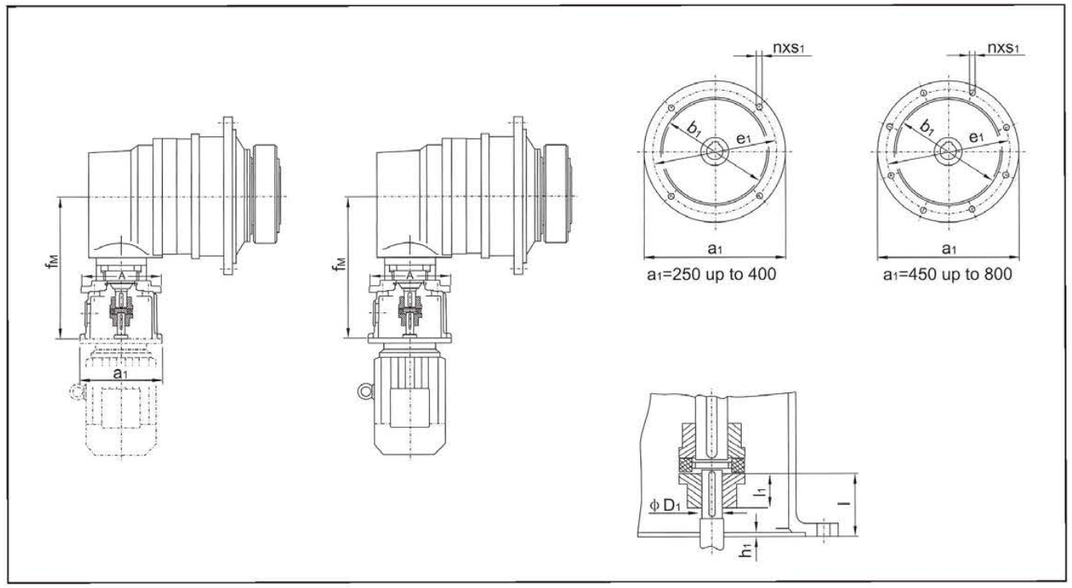

GP3K	电机 Motor (Y)*	法兰 Flange (F)**	a1	A	b1	D1	e1	fM	h1	l	l1	n	s1
9,10,11 12,13,14	132		300	250	230	38	265	466.5	5	45	35	4	M12
	160		350	250	250	42	300	502.5	6	75	40	4	M16
	180		350	250	250	48	300	502.5	6	75	40	4	M16
16,17	160		350	350	250	42	300	571.5	6	75	40	4	M16
	180		350	350	250	40	300	571.5	6	85	50	4	M16
	200		400	350	300	55	350	582.5	7	95	60	4	M16
18,19,20 21,22	160		350	440	250	42	300	658.5	6	75	40	4	M16
	180		350	440	250	48	300	658.5	6	85	50	4	M16
	200		400	440	300	35	350	664.5	7	95	60	4	M16
	225		450	440	350	60	400	690.5	7	125	65	8	M16
	250		550	440	450	65	500	690.5	8	120	65	8	M16
23,24 25,26	200		400	440	300	55	350	754.5	6	90	60	4	M16
	225		450	440	350	60	400	795.5	7	125	65	8	M16
	250		550	440	450	62	500	797	7	120	65	8	M16
	280		550	440	450	75	500	796	8	130	75	8	M16
27,28 29,30	225		450	440	350	60	400	898.5	7	120	65	8	M16
	250		550	440	450	65	500	898.5	7	120	65	8	M16
	280		550	440	450	75	500	884	8	130	75	8	M16
	315*		660	440	550	80	600	921	11	150	80	8	M20

注:(1)“*”所选直联电机机座号所对应的功率应满足传动能力表
“**”表格中所示的法兰为标准型号的法兰，如有异同请另咨询
(2)侧面扭力臂组合，请咨询

Note:(1)“*”Power of selected motor must meet transmissio table
“**”Indicate standard flange ,if special dimension is needed, please consult us
(2)For combination with torque arm on one side, please refer to us

WP蜗轮蜗杆减速器
WP WORM GEAR REDUCER

单级减速机
SINGLE SPEED REDUCER
速比1/5-1/60

万能型减速机
UNIVERSAL SPEED REDUCER
速比1/5-1/60

基本色　辅助色1　辅助色2

产品标准颜色（由于印刷原因，颜色与实物可能有差异）

双级减速机
DOUBLE SPEED REDUCER
速比1/100-1/3600

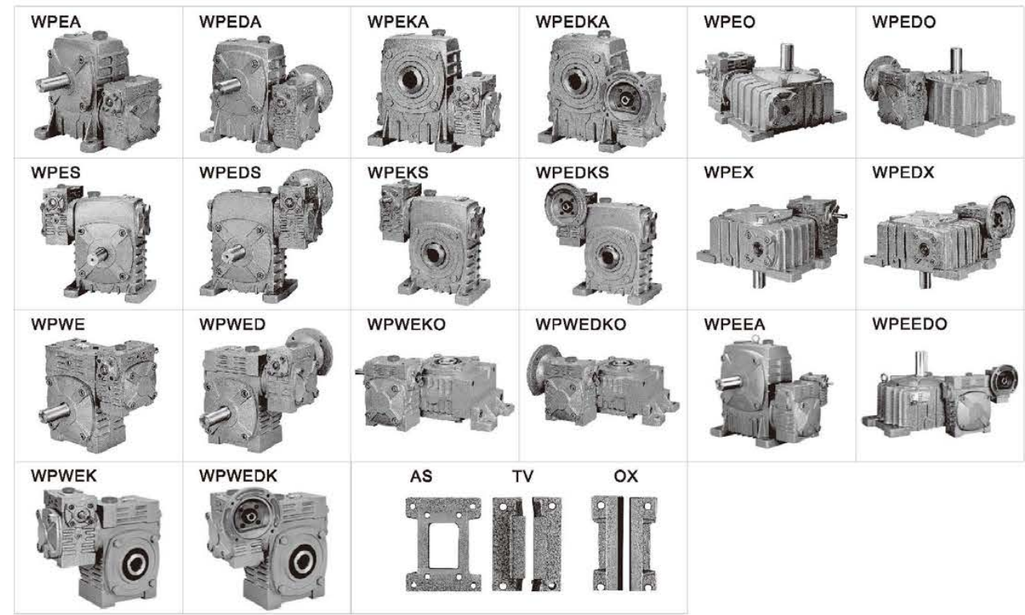

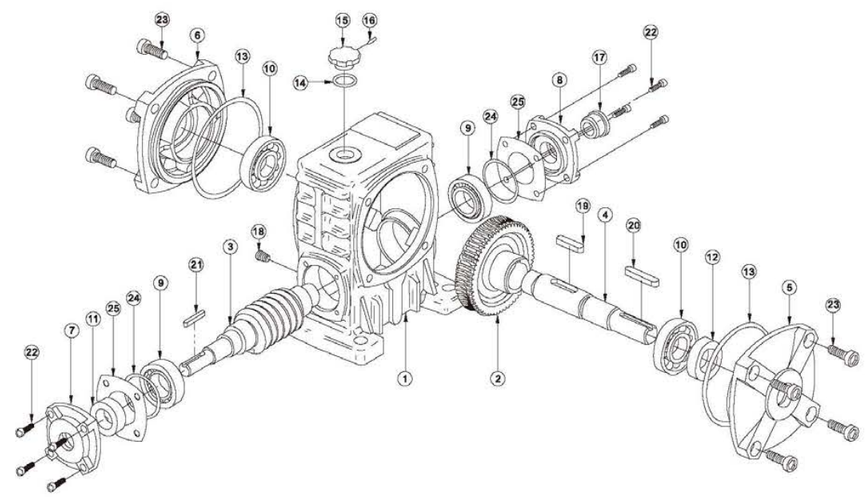

WP单级蜗轮减速机分解图
Worm Gear Speed Reducer Display Drawings
单级WP系列 Single WP series

1 机座 Frame
2 蜗轮 Worm wheel
3 蜗杆轴 Worm shaft
4 出力轴 Output shaft
5 出力盖 Output shaft cover
6 出力盖 Output shaft cover
7 入力盖 Input shaft cover
8 入力盖 Input shaft cover
9 轴承 Bearing
10 轴承 Bearing
11 油封 Oil seal
12 油封 Oil seal
13 O型圈 O ring
14 O型圈 O ring
15 加油盖 Oil hole cover
16 塞子 Pin
17 油标 Oil gauge
18 油塞 Oil plug
19 平键 Key
20 平键 Key
21 平键 Key
22 内六角螺钉 Intl.hex screw
23 内六角螺钉 Intl.hex screw
24 调整圈 Shim
25 密封垫 Gasket

■产品结构图 Product structural drawing

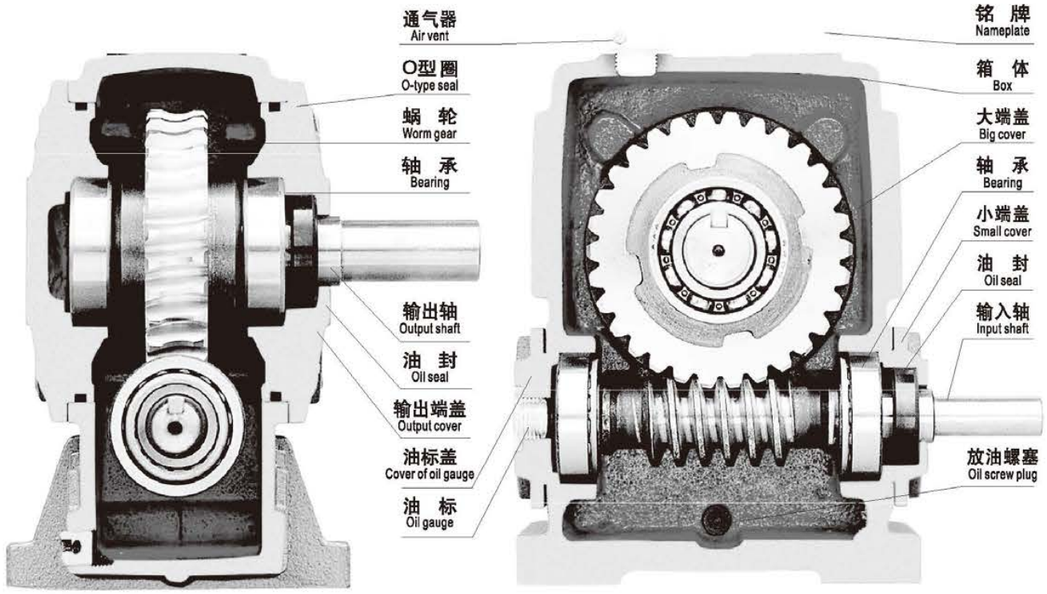

■型号及表示法 Model and strure table

W	P	W	E	D	K	A	50-80	—	600	—	B
1	2	3	4	5	6	7	8		9		10

1 产品名称
W—蜗杆减速机
Product name
W-worm speed reduce

2 箱体结构
P-整体
D-分体
Box structure
P-whole
D-separate

3 箱体形式
W-万能型
无代码-基本型
Box model
W-universal
Non-code-basic

4 整体结构
E-双级
EE-多级
无代码-基本型
Unit sture
E-double
EE-multistage
Non-code-basic

5 输入轴联接方式
D-带电机法兰
无代码-基本型
Connector of input shaft
D-with motor flange
Non-code-basic

6 输出轴结构
K-中空输出轴
无代码-基本型
Structure of output shaft
K-hollow
Non-code-basic

7 输出、输入轴置式
A-入轴在下 S-入轴在上
O-出轴向上 X-出轴向下
T-入轴向上 V-入轴向下
无代码-基本型
Arrangment of input or output shaft
A-input shaft is below
S-input shaft is above
O-output shaft is upward
X-output shaft is downward
T-input shaft is upward
V-input shaft is downward
Non-code-universal

8 中心距
50-80
Center distance
50-80

9 传动比
600
Ratio
600

10 轴指向
B
Shaft direction
B

WPA

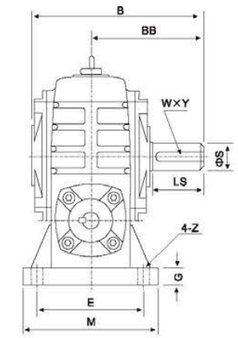

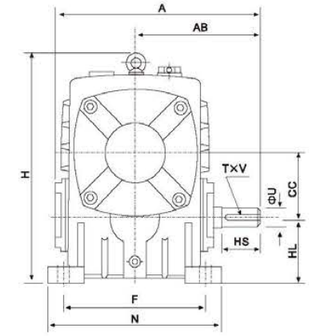

轴指向表示
SHAFT DIRECTION

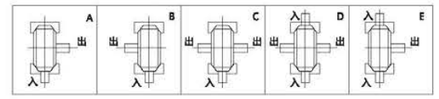

型号 size	传动比 ratio	A	AB	B	BB	CC	H	HL	M	N	E	F	G	Z	输入轴input shaft HS	U	T×V	输出轴output shaft LS	S	W×Y	重量 (kg)	油量 (L)
40	5 10 15 20 25 30 40 50 60 70 80 100	143	87	114	74	40	138	40	90	100	70	80	13	10	25	12	4×2.5	28	14	5×3	4	0.13
50		175	107	150	97	50	173	50	120	140	95	110	15	12	30	12	4×2.5	40	17	5×3	7	0.17
60		198	122	168	112	60	204	60	130	150	105	120	20	12	40	15	5×3	50	22	6×3.5	10	0.22
70		231	140	194	131	70	236	70	150	190	115	150	20	15	40	18	6×3.5	60	28	8×4	15	0.60
80		261	160	214	142	80	268	80	170	220	135	180	20	15	50	22	6×3.5	65	32	10×5	20	0.85
100		322	190	254	169	100	329	100	190	270	155	220	25	15	50	25	8×4	75	38	10×5	35	1.50
120		381	229	282	190	120	430	120	230	320	180	260	30	18	65	30	8×4	85	45	14×5.5	60	3.20
135		433	260	317	210	135	480	135	250	350	200	290	30	18	75	35	10×5	95	55	16×6	80	3.60
147		439	264	324	212	147	501	123	250	350	200	280	32	18	80	35	10×5	95	55	16×6	90	3.70
155		504	302	382	252	155	531	135	275	390	220	320	35	21	85	40	12×5	110	60	18×7	110	3.80
175		545	325	402	262	175	600	160	310	430	250	350	40	21	85	45	14×5.5	110	65	18×7	150	4.60
200		587	350	467	305	200	667	175	360	480	290	390	40	24	95	50	14×5.5	125	70	20×7.5	215	6.50
250		705	420	552	360	250	800	200	460	560	380	480	45	28	110	60	18×7	155	90	25×9	360	9.00

WPS

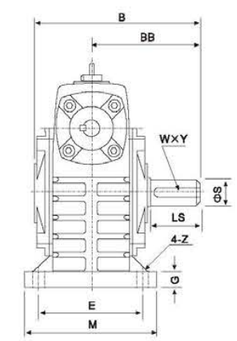

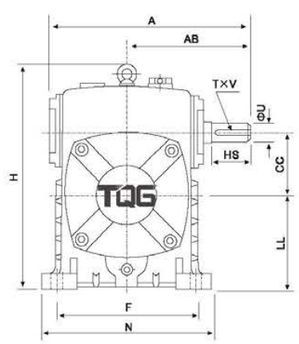

轴指向表示
SHAFT DIRECTION

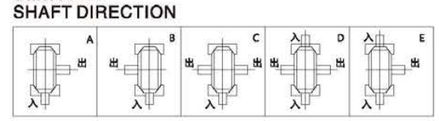

型号 size	传动比 ratio	A	AB	B	BB	CC	H	LL	M	N	E	F	G	Z	输入轴input shaft HS	U	T×V	输出轴output shaft LS	S	W×Y	重量 (kg)	油量 (L)
40	5 10 15 20 25 30 40 50 60 70 80 100	143	87	114	74	40	141	60	90	100	70	80	13	10	25	12	4×2.5	28	14	5×3	4	0.30
50		175	107	150	97	50	180	80	120	140	95	110	15	12	30	12	4×2.5	40	17	5×3	7	0.45
60		198	122	168	112	60	207	90	130	150	105	120	20	12	40	15	5×3	50	22	6×3.5	10	0.55
70		231	140	194	131	70	238	105	150	190	115	150	20	15	40	18	6×3.5	60	28	8×4	15	0.80
80		261	160	214	142	80	270	120	170	220	135	180	20	15	50	22	6×3.5	65	32	10×5	20	1.10
100		322	190	254	169	100	331	150	190	270	155	220	25	15	50	25	8×4	75	38	10×5	35	2.90
120		381	229	282	190	120	423	180	230	320	180	260	30	18	65	30	8×4	85	45	14×5.5	60	4.40
135		433	260	317	210	135	482	215	250	350	200	290	30	18	75	35	10×5	95	55	16×6	80	6.20
147		439	264	324	212	147	495	203	250	350	200	280	32	18	80	35	10×5	95	55	16×6	90	6.35
155		504	302	382	252	155	541	235	275	390	220	320	35	21	85	40	12×5	110	60	18×7	110	6.50
175		545	325	402	262	175	594	260	310	430	250	350	40	21	85	45	14×5.5	110	65	18×7	150	8.00
200		587	350	467	305	200	677	290	360	480	290	390	40	24	95	50	14×5.5	125	70	20×7.5	215	9.30
250		705	420	552	360	250	824	350	460	560	380	480	45	28	110	60	18×7	155	90	25×9	360	18.0

WPX

WPO

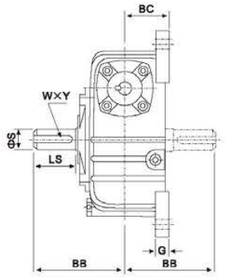

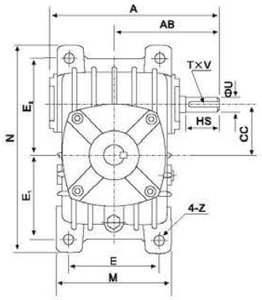

WPX轴指向表示
SHAFT DIRECTION

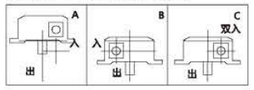

WPO轴指向表示
SHAFT DIRECTION

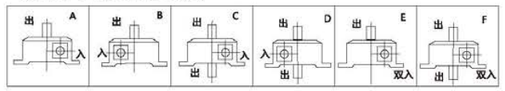

型号 size	传动比 ratio	A	AB	BB	BC	CC	M	N	E	E_1	E_2	G	Z	输入轴input shaft HS	U	T×V	输出轴output shaft LS	S	W×Y	重量 (kg)	油量 (L)
40	5	143	87	74	45	40	94	184	70	74	86	10	10	25	12	4×2.5	28	14	5×3	5	0.36
50	10	175	107	97	50	50	116	220	90	93	102	15	12	30	12	4×2.5	40	17	5×3	6	0.50
60	15	198	122	112	55	60	126	260	100	105	120	20	12	40	15	5×3	50	22	6×3.5	10	0.60
70	20	231	140	131	65	70	156	295	120	120	135	20	15	40	18	6×3.5	60	28	8×4	15	1.10
80	25	261	160	142	70	80	175	320	140	130	150	20	15	50	22	6×3.5	65	32	10×5	20	1.50
100	30	322	190	169	90	100	224	375	190	155	180	26	15	50	25	8×4	75	38	10×5	35	4.00
120	40	381	229	190	100	120	266	450	220	185	215	30	18	65	30	8×4	85	45	14×5.5	50	5.20
135	50	433	260	210	110	135	306	495	260	210	235	30	18	75	35	10×5	95	55	16×6	75	7.50
147	60	439	264	212	113	147	310	556	250	254	254	32	18	80	35	10×5	95	55	16×6	90	8.50
155	70	504	302	252	140	155	350	590	290	245	295	35	21	85	40	12×5	110	60	18×7	115	9.30
175	80	545	325	262	150	175	394	640	320	267	323	40	21	85	45	14×5.5	110	65	18×7	140	10.5
200	100	587	350	305	175	200	440	710	370	290	360	40	24	95	50	14×5.5	125	70	20×7.5	200	12.7
250		705	420	360	200	250	510	860	440	350	440	45	28	110	60	18×7	155	90	25×9	340	23.0

WPDA

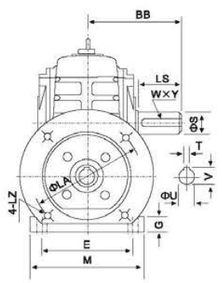

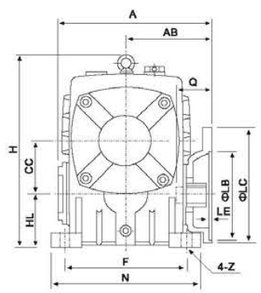

轴指向表示
SHAFT DIRECTION

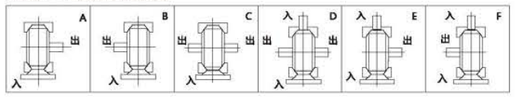

型号 size	入功率 (kw)	传动比 ratio	A	AB	BB	CC	H	HL	M	N	E	F	G	Z	电机法兰flange LA	LB	LC	LE	LZ	入力孔input hole Q	U	T×V	输出轴output shaft LS	S	W×Y	重量 (kg)
40	0.12		135	75	74	40	138	40	90	100	70	80	13	10	115	95	140	4	M8	31	11	4×12.8	28	14	5×3	5
50	0.18		151	83	97	50	176	50	120	140	95	110	15	12	115	95	140	4	M8	31	11	4×12.8	40	17	5×3	8
60	0.37		167	91	112	60	204	60	130	150	105	120	20	12	130	110	160	4	M8	33	14	5×16.3	50	22	6×3.5	11
70	0.37		200	109	131	70	236	70	150	190	115	150	20	15	130	110	160	4	M8	40	14	5×16.3	60	28	8×4	17
	0.75		202	111											165	130	200		M10	42	19	6×21.8				
80	0.75		225	125	142	80	268	80	170	220	135	180	20	15	165	130	200	4.5	M10	48	19	6×21.8	65	32	10×5	22
	1.5																			52	24	8×27.3				
100	1.5		280	148	169	100	336	100	190	270	155	220	25	15	165	130	200	4.5	M10	52	24	8×27.3	75	38	10×5	38
120	2.2		333	181	190	120	430	120	230	320	180	260	30	18	215	180	250	5	M12	63	28	8×31.3	85	45	14×5.5	64
	3.0																									
135	3.0		375	202	210	135	480	135	250	350	200	290	30	18	215	180	250	5	M12	63	28	8×31.3	95	55	16×6	85
	4.0																									
147	3.0		380	204	212	147	501	123	250	350	200	280	32	18	215	180	250	5	M12	63	28	8×31.3	95	55	16×6	96
	4.0																									
155	4.0		425	224	252	155	531	135	275	390	220	320	35	21	215	180	250	5	M12	63	28	8×31.3	110	60	18×7	118
	5.5		448	247											265	230	300	5	M12	83	38	10×41.3				
175	5.5		481	262	262	175	600	160	310	430	250	350	40	21	265	230	300	5	M12	83	38	10×41.3	110	65	18×7	165
	7.5																									
200	7.5		516	258	305	200	666	175	360	480	290	390	40	24	265	230	300	5	M12	83	38	10×41.3	125	70	20×7.5	236
	11.0		543	285											300	250	350	6	M16	114	42	12×45.3				
250	11.0		615	330	360	250	800	200	460	560	380	480	45	28	300	250	350	6	M16	114	42	12×45.3	155	90	25×9	396
	15.0																									

WPDS

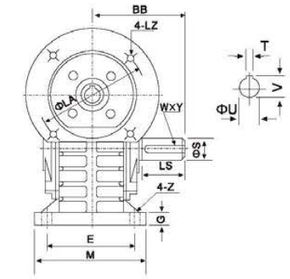

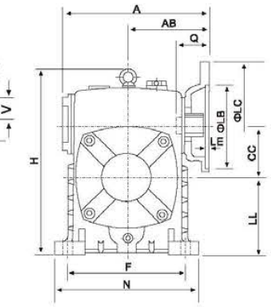

轴指向表示
SHAFT DIRECTION

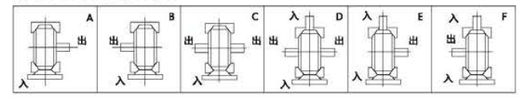

型号 size	入功率 (kw)	传动比 ratio	A	AB	BB	CC	H	LL	M	N	E	F	G	Z	电机法兰flange LA	LB	LC	LE	LZ	入力孔input hole Q	U	T×V	输出轴output shaft LS	S	W×Y	重量 (kg)
40	0.12		135	75	74	40	141	60	90	100	70	80	13	10	115	95	140	4	M8	31	11	4×12.8	28	14	5×3	5
50	0.18		151	83	97	50	180	80	120	140	95	110	15	12	115	95	140	4	M8	31	11	4×12.8	40	17	5×3	8
60	0.37		167	91	112	60	207	90	130	150	105	120	20	12	130	110	160	4	M8	33	14	5×16.3	50	22	6×3.5	11
70	0.37		200	109	131	70	238	105	150	190	115	150	20	15	130	110	160	4	M8	40	14	5×16.3	60	28	8×4	17
	0.75		202	111											165	130	200		M10	42	19	6×21.8				
80	0.75		225	125	142	80	273	120	170	220	135	180	20	15	165	130	200	4.5	M10	48	19	6×21.8	65	32	10×5	22
	1.5																			52	24	8×27.3				
100	1.5		280	148	169	100	334	150	190	270	155	220	25	15	165	130	200	4.5	M10	52	24	8×27.3	75	38	10×5	38
120	2.2		333	181	190	120	423	180	230	320	180	260	30	18	215	180	250	5	M12	63	28	8×31.3	85	45	14×5.5	64
	3.0																									
135	3.0		375	202	210	135	482	215	250	350	200	290	30	18	215	180	250	5	M12	63	28	8×31.3	95	55	16×6	85
	4.0																									
147	3.0		380	204	212	147	495	203	250	350	200	280	32	18	215	180	250	5	M12	63	28	8×31.3	95	55	16×6	96
	4.0																									
155	4.0		425	224	252	155	541	235	275	390	220	320	35	21	215	180	250	5	M12	63	28	8×31.3	110	60	18×7	118
	5.5		448	247											265	230	300	5	M12	83	38	10×41.3				
175	5.5		481	262	262	175	600	260	310	430	250	350	40	21	265	230	300	5	M12	83	38	10×41.3	110	65	18×7	165
	7.5																									
200	7.5		516	258	305	200	677	290	360	480	290	390	40	24	265	230	300	5	M12	83	38	10×41.3	125	70	20×7.5	236
	11.0		543	285											300	250	350	6	M16	114	42	12×45.3				
250	11.0		615	330	360	250	824	350	460	560	380	480	45	28	300	250	350	6	M16	114	42	12×45.3	155	90	25×9	396
	15.0																									

WPDX

WPDO

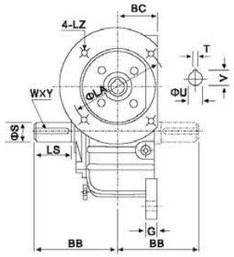

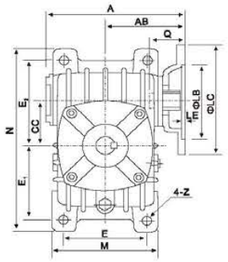

WPDX轴指向表示
SHAFT DIRECTION

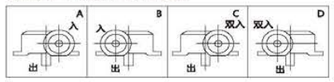

WPDO轴指向表示
SHAFT DIRECTION

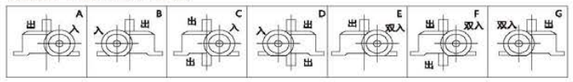

型号 size	入功率 (kw)	传动比 ratio	A	AB	BB	BC	CC	M	N	E	E_1	E_2	G	Z	电机法兰flange LA	LB	LC	LE	LZ	入力孔input hole Q	U	T×V	输出轴output shaft LS	S	W×Y	重量 (kg)
40	0.12		135	76	74	45	40	94	184	70	74	86	10	10	115	95	140	4	M8	31	11	4×12.8	28	14	5×3	5
50	0.18		151	83	97	50	50	116	220	90	93	102	15	12	115	95	140	4	M8	31	11	4×12.8	40	17	5×3	8
60	0.37		167	91	112	55	60	126	260	100	105	120	20	12	130	110	160	4	M8	33	14	5×16.3	50	22	6×3.5	11
70	0.37		200	109	131	65	70	156	295	120	120	135	20	15	130	110	160	4	M8	40	14	5×16.3	60	28	8×4	17
	0.75		202	111											165	130	200		M10	42	19	6×21.8				
80	0.75		225	125	142	70	80	175	320	140	130	150	20	15	165	130	200	4.5	M10	48	19	6×21.8	65	32	10×5	22
	1.5																			52	24	8×27.3				
100	1.5		280	148	169	90	100	224	375	190	155	180	26	15	165	130	200	4.5	M10	52	24	8×27.3	75	38	10×5	38
120	2.2		333	181	190	100	120	266	450	220	185	215	30	18	215	180	250	5	M12	63	28	8×31.3	85	45	14×5.5	54
	3.0																									
135	3.0		375	202	210	110	135	306	495	260	210	235	30	18	215	180	250	5	M12	63	28	8×31.3	95	55	16×6	80
	4.0																									
147	3.0		380	204	212	113	147	310	556	250	254	254	32	18	215	180	250	5	M12	63	28	8×31.3	95	55	16×6	96
	4.0																									
155	4.0		425	224	252	140	155	350	590	290	245	295	35	21	215	180	250	5	M12	63	28	8×31.3	110	60	18×7	122
	5.5		448	247											265	230	300	5	M12	83	38	10×41.3				
175	5.5		481	262	262	150	175	394	640	320	267	323	40	21	265	230	300	5	M12	83	38	10×41.3	110	65	18×7	154
	7.5																									
200	7.5		516	258	305	175	200	440	710	370	290	360	40	24	265	230	300	5	M12	83	38	10×41.3	125	70	20×7.5	220
	11.0		543	285											300	250	350	6	M16	114	42	12×45.3				
250	11.0		615	330	360	200	250	510	860	440	350	440	45	28	300	250	350	6	M16	114	42	12×45.3	155	90	25×9	374
	15.0																									

WP系列

WPKA

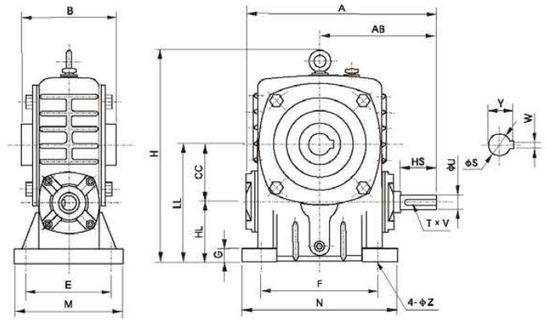

轴指向表示
SHAFT DIRECTION

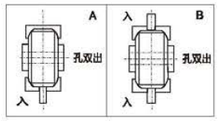

型号 size	传动比 ratio	A	AB	B	CC	HL	LL	H	M	N	E	F	G	Z	入力轴 input shaft			出力轴 output shaft		重量 (kg)
															HS	U	T×V	S	W×Y	
40	10 15 20 25 30 40 50 60	143	87	90	40	40	80	138	90	100	70	80	13	10	25	12	4×2.5	16	5×18.3	4.5
50		175	107	110	50	50	100	173	120	140	95	110	15	12	30	12	4×2.5	20	6×22.8	7.5
60		198	122	120	60	60	120	204	130	150	105	120	20	12	40	15	5×3	25	8×28.3	11.5
70		231	140	132	70	70	140	236	150	190	115	150	20	15	40	18	6×3.5	30	8×33.3	15.5
80		261	160	150	80	80	160	268	170	220	135	180	20	15	50	22	6×3.5	35	10×38.3	24
100		322	190	174	100	100	200	329	190	270	155	220	25	15	50	25	8×4	40	12×43.3	39
120		381	229	180	120	120	240	430	230	320	180	260	30	18	65	30	8×4	45	14×48.8	57
135		433	260	214	135	135	270	480	250	350	200	290	30	18	75	35	10×5	60	18×64.4	85
155		504	302	256	155	135	290	531	275	390	220	320	35	21	85	40	12×5	70	20×74.9	110
175		545	325	282	175	160	335	600	310	430	250	350	40	21	85	45	14×5.5	80	22×85.4	152
200		587	350	324	200	175	375	667	360	480	290	390	40	24	95	60	14×5.5	85	22×90.4	216

WPKS

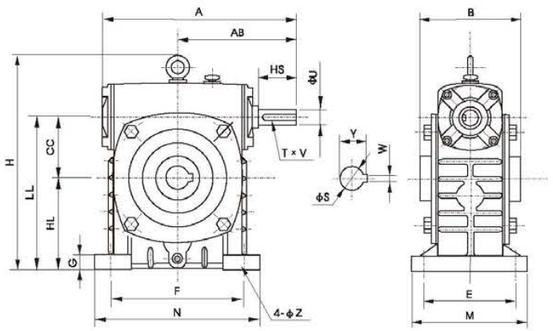

轴指向表示
SHAFT DIRECTION

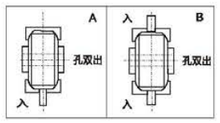

型号 size	传动比 ratio	A	AB	B	CC	HL	LL	H	M	N	E	F	G	Z	入力轴 input shaft			出力轴 output shaft		重量 (kg)
															HS	U	T×V	S	W×Y	
40	10 15 20 25 30 40 50 60	143	87	90	40	60	100	141	90	100	70	80	13	10	25	12	4×2.5	16	5×18.3	4.5
50		175	107	110	50	80	130	180	120	140	95	110	15	12	30	12	4×2.5	20	6×22.8	7.5
60		198	122	120	60	90	150	207	130	150	105	120	20	12	40	15	5×3	25	8×28.3	11.5
70		231	140	132	70	105	175	238	150	190	115	150	20	15	40	18	6×3.5	30	8×33.3	15.5
80		261	160	150	80	120	200	270	170	220	135	180	20	15	50	22	6×3.5	35	10×38.3	24
100		322	190	174	100	150	250	331	190	270	155	220	25	15	50	25	8×4	40	12×43.3	39
120		381	229	180	120	180	300	423	230	320	180	260	30	18	65	30	8×4	45	14×48.8	57
135		433	260	214	135	215	350	482	250	350	200	290	30	18	75	35	10×5	60	18×64.4	85
155		504	302	256	155	235	390	541	275	390	220	320	35	21	85	40	12×5	70	20×74.9	110
175		545	325	282	175	260	435	594	310	430	250	350	40	21	85	45	14×5.5	80	22×85.4	152
200		587	350	324	200	290	490	677	360	480	290	390	40	24	95	50	14×5.5	85	22×90.4	216

WPWDT

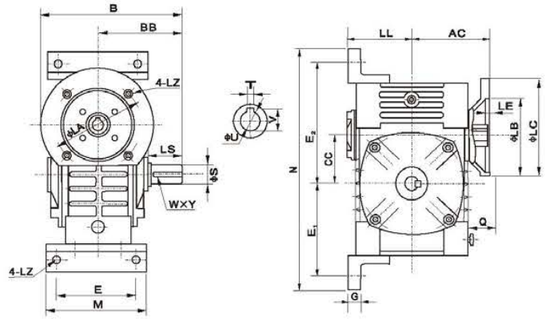

轴指向表示
SHAFT DIRECTION

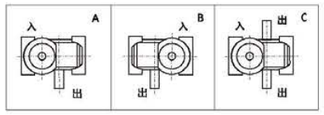

型号 size	入功率 (kw)	传动比 ratio	AC	BB	CC	LL	M	N	E	E_1	E_2	G	Z	电机法兰flange					入力孔input hole			输出轴output shaft			重量 (kg)
														LA	LB	LC	LE	LZ	Q	U	T×V	LS	S	W×Y	
40	0.12	10 15 20 25 30 40 50 60	75	79	40	63	90	187	70	72	97	12	10	115	95	140	4	M8	31	11	4×12.8	28	14	5×3	5.4
50	0.18		83	97	50	70	120	226	95	90	110	14	12	115	95	140	4	M8	31	11	4×12.8	40	17	5×3	8.5
60	0.37		91	112	60	80	130	257	105	102	129	15	12	130	110	160	4	M8	33	14	5×16.3	50	22	6×3.5	12
70	0.37		109	131	70	95	150	305	115	120	155	20	15	130	110	160	4	M8	40	14	5×16.3	60	28	8×4	17
	0.75		111											165	130	200		M10	42	19	6×21.8				
80	0.75		125	142	80	105	170	350	135	140	180	20	15	165	130	200	4.5	M10	48	19	6×21.8	65	32	10×5	26
	1.5																		52	24	8×27.3				
100	1.5		148	169	100	135	190	410	155	165	215	22	15	165	130	200	4.5	M10	52	24	8×27.3	75	38	10×5	40.5
120	2.2		181	190	120	160	230	494	180	195	255	25	18	215	180	250	5	M12	63	28	8×31.3	85	45	14×5.5	59
	3.0																								
135	3.0		202	210	135	185	250	559	200	230	285	30	18	215	180	250	5	M12	63	28	8×31.3	95	55	16×6	89
	4.0																								
155	4.0		224	252	155	220	275	605	220	250	305	35	21	215	180	250	5	M12	63	28	8×31.3	110	60	18×7	138
	5.5		247											265	230	300	5	M12	83	38	10×41.3				
175	5.5		262	262	175	240	310	675	250	273	348	40	21	265	230	300	5	M12	83	38	10×41.3	110	65	18×7	172
	7.5																								
200	7.5		258	305	200	280	360	749	290	305	390	40	24	265	230	300	5	M12	83	38	10×41.3	125	70	20×7.5	246
	11.0		285											300	250	350	6	M16	114	42	12×45.3				
250	11.0		330	360	250	315	460	920	380	375	475	45	28	300	250	350	6	M16	114	42	12×45.3	155	90	25×9	410
	15.0																								

WPWDKT

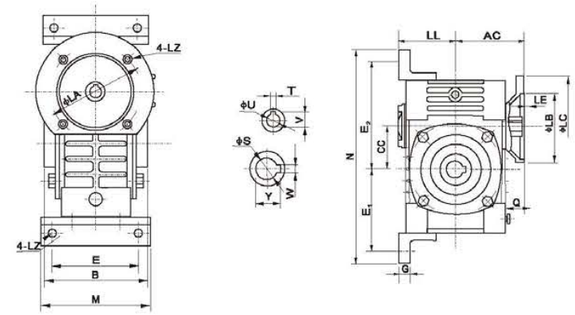

轴指向表示
SHAFT DIRECTION

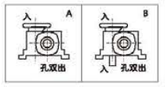

型号 size	入功率 input (kw)	传动比 ratio	AC	B	CC	LL	M	N	E	E_1	E_2	G	Z	电机法兰flange					入力孔input hole			输出轴output shaft			重量 (kg)
														LA	LB	LC	LE	LZ	Q	U	T×V	S	W×Y		
40	0.12	10 15 20 25 30 40 50 60	75	90	40	63	90	187	70	72	97	12	10	115	95	140	4	M8	31	11	4×12.8	16	5×18.3	5.4
50	0.18		83	110	50	70	120	226	95	90	110	14	12	115	95	140	4	M8	31	11	4×12.8	20	6×22.8	8.5
60	0.37		91	120	60	80	130	257	105	102	129	15	12	130	110	160	4	M8	33	14	5×16.3	25	8×28.3	12
70	0.37		109	132	70	95	150	305	115	120	155	20	15	130	110	160	4	M8	40	14	5×16.3	30	8×33.3	17
	0.75		111											165	130	200		M10	42	19	6×21.8				
80	0.75		125	150	80	105	170	350	135	140	180	20	15	165	130	200	4.5	M10	48	19	6×21.8	35	10×38.3	26	
	1.5																		52	24	8×27.3				
100	1.5		148	174	100	135	190	410	155	165	215	22	15	165	130	200	4.5	M10	52	24	8×27.3	40	12×43.3	40.5	
120	2.2		181	180	120	160	230	494	180	195	255	25	18	215	180	250	5	M12	63	28	8×31.3	45	14×48.8	59	
	3.0																								
135	3.0		202	214	135	185	250	559	200	230	285	30	18	215	180	250	5	M12	63	28	8×31.3	60	18×64.4	89	
	4.0																								
155	4.0		224	256	155	220	275	605	220	250	305	35	21	215	180	250	5	M12	63	28	8×31.3	70	20×74.9	138	
	5.5		247											265	230	300	5	M12	83	38	10×41.3				
175	5.5		262	282	175	240	310	675	250	273	348	40	21	265	230	300	5	M12	83	38	10×41.3	80	22×85.4	172	
	7.5																								
200	7.5		258	324	200	280	360	749	290	305	390	40	24	265	230	300	5	M12	83	38	10×41.3	85	22×90.4	246	
	11.0		285											300	250	350	6	M16	114	42	12×45.3				
250	11.0		330	400	250	315	460	920	380	375	475	45	28	300	250	350	6	M16	114	42	12×45.3	110	28×116.4	400	
	15.0																								

WP系列

WPW

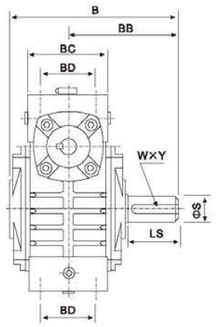

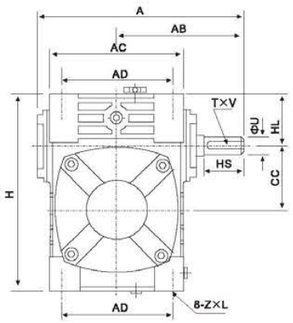

轴指向表示
SHAFT DIRECTION

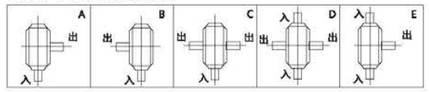

型号 size	传动比 ratio	A	AB	B	BB	AC	BC	AD	BD	CC	HL	H	Z×L	输入轴input shaft			输出轴output shaft			重量 (kg)
														HS	U	T×V	LS	S	W×Y	
40	5	149	89	124	79	95	61	78	42	40	35	125	M6×12	25	12	4×2.5	28	14	5×3	4
50	10	175	107	150	97	111	68	85	50	50	35	150	M6×18	30	12	4×2.5	40	17	5×3	6.5
60	15	198	122	168	112	127	76	105	55	60	42	177	M8×20	40	15	5×3	50	22	6×3.5	9
70	20	231	140	194	131	152	86	125	65	70	55	215	M10×25	40	18	6×3.5	60	28	8×4	13
80	25	261	160	214	142	169	102	140	70	80	65	250	M12×28	50	22	6×3.5	65	32	10×5	21
100	30	322	190	254	169	216	117	180	90	100	80	310	M12×30	50	25	8×4	75	38	10×5	34
120	40	381	229	282	190	256	124	220	100	120	95	370	M14×32	65	30	8×4	85	45	14×5.5	51
135	50	433	260	317	210	296	147	260	110	135	105	425	M16×35	75	35	10×5	95	55	16×6	78
155	60	504	302	382	252	345	185	280	120	155	103	461	M16×35	85	40	12×5	110	60	18×7	102
175	70	545	325	402	262	374	192	320	140	175	123	521	M16×35	85	45	14×5.5	110	65	18×7	142
200	80	587	350	467	305	412	230	360	150	200	130	575	M20×36	95	50	14×5.5	125	70	20×7.5	202
250	100	705	420	552	360	500	285	420	190	250	150	700	M24×42	110	60	18×7	155	90	25×9	340

WPWA

WPWS

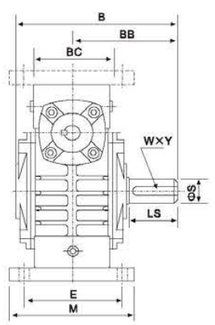

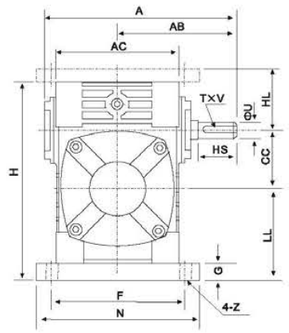

轴指向表示
SHAFT DIRECTION

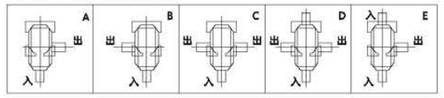

型号 size	传动比 ratio	A	AB	B	BB	AC	BC	CC	HL	LL	H	M	N	E	F	G	Z	输入轴input shaft			输出轴output shaft			重量 (kg)
																		HS	U	T×V	LS	S	W×Y	
40	5	149	89	124	79	95	61	40	45	60	135	100	130	80	110	10	10	25	12	4×2.5	28	14	5×3	4.5
50	10	175	107	150	97	111	68	50	50	80	165	120	140	95	110	15	12	30	12	4×2.5	40	17	5×3	7.5
60	15	198	122	168	112	127	76	60	60	93	195	130	150	105	120	18	12	40	15	5×3	50	22	6×3.5	11.5
70	20	231	140	194	131	152	86	70	73	108	233	150	190	115	150	18	15	40	18	6×3.5	60	28	8×4	15.5
80	25	261	160	214	142	169	102	80	83	123	268	170	220	135	180	18	15	50	22	6×3.5	65	32	10×5	24
100	30	322	190	254	169	216	117	100	100	150	330	190	270	155	220	20	15	50	25	8×4	75	38	10×5	39
120	40	381	229	282	190	256	124	120	120	180	395	230	320	180	260	25	18	65	30	8×4	85	45	14×5.5	57
135	50	433	260	317	210	296	147	135	135	215	455	250	350	200	290	30	18	75	35	10×5	95	55	16×6	85
155	60	504	302	382	252	345	185	155	135	235	493	280	380	220	320	32	21	85	40	12×5	110	60	18×7	110
175	70	545	325	402	262	374	192	175	160	260	558	310	410	250	350	37	21	85	45	14×5.5	110	65	18×7	152
200	80	587	350	467	305	412	230	200	175	290	620	355	445	290	390	45	24	95	50	14×5.5	125	70	20×7.5	216
250	100	705	420	552	360	500	285	250	200	350	750	460	560	380	480	50	28	110	60	18×7	155	90	25×9	350

WPWX

WPWO

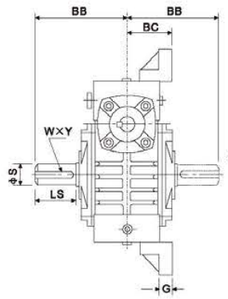

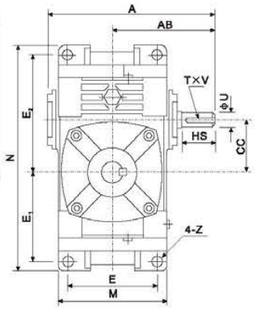

WPWX轴指向表示
SHAFT DIRECTION

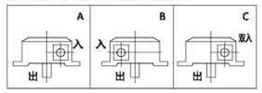

WPWO轴指向表示
SHAFT DIRECTION

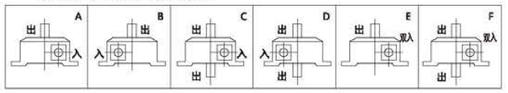

型号 size	传动比 ratio	A	AB	BB	BC	CC	M	N	E	E_1	E_2	G	Z	输入轴input shaft			输出轴output shaft			重量 (kg)
														HS	U	T×V	LS	S	W×Y	
40	5	149	89	79	45	40	95	187	70	72	97	12	10	25	12	4×2.5	28	14	5×3	5
50	10	175	107	97	50	50	111	226	90	90	110	14	12	30	12	4×2.5	40	17	5×3	8
60	15	198	122	112	55	60	127	257	100	102	129	15	12	40	15	5×3	50	22	6×3.5	11
70	20	231	140	131	65	70	152	305	120	120	155	20	15	40	18	6×3.5	60	28	8×4	15.5
80	25	261	160	142	70	80	174	350	140	140	180	20	15	50	22	6×3.5	65	32	10×5	24
100	30	322	190	169	90	100	224	410	190	165	215	22	15	50	25	8×4	75	38	10×5	38
120	40	381	229	190	100	120	264	494	220	195	255	25	18	65	30	8×4	85	45	14×5.5	56
135	50	433	260	210	110	135	304	559	260	230	285	30	18	75	35	10×5	95	55	16×6	84
155	60	504	302	252	140	155	345	605	290	250	305	35	21	85	40	12×5	110	60	18×7	129
175	70	545	325	262	150	175	374	675	320	273	348	40	21	85	45	14×5.5	110	65	18×7	157
200	80	587	350	305	175	200	424	749	370	305	390	40	24	95	50	14×5.5	125	70	20×7.5	224
250	100	705	420	552	200	250	510	920	440	375	475	45	28	110	60	18×7	155	90	25×9	374

WPWD

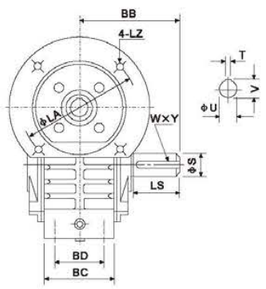

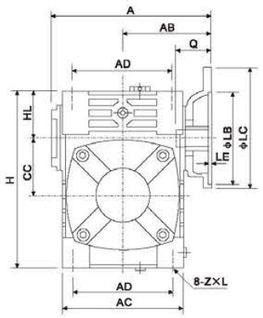

轴指向表示
SHAFT DIRECTION

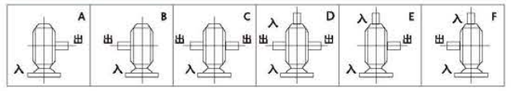

型号 size	入功率 (kw)	传动比 ratio	A	AB	BB	AC	BC	AD	BD	CC	HL	H	Z×L	电机法兰flange					入力孔input hole			输出轴output shaft			重量 (kg)
														LA	LB	LC	LE	LZ	Q	U	T×V	LS	S	W×Y	
40	0.12	5	135	75	79	95	61	78	42	40	35	125	M6×12	115	95	140	4	M8	31	11	4×12.8	28	14	5×3	4
50	0.18	10	151	83	97	111	68	85	50	50	35	150	M6×18	115	95	140	4	M8	31	11	4×12.8	40	17	5×3	7
60	0.37	15	167	91	112	127	76	105	55	60	42	177	M8×20	130	110	160	4	M8	33	14	5×16.3	50	22	6×3.5	10
70	0.37	20	200	109	131	152	86	125	65	70	55	215	M10×25	130	110	160	4	M8	40	14	5×16.3	60	28	8×4	14.5
	0.75	25	202	111										165	130	200		M10	42	19	6×21.8				
80	0.75	30	225	125	142	169	102	140	70	80	65	250	M12×28	165	130	200	4.5	M10	48	19	6×21.8	65	32	10×5	23
	1.5	40																	52	24	8×27.3				
100	1.5	50	280	148	169	216	117	180	90	100	80	310	M12×30	165	130	200	4.5	M10	52	24	8×27.3	75	38	10×5	36.5
120	2.2	60	333	181	190	256	124	220	100	120	95	370	M14×32	215	180	250	5	M12	63	28	8×31.3	85	45	14×5.5	54
	3.0	70																							
135	3.0	80	375	202	210	296	147	260	110	135	105	425	M16×35	215	180	250	5	M12	63	28	8×31.3	95	55	16×6	83
	4.0	100																							
155	4.0		425	224	252	345	185	280	120	155	103	461	M16×35	215	180	250	5	M12	63	28	8×31.3	110	60	18×7	110
	5.5		448	247										265	230	300	5	M12	83	38	10×41.3				
175	5.5		481	262	262	374	192	320	140	175	123	521	M16×35	265	230	300	5	M12	83	38	10×41.3	110	65	18×7	156
	7.5																								
200	7.5		516	258	305	412	230	360	150	200	130	575	M20×36	265	230	300	6	M12	83	38	10×41.3	125	70	20×7.5	222
	11.0		543	285										300	250	350	6	M16	114	42	12×45.3				
250	11.0		615	330	360	500	285	420	190	250	150	700	M24×42	300	250	350	6	M16	114	42	12×45.3	155	90	25×9	376
	15.0																								

WPWDA

WPWDS

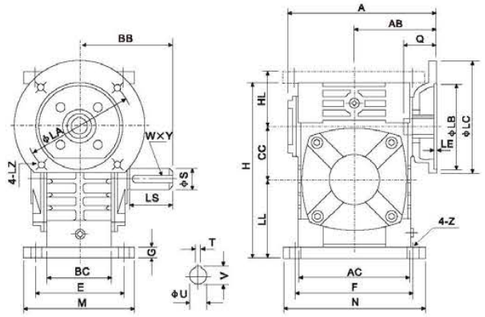

轴指向表示
SHAFT DIRECTION

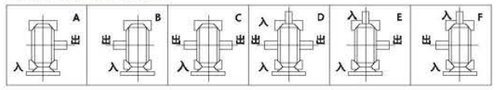

型号 size	入功率 (kw)	传动比 ratio	A	AB	BB	AC	BC	CC	HL	LL	H	M	N	E	F	G	Z	电机法兰flange LA	LB	LC	LE	LZ	入力孔input hole Q	U	T×V	输出轴output shaft LS	S	W×Y	重量 (kg)
40	0.12	5	135	75	79	95	61	40	45	60	135	100	130	80	110	10	10	115	95	140	4	M8	31	11	4×12.8	28	14	5×3	5
50	0.18	10	151	83	97	111	68	50	50	80	165	120	140	95	110	15	12	115	95	140	4	M8	31	11	4×12.8	40	17	5×3	8
60	0.37	15	167	91	112	127	76	60	60	93	195	130	150	105	120	18	12	130	110	160	4	M8	33	14	5×16.3	50	22	6×3.5	12.5
70	0.37	20	200	109	131	152	86	70	73	108	233	150	190	115	150	18	15	130	110	160	4	M8	40	14	5×16.3	60	28	8×4	17
	0.75	25	202	111														165	130	200		M10	42	19	6×21.8				
80	0.75	30	225	125	142	169	102	80	83	123	268	170	220	135	180	18	15	165	130	200	4.5	M10	48	19	6×21.8	65	32	10×5	26
	1.5	40																					52	24	8×27.3				
100	1.5	50	280	148	169	216	117	100	100	150	330	190	270	155	220	20	15	165	130	200	4.5	M10	52	24	8×27.3	75	38	10×5	41.5
120	2.2	60	333	181	190	256	124	120	120	180	395	230	320	180	260	25	18	215	180	250	5	M12	63	28	8×31.3	85	45	14×5.5	60
	3.0	70																											
135	3.0	80	375	202	210	296	147	135	135	215	455	250	350	200	290	30	18	215	180	250	5	M12	63	28	8×31.3	95	55	16×6	90
	4.0	100																											
155	4.0		425	224	252	345	185	155	135	235	493	280	380	220	320	32	21	215	180	250	5	M12	63	28	8×31.3	110	60	18×7	118
	5.5		448	247														265	230	300	5	M12	83	38	10×41.3				
175	5.5		481	262	262	374	192	175	160	260	558	310	410	250	350	37	21	265	230	300	5	M12	83	38	10×41.3	110	65	18×7	167
	7.5																												
200	7.5		516	258	305	412	230	200	175	290	620	355	445	290	390	45	24	265	230	300	6	M12	83	38	10×41.3	125	70	20×7.5	237
	11.0		543	285														300	250	350	6	M16	114	42	12×45.3				
250	11.0		615	330	360	500	285	250	200	350	750	460	560	380	480	50	28	300	250	350	6	M16	114	42	12×45.3	155	90	25×9	395
	15.0																												

WP系列

WPWDX

WPWDO

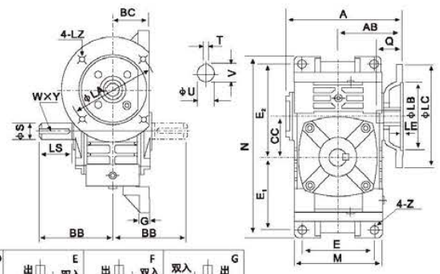

WPWDX轴指向表示
SHAFT DIRECTION

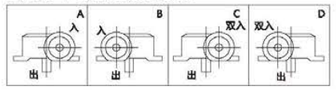

WPWDO轴指向表示
SHAFT DIRECTION

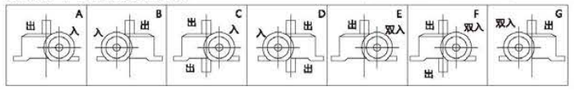

型号 size	入功率 (kw)	传动比 ratio	A	AB	BB	BC	CC	M	N	E	E_1	E_2	G	Z	电机法兰flange LA	LB	LC	LE	LZ	入力孔input hole Q	U	T×V	输出轴output shaft LS	S	W×Y	重量 (kg)
40	0.12	5	135	75	79	45	40	95	187	70	72	97	12	10	115	95	140	4	M8	31	11	4×12.8	28	14	5×3	5.4
50	0.18	10	151	83	97	50	50	111	226	90	90	110	14	12	115	95	140	4	M8	31	11	4×12.8	40	17	5×3	8.5
60	0.37	15	167	91	112	55	60	127	257	100	102	129	15	12	130	110	160	4	M8	33	14	5×16.3	50	22	6×3.5	12
70	0.37	20	200	109	131	65	70	152	305	120	120	155	20	15	130	110	160	4	M8	40	14	5×16.3	60	28	8×4	17
	0.75	25	202	111											165	130	200		M10	42	19	6×21.8				
80	0.75	30	225	125	142	70	80	174	350	140	140	180	20	15	165	130	200	4.5	M10	48	19	6×21.8	65	32	10×5	26
	1.5	40																		52	24	8×27.3				
100	1.5	50	280	148	169	90	100	224	410	190	165	215	22	15	165	130	200	4.5	M10	52	24	8×27.3	75	38	10×5	40.5
120	2.2	60	333	181	190	100	120	264	494	220	195	255	25	18	215	180	250	5	M12	63	28	8×31.3	85	45	14×5.5	59
	3.0	70																								
135	3.0	80	375	202	210	110	135	304	559	260	230	285	30	18	215	180	250	5	M12	63	28	8×31.3	95	55	16×6	89
	4.0	100																								
155	4.0		425	224	252	140	155	345	605	290	250	305	35	21	215	180	250	5	M12	63	28	8×31.3	110	60	18×7	138
	5.5		448	247											265	230	300	5	M12	83	38	10×41.3				
175	5.5		481	262	262	150	175	374	675	320	273	348	40	21	265	230	300	5	M12	83	38	10×41.3	110	65	18×7	172
	7.5																									
200	7.5		516	258	305	175	200	424	749	370	305	390	40	21	265	230	300	6	M12	83	38	10×41.3	125	70	20×7.5	246
	11.0		543	285											300	250	350	6	M16	114	42	12×45.3				
250	11.0		615	330	360	200	250	510	920	440	375	475	45	28	300	250	350	6	M16	114	42	12×45.3	155	90	25×9	410
	15.0																									

WPWK

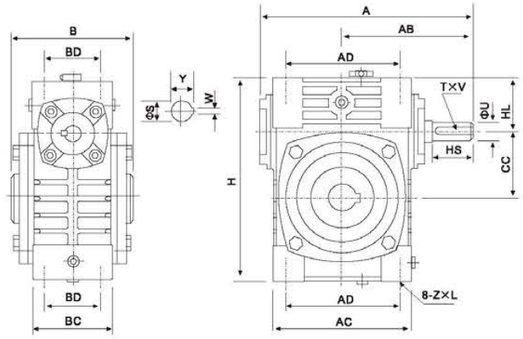

轴指向表示
SHAFT DIRECTION

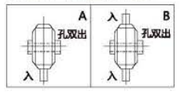

型号 size	传动比 ratio	A	AB	B	AC	BC	AD	BD	CC	HL	H	Z×L	输入轴input shaft HS	U	T×V	输出轴output shaft S	W×Y	重量 (kg)
40	5	149	89	90	95	61	78	42	40	35	125	M6×12	25	12	4×2.5	16	5×18.3	4
50	10	175	107	110	111	68	85	50	50	35	150	M6×18	30	12	4×2.5	20	6×22.8	6.5
60	15	198	122	120	127	76	105	55	60	42	177	M8×20	40	15	5×3	25	8×28.3	9
70	20	231	140	132	152	86	125	65	70	55	215	M10×25	40	18	6×3.5	30	8×33.3	13
80	25	261	160	150	169	102	140	70	80	65	250	M12×28	50	22	6×3.5	35	10×38.3	21
100	30	322	190	174	216	117	180	90	100	80	310	M12×30	50	25	8×4	40	12×43.3	34
120	40	381	229	180	256	124	220	100	120	95	370	M14×32	65	30	8×4	45	14×48.8	51
135	50	433	260	214	296	147	260	110	135	105	425	M16×35	75	35	10×5	60	18×64.4	78
155	60	504	302	256	345	185	280	120	155	103	461	M16×35	85	40	12×5	70	20×74.9	102
175	70	545	325	282	374	192	320	140	175	123	521	M16×35	85	45	14×5.5	80	22×85.4	142
200	80	587	350	324	412	230	360	150	200	130	575	M20×36	95	50	14×5.5	85	22×90.4	202
250	100	705	420	400	500	285	420	190	250	150	700	M24×42	110	60	18×7	110	28×116.4	340

WP系列

WPWKA

WPWKS

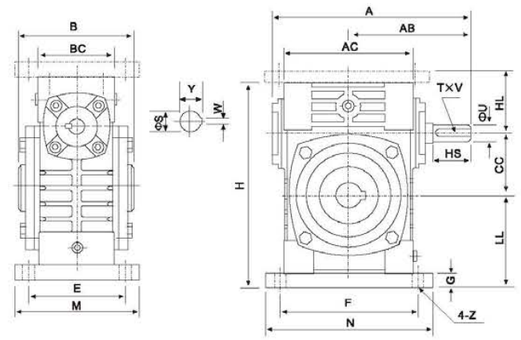

轴指向表示
SHAFT DIRECTION

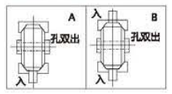

型号 size	传动比 ratio	A	AB	B	AC	BC	CC	HL	LL	H	M	N	E	F	G	Z	输入轴input shaft HS	U	T×V	输出轴output shaft S	W×Y	重量 (kg)
40	5	149	89	90	95	61	40	45	60	135	100	130	80	110	10	10	25	12	4×2.5	16	5×18.3	4.5
50	10	175	107	110	111	68	50	50	80	165	120	140	95	110	15	12	30	12	4X2.5	20	6×22.8	7.5
60	15	198	122	120	127	76	60	60	93	195	130	150	105	120	18	12	40	15	5×3	25	8×28.3	11.5
70	20	231	140	132	152	86	70	73	108	233	150	190	115	150	18	15	40	18	6×3.5	30	8×33.3	15.5
80	25	261	160	150	169	102	80	83	123	268	170	220	135	180	18	15	50	22	6×3.5	35	10×38.3	24
100	30	322	190	174	216	117	100	100	150	330	190	270	155	220	20	15	50	25	8×4	40	12×43.3	39
120	40	381	229	180	256	124	120	120	180	395	230	320	180	260	25	18	65	30	8×4	45	14×48.8	57
135	50	433	260	214	296	147	135	135	215	455	250	350	200	290	30	18	75	35	10×5	60	18×64.4	85
155	60	504	302	256	345	185	155	135	235	493	280	380	220	320	32	21	85	40	12×5	70	20×74.9	110
175	70	545	325	282	374	192	175	160	260	558	310	410	250	350	37	21	85	45	14×5.5	80	22×85.4	152
200	80	587	350	324	412	230	200	175	290	620	355	445	290	390	45	24	95	50	14×5.5	85	22×90.4	216
250	100	705	420	400	500	285	250	200	350	750	460	560	380	480	50	28	110	60	18×7	110	28×116.4	350

WP系列

WPWKO

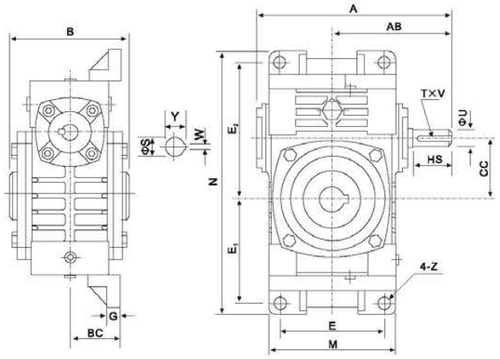

轴指向表示
SHAFT DIRECTION

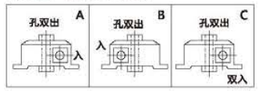

型号 size	传动比 ratio	A	AB	B	BC	CC	M	N	E	E_1	E_2	G	Z	输入轴input shaft HS	U	T×V	输出轴output shaft S	W×Y	重量 (kg)
40	5	149	89	90	45	40	95	187	70	72	97	12	10	25	12	4×2.5	16	5×18.3	5
50	10	175	107	110	50	50	111	226	90	90	110	14	12	30	12	4×2.5	20	6×22.8	8
60	15	198	122	120	55	60	127	257	100	102	129	15	12	40	15	5×3	25	8×28.3	11
70	20	231	140	132	65	70	152	305	120	120	155	20	15	40	18	6×3.5	30	8×33.3	15.5
80	25	261	160	150	70	80	174	350	140	140	180	20	15	50	22	6×3.5	35	10×38.3	24
100	30	322	190	174	90	100	224	410	190	165	215	22	15	50	25	8×4	40	12×43.3	38
120	40	381	229	180	100	120	264	494	220	195	255	25	18	65	30	8×4	45	14×48.8	56
135	50	433	260	214	110	135	304	559	260	230	285	30	18	75	35	10×5	60	18×64.4	84
155	60	504	302	256	140	155	345	605	290	250	305	35	21	85	40	12×5	70	20×74.9	129
175	70	545	325	282	150	175	374	675	320	273	348	40	21	85	45	14×5.5	80	22×85.4	157
200	80	587	350	324	175	200	424	749	370	305	390	40	24	95	50	14×5.5	85	22×90.4	224
250	100	705	420	400	200	250	510	920	440	375	475	45	28	110	60	18×7	110	28×116.4	374

WPWDK

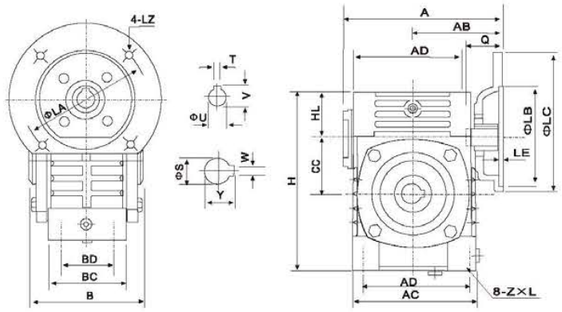

轴指向表示
SHAFT DIRECTION

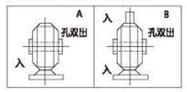

型号 size	入功率 (kw)	传动比 ratio	A	AB	B	AC	BC	CC	HL	H	Z×L	电机法兰flange LA	LB	LC	LE	LZ	入力孔input hole Q	U	T×V	输出轴output shaft S	W×Y	重量 (kg)
40	0.12		135	75	90	95	61	78	42	40	35	125	M6×12	115	95	140	4	M8	31	11	4×12.8	16	5×18.3	4
50	0.18		151	83	110	111	68	85	50	50	35	150	M6×18	115	95	140	4	M8	31	11	4×12.8	20	6×22.8	7
60	0.37		167	91	120	127	76	105	55	60	42	177	M8×20	130	110	160	4	M8	33	14	5×16.3	25	8×28.3	10
70	0.37	5	200	109	132	152	86	125	65	70	55	215	M10×25	130	110	160	4	M8	40	14	5×16.3	30	8×33.3	14.5
	0.75	10	202	111										165	130	200		M10	42	19	6×21.8			
80	0.75	15	225	125	150	169	102	140	70	80	65	250	M12×28	165	130	200	4.5	M10	48	19	6×21.8	35	10×38.3	23
	1.5	20																	52	24	8×27.3			
100	1.5	25	280	148	174	216	117	180	90	100	80	310	M12×30	165	130	200	4.5	M10	52	24	8×27.3	40	12×43.3	36.5
120	2.2	30	333	181	180	256	124	220	100	120	95	370	M14×32	215	180	250	5	M12	63	28	8×31.3	45	14×48.8	54
	3.0	40																						
135	3.0	50	375	202	214	296	147	260	110	135	105	425	M16×35	215	180	250	5	M12	63	28	8×31.3	60	18×64.4	83
	4.0	60																						
155	4.0	70	425	224	256	345	185	280	120	155	103	461	M16×35	215	180	250	5	M12	63	28	8×31.3	70	20×74.9	110
	5.5	80	448	247										265	230	300	5	M12	83	38	10×41.3			
175	5.5	100	481	262	282	374	192	320	140	175	123	521	M16×35	265	230	300	5	M12	83	38	10×41.3	80	22×85.4	156
	7.5																							
200	7.5		516	258	324	412	230	360	150	200	130	575	M20×36	265	230	300	5	M12	83	38	10×41.3	85	22×90.4	222
	11.0		543	285										300	250	350	6	M16	114	42	12×45.3			
250	11.0		615	330	400	500	285	420	190	250	150	700	M24×42	300	250	350	6	M16	114	42	12×45.3	110	28×116.4	376
	15.0																							

WPWDKA WPWDKS

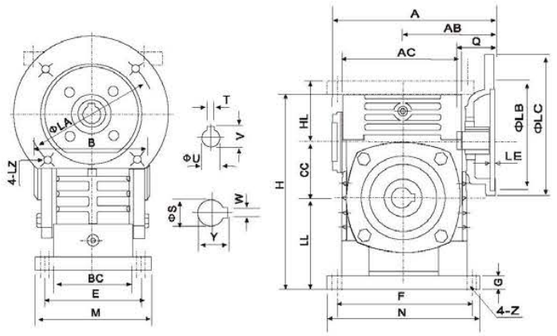

轴指向表示
SHAFT DIRECTION

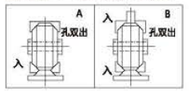

型号 size	入功率 (kw)	传动比 ratio	A	AB	B	AC	BC	CC	HL	LL	H	M	N	E	F	G	Z	电机法兰flange LA	LB	LC	LE	LZ	入力孔input hole Q	U	T×V	输出轴output shaft S	W×Y	重量 (kg)
40	0.12		135	75	90	95	61	40	45	60	135	100	130	80	110	10	10	115	95	140	4	M8	31	11	4×12.8	16	5×18.3	5
50	0.18		151	83	110	111	68	50	50	80	165	120	140	95	110	15	12	115	95	140	4	M8	31	11	4×12.8	20	6×22.8	8
60	0.37		167	91	120	127	76	60	60	93	195	130	150	105	120	18	12	130	110	160	4	M8	33	14	5×16.3	25	8×28.3	12.5
70	0.37	5	200	109	132	152	86	70	73	108	233	150	190	115	150	18	15	130	110	160	4	M8	40	14	5×16.3	30	8×33.3	17
	0.75	10	202	111														165	130	200		M10	42	19	6×21.8			
80	0.75	15	225	125	150	169	102	80	83	123	268	170	220	135	180	18	15	165	130	200	4.5	M10	48	19	6×21.8	35	10×38.3	26
	1.5	20																					52	24	8×27.3			
100	1.5	25	280	148	174	216	117	100	100	150	330	190	270	155	220	20	15	165	130	200	4.5	M10	52	24	8×27.3	40	12×43.3	41.5
120	2.2	30	333	181	180	256	124	120	120	180	395	230	320	180	260	25	18	215	180	250	5	M12	63	28	8×31.3	45	14×48.8	60
	3.0	40																										
135	3.0	50	375	202	214	296	147	135	135	215	455	250	350	200	290	30	18	215	180	250	5	M12	63	28	8×31.3	60	18×64.4	90
	4.0	60																										
155	4.0	70	425	224	256	345	185	155	135	235	493	280	380	220	320	32	21	215	180	250	5	M12	63	28	8×31.3	70	20×74.9	118
	5.5	80	448	247														265	230	300	5	M12	83	38	10×41.3			
175	5.5	100	481	262	282	374	192	175	160	260	558	310	410	250	350	37	21	265	230	300	5	M12	83	38	10×41.3	80	22×85.4	167
	7.5																											
200	7.5		516	258	324	412	230	200	175	290	620	355	445	290	390	45	24	265	230	300	5	M12	83	38	10×41.3	85	22×90.4	237
	11.0		543	285														300	250	350	6	M16	114	42	12×45.3			
250	11.0		615	330	400	500	285	250	200	350	750	460	560	380	480	50	28	300	250	350	6	M16	114	42	12×45.3	110	28×116.4	395
	15.0																											

WPWDKO

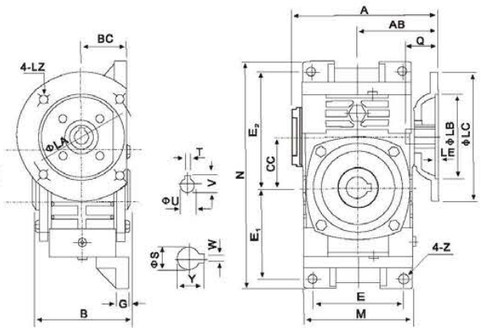

轴指向表示
SHAFT DIRECTION

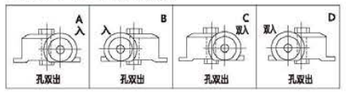

型号 size	入功率 (kw)	传动比 ratio	A	AB	B	BC	CC	M	N	E	E_1	E_2	G	Z	电机法兰flange LA	LB	LC	LE	LZ	入力孔input hole Q	U	T×V	输出轴output shaft S	W×Y	重量 (kg)
40	0.12		135	75	90	45	40	95	187	70	72	97	12	10	115	95	140	4	M8	31	11	4×12.8	16	5×18.3	5.4
50	0.18		151	83	110	50	50	111	226	90	90	110	14	12	115	95	140	4	M8	31	11	4×12.8	20	6×22.8	8.5
60	0.37		167	91	120	55	60	127	257	100	102	129	15	12	130	110	160	4	M8	33	14	5×16.3	25	8×28.3	12
70	0.37	5	200	109	132	65	70	152	305	120	120	155	20	15	130	110	160	4	M8	40	14	5×16.3	30	8×33.3	17
	0.75	10	202	111											165	130	200		M10	42	19	6×21.8			
80	0.75	15	225	125	150	70	80	174	350	140	140	180	20	15	165	130	200	4.5	M10	48	19	6×21.8	35	10×38.3	26
	1.5	20																		52	24	8×27.3			
100	1.5	25	280	148	174	90	100	224	410	190	165	215	22	15	165	130	200	4.5	M10	52	24	8×27.3	40	12×43.3	40.5
120	2.2	30	333	181	180	100	120	264	494	220	195	255	25	18	215	180	250	5	M12	63	28	8×31.3	45	14×48.8	59
	3.0	40																							
135	3.0	50	375	202	214	110	135	304	559	260	230	285	30	18	215	180	250	5	M12	63	28	8×31.3	60	18×64.4	89
	4.0	60																							
155	4.0	70	425	224	256	140	155	345	605	290	250	305	35	21	215	180	250	5	M12	63	28	8×31.3	70	20×74.9	138
	5.5	80	448	247											265	230	300	5	M12	83	38	10×41.3			
175	5.5	100	481	262	282	150	175	374	675	320	273	348	40	21	265	230	300	5	M12	83	38	10×41.3	80	22×85.4	172
	7.5																								
200	7.5		516	258	324	175	200	424	749	370	305	390	40	24	265	230	300	5	M12	83	38	10×41.3	85	22×90.4	246
	11.0		543	285											300	250	350	6	M16	114	42	12×45.3			
250	11.0		615	330	400	200	250	510	920	440	375	475	45	28	300	250	350	6	M16	114	42	12×45.3	110	28×116.4	410
	15.0																								

WPDZ

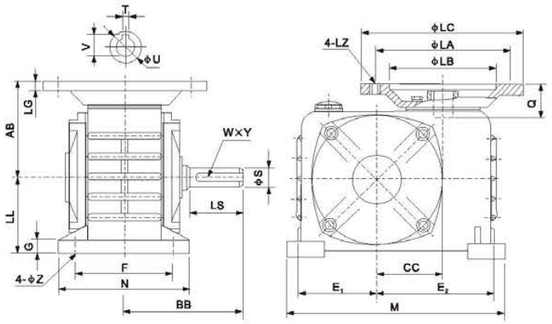

轴指向表示
SHAFT DIRECTION

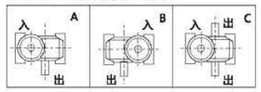

型号 size	入功率 (kw)	传动比 ratio	AB	LL	BB	CC	E_1	E_2	F	M	N	G	Z	电机法兰 flange LA	LB	LC	LG	LZ	入力孔 input hole Q	U	T×V	出力轴 output shaft LS	S	W×Y	重量 (kg)
50	0.18	5	87	76	95	50	53	77	100	160	125	15	11	115	95	140	10	M8	25	11	4×12.8	40	17	5×3	7.5
60	0.18	10	78	82	110	60	68	92	100	190	130	15	11	115	95	140	10	M8	25	11	4×12.8	50	22	6×4	12
	0.37	15												130	110	160			35	14	5×16.3				
70	0.37	20	101	95	130	70	75	115	120	230	155	20	15	130	110	160	10	M8	33	14	5×16.3	60	28	8×4	15
	0.75	25												165	130	200		M10	43	19	6×21.8				
80	0.75	30	118	100	140	80	96	144	125	265	160	20	15	165	130	200	12	M10	43	19	6×21.8	65	32	10×4.5	22
	1.5	40																	35	24	8×27.3				
100	1.5	50	145	135	163	100	100	150	155	310	195	22	15	165	130	200	15	M10	55	24	8×27.3	75	38	10×4.5	38
	2.2	60												215	180	250		M12	65	28	8×31.3				
120	2.2	70	160	160	185	120	120	180	180	360	230	28	18	215	180	250	18	M12	65	28	8×31.3	85	45	12×4.5	60
	3.0	80																							
135	3.0	100	183	170	210	135	130	200	200	390	250	30	18	215	180	250	20	M12	65	28	8×31.3	95	55	16×6	80
	4.0																								

WP蜗轮蜗杆减速器

WPES

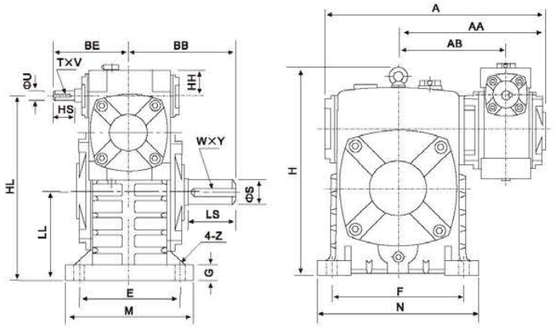

轴指向表示
SHAFT DIRECTION

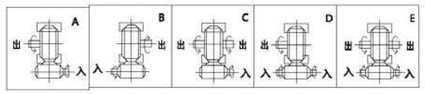

型号 size	传动比 ratio	A	AA	AB	BB	BE	HH	HL	LL	H	M	N	E	F	G	Z	输入轴input hole HS	U	T×V	输出轴output shaft LS	S	W×Y	重量 (kg)
40-70	200	262	171	126	131	89	35	215	105	238	150	190	115	150	20	15	25	12	4×2.5	60	28	8×4	20
50-80	300	297	197	144	142	107	35	250	120	273	170	220	135	180	20	15	30	12	4×2.5	65	32	10×5	27
60-100	400	363	231	175	169	122	42	310	150	334	190	270	155	220	25	15	40	15	5×3	75	38	10×5	44
70-120	500	408	256	193	190	140	55	370	180	423	230	320	180	260	30	18	40	18	6×3.5	85	45	14×5.5	73
80-135	600	471	298	226	210	160	65	430	215	482	250	350	200	290	30	18	50	22	6×3.5	95	55	16×6	101
80-147	800	476	301	229	212	160	65	430	203	495	250	350	200	280	32	18	50	22	6×3.5	95	55	16×6	112
100-155	900	555	354	269	252	190	80	490	235	541	275	390	220	320	35	21	50	25	8×4	110	60	18×7	144
120-175		598	379	287	262	229	95	555	260	600	310	430	250	350	40	21	65	30	8×4	110	65	18×7	201
135-200		662	425	318	305	260	105	625	290	677	360	480	290	390	40	24	75	35	10×5	125	70	20×7.5	293
155-250		795	510	380	360	302	103	755	350	824	460	560	380	480	45	28	85	40	12×5	155	90	25×9	462

WPEA

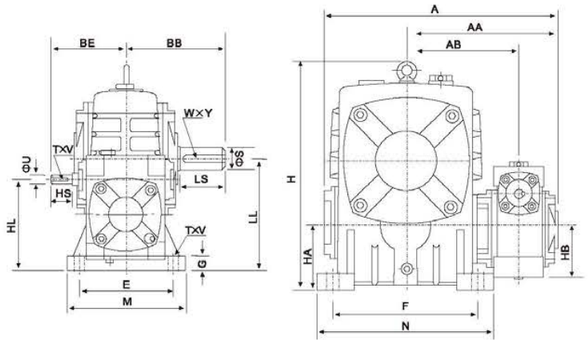

轴指向表示
SHAFT DIRECTION

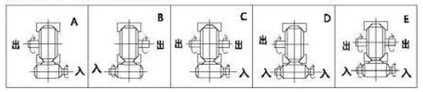

型号 size	传动比 ratio	A	AA	AB	BB	BE	HL	LL	H	HA	HB	M	N	E	F	G	Z	输入轴input hole HS	U	T×V	输出轴output shaft LS	S	W×Y	重量 (kg)
40-70	200	262	171	126	131	89	110	140	236	70	50	150	190	115	150	20	15	25	12	4×2.5	60	28	8×4	20
50-80	300	297	197	144	142	107	130	160	268	80	65	170	220	135	180	20	15	30	12	4×2.5	65	32	10×5	27
60-100	400	363	231	175	169	122	160	200	336	100	75	190	270	155	220	25	15	40	15	5×3	75	38	10×5	44
70-120	500	408	256	193	190	140	190	240	430	120	90	230	320	180	260	30	18	40	18	6×3.5	85	45	14×5.5	73
80-135	600	471	298	226	210	160	215	270	480	135	105	250	350	200	290	30	18	50	22	6×3.5	95	55	16×6	101
80-147	800	476	301	229	212	160	203	270	501	123	105	250	350	200	280	32	18	50	22	6×3.5	95	55	16×6	112
100-155	900	555	354	269	252	190	235	290	531	135	130	275	390	220	320	35	21	50	25	8×4	110	60	18×7	144
120-175		598	379	287	262	229	280	335	600	160	155	310	430	250	350	40	21	65	30	8×4	110	65	18×7	201
135-200		662	425	318	305	260	310	375	666	175	185	360	480	290	390	40	24	75	35	10×5	125	70	20×7.5	293
155-250		795	510	380	360	302	355	450	800	200	203	460	560	380	480	45	28	85	40	12×5	155	90	25×9	462

WPEX

WPEO

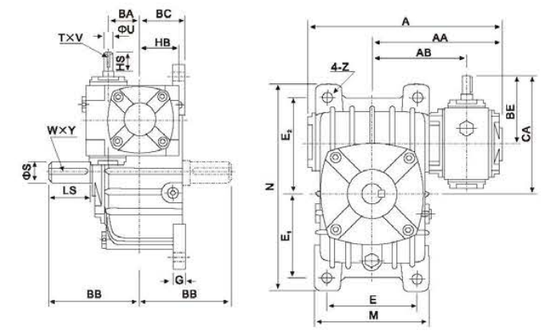

WPEX轴指向表示
SHAFT DIRECTION

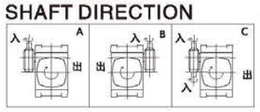

WPEO轴指向表示
SHAFT DIRECTION

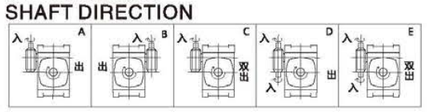

型号 size	传动比 ratio	A	AA	AB	BA	BB	BC	BE	HB	CA	M	N	E	E_1	E_2	G	Z	输入轴input hole HS	U	T×V	输出轴output shaft LS	S	W×Y	重量 (kg)
40-70	200	262	171	126	40	131	65	89	50	159	156	295	120	120	135	20	15	25	12	4×2.5	60	28	8×4	19
50-80	300	297	197	144	50	142	70	107	65	187	175	320	140	130	150	20	15	30	12	4×2.5	65	32	10×5	27
60-100	400	363	231	175	60	169	90	122	75	222	224	375	190	155	180	26	15	40	15	5×3	75	38	10×5	44
70-120	500	408	256	193	70	190	100	140	90	260	266	450	220	185	215	30	18	40	18	6×3.5	85	45	14×5.5	63
80-135	600	471	298	226	80	210	110	160	105	295	306	495	260	210	235	30	18	50	22	6×3.5	95	55	16×6	96
80-147	800	476	301	229	80	212	113	160	105	307	310	556	250	254	254	32	18	50	22	6×3.5	95	55	16×6	112
100-155	900	555	354	269	100	252	140	190	130	345	350	590	290	245	295	35	21	50	25	8×4	110	60	18×7	149
120-175		598	379	287	120	262	150	229	155	404	394	640	320	267	323	40	21	65	30	8×4	110	65	18×7	191
135-200		662	425	318	135	305	175	260	185	460	440	710	370	290	360	40	24	75	35	10×5	125	70	20×7.5	278
155-250		795	510	380	155	360	200	302	203	552	510	860	440	350	440	45	28	85	40	12×5	155	90	25×9	442

WPWED

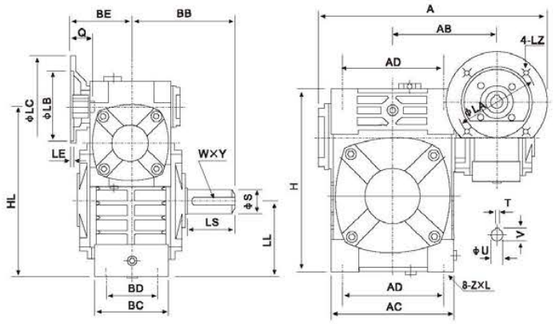

轴指向表示
SHAFT DIRECTION

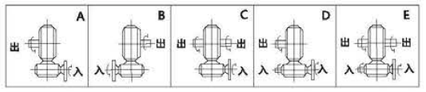

型号 size	入功率 (kw)	传动比 ratio	A	AB	BB	BE	AC	BC	AD	BD	HL	LL	H	ZxL	电机法兰flange LA	LB	LC	LE	LZ	入力孔input hole Q	U	T×V	输出轴output shaft LS	S	W×Y	重量 (kg)
40-70	0.12	200 300 400 500 600 800 900	287	126	131	75	152	86	125	65	200	90	215	M10 X25	115	95	140	4	M8	31	11	4×12.8	60	28	8×4	17
50-80	0.18		314	144	142	83	169	102	140	70	235	105	250	M12X28	115	95	140	4	M8	31	11	4×12.8	65	32	10×5	28
60-100	0.37		387	175	169	91	216	117	180	90	290	130	310	M12X30	130	110	160	4	M8	33	14	5×16.3	75	38	10×5	44
70-120	0.37		425	193	190	109	256	124	220	100	345	155	370	M14X32	130	110	160	4	M8	40	14	5×16.3	85	45	14×5.5	66
	0.75		445			111									165	130	200		M10	42	19	6×21.8				
80-135	0.75		499	226	210	125	296	147	260	110	400	185	425	M16X35	165	130	200	4.5	M10	48	19	6×21.8	95	55	16×6	101
	1.5																			52	24	8×27.3				
100-155	1.5		570	269	252	148	345	185	280	120	458	203	461	M16X35	165	130	200	4.5	M10	52	24	8×27.3	110	60	18×7	139
120-175	2.2		631	287	262	181	374	192	320	140	518	223	521	M16X35	215	180	250	5	M12	63	28	8×31.3	110	65	18×7	196
	3.0																									
135-200	3.0		680	318	305	202	412	230	360	150	580	245	575	M20X36	215	180	250	5	M12	63	28	8×31.3	125	70	20×7.5	285
	4.0																									
155-250	4.0		815	380	360	224	500	285	420	190	705	300	700	M24X42	215	180	250	5	M12	63	28	8×31.3	155	90	25×9	450
	5.5					247									265	230	300	5	M12	83	38	10×41.3				

WPEDA

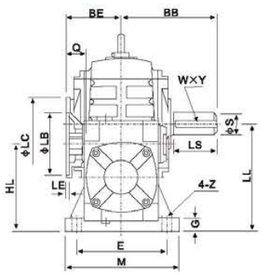

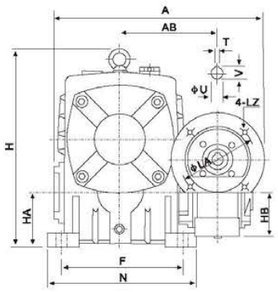

轴指向表示
SHAFT DIRECTION

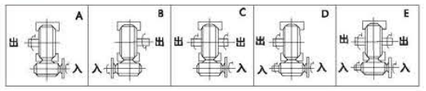

型号 size	入功率 (kw)	减速比 ratio	A	AB	BB	BE	HL	LL	H	HA	HB	M	N	E	F	G	Z	电机法兰flange LA	LB	LC	LE	LZ	入力孔input hole Q	U	T×V	输出轴output shaft LS	S	W×Y	重量 (kg)
40-70	0.12	200 300 400 100 600 800 900	287	126	131	75	110	140	236	70	50	150	190	115	150	20	15	115	95	140	4	M8	31	11	4×12.8	60	28	8×4	19
50-80	0.18		314	144	142	83	130	160	268	80	65	170	220	135	180	20	15	115	95	140	4	M8	31	11	4×12.8	65	32	10×5	27
60-100	0.37		387	175	169	91	160	200	336	100	75	190	270	155	220	25	15	130	110	160	4	M8	33	14	5×16.3	75	38	10×5	45
70-120	0.37		425	193	190	109	190	240	430	120	90	230	320	180	260	30	18	130	110	160	4	M8	40	14	5×16.3	85	45	14×5.5	75
	0.75		445			111												165	130	200		M10	42	19	6×21.8				
80-135	0.75		499	226	210	125	215	270	480	135	105	250	350	200	290	30	18	165	130	200	4.5	M10	48	19	6×21.8	95	55	16×6	103
	1.5																						52	24	8×27.3				
80-147	0.75		504	229	212	125	203	270	501	123	105	250	350	200	280	32	18	165	130	200	4.5	M10	48	19	6×21.8	95	55	16×6	114
	1.5																						52	24	8×27.3				
100-155	1.5		570	269	252	148	235	290	531	135	130	275	390	220	320	35	21	165	130	200	4.5	M10	52	24	8×27.3	110	60	18×7	147
120-175	2.2		631	287	262	181	280	335	600	160	155	310	430	250	350	40	21	215	180	250	5	M12	63	28	8×31.3	110	65	18×7	204
	3.0																												
135-200	3.0		680	318	305	202	310	375	666	175	185	360	480	290	390	40	24	215	180	250	5	M12	63	28	8×31.3	125	70	20×7.5	298
	4.0																												
155-250	4.0		815	380	360	224	355	450	800	200	203	460	560	380	480	45	28	215	180	250	5	M12	63	28	8×31.3	155	90	25×9	470
	5.5					247												265	230	300	5	M12	83	38	10×41.3				

WPEDS

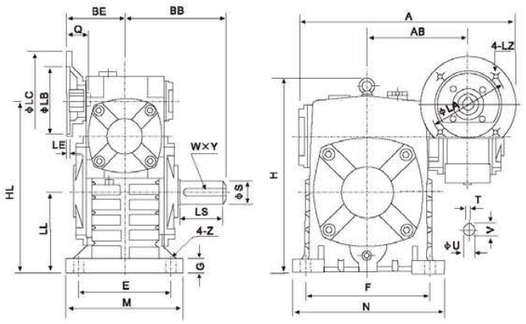

轴指向表示
SHAFT DIRECTION

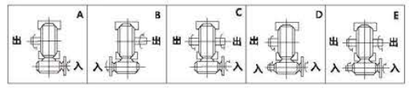

型号 size	入功率 (kw)	减速比 ratio	A	AB	BB	BE	HL	LL	H	M	N	E	F	G	Z	电机法兰flange LA	LB	LC	LE	LZ	入力孔input hole Q	U	T×V	输出轴output shaft LS	S	W×Y	重量 (kg)
40-70	0.12	200 300 400 100 600 800 900	287	126	131	75	215	105	238	150	190	115	150	20	15	115	95	140	4	M8	31	11	4×12.8	60	28	8×4	19
50-80	0.18		314	144	142	83	250	120	273	170	220	135	180	20	15	115	95	140	4	M8	31	11	4×12.8	65	32	10×5	27
60-100	0.37		387	175	169	91	310	150	334	190	270	155	220	25	15	130	110	160	4	M8	33	14	5×16.3	75	38	10×5	45
70-120	0.37		425	193	190	109	370	180	423	230	320	180	260	30	18	130	110	160	4	M8	40	14	5×16.3	85	45	14×5.5	75
	0.75		445			111										165	130	200		M10	42	19	6×21.8				
80-135	0.75		499	226	210	125	430	215	482	250	350	200	290	30	18	165	130	200	4.5	M10	48	19	6×21.8	95	55	16×6	103
	1.5																				52	24	8×27.3				
80-147	0.75		504	229	212	125	430	203	495	250	350	200	280	32	18	165	130	200	4.5	M10	48	19	6×21.8	95	55	16×6	114
	1.5																				52	24	8×27.3				
100-155	1.5		570	269	252	148	490	235	541	275	390	220	320	35	21	165	130	200	4.5	M10	52	24	8×27.3	110	60	18×7	147
120-175	2.2		631	287	262	181	555	260	600	310	430	250	350	40	21	215	180	250	5	M12	63	28	8×31.3	110	65	18×7	204
	3.0																										
135-200	3.0		680	318	305	202	625	290	677	360	480	290	390	40	24	215	180	250	5	M12	63	28	8×31.3	125	70	20×7.5	298
	4.0																										
155-250	4.0		815	380	360	224	755	350	824	460	560	380	480	45	28	215	180	250	5	M12	63	28	8×31.3	155	90	25×9	470
	5.5					247										265	230	300	5	M12	83	38	10×41.3				

WPEDX

WPEDX轴指向表示
SHAFT DIRECTION

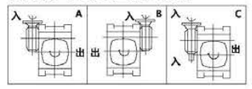

WPEDO

WPEDO轴指向表示
SHAFT DIRECTION

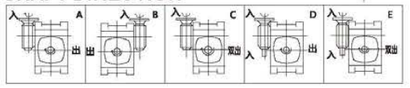

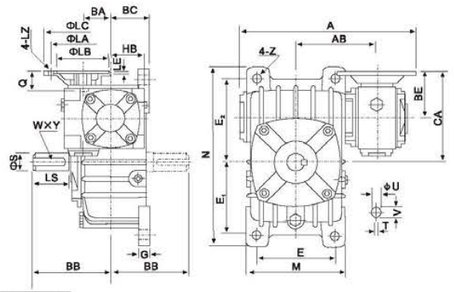

型号 size	入功率 (kw)	传动比 ratio	A	AB	BA	BB	BC	BE	HB	CA	M	N	E	E_1	E_2	G	Z	电机法兰flange LA	LB	LC	LE	LZ	入力孔input hole Q	U	T×V	输出轴output shaft LS	S	W×Y	重量 (kg)
40-70	0.12	200 300 400 100 600 800 900	287	126	40	131	65	75	50	145	156	295	120	120	135	20	15	115	95	140	4	M8	31	11	4×12.8	60	28	8×4	19
50-80	0.18		314	144	50	142	70	83	65	163	175	320	140	130	150	20	15	115	95	140	4	M8	31	11	4×12.8	65	32	10×5	27
60-100	0.37		387	175	60	169	90	91	75	191	224	375	190	155	180	26	15	130	110	160	4	M8	33	14	5×16.3	75	38	10×5	45
70-120	0.37		425	193	70	190	100	109	90	229	266	450	220	185	215	30	18	130	110	160	4	M8	40	14	5×16.3	85	45	14×5.5	65
	0.75		445					111		231								165	130	200		M10	42	19	6×21.8				
80-135	0.75		499	226	80	210	110	125	105	260	306	495	260	210	235	30	18	165	130	200	4.5	M10	48	19	6×21.8	95	55	16×6	98
	1.5																						52	24	8×27.3				
80-147	0.75		504	229	80	212	113	125	105	272	310	556	250	254	254	32	18	165	130	200	4.5	M10	48	19	6×21.8	95	55	16×6	114
	1.5																						52	24	8×27.3				
100-155	1.5		570	269	100	252	140	148	130	303	350	590	290	245	295	35	21	165	130	200	4.5	M10	52	24	8×27.3	110	60	18×7	152
120-175	2.2		631	287	120	262	150	181	155	356	394	640	320	267	323	40	21	215	180	250	5	M12	63	28	8×31.3	110	65	18×7	194
	3.0																												
135-200	3.0		680	318	135	305	175	202	185	402	440	710	370	290	360	40	24	215	180	250	5	M12	63	28	8×31.3	125	70	20×7.5	283
	4.0																												
155-250	4.0		815	380	155	360	200	224	203	474	510	860	440	350	440	45	28	215	180	250	5	M12	63	28	8×31.3	155	90	25×9	450
	5.5							247		497								265	230	300	5	M12	83	38	10×41.3				

WPWEK

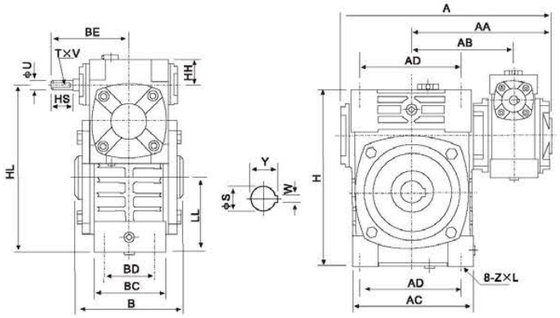

轴指向表示
SHAFT DIRECTION

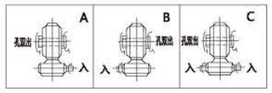

型号 size	传动比 ratio	A	AA	AB	B	BE	AC	BC	AD	BD	HH	HL	LL	H	ZxL	输入轴input hole HS	U	T×V	输出轴output shaft S	W×Y	重量 (kg)
40-70	200 300 400 500 600 800 900	262	171	126	132	89	152	86	125	65	35	200	90	215	M10 X25	25	12	4×2.5	30	8×33.3	17
50-80		297	197	144	150	107	169	102	140	70	35	235	105	250	M12X28	30	12	4×2.5	35	10×38.3	28
60-100		363	231	175	174	122	216	117	180	90	42	290	130	310	M12X30	40	15	5×3	40	12×43.3	43
70-120		408	256	193	180	140	256	124	220	100	55	345	155	370	M14X32	40	18	6×3.5	45	14×48.8	64
80-135		471	298	226	214	160	296	147	260	110	65	400	185	425	M16X35	50	22	6×3.5	60	18×64.4	99
100-155		555	354	269	256	190	345	185	280	120	80	458	203	461	M16X35	50	25	8×4	70	20×74.9	136
120-175		598	379	287	282	229	374	192	320	140	95	518	223	521	M16X35	65	30	8×4	80	22×85.4	193
135-200		662	425	318	324	260	412	230	360	150	105	580	245	575	M20X36	75	35	10×5	85	22×90.4	280
155-250		795	510	380	400	302	500	285	420	190	103	705	300	700	M24X42	85	40	12×5	110	28×116.4	442

WPEKA

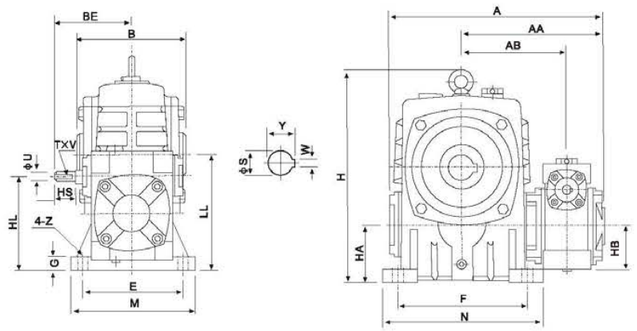

轴指向表示
SHAFT DIRECTION

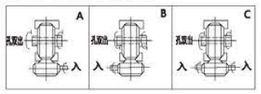

型号 size	传动比 ratio	A	AA	AB	B	BE	HL	LL	H	HA	HB	M	N	E	F	G	Z	输入轴input shaft HS	U	T×V	输出轴output shaft S	W×Y	重量 (kg)
40-70	200 300 400 500 600 800 900	262	171	126	132	89	110	140	236	70	50	150	190	115	150	20	15	25	12	4×2.5	30	8×33.3	20
50-80		297	197	144	150	107	130	160	268	80	65	170	220	135	180	20	15	30	12	4×2.5	35	10×38.3	27
60-100		363	231	175	174	122	160	200	336	100	75	190	270	155	220	25	15	40	15	5×3	40	12×43.3	44
70-120		408	256	193	180	140	190	240	430	120	90	230	320	180	260	30	18	40	18	6×3.5	45	14×48.8	73
80-135		471	298	226	214	160	215	270	480	135	105	250	350	200	290	30	18	50	22	6×3.5	60	18×64.4	101
100-155		555	354	269	256	190	235	290	531	135	130	275	390	220	320	35	21	50	25	8×4	70	20×74.9	144
120-175		598	379	287	282	229	280	335	600	160	155	310	430	250	350	40	21	65	30	8×4	80	22×85.4	201
135-200		662	425	318	320	260	310	375	666	175	185	360	480	290	390	40	24	75	35	10×5	85	22×90.4	293
155-250		795	510	380	400	302	355	450	800	200	203	460	560	380	480	45	28	85	40	12×5	110	28×116.4	462

WPEKS

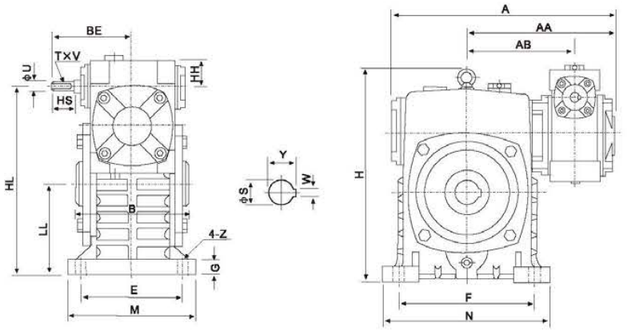

轴指向表示
SHAFT DIRECTION

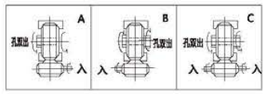

型号 size	传动比 ratio	A	AA	AB	B	BE	HH	HL	LL	H	M	N	E	F	G	Z	输入轴input shaft HS	U	T×V	输出轴output shaft S	W×Y	重量 (kg)
40-70	200 300 400 500 600 800 900	262	171	126	132	89	35	215	105	238	150	190	115	150	20	15	25	12	4×2.5	30	8×33.3	20
50-80		297	197	144	150	107	35	250	120	273	170	220	135	180	20	15	30	12	4×2.5	35	10×38.3	27
60-100		363	231	175	174	122	42	310	150	334	190	270	155	220	25	15	40	15	5×3	40	12×43.3	44
70-120		408	256	193	180	140	55	370	180	423	230	320	180	260	30	18	40	18	6×3.5	45	14×48.8	73
80-135		471	298	226	214	160	65	430	215	482	250	350	200	290	30	18	50	22	6×3.5	60	18×64.4	101
100-155		555	354	269	256	190	80	490	235	541	275	390	220	320	35	21	50	25	8×4	70	20×74.9	144
120-175		598	379	287	282	229	95	555	260	600	310	430	250	350	40	21	65	30	8×4	80	22×85.4	201
135-200		662	425	318	324	260	105	625	290	677	360	480	290	390	40	24	75	35	10×5	85	22×90.4	293
155-250		795	510	380	400	302	103	755	350	824	460	560	380	480	45	28	85	40	12×5	110	28×116.4	462

WPWEKO

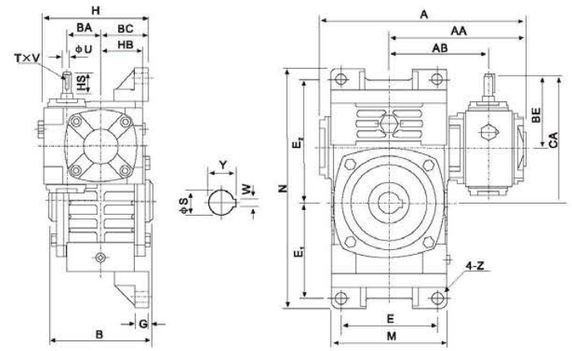

轴指向表示
SHAFT DIRECTION

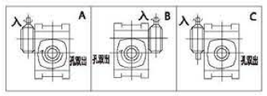

型号 size	传动比 ratio	A	AA	AB	B	BA	BC	BE	HB	CA	H	M	N	E	E_1	E_2	G	Z	输入轴input shaft HS	U	T×V	输出轴output shaft S	W×Y	重量 (kg)
40-70	200 300 400 500 600 800 900	262	171	126	132	40	65	89	50	159	140	152	305	120	120	155	20	15	25	12	4×2.5	30	8×33.3	19.5
50-80		297	197	144	150	50	70	107	65	187	155	174	350	140	140	180	20	15	30	12	4×2.5	35	10×38.3	30.5
60-100		363	231	175	174	60	90	122	76	222	192	224	410	190	165	215	22	15	40	15	5×3	40	12×43.3	47
70-120		408	256	193	180	70	100	140	90	260	225	264	494	220	195	255	25	18	40	18	6×3.5	45	14×48.8	69
80-135		471	298	226	214	80	110	160	105	295	255	304	559	260	230	285	30	18	50	22	6×3.5	60	18×64.4	105
100-155		555	354	269	256	100	140	190	130	345	320	345	605	290	250	305	35	21	50	25	8×4	70	20×74.9	163
120-175		598	379	287	282	120	150	229	155	404	365	374	675	320	273	348	40	21	65	30	8×4	80	22×85.4	208
135-200		662	425	318	324	135	175	260	185	460	415	424	749	370	305	390	40	24	75	35	10×5	85	22×90.4	302
155-250		795	510	380	400	155	200	302	203	552	458	510	920	440	375	475	45	28	85	40	12×5	110	28×116.4	476

WPWEDK

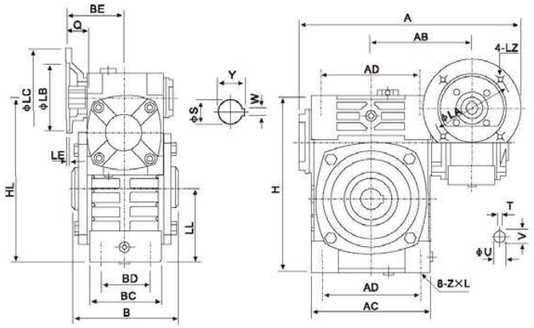

轴指向表示
SHAFT DIRECTION

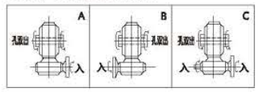

型号 size	入功率 (kw)	传动比 ratio	A	AB	B	BE	AC	BC	AD	BD	HL	LL	H	ZxL	电机法兰flange LA	LB	LC	LE	LZ	入力孔Input hole Q	U	T×V	输出轴output shaft S	W×Y	重量 (kg)
40-70	0.12	200 300 400 500 600 800 900	287	126	132	75	152	86	125	65	200	90	215	M10 X25	115	95	140	4	M8	31	11	4×12.8	30	8×33.3	17
50-80	0.18		314	144	150	83	169	102	140	70	235	105	250	M12X28	115	95	140	4	M8	31	11	4×12.8	35	10×38.3	28
60-100	0.37		387	175	174	91	216	117	180	90	290	130	310	M12X30	130	110	160	4	M8	33	14	5×16.3	40	12×43.3	44
70-120	0.37		425	193	180	109	256	124	220	100	345	155	370	M14X32	130	110	160	4	M8	40	14	5×16.3	45	14×48.8	66
	0.75		445			111									165	130	200		M10	42	19	6×21.8			
80-135	0.75		499	226	214	125	296	147	260	110	400	185	425	M16X35	165	130	200	4.5	M10	48	19	6×21.8	60	18×64.4	101
	1.5																			52	24	8×27.3			
100-155	1.5		570	269	256	148	345	185	280	120	458	203	461	M16X35	165	130	200	4.5	M10	52	24	8×27.3	70	20×74.9	139
120-175	2.2		631	287	282	181	374	192	320	140	518	223	521	M16X35	215	180	250	5	M12	63	28	8×31.3	80	22×85.4	196
	3.0																								
135-200	3.0		~~680~~	~~318~~	~~324~~	~~202~~	412	230	360	150	580	245	575	M20X36	215	180	250	5	M12	63	28	8×31.3	85	22×90.4	285
	4.0																								
155-250	4.0		815	380	400	224	500	285	420	190	705	300	700	M24X42	215	180	250	5	M12	63	28	8×31.3	110	28×116.4	450
	5.5					247									265	230	300	5	M12	83	38	10×41.3			

WPEDKA

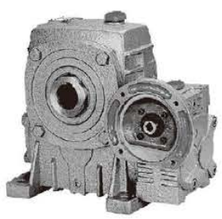

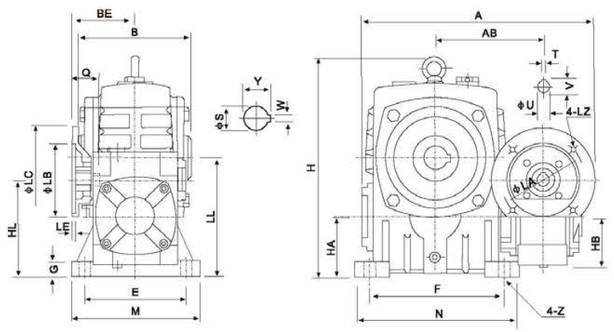

轴指向表示
SHAFT DIRECTION

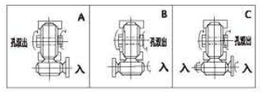

型号 size	入功率 (kw)	传动比 ratio	A	AB	B	BE	HL	LL	H	HA	HB	M	N	E	F	G	Z	电机法兰flange LA	LB	LC	LE	LZ	入力孔Input hole Q	U	T×V	输出轴output shaft S	W×Y	重量 (kg)
40-70	0.12	200 300 400 500 600 800 900	287	126	132	75	110	140	236	70	50	150	190	115	150	20	15	115	95	140	4	M8	31	11	4×12.8	30	8×33.3	19
50-80	0.18		314	144	150	83	130	160	268	80	65	170	220	135	180	20	15	115	95	140	4	M8	31	11	4×12.8	35	10×38.3	27
60-100	0.37		387	175	174	91	160	200	336	100	75	190	270	155	220	25	15	130	110	160	4	M8	33	14	5×16.3	40	12×43.3	45
70-120	0.37		425	193	180	109	190	240	430	120	90	230	320	180	260	30	18	130	110	160	4	M8	40	14	5×16.3	45	14×48.8	75
	0.75		445			111												165	130	200		M10	42	19	6×21.8			
80-135	0.75		499	226	214	125	215	270	480	135	105	250	350	200	290	30	18	165	130	200	4.5	M10	48	19	6×21.8	60	18×64.4	103
	1.5																						52	24	8×27.3			
100-155	1.5		570	269	256	148	235	290	531	135	130	275	390	220	320	35	21	165	130	200	4.5	M10	52	24	8×27.3	70	20×74.9	147
120-175	2.2		631	287	282	181	280	335	600	160	155	310	430	250	350	40	21	215	180	250	5	M12	63	28	8×31.3	80	22×85.4	204
	3.0																											
135-200	3.0		680	318	324	202	310	375	666	175	185	360	480	290	390	40	24	215	180	250	5	M12	63	28	8×31.3	85	22×90.4	298
	4.0																											
155-250	4.0		815	380	400	224	355	450	800	200	203	460	560	380	480	45	28	215	180	250	5	M12	63	28	8×31.3	110	28×116.4	470
	5.5					247												265	230	300	5	M12	83	38	10×41.3			

WPEDKS

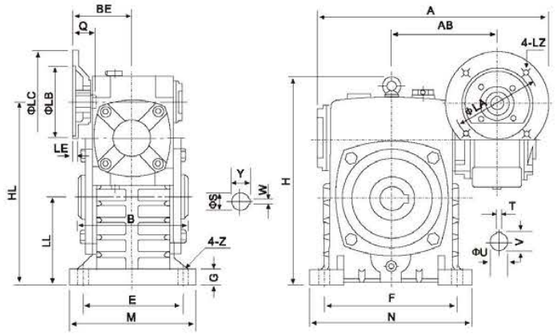

轴指向表示
SHAFT DIRECTION

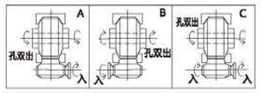

型号 size	入功率 (kw)	传动比 ratio	A	AB	B	BE	HL	LL	H	M	N	E	F	G	Z	电机法兰 flange LA	LB	LC	LE	LZ	入力孔 Input hole Q	U	T×V	输出轴 output shaft S	W×Y	重量 (kg)
40-70	0.12	200 300 400 500 600 800 900	287	126	132	75	215	105	238	150	190	115	150	20	15	115	95	140	4	M8	31	11	4×12.8	30	8×33.3	19
50-80	0.18		314	144	150	83	250	120	273	170	220	135	180	20	15	115	95	140	4	M8	31	11	4×12.8	35	10×38.3	27
60-100	0.37		387	175	174	91	310	150	334	190	270	155	220	25	15	130	110	160	4	M8	33	14	5×16.3	40	12×43.3	45
70-120	0.37		425	193	180	109	370	180	423	230	320	180	260	30	18	130	110	160	4	M8	40	14	5×16.3	45	14×48.8	75
	0.75		445			111										165	130	200		M10	42	19	6×21.8			
80-135	0.75		499	226	214	125	430	215	482	250	350	200	290	30	18	165	130	200	4.5	M10	48	19	6×21.8	60	18×64.4	103
	1.5																				52	24	8×27.3			
100-155	1.5		570	269	256	148	490	235	541	275	390	220	320	35	21	165	130	200	4.5	M10	52	24	8×27.3	70	20×74.9	147
120-175	2.2		631	287	282	181	555	260	600	310	430	250	350	40	21	215	180	250	5	M12	63	28	8×31.3	80	22×85.4	204
	3.0																									
135-200	3.0		680	318	324	202	625	290	677	360	480	290	390	40	24	215	180	250	5	M12	63	28	8×31.3	85	22×90.4	298
	4.0																									
155-250	4.0		815	380	400	224	755	350	824	460	560	380	480	45	28	215	180	250	5	M12	63	28	8×31.3	110	28×116.4	470
	5.5					247										265	230	300	5	M12	83	38	10×41.3			

WPWEDKO

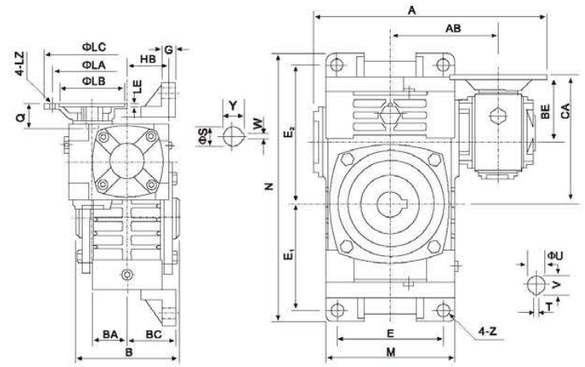

轴指向表示
SHAFT DIRECTION

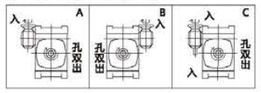

型号 size	入功率 (kw)	传动比 ratio	A	AB	B	BA	BC	BE	HB	CA	M	N	E	E_1	E_2	G	Z	电机法兰flange LA	LB	LC	LE	LZ	入力孔Input hole Q	U	T×V	输出轴output shaft S	W×Y	重量 (kg)
40-70	0.12	200 300 400 500 600 800 900	287	126	132	40	65	75	50	145	152	305	120	120	155	20	15	115	95	140	4	M8	31	11	4×12.8	30	8×33.3	20
50-80	0.18		314	144	150	50	70	83	65	163	174	350	140	140	180	20	15	115	95	140	4	M8	31	11	4×12.8	35	10×38.3	31
60-100	0.37		387	175	174	60	90	91	75	191	224	410	190	165	215	22	15	130	110	160	4	M8	33	14	5×16.3	40	12×43.3	48
70-120	0.37		425	193	180	70	100	109	90	229	264	494	220	195	255	25	18	130	110	160	4	M8	40	14	5×16.3	45	14×48.8	71
	0.75		445					111		231								165	130	200		M10	42	19	6×21.8			
80-135	0.75		499	226	214	80	110	125	105	260	304	559	260	230	285	30	18	165	130	200	4.5	M10	48	19	6×21.8	60	18×64.4	107
	1.5																						52	24	8×27.3			
100-155	1.5		570	269	256	100	140	148	130	303	345	605	290	250	305	35	21	165	130	200	4.5	M10	52	24	8×27.3	70	20×74.9	166
120-175	2.2		631	287	282	120	150	181	155	356	374	675	320	273	348	40	21	215	180	250	5	M12	63	28	8×31.3	80	22×85.4	211
	3.0																											
135-200	3.0		680	318	324	135	175	202	185	402	424	749	370	305	390	40	24	215	180	250	5	M12	63	28	8×31.3	85	22×90.4	307
	4.0																											
155-250	4.0		815	380	400	155	200	224	203	474	510	920	440	375	475	45	28	215	180	250	5	M12	63	28	8×31.3	110	28×116.4	484
	5.5							247		497								265	230	300	5	M12	83	38	10×41.3			

减速机选型方法 ≪
Reducer Selection Methods

✪ 选型要素 Selection Methods

★ 输入功率、输出转矩

输入功率和输出转矩的转换公式如下：

输入功率P(kW)=输出转矩T(N.m)x输出轴转速N_2(r/min)/(9549x效率η)

减速机输入功率为减速机的输入动力容量，输出转矩为减速机许用承载能力，均在产品的各“功率、转矩”表中列出，可供选型时参照选用。

★ Input power & output torque

The formula of transforming input power to output torque listed as follows:

Input power p(kw) = output torque (n.m) x output Revolving speed n_2(r/min)/(9549xefficiency η)

Input power denotes the dynamical capacity of a reducer ,and output torque denotes the maximum load a reducer allows, which are both listed in power and torque tables in order to serving selection.

★ 输入轴转速、输出轴转速

输入轴和输出轴转速的转换公式如下：

输出轴转速N_2(r/min)=输入轴转速N_1(r/min)/传动比i

当减速机以皮带轮、链轮及联轴器传动时，输入轴转速不宜超过2000(r/min)，一般转速范围600～1800(r/min)。转速过高易使轴承加重磨擦而缩短寿命。

★ Revolving speed of input shaft and output shaft

The formula of transforming input revolving speed to output listed as follows:

Output revolving speed N_2(r/min)=input revolving speed N_1(r/min)/ratio I

With belt-pulley, couplings or sprocket wheel Shaft transmisson, the input speed should not exceed 2000(r/min); the general range is 600-1800RPM.if the revolving speed is too high, the bearing will have less life due to ver-friction.

★ 效率

效率计算公式如下：

效率η=(输出功率/输入功率)×100%

由于减速机运转时内部存在磨擦及振动，部分输入能量将转化为热能等非工作消耗，效率就是减速机输入能量的利用率，效率的高低取决于蜗杆头数、蜗杆转速、润滑油粘度、轴承磨擦阻力及蜗轮副材质的磨擦系数等。每种规格、传动比的减速机，其效率数值各不相同，下表列出效率的范围数值，可供选型时参考：

★ Efficiency

The efficiency calculation formula listed as follows:

Efficiency η=output power x 100%/input power

Due to the internal vibration and wear, partial input energy will be transformed to be heat energy and fade away, efficiency is the utilization ratios of input energy.The efficiency depends on worm's tooth number, revolving speed, lubricant oil viscidity, bearing friction and worm gear 's material friction factor, Reducers with vary model or ratio have vary efficiency. The following table lists the range of the efficiency value.

速比 Ratio	1/10	1/15	1/20	1/25	1/30	1/40	1/50	1/60
效率 efficiency	77~90%	76~88%	75~84%	72~82%	68~82%	64~75%	62~72%	60~71%

★ 输入轴、输出轴回转方向

蜗杆减速机输出轴回转方向取决于蜗杆螺牙方向，基本型蜗杆减速机均为右旋螺牙。以本公司产品样本上WPA照片为依据，面对输入轴、输出轴观看，当输入轴顺时针方向旋转时，输出轴旋转方向为逆时针；以WPS照片为依据，面对输入轴、输出轴观看，当输入轴顺时针方向旋转时，输出轴旋转方向为顺时针；其余各种输出轴装配结构可按以上方法判定转向。当按特殊需要蜗杆螺牙方向制成左旋时，情况正好相反。

★ Revolving direction of input and output shaft

The revolving direction of output shaft relies on worm thread's direction; right-directed thread is for basic use. According to the photograph of WPA in our product manual, facing input shaft and output shaft,when input shaft is in clockwise,output shaft is in counterclockwise;and according to the photograph of WPS, facing input shaft and output shaft, when input shaft is in clockwise,output shaft is in clockwise, too.

★ 工况系数

减速机在设计时，其输入动力容量及许用承载能力的强度计算按照每天连续运转八小时，载荷稳定不变的理想工况设定，在实际使用时，现场工况(如：是否有反复启动停止或频繁正反转，使用时间是否少于或多于八小时，冲击载荷大小及特性)可能与理想工况相差甚远，在选型时应予充分考虑，在选用减速机输入功率或输出转矩时，可按下列公式加以修正:

修正输出转矩T_2(N.m)=理论输出转矩T_1(N.m)×工况系数K

★ Running Condition Factor

When reducer is designed, the input load capacity and allowed intensity are calculated per a continual operation of 8 hours a day and per the ideal conditions of a uniform load design. However, the on-site use(e.g. Repetitive start-up, stop or obverse and reverse rotation, use time more or less than 8 hours a day, different value and characteristics of impact load from standard conditions and so on)may be different from ideal use which should be taken into account. While selecting reducer input power or output torque, revise them according to the following formula:

Revised output torque T2(N.m)=theoretic output torque t1(N.m)Xrunning condition factor K

✪ 工况系数K值表
Table of runnung condition factor k

原动机 prime mover	载荷 况 load	每日运转时间（小时） Operation time per day(hour)			
		0.5~2	2~6	6~10	10~24
电动机 electro-motor	平稳载荷 uniform	0.80	0.90	1.00	1.25
	中等冲击 medium shock	0.90	1.00	1.25	1.50
	较大冲击 heavy shock	1.00	1.25	1.50	1.75

注：当正反转或停开次数一小时内达10次以上时，上表K值还应乘以1.2
Annotate:when the times of start-up, stop or obverse per hour is more than 10,the value k multiply1.2

选型实例 ≪
Selection example

✪ 基本情况 The basic condition

传 动 结 构 transmission structur	相 关 数 据 relative data
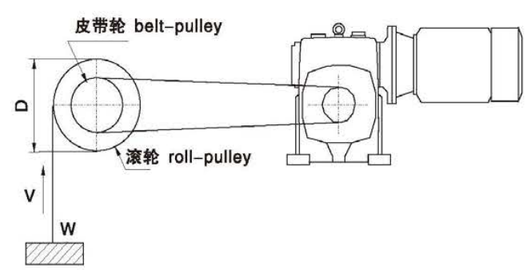	● 起吊物体重量 W=600kg ● weight of suspended object w=600kg
	起吊物体速度 V=12m/min speed of suspended object v=12m/min
	● 滚轮直径 D=0.4m ● roll-pulley diameter D=0.4m
	皮带轮传动效率 η_1=0.92 efficiency of belt-pulley η_1=0.92
	● 减速机传动效率 η_2=0.71 ● efficiency of reducer η_2=0.71
	运转时间 8小时/日 Running time 8 hours per day
	● 启动次数 2次/小时,较大冲击 ● 2 times per hour heavy shock
	● 使用电源 三相380V,50Hz ● Electrical source three-phase 380v, 50Hz

选型步骤《
Selection steps

序号 Number	内容 Contents	计算公式 Formula	计算示例 Example
1	定传动比 Calculate ratio	根据输入轴及输出轴的转速确定传动比 1. 计算皮带轮转速N_3 N_3=起吊速度V/(滚轮直径Dx π) 2. 计算总传动比i i=输入轴转速N_1/皮带轮转速N_3 3. 计算减速机传动比i_1 i_1=总传动比i/皮带轮传动比i_2 Calculate the ratio according to input and output shaft revolving speed 1. get belt-pullet revoling speed N_3 N_3=speed of suspended object V/(roll-pulley diameter Dx π) 2. calculate general ratio I i=input revolving speed N_1/belt-pulley revolvling sped N_3 3. Calculate reducer ratio i_1 i_1=general ratio i/belt-pulley ratio i_2	1. N_3=12/(0.4x3.142) =9.6r/min 2. i=1440/9.6 =150 3. 设定i_2=5,则 i_1=150/5 =30 1. N_3=12/(0.4x3.142) =9.6r/min 2. i=1440/9.6 =150 3. Assumei_2=5,then i_1=150/5 =30
2	计算输出转矩 Calculate output torque	计算减速机输出转矩T T=物体重量Wx10x滚轮半径(D/2)/(皮带轮传动传动比i_2x皮带轮传动效率 η_1) Calculate reducer output torque T T= weight of suspended object Wx10xroll-pullet radius(D/2)/(belt-pulley ratio I2 xbelt-pulley transmission efficiency η_1)	T =600x10x(0.4/2)/(0.92x5) =260.9N.m
3	修正输出转矩 Revise output torque	根据使用条件,8小时运转,较大冲击,工况系数K=1.5 计算修正输出转矩T_1 T_1=输出转矩TxK According to using condition:operatio 8 hours a day, heavy shock,running condition factor K=1.5 calculate revised torque T_1 T_1= output torque TXk	T_1=260.9x1.25 =326N.m
4	计算输入功率 Calculate input power	换算功率P P=修正输出转矩Tx输出轴转速N_2/(9549x减速机传动效率 η_2) Calculate input shaft power P P= revised output torque T_1 x output revolving speed N_2/(9549xreducer transmission efficiency η_2)	P =326x(1440/30)/(9549x0.71) =2.3kW
5	选型号规格 Select model	根据产品样本,选定型号120.传动比1/30.输入轴功率3KW.输出轴转矩413N.m According to product manual, the selection is, model 120, ratio 1/30,rating input power 3kw, output torque 413N.m	

承载能力表《
Dynamical Capacity Table

✪ WP.WPK.WPW.WPWK(A.S.X.O.T.V) 输入轴功率及输出轴转矩表 input and output

输入轴转速 speed of input shaft:1500r/min

功率及转矩 power and momant / 传动比 ratio / 型号 size	输入轴功率 input(kw)								输出轴转矩 output(N.m)							
	10	15	20	25	30	40	50	60	10	15	20	25	30	40	50	60
40	0.40	0.33	0.26	0.24	0.22	0.16	0.14	0.12	19	23	20	25	25	20	22	20
50	0.65	0.52	0.40	0.37	0.34	0.27	0.24	0.20	31	36	32	38	39	36	37	35
60	1.00	0.82	0.65	0.59	0.54	0.45	0.40	0.32	50	58	56	68	62	71	75	59
70	1.60	1.35	1.10	0.96	0.82	0.67	0.61	0.52	83	98	101	112	99	104	113	97
80	2.20	1.78	1.36	1.28	1.20	0.90	0.80	0.75	113	133	120	149	151	140	145	146
100	3.60	3.10	2.60	2.35	2.10	1.68	1.30	1.00	193	237	258	284	277	291	257	229
120	5.20	4.35	3.50	3.25	3.00	2.20	1.90	1.50	262	336	361	404	413	392	399	355
135	9.75	7.85	6.00	5.50	5.00	3.69	2.89	2.30	540	622	619	696	707	667	626	562
147	10.71	8.43	6.18	5.71	5.23	3.84	3.09	2.52	586	676	637	727	739	694	669	616
155	12.80	9.90	7.00	6.53	6.00	4.40	3.61	3.00	709	785	722	842	848	784	770	791
175	17.30	13.60	10.00	9.13	8.30	6.18	4.85	4.07	958	1091	1044	1221	1189	1133	1127	1078
200	22.60	18.20	13.86	12.75	11.67	8.78	6.71	5.58	1260	1477	1482	1643	1782	1654	1516	1449
250	33.20	27.40	21.60	20.00	18.43	14.00	10.43	8.62	1881	2266	2310	2579	2745	2674	2357	2371

注：型号147暂无WPW（A.S.X.O.T.V）及WPWK（A.S.O.T.V）

✪ WPD.WPDK.WPWD.WPWDK.(A.S.X.O.T.V) 型输入轴功率及输出轴转矩表 input and output

输入轴转速 speed of input shaft:1500r/min（配用AO2或Y系列电机 Matching electric motor series AO2 or Y）

功率及转矩 power and momant / 传动比 ratio / 型号 size	输入轴功率 input(kw)								输出轴转矩 output(N.m)							
	10	15	20	25	30	40	50	60	10	15	20	25	30	40	50	60
40	0.12								6	8	9	13	14	15	19	20
50	0.18								9	12	14	19	20	24	28	34
60	0.37								19	26	34	42	42	58	67	73
70	0.75					0.37			39	54	70	87	95	58	68	70
80	1.5					0.75			77	112	142	174	189	117	136	146
100	1.5								80	115	149	181	198	260	307	344
120	3					2.2			151	232	310	372	413	392	480	521
135	4					3			219	321	413	509	565	542	649	690
147	4					3			219	321	413	509	565	542	649	690
155	5.5					4			305	411	525	709	760	713	853	1039
175	7.5					5.5			415	602	783	1002	1074	1008	1278	1450
200	11					7.5			623	892	1176	1417	1680	1413	1695	1948
250	15					11			850	1246	1604	1933	2234	2101	2486	3025

注：型号147暂无WPW（A.S.X.O.T.V）及WPWK（A.S.O.T.V）

WPE.WPEK.WPEW.WPWEK
WPED.WPEDK.WPWED.WPWEDK (A.S.X.O) 型

输入轴功率及输出轴转矩表 input and output
输入轴转速 speed of input shaft:1500r/min

型号 size	功率及转矩 power and torque	WPE.WPEK.WPEW.WPWEK 传动比 ratio							WPED、WPEDK、WPWED、WPWEDK 传动比 ratio						
		200	300	400	500	600	800	900	200	300	400	500	600	800	900
40-70	输入轴功率 (kw)	0.48	0.34	0.28	0.25	0.23	0.20	0.17	0.12	0.12	0.12	0.12	0.12	0.12	0.12
	输出轴转矩 (N.m)	250	250	250	250	250	250	250	63	88	107	120	130	150	177
50-80	输入轴功率 (kw)	0.65	0.51	0.42	0.38	0.31	0.29	0.25	0.18	0.18	0.18	0.18	0.18	0.18	0.18
	输出轴转矩 (N.m)	350	350	350	350	350	350	350	97	124	150	166	203	217	252
60-100	输入轴功率 (kw)	0.95	0.67	0.52	0.44	0.40	0.35	0.33	0.37	0.37	0.37	0.37	0.37	0.37	0.37
	输出轴转矩 (N.m)	500	500	500	500	500	500	500	195	276	356	420	463	529	561
70-120	输入轴功率 (kw)	1.64	1.18	0.91	0.84	0.71	0.58	0.54	0.75	0.75	0.75	0.75	0.37	0.37	0.75
	输出轴转矩 (N.m)	840	840	840	840	840	840	840	384	534	692	750	486	536	887
80-135	输入轴功率 (kw)	2.50	1.75	1.39	1.19	1.08	0.98	0.85	1.5	1.5	1.5	1.5	0.75	0.75	1.5
	输出轴转矩 (N.m)	1400	1400	1400	1400	1400	1400	1400	616	880	1108	1294	1010	1071	1426
80-147	输入轴功率 (kw)	2.79	2.1	1.71	1.47	1.34	1.20	1.06	1.5	1.5	1.5	1.5	0.75	0.75	1.5
	输出轴转矩 (N.m)	1575	1575	1575	1575	1575	1575	1575	662	902	1208	1316	1300	1321	1575
100-155	输入轴功率 (kw)	3.69	2.92	2.41	2.07	1.89	1.69	1.50	1.5	1.5	1.5	1.5	1.5	1.5	1.5
	输出轴转矩 (N.m)	2100	2100	2100	2100	2100	2100	2100	854	1079	1307	1522	1667	1864	2100
120-175	输入轴功率 (kw)	5.09	3.91	3.27	2.72	2.53	2.50	2.05	3	3	3	3	2.2	2.2	3
	输出轴转矩 (N.m)	3050	3050	3050	3050	3050	3050	3050	1798	2340	2798	3050	2500	2685	3050
135-200	输入轴功率 (kw)	7.22	5.41	4.46	3.83	3.46	2.91	2.71	4	4	4	4	3	3	4
	输出轴转矩 (N.m)	3950	3950	3950	3950	3950	3950	3950	2188	2920	3543	3950	3950	3950	3950
155-250	输入轴功率 (kw)	11.71	8.14	6.00	5.14	4.67	4.07	3.67	5.5	5.5	5.5	5.5	4	4	5.5
	输出轴转矩 (N.m)	6050	6050	6050	6050	6050	6050	6050	2841	4087	5546	6050	6050	6050	6050

注：型号80-147暂无WPWE（A.S.X.O）及WPWEK（A.S.O）

故障原因及解决办法《
Reasons and solutions for the faults of reducer

故障情况 Fault description	故障原因 Reasons	解决办法 Solutions
过热 Overheating	原动机、减速机、工作机连接不当 Improper Connection Among Prime, Reducer And The Operation Device	调整至适当位置，使三者相联轴线同轴 Adjust to proper position
	超负荷运转 Overloading	适当调整负荷 Adjust to proper load
	油封过度磨擦 Over Friction Of Oil Seals	在油封唇口处滴润滑油 Drop lubricant at oil seal
	润滑油过多或过少 Lubricant Oil Overmuch Or Shortage	按油标指示点调整油量 Adjust to proper oil quantity as indication
	润滑油杂质多或润滑性差 Much Impurity In Oil Or Inferior Oil	更换合适新油 Refill proper oil
振动 Vibration	原动机、减速机、工作机固定不良 Prime Move, Reducer And The Operation Device Mount Badly	查出固定不良部位，正确固紧 Find out the bad place, tighten it
	蜗轮副齿部磨耗或损伤 Tooth Surface Of Worm Gear Sets Worn-out Or Damaged	更换蜗轮副(需要时本公司配合) Replace worm gear sets(we will cooperate with you when necessary)
	轴承磨损 Bearing Worn-out	更换轴承 Replace bearing
	螺栓松脱 Bolt Loose	固紧螺栓 Tighten screw
杂音 Noise	轴承损伤或间隙过大 Bearing Damaged Or Too Large Clearance	更换轴承 Replace bearing
	蜗轮副齿合不良 Worm Gear Sets Mesh Badly	修整齿面或更换蜗轮副(请与本公司联系) Mend tooth surface or replace worm gear sets(please contact to us)
	润滑油不足 Lubricant Oil Shortage	按油标指示点补加润滑油 Fill in adequate oil as indication
	机体内有异物 Foreign Object In Box	倒净润滑油带出异物，重加清洁润滑油 Discharge all the oil in order to put out foreign object, and refill clean oil
漏油 oil leakage	油封唇口磨损 Oil Seal Lip Worn-out	更换油封 Replace oil seal
	油封档轴颈磨损 Shaft Of Oil Seal Area Worn-out	更换输出轴或输入轴 Replace input or output shaft
	油量过多 Too Much Oil	按油标指示点调整油量 Discharge adequate oil as indication
	放油螺塞未旋紧 Oil Screw Plug Loose	螺纹处加密封胶，旋紧螺塞 Tighten oil screw plug
	油标破损 Oil Gauge Damaged	更换油标 Replace oil gauge
出力轴不转	蜗轮、蜗杆过热	更换或维修
	轴承损坏	更换轴承
	异物侵入	去除异物并更换润滑油
	蜗轮、蜗杆过度磨损	更换蜗轮或蜗杆
蜗轮副齿面磨损过快 tooth surface of worm gear sets abrade extra-quickly	超负荷运转 Overload	调整至适当负荷 Adjust to proper loading
	润滑油不符合要求 Lubricant Oil Not According With Requirement	更换合适的润滑油 Replace proper lubricant oil
	润滑油不足 Lubricant Oil Shortage	按油标指示点加足润滑油 Fill adequate oil as indication
	未按规定适时换油，润滑油劣化 Not Replacing Lubricant Oil In Time According To Requirement, Oil Deteriorates	按规定要求适时换油 Replacing oil in time according to requirement
	运转温度过高 Overheating While Running	1.按"过热"故障处理 2.采取合适措施，降低环境温度 1.Deal with it as overheating 2.Adopting proper measures to make environment temperature fall

注：如果发生其他故障无法解决时，请随时与我们联系，以便提供咨询服务。
Annotate: If other faults not listed above occur, please contact with us at any moment, our company will supply thorough consultation and service.

润滑油的选择使用《
Choice of Lubricant

蜗杆减速机使用前应注入N220～N320（环境温度-30℃～40℃）或N320～N460（环境温度40℃～65℃）润滑油至油标中心点之上，并取掉通气器上之小锥塞。首次使用100小时后，洗净内部换上新油，以后每2500小时换油一次。

Before operating worm gear speed reducer, add N220~N230(ambient temperature-30℃ ~40℃), N320~N460(ambient temperature 40℃~65℃) lubrication oil upto the center line of the oil gauge. In the meanwhile, remove the small screw of the air -vent. After having worked for 100 hours for the first time, must clear the inside and change new lubrication oil in it, Do so here after every 2500 hours of operation.

✪ 减速机在使用时，可按下表选用润滑油
Lubricants for a reducer used in foreign countries can be chosen from the table below

周围温度 Ambient Temp	负荷 Load	ISO VG	GB3141-82	Shell 壳牌	美比尔 Mobil	美国齿轮制造商协会 AGMA	中国石化
-30℃--15℃	普通 Commonly	VG-100	N100	Shell Omala 100	Gear 627	5	HD-100
	重 Weight	VG-150	N150	Shell Omala 150	Gear 629	7	HD-150
-15℃-5℃	普通 Commonly	VG-150	N150	Shell Omala 150	Gear 629	7	HD-150
	重 Weight	VG-220	N220	Shell Omala 220	Gear 630	7EP	HD-220
5℃-25℃	普通 Commonly	VG-220	N220	Shell Omala 220	Gear 630	7EP	HD-220
	重 Weight	VG-320	N320	Shell Omala 320	Gear 632	6	HD-320
25℃-40℃	普通 Commonly	VG-320	N320	Shell Omala 320	Gear 632	6	HD-320
	重 Weight	VG-460	N460	Shell Omala 460	Gear 634	8	HD-460
40℃-65℃	普通 Commonly	VG-460	N460	Shell Omala 460	Gear 634	8	HD-460
	重 Weight	VG-680	N680	Shell Omala 680	Gear 636	8EP	HD-680

After the first 100 hours of operation:
Drain unit and flush with light oil. refill

Every 2500 hours of operation:
Drain; flush and refill.

SWL系列结构分解/SWL Series Structure decomposition

零组件/Components

1.外六角螺丝/External hexagon screws
2.油封/Oil Seal
3.蜗杆端盖/Worm end cap
4.蜗杆轴承/Worm bearing
5.轴键/Axis key-Input shaft
6.蜗杆/Worm
7.机座/Housing
8.注油口螺栓/Oil Inlet Bolt
9.蜗轮/Worm gear

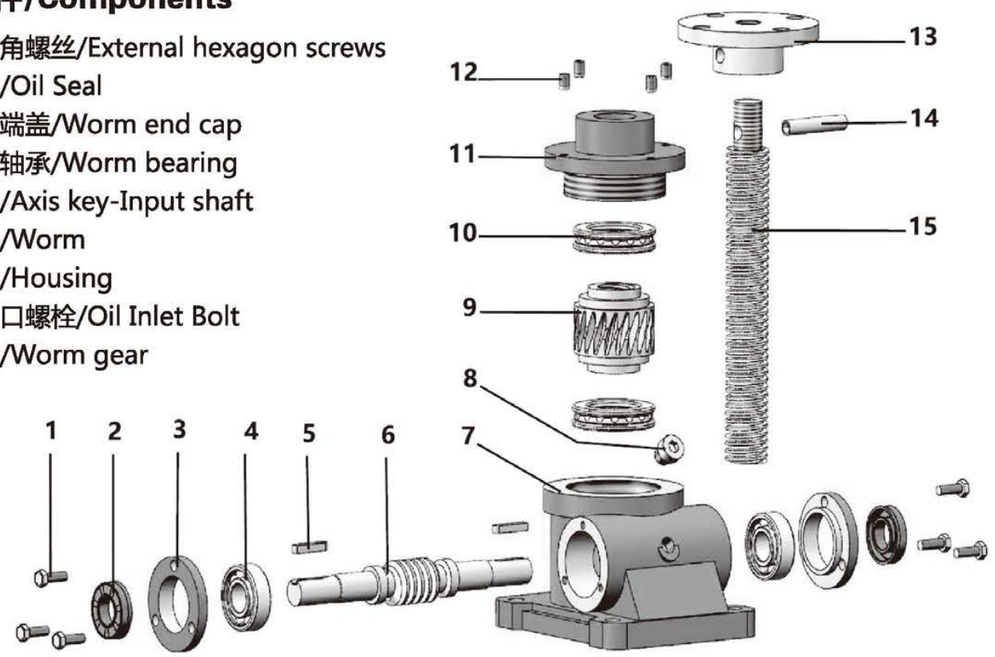

10.蜗轮轴承/Worm gear bearing
11.上端盖/Upper end cover of worm gear
12.紧定螺丝/Tighten the screws
13.II型法兰头部/Type II flange head
14.固定空心销/Fixed Hollow Pin
15.梯形丝杆/Trapezoidal screw rod

基本结构/Basic structure display

1A 基本型
1A Basic type

1B 基本型
1B Basic type

2A 基本型
2A Basic type

2B 基本型
2B Basic type

(SWL梯形丝杆型/SGL滚珠丝杆型)升降机系列

一、概述Profile

蜗轮丝杆升降机广泛应用于机械、冶金、建筑、水利设备等行业，具有起升、下降及借助辅件推进、翻转及各种高度位置调整等诸多功能。

蜗轮丝杆升降机是一种基础起重部件，具有结构紧凑、体积小、重量轻、动力源广泛、无噪音、安装方便、使用灵活、功能多、配套形式多、可靠性高、使用寿命长等许多优点。可以单台或组合使用，能按--定程序准确地控制调整提升或推进的高度，可以用电动机或其他动力直接带动，也可以手动。它有不同的结构形式和装配形式，且提升高度可按用户的要求定制。

Worm wheel screw elevator is widely applied in industries such as machinery, metallurgy, construction, and hydraulic equipment, and has many functions such as lifting and pushing and turning with the help of accessories or adjusting height and position.
This series worm screw elevator is one model of basic hoisting parts and has numerous features of compact structure, smallvolume, light weight, wide drive sourses, low noise, high reliability, and long lifespan. In addition, they are easy to be mounted,flesible in use and enjoy multiple functions. This series, driven by motor or other power or manually, can be used both singleand combined with others to accurately control the height of liting or pushing by certain programs. For there are many structuresand mounting positions, the lifting height can be adjusted to the customers requirements.

1、SWL/HK梯形丝杆型–低速、低频率 SWL/HK Trapezoid scew–LOW SPEED LOW FREQUENCY

SWL/HK型（梯形丝杆型）适用于低速、低频率场合，主要构成部件为：精密梯形丝杆副与高精度蜗轮蜗杆副。

1：价格经济、结构紧凑、操作简便、保养方便。

2：低速、低频率：主要用于大负荷、低速与无需频繁工作的场所。

3：保持载重：梯形丝杆具有自锁功能，即使没有制动装置也可保持载重。

★ 在受到较大震动，冲击载荷时，可能会使自锁功能失效，此时请外加制动装置。

SWL/HK Trapezoid scew is suitable for low speed and low frequency. Main components: Precision trapezoid screw pair and high precision worm-gears pair.
1: Economical: Compact design, easy operation, convenient maintenance.
2: Low speed, low frequency: Be suitable for heavy load, low speed, low sewice frequency.
3: Self-lock Trapezoid screw has self-lock function, it can hold up load without braking device when screw stops traveling.
* Braking device equippet for self-lock will be of malfunction accidentally when large jolt & impact load occur.

2、SGL/HKG滚珠丝杆型–高速、高频率 SGL/HKG General ball scew–HIGH SPEED HIGH FREQUENCY

SGL/HKG型（普通滚珠丝杆型），适用于高速，高频率和高性能的装置中，主要构成部件为精密滚珠丝杆副与高精度蜗轮蜗杆副。

1：高效率：只需很小的驱动源，就可以产生很大的推动力。

2：高速化：与梯形丝杆相比，速度有很大的提高，能轻松而高速的运转。

3：使用寿命长：采用高质量的滚珠丝杆，使其工作寿命提高3备以上。

★ 本身无自锁功能，需外加制动装置或选择带有制动的驱动源。

SGL/HKG (General ball scew) is suitable for high speed, high frequency and excellent performance. Main components: Precision ball screw pai r and high precision worm-gears pair.
1: High efficiency: Rolling friction improve efficiency greatly, only a little drive power can generate great thruust force.
2: High speed: Rolling friction speed up travel of screw easily.
3: Lifetime longer: High precision ball screw can make SWLG is lifetime longer by 3 times comparing with SWLG/HKG.
* Braking devices or motor with braking devices are necessay when choosing SWLG/HKG.

二、型号说明

SW	L	2.5	M-5	1	A	II	500	A	F	Z	Y	5.5KW/4P	°	M4
①	②	③	④	⑤	⑥	⑦	⑧	⑨	⑩	⑪	⑫	⑬	⑭	⑮

1- 产品代码及其类型
SW: 梯形丝杆型-升降机系列
SG: 滚珠丝杆型-升降机系列

2- 入力轴形式
L: 双轴输入　S: 单轴输入
P: 通过电机法兰接口，装配好电机
D: 装配电机法兰接口，电机用户自配
B: 一边轴输入，一边装配电机法兰接口，电机用户自配
C: 一边轴输入，一边通过电机法兰接口，装配好电机

3- 型号：2.5 SW1-SW200

4- 传动比代号
M: 慢速，P: 快速

5- 结构形式
1: 丝杆作升降，2: 螺母作升降

6- 装配形式
A: 丝杆(或螺母)在安装面之上作升降
B: 丝杆(或螺母)在安装面之下作升降

7- 丝杆头部形式
I : 圆柱型　II : 法兰型(2型结构无代码)
II : 螺纹型　IV: 扁头型(2型结构无代码)

8- 行程：500 见选型参数表

9- 轴指向：A

10-F: **丝杆防旋转型** (2型结构无代码)

11-Z: 带钢管防护罩　X: 带塑料防护罩
Q: 带钢管及塑料防护罩(2型结构无代码)

12-电机的代号
Y: 普通电机　B: 防爆电机　S: 伺服电机
Z: 直流电机　G: 辊道电机　YEJ: 制动电机
YVP: 变频电机　YVPJ: 变频制动电机
YCT: 电磁调速电机　MB: 无级变速电机
(轴输入无代码)

13-电机功率及级数
5.5KW/4P(轴输入无代码)

14-接线盒位置：0°，0°-270°

15-安装形式：M4

三、升降机的主要性能参数

	SWL1	SWL2.5	SWL5	SWL10/15	SWL20	SWL25	SWL35	SWL50	SWL100	SWL150
最大起升力KN	10	25	50	100/50	200	250	350	500	1000	1500
最大拉力KN	10	25	50	99	166	250	350	300	1000	1500
丝杆螺纹尺寸	Tr24 x 4	Tr30 x 6	Tr40 x 7	Tr58 x 12	Tr65 x 12	Tr90 x 16	Tr100 x 20	Tr120 x 20	Tr160 x 24	Tr180 x 24
蜗轮蜗杆传动比(P)	6:1	6:1	6:1	8:1	8:1	$10\frac{2}{3}$:1	$10\frac{2}{3}$:1	$10\frac{2}{3}$:1	12:1	12:1
蜗杆每转行程mm	0.667	1.0	1.167	1.5	1.5	1.5	1. 875	1.875	2.0	2.0
蜗轮蜗杆传动比(M)	24:1	24:1	24:1	24:1	24:1	32:1	32:1	32:1	36:1	36:1
蜗杆每转行程mm	0.167	0.250	0.292	0.5	0.5	0.5	0.625	0.625	0.667	0.667
拉力负荷时螺杆的最大伸长mm	1200	1500	2000	2500	3000	3500	4000	5500	6500	7000
最大许用功率KW	0.37	0.75	2.2	4	7.5	7.5	15	15	30	45
普通比(P)总效率%	21	23	21	23	21	23	18	15	13	12
慢速比(M)总效率%	13	14	12	15	13	15	11	11	10	8
润滑油量Kg	0.05	0.1	0.25	0.5	0.75	1.4	1.9	2	2.5	3.5
不加行程的的质量kg	4	7.3	16.2	25	36	68	87	420	1010	1520
丝杆每100mm的重量Kg	0.30	0.45	0.82	1.67	2.15	4.20	5.18	7.45	13.6	17.3

四、型式

4.1 结构型式

1型 — 丝杆同时作旋转运动和轴向移动（见图1）；

2型 — 丝杆作旋转运动，丝杆上的螺母作轴向移动（见图2）；

4.2 型装配型式

升降机每种结构型式又分为两种装配装配型式:

A型 — 丝杆（或螺母）向上移动（见图1和图2）；

B型 — 丝杆（或螺母）向下移动（见图1和图2）。

4.3 丝杆头部型式

— 1型结构型式的丝杆头部分为：I型（圆柱型）、II型（法兰型）、II（螺纹型）和IV型（扁头型）四种型式（见图1）；

— 2型结构型式的丝杆头部分为 I 型（圆柱型）和 III（螺纹型）两种型式（见图2）。

4.4 传动化

升降机分为两种传动比，即普通(P)和慢速(M)。

4.5 丝杆的防护

1型升降机丝杆的防护分为：基本型、防旋转型(F)和带防护罩型(Z);

2型升降机丝杆的防护分为：基本型和带防护罩型(Z);

五、装配型式及结构型式

I 型结构　丝杆作轴向运动

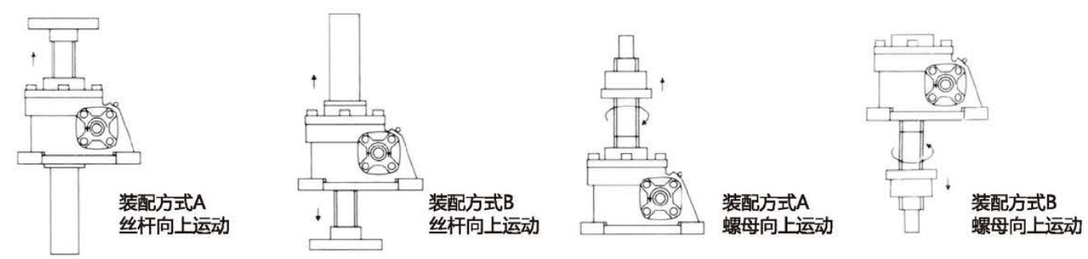

六、丝杆传动的许用起升速度、扭矩和功率（按表5~表11）

表5（SWL-1T/SGL-1T）起升力KN

蜗杆转速 n r/min	起升速度 V m/min		10				8				6				4				3				2				1			
			P		M		P		M		P		M		P		M		P		M		P		M		P		M	
	P	M	n.m	kw	n.m	kw	n.m	kw	n.m	kw	n.m	kw	n.m	kw	n.m	kw	n.m	kw	n.m	kw	n.m	kw	n.m	kw	n.m	kw	n.m	kw	n.m	kw
1500	1.250	0.313	6.6	1.00	2.7	0.40	5.3	0.08	2.1	0.32	4	0.60	1.6	0.240	2.7	0.400	1	0.160	2	0.300	0.8	0.120	1.3	0.200	0.53	0.080	0.66	0.100	0.27	0.040
1000	0.833	0.208	6.6	0.67	2.7	0.27	5.3	0.53	2.1	0.21	4	0.40	1.6	0.160	2.7	0.267	1	0.107	2	0.200	0.8	0.080	1.3	0.133	0.53	0.053	0.66	0.067	0.27	0.027
750	0.625	0.156	6.6	0.50	2.7	0.20	5.3	0.40	2.1	0.16	4	0.30	1.6	0.120	2.7	0.200	1	0.080	2	0.150	0.8	0.060	1.3	0.100	0.53	0.040	0.66	0.050	0.27	0.020
500	0.417	0.104	6.6	0.33	2.7	0.13	5.3	0.27	2.1	0.11	4	0.20	1.6	0.080	2.7	0.133	1	0.053	2	0.100	0.8	0.040	1.3	0.067	0.53	0.027	0.66	0.033	0.27	0.013
300	0.250	0.063	6.6	0.20	2.7	0.08	5.3	0.16	2.1	0.06	4	0.12	1.6	0.048	2.7	0.080	1	0.032	2	0.060	0.8	0.024	1.3	0.040	0.53	0.016	0.66	0.020	0.27	0.008
200	0.167	0.042	6.6	0.13	2.7	0.05	5.3	0.11	2.1	0.04	4	0.08	1.6	0.032	2.7	0.053	1	0.021	2	0.040	0.8	0.016	1.3	0.027	0.53	0.011	0.66	0.013	0.27	0.005
100	0.083	0.021	6.6	0.07	2.7	0.03	5.3	0.05	2.1	0.02	4	0.04	1.6	0.016	2.7	0.027	1	0.011	2	0.020	0.8	0.008	1.3	0.013	0.53	0.005	0.66	0.007	0.27	0.003
50	0.042	0.010	6.6	0.03	2.7	0.01	5.3	0.03	2.1	0.01	4	0.02	1.6	0.008	2.7	0.013	1	0.005	2	0.010	0.8	0.004	1.3	0.007	0.53	0.003	0.66	0.003	0.27	0.001

表6（SWL-2.5T/SGL-2.5T）起升力KN

蜗杆转速 n r/min	起升速度 V m/min		25				20				15				10				5				2.5				1			
			P		M		P		M		P		M		P		M		P		M		P		M		P		M	
	P	M	n.m	kw	n.m	kw	n.m	kw	n.m	kw	n.m	kw	n.m	kw	n.m	kw	n.m	kw	n.m	kw	n.m	kw	n.m	kw	n.m	kw	n.m	kw	n.m	kw
1500	1500	0.375	18	2.7	7.1	1.2	14	2.2	5.7	0.89	11	1.7	4.3	0.67	6.9	1.10	2.9	0.45	3.5	0.54	1.4	0.22	1.7	0.27	0.71	0.11	0.7	0.11	0.28	0.05
1000	1.000	0.250	18	1.8	7.1	0.74	14	1.5	5.7	0.60	11	1.1	4.3	0.45	6.9	0.72	2.9	0.30	3.5	0.36	1.4	0.15	1.7	0.18	0.71	0.07	0.7	0.05	0.28	0.05
750	0.750	0.188	18	1.4	7.1	0.56	14	1.1	5.7	0.45	11	0.82	4.3	0.33	6.9	0.54	2.9	0.22	3.5	0.27	1.4	0.11	1.7	0.14	0.71	0.06	0.7	0.05	0.28	0.05
500	0.500	0.125	18	0.91	7.1	0.37	14	0.72	5.7	0.30	11	0.54	4.3	0.22	6.9	0.36	2.9	0.15	3.5	0.18	1.4	0.07	1.7	0.09	0.71	0.05	0.7	0.05	0.28	0.05
300	0.300	0.075	18	0.54	7.1	0.22	14	0.43	5.7	0.18	11	0.33	4.3	0.13	6.9	0.22	2.9	0.09	3.5	0.11	1.4	0.05	1.7	0.05	0.71	0.05	0.7	0.05	0.28	0.05
200	0.200	0.050	18	0.36	7.1	0.15	14	0.29	5.7	0.12	11	0.22	4.3	0.09	6.9	0.14	2.9	0.06	3.5	0.07	1.4	0.05	1.7	0.05	0.71	0.05	0.7	0.05	0.28	0.05
100	0.100	0.025	18	0.18	7.1	0.07	14	0.14	5.7	0.06	11	0.11	4.3	0.05	6.9	0.07	2.9	0.05	3.5	0.05	1.4	0.05	1.7	0.05	0.71	0.05	0.7	0.05	0.28	0.05
50	0.050	0.013	18	0.09	7.1	0.05	14	0.07	5.7	0.05	11	0.05	4.3	0.05	6.9	0.05	2.9	0.05	3.5	0.05	1.4	0.05	1.7	0.05	0.71	0.05	0.7	0.05	0.28	0.05

表7（SWL-5T/SGL-5T）起升力KN

蜗杆转速 n r/min	起升速度 V m/min		50				40				30				20				10				5				2.5			
			P		M		P		M		P		M		P		M		P		M		P		M		P		M	
	P	M	n.m	kw	n.m	kw	n.m	kw	n.m	kw	n.m	kw	n.m	kw	n.m	kw	n.m	kw	n.m	kw	n.m	kw	n.m	kw	n.m	kw	n.m	kw	n.m	kw
1500	1.750	0.438	44.2	6.9	19.3	3.0	35.4	5.6	15.5	2.4	26.5	4.2	11.6	1.8	17.7	2.8	7.7	1.2	8.8	1.4	3.9	0.6	4.4	0.7	1.9	0.3	2.2	0.3	1.0	0.2
1000	10167	0.292	44.2	4.6	19.3	2.0	35.4	3.7	15.5	1.6	26.5	2.8	11.6	1.2	17.7	1.9	7.7	0.8	8.8	0.9	3.9	0.4	4.4	0.5	1.9	0.2	2.2	0.2	1.0	0.1
750	0.875	0.219	44.2	3.5	19.3	1.5	35.4	2.8	15.5	1.2	26.5	2.1	11.6	0.9	17.7	1.4	7.7	0.6	8.8	0.7	3.9	0.3	4.4	0.3	1.9	0.2	2.2	0.2	1.0	0.1
500	0.583	0.146	44.2	2.3	19.3	1.0	35.4	1.9	15.5	0.8	26.5	1.4	11.6	0.6	17.7	0.9	7.7	0.4	8.8	0.5	3.9	0.2	4.4	0.2	1.9	0.1	2.2	0.1	1.0	0.1
300	0.350	0.088	44.2	1.4	19.3	0.6	35.4	1.1	15.5	0.5	26.5	0.8	11.6	0.4	17.7	0.6	7.7	0.2	8.8	0.3	3.9	0.1	4.4	0.1	1.9	0.1	2.2	0.1	1.0	0.1
200	0.233	0.058	44.2	0.9	19.3	0.4	35.4	0.7	15.5	0.3	26.5	0.6	11.6	0.2	17.7	0.4	7.7	0.2	8.8	0.2	3.9	0.1	4.4	0.1	1.9	0.1	2.2	0.1	1.0	0.1
100	0.117	0.029	44.2	0.5	19.3	0.2	35.4	0.4	15.5	0.2	26.5	0.3	11.6	0.1	17.7	0.2	7.7	0.1	8.8	0.1	3.9	0.1	4.4	0.1	1.9	0.1	2.2	0.1	1.0	0.1
50	0.058	0.015	44.2	0.2	19.3	0.1	35.4	0.2	15.5	0.1	26.5	0.1	11.6	0.1	17.7	0.1	7.7	0.1	8.8	0.1	3.9	0.1	4.4	0.1	1.9	0.1	2.2	0.1	1.0	0.1

表8（SWL-10/15T, SGL-10/15T,）起升力KN

蜗杆转速 n r/min	起升速度 V m/min		100				80				60				40				20				10				5			
			P		M		P		M		P		M		P		M		P		M		P		M		P		M	
	P	M	n.m	kw	n.m	kw	n.m	kw	n.m	kw	n.m	kw	n.m	kw	n.m	kw	n.m	kw	n.m	kw	n.m	kw	n.m	kw	n.m	kw	n.m	kw	n.m	kw
1500	2.348	0.750	108	17	53	8.3	87	14	43	6.7	65	11	32	5.0	44	6.8	22	3.3	22	3.4	11	1.7	11	1.7	5.3	0.8	5.4	0.9	2.7	0.4
1000	1. 565	0.500	108	12	53	5.6	87	9.1	43	4.4	65	6.8	32	3.3	44	4.5	22	2.2	22	2.3	11	1.1	11	1.1	5.3	0.6	5.4	0.6	2.7	0.3
750	1.174	0.375	108	8.5	53	4.2	87	6.8	43	3.3	65	5.1	32	2.5	44	3.4	22	1.7	22	1.7	11	0.8	11	0.9	5.3	0.4	5.4	0.3	2.7	0.2
500	0.783	0.250	108	5.7	53	2.8	87	4.5	43	2.2	65	3.4	32	1.7	44	2.3	22	1.1	22	1.1	11	0.6	11	0.6	5.3	0.3	5.4	0.2	2.7	
300	0.470	0.150	108	3.4	53	1.7	87	2.7	43	1.3	65	2.0	32	1.0	44	1.4	22	0.7	22	0.7	11	0.3	11	0.3	5.3	0.2	5.4	0.1	2.7	0.1
200	0.313	0.100	108	2.3	53	1.1	87	1.8	43	0.9	65	1.4	32	0.7	44	0.9	22	0.4	22	0.5	11	0.2	11	0.2	5.3	0.1	5.4	0.1	2.7	0.1
100	0.157	0.050	108	1.1	53	0.6	87	0.9	43	0.4	65	0.7	32	0.3	44	0.5	22	0.2	22	0.2	11	0.1	11	0.1	5.3	0.1	5.4	0.1	2.7	0.1
50	0.078	0.025	108	0.6	53	0.3	87	0.5	43	0.2	65	0.3	32	0.2	44	0.2	22	0.1	22	0.1	11	0.1	11	0.1	5.3	0.1	5.4	0.1	2.7	0.1

注：表4~表10中的参数适用于环境温度为20℃、工作持续率为20%/h或30%/10min的条件下；对粗线范围内的参数。使用时丝杆会产生过热。应严加注意。

(SWL梯形丝杆型/SGL滚珠丝杆型)升降机系列

表9（SWL-20T/SGL-20T）起升力KN

蜗杆转速 n r/min	起升速度 V m/min		200				160				120				100				75				50				25			
			P		M		P		M		P		M		P		M		P		M		P		M		P		M	
	P	M	n.m	kw	n.m	kw	n.m	kw	n.m	kw	n.m	kw	n.m	kw	n.m	kw	n.m	kw	n.m	kw	n.m	kw	n.m	kw	n.m	kw	n.m	kw	n.m	kw
1500	2.250	0.750	228	36	123	20	182	29	98	16	137	22	74	12	114	18	62	9.6	86	14	46	7.2	57	8.9	31	4.8	29	4.5	16	2.4
1000	1.500	0.500	228	24	123	13	182	19	98	11	137	15	74	7.7	114	12	62	6.4	86	8.9	46	4.8	57	6.0	31	3.2	29	3.0	16	1.6
750	1.125	0.375	228	18	123	9.6	182	15	98	7.7	137	11	74	5.8	114	8.9	62	4.8	86	6.7	46	3.6	57	4.5	31	2.4	29	2.2	16	1.2
500	0.750	0.250	228	12	123	6.4	182	9.5	98	5.1	137	7.1	74	3.8	114	6.0	62	3.2	86	4.5	46	2.4	57	3.0	31	1.6	29	1.5	16	0.8
300	0.450	0.150	228	7.1	123	3.8	182	5.7	98	3.1	137	4.3	74	2.3	114	3.6	62	1.9	86	2.7	46	1.4	57	1.8	31	1.0	29	0.9	16	0.5
200	0.300	0.100	228	4.8	123	2.6	182	3.8	98	2.1	137	2.9	74	1.5	114	2.4	62	1.3	86	1.8	46	1.0	57	1.2	31	0.6	29	0.6	16	0.3
100	0.150	0.050	228	2.4	123	1.3	182	1.9	98	1.0	137	1. 4	74	0.8	114	1.2	62	0.6	86	0.9	46	0.5	57	0.6	31	0.3	29	0.3	16	0.2
50	0.075	0.025	228	1.2	123	0.6	182	1 .0	98	0.5	137	0.7	74	0.4	114	0.6	62	0.3	86	0.4	46	0.2	57	0.3	31	0.2	29	0.1	16	0.1

表10（SWL-25T/SGL-25T）起升力KN

蜗杆转速 n r/min	起升速度 V m/min		250				200				160				120				100				75				50			
			P		M		P		M		P		M		P		M		P		M		P		M		P		M	
	P	M	n.m	kw	n.m	kw	n.m	kw	n.m	kw	n.m	kw	n.m	kw	n.m	kw	n.m	kw	n.m	kw	n.m	kw	n.m	kw	n.m	kw	n.m	kw	n.m	kw
1500	1.500	0.500	314	181	33	19	252	27	145	16	201	22	116	13	151	16	87	9.1	126	14	73	7.6	95	9.9	55	5.7	63	6.6	37	3.8
1000	1.125	0.375	314	181	25	15	252	20	145	12	201	16	116	9.1	151	12	87	6.8	126	9.9	73	5.7	95	7.4	55	4.3	63	4.9	37	2.8
750	0.750	0.250	314	181	17	9.5	252	14	145	7.6	201	11	116	6.1	151	7.9	87	4.5	126	6.6	73	3.8	95	4.9	55	2.8	63	3	37	1.9
500	0.600	0.200	314	181	14	7.6	252	11	145	6.1	201	8.4	116	4.8	151	6.3	87	3.6	126	5.3	73	3.0	95	3.9	55	2.3	63	2.6	37	1.5
300	0.450	0.150	314	181	9.9	5.7	252	7.9	145	4.5	201	6.3	116	3.6	151	4.7	87	2.7	126	3.9	73	2.3	95	3.0	55	1.7	63	2.0	37	1.1
200	0.300	0.100	314	181	6.6	3.8	252	5.3	145	3.0	201	4.2	116	2.4	151	3.2	87	1.8	126	2.6	73	1.5	95	2.0	55	1.1	63	1.3	37	0.8
100	0.150	0.050	314	181	3.3	1.9	252	2.6	145	1.5	201	2.1	116	1.2	151	1.6	87	0.9	126	1.3	73	0.8	95	1.0	55	0.6	63	0.7	37	0.4
50	0.075	0.025	314	181	1.6	0.9	252	1.3	145	0.8	201	1.1	116	0.6	151	0.8	87	0.5	126	0.7	73	0.4	95	0.5	55	0.3	63	0.3	37	0.2

表11（SWL-35T/SGL-35T）起升力KN

蜗杆转速 n r/min	起升速度 V m/min		350				200				250				200				150				100				50			
			P		M		P		M		P		M		P		M		P		M		P		M		P		M	
	P	M	n.m	kw	n.m	kw	n.m	kw	n.m	kw	n.m	kw	n.m	kw	n.m	kw	n.m	kw	n.m	kw	n.m	kw	n.m	kw	n.m	kw	n.m	kw	n.m	kw
1500	1.500	0.500	464	49	253	27	398	42	217	23	332	35	181	19	266	28	145	16	199	21	109	12	133	14	73	7.6	67	6.9	36	3.8
1000	1.125	0.375	464	37	253	20	398	32	217	17	332	26	181	15	266	21	145	12	199	16	109	8.5	133	11	73	5.7	67	5.2	36	2.8
750	0.750	0.250	464	25	253	14	398	21	217	12	332	18	181	9.5	266	14	145	7.6	199	11	109	5.7	133	6.9	73	3.8	67	3.5	36	1.9
500	0.600	0.200	464	20	253	11	398	17	217	9.1	332	14	181	7.6	266	12	145	6.1	199	8.3	109	4.5	133	5.6	73	3.0	67	2.8	36	1.5
300	0.450	0.150	464	15	253	8.0	398	13	217	6.8	332	11	181	5.7	266	8.3	145	4.5	199	6.3	109	3.4	133	4.2	73	2.3	67	2.1	36	1.1
200	0.300	0.100	464	9.8	253	5.3	398	8.4	217	4.5	332	7.0	181	3.8	266	5.6	145	3.0	199	4.2	109	2.3	133	2.8	73	1.5	67	1.4	36	0.8
100	0.150	0.050	464	4.9	253	2.7	398	4.2	217	2.3	332	3.5	181	1.9	266	2.8	145	1.5	199	2.1	109	1.1	133	1.4	73	0.8	67	0.7	36	0.4
50	0.075	0.025	464	2.5	253	1.3	398	2.1	217	1.1	332	1.8	181	0.9	266	1.4	145	0.8	199	1.0	109	0.6	133	0.7	73	0.4	67	0.3	36	0.3

注：表4~表10中的参数适用于环境温度为20℃、工作持续率为20%/h或30%/10min的条件下；对粗线范围内的参数。使用时丝杆会产生过热。应严加注意。

七、应用示例 Application Example

7.1 两台联动 Two sets linkage

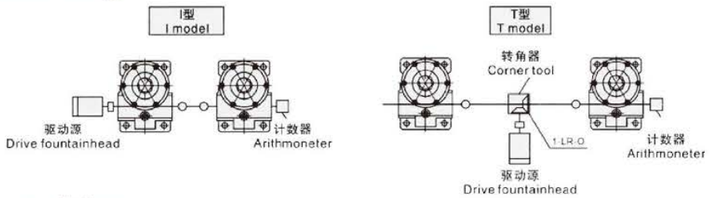

7.2 四台联动 Four sets linkage

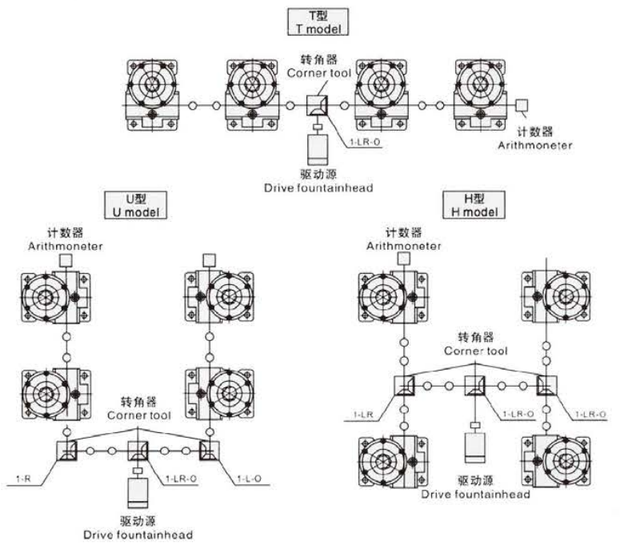

7.3 八台联动 Eight sets linkage

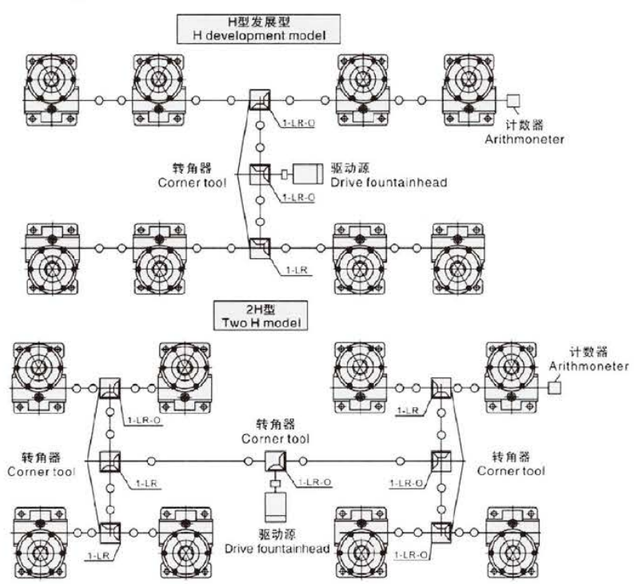

八、升降机的选择

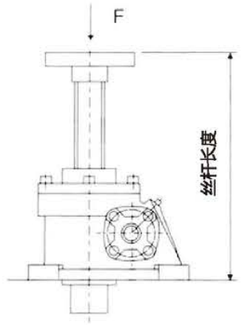

欧拉负荷 I 型

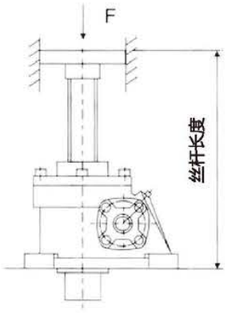

欧拉负荷 II 型

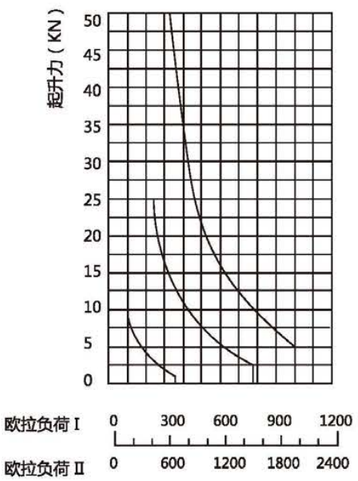

图1 丝杆长度(mm)

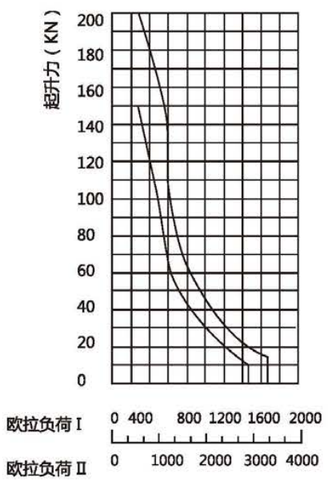

图2 丝杆长度(mm)

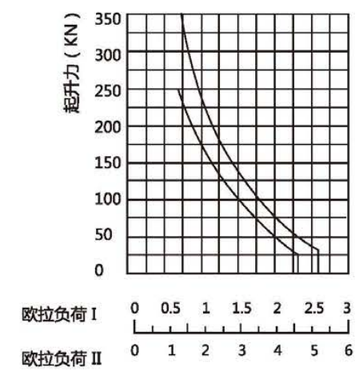

图3 丝杆长度(mm)

根据丝杆行程和提升负荷查图1~图3，找出所需升降机的型号，再查提升力和提升速度表，校核提升速度是否满足要求，若查出的提升速度不能满足要求，建议选择型号大一点的升降机。

例：已知提升符合为F=20kN，丝杆行程=400mm，提升速度V=0.65m/min,试求所需的升降机。

根据F=20kN，丝杆行程=400mm查图1,选择SWL5升降机。再查提升力和提升速度表核对SWL5升降在机20KN负荷下只允许0.526m/min的速度，只有重型大型号的升降机。再查提升力和提升速度表得知SWL10在20KN负荷下允许提升速度为1.44m/min而满足要求。

九、升降机驱动功率的计算

9.1 驱动功率：$P=\frac{Fav}{60\eta}$

式中：P--驱动功率，KW；　　Fa--起升力（或拉力），KN

V--起升速度，m/min；　　η--传递总功率（见表12）

9.2 驱动扭矩：$Mt=9550 \times \frac{N}{P}$

式中：Mt--驱动扭矩，N . m；

P--驱动功率，KW；　　η--转速，r/min

表12

型号	SWL													
	1	1M	2.5	2.5M	5	5M	10/15	10M/15M	20	20M	25	25M	35	35M
η	0.21	0.13	0.23	0.14	0.21	0.12	0.23	0.15	0.21	0.13	0.19	0.11	0.18	0.11

十、入力轴的许用径向力

1. 蜗杆轴伸上，由于安装齿轮、链轮或带轮所产生的径向力Er。其最大许用力与起升力和型号有关。在1/2处许用的最大径向力和扭矩见图解和表13。

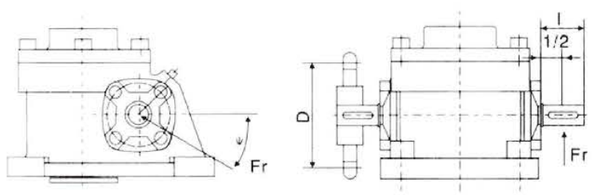

表13

型号	Frmax N	Mtmax N.m
SWL1/1 M	160	6.6
SWL2.5/2.5M	350	18
SWL5/5M	750	44.2
SWL10/10M/15/15M	1000	108
SWL20/20M	1300	182
SWL25/25M	2000	314
SWL35/35M	2300	398
注：表中参数是按ψ≈30°或330° 的计算。		

2. 齿轮或带轮的最小直径：

$$D_{min}=19100 \times \frac{P}{F_{max}n}=\frac{2M_1}{F_{max}}$$

式中：Dmin-- 齿轮或带轮的最小直径，m；

P--驱动功率，KW;

Fmax--最大径向力，N；

n--蜗杆转速，r/min；

M_1--驱动扭矩，N . m

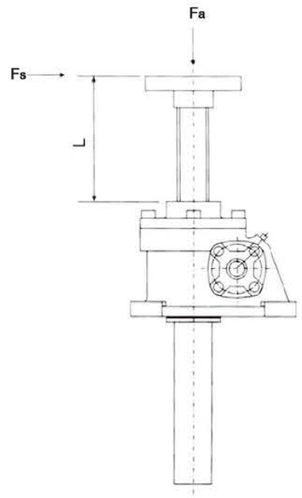

(SWL梯形丝杆型/SGL滚珠丝杆型)升降机系列

十一、丝杆许用径向力Fs和轴向力Fa与行程的关系

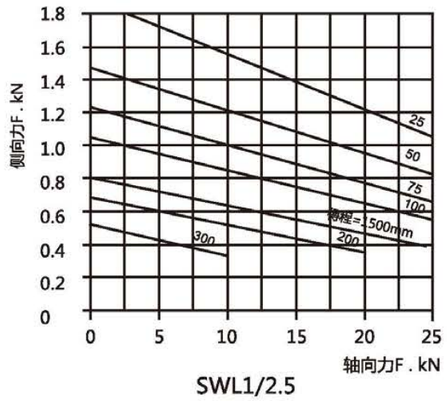

SWL1/2.5

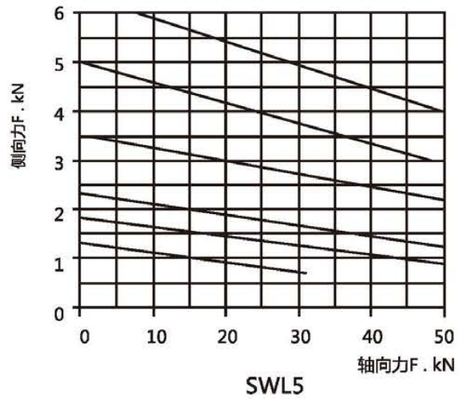

SWL5

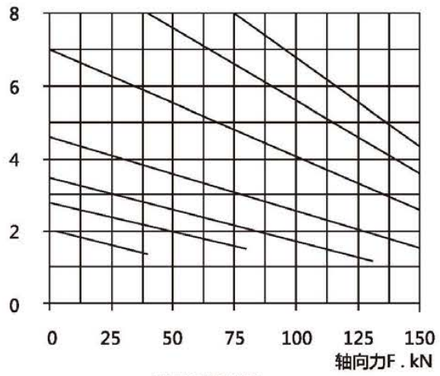

SWL10/15

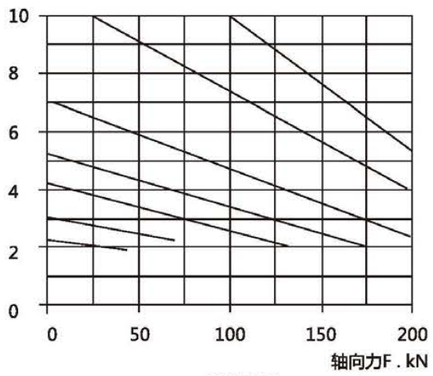

SWL20

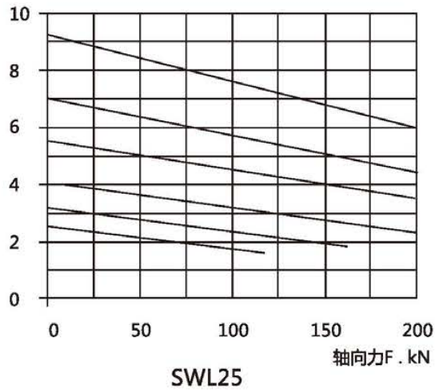

SWL25

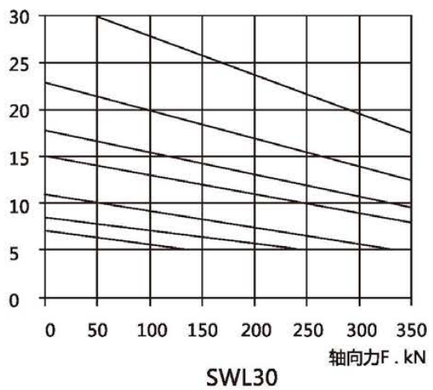

SWL30

SWL-0.5T 装配型式 / SWL-0.5T Assembly type

1型结构/Type1 structure

1A丝杆头部在上
1A Upright translating screw optional

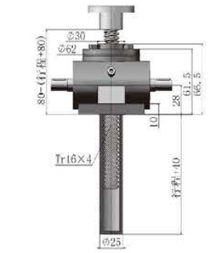

1B丝杆头部在下
1B Inverted translating screw optional

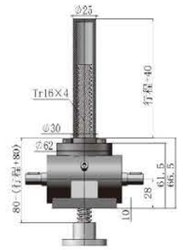

丝杆头部可选/Screw head optional

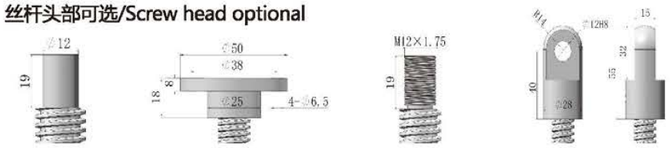

I型/TypeI　II型/TypeII　III型/TypeIII　IV型/TypeIV

2型结构/Type2 structure

2A螺母在上
2A Upright rotating screw

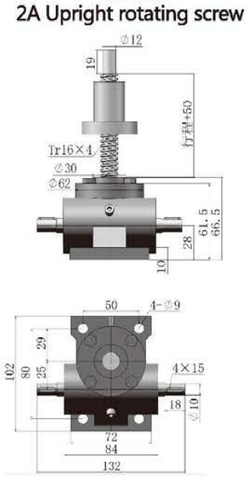

2B螺母在下
2B Inverted rotating screw

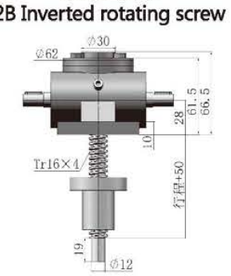

2型丝杆螺母/Type 2 screw nut

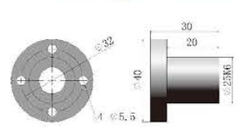

丝杆头部可选/Screw head optional

I型/TypeI　III型/TypeIII

轴指向/Shaft direction

可选轴指向A
Optional axis pointing A

可选轴指向B
Optional axis pointing B

常规轴指向C
Common axis pointing C

SWL-1T 装配型式 / SWL-1T Assembly type

1型结构/Type1 structure

1A丝杆头部在上
1A Upright translating screw optional

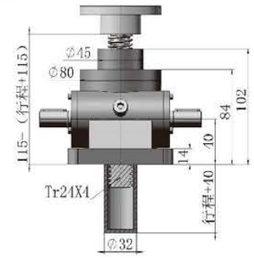

1B丝杆头部在下
1B Inverted translating screw optional

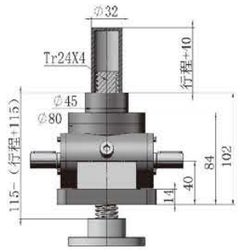

丝杆头部可选/Screw head optional

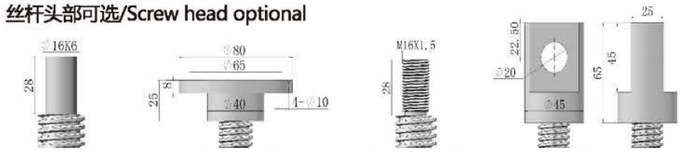

I型/TypeI　II型/TypeII　III型/TypeIII　IV型/TypeIV

2型结构/Type2 structure

2A螺母在上
2A Upright rotating screw

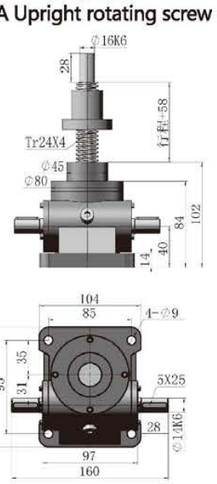

2B螺母在下
2B Inverted rotating screw

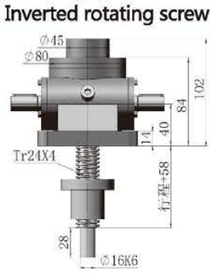

2型丝杆螺母/Type 2 screw nut

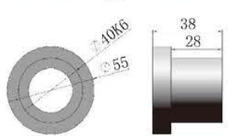

丝杆头部可选/Screw head optional

I型/TypeI　III型/TypeIII

轴指向/Shaft direction

可选轴指向A
Optional axis pointing A

可选轴指向B
Optional axis pointing B

常规轴指向C
Common axis pointing C

SWL–2.5T 装配型式 / SWL–2.5T Assembly type

1型结构/Type1 structure

1A丝杆头部在上
1A Upright translating screw optional

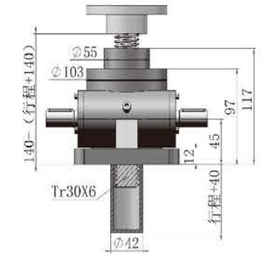

1B丝杆头部在下
1B Inverted translating screw optional

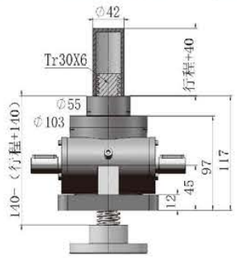

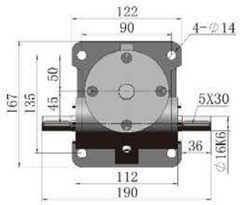

丝杆头部可选/Screw head optional

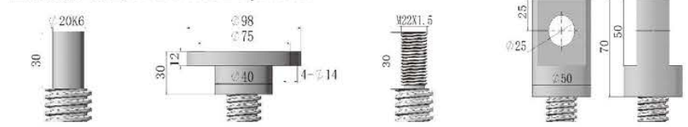

I型/TypeI　II型/TypeII　III型/TypeIII　IV型/TypeIV

2型结构/Type2 structure

2A螺母在上
2A Upright rotating screw

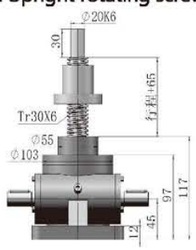

2B螺母在下
2B Inverted rotating screw

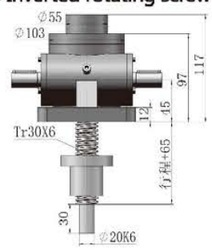

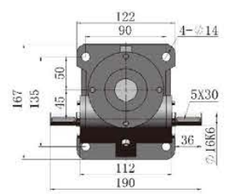

2型丝杆螺母/Type 2 screw nut

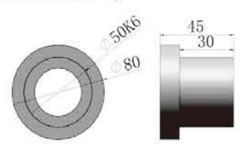

丝杆头部可选/Screw head optional

I型/TypeI　III型/TypeIII

轴指向/Shaft direction

可选轴指向A
Optional axis pointing A

可选轴指向B
Optional axis pointing B

常规轴指向C
Common axis pointing C

SWL–5T 装配型式 / SWL–5T Assembly type

1型结构/Type1 structure

1A丝杆头部在上
1A Upright translating screw optional

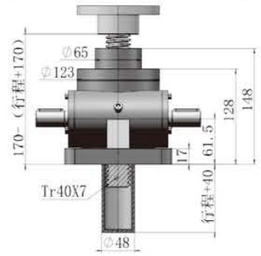

1B丝杆头部在下
1B Inverted translating screw optional

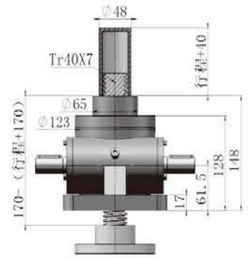

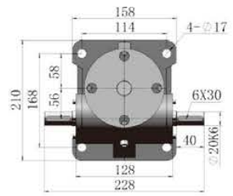

丝杆头部可选/Screw head optional

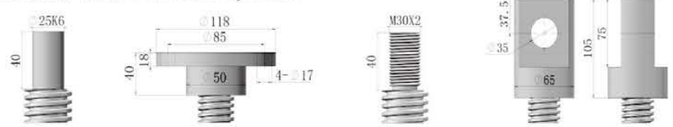

I型/TypeI　II型/TypeII　III型/TypeIII　IV型/TypeIV

2型结构/Type2 structure

2A螺母在上
2A Upright rotating screw

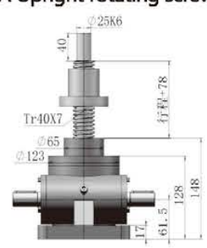

2B螺母在下
2B Inverted rotating screw

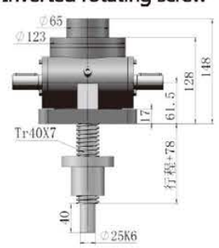

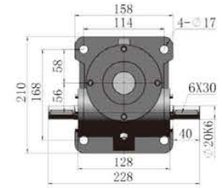

2型丝杆螺母/Type 2 screw nut

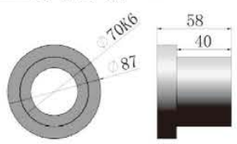

丝杆头部可选/Screw head optional

I型/TypeI　III型/TypeIII

轴指向/Shaft direction

可选轴指向A
Optional axis pointing A

可选轴指向B
Optional axis pointing B

常规轴指向C
Common axis pointing C

SWL-10T/SWL-15T 装配型式 / SWL-10T/SWL-15T Assembly type

1型结构/Type1 structure

1A丝杆头部在上
1A Upright translating screw optional

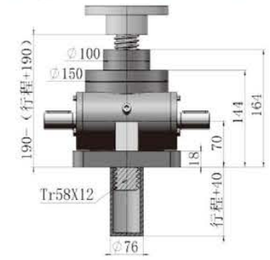

1B丝杆头部在下
1B Inverted translating screw optional

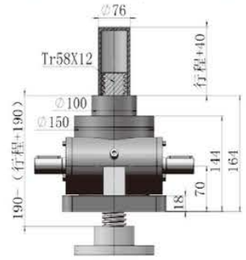

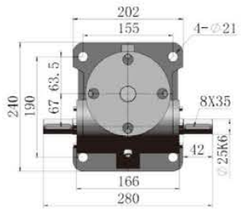

丝杆头部可选/Screw head optional

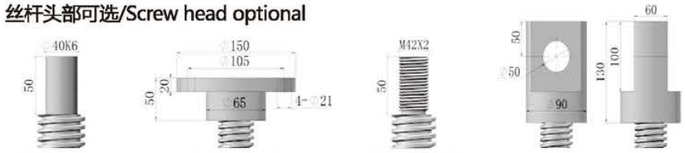

I型/TypeI　II型/TypeII　III型/TypeIII　IV型/TypeIV

2型结构/Type2 structure

2A螺母在上
2A Upright rotating screw

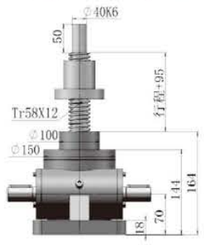

2B螺母在下
2B Inverted rotating screw

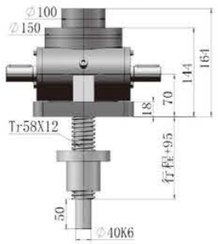

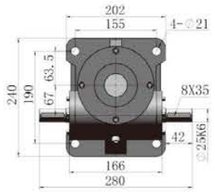

2型丝杆螺母/Type 2 screw nut

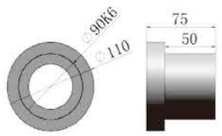

丝杆头部可选/Screw head optional

I型/TypeI　III型/TypeIII

轴指向/Shaft direction

可选轴指向A
Optional axis pointing A

可选轴指向B
Optional axis pointing B

常规轴指向C
Common axis pointing C

SWL-20T 装配型式 / SWL-20T Assembly type

1型结构/Type1 structure

1A丝杆头部在上
1A Upright translating screw optional

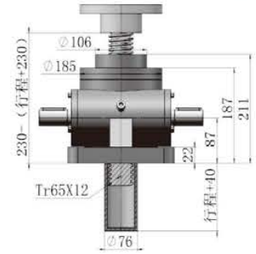

1B丝杆头部在下
1B Inverted translating screw optional

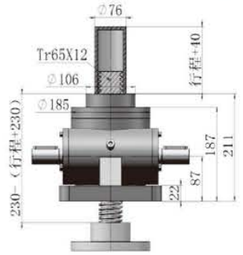

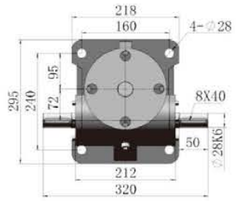

丝杆头部可选/Screw head optional

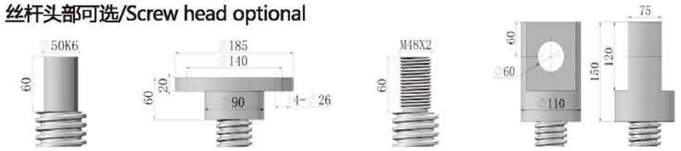

I型/TypeI　II型/TypeII　III型/TypeIII　IV型/TypeIV

2型结构/Type2 structure

2A螺母在上
2A Upright rotating screw

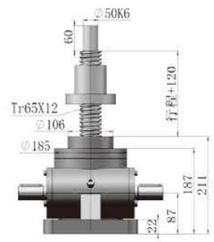

2B螺母在下
2B Inverted rotating screw

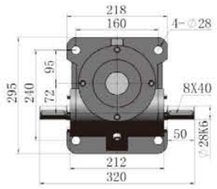

2型丝杆螺母/Type 2 screw nut

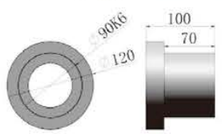

丝杆头部可选/Screw head optional

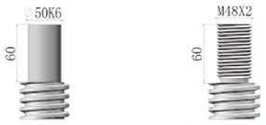

I型/TypeI　III型/TypeIII

轴指向/Shaft direction

可选轴指向A
Optional axis pointing A

可选轴指向B
Optional axis pointing B

常规轴指向C
Common axis pointing C

SWL-25T 装配型式 / SWL-25T Assembly typer

1型结构/Type1 structure

1A丝杆头部在上
1A Upright translating screw optional

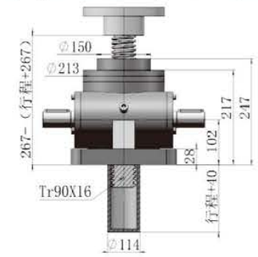

1B丝杆头部在下
1B Inverted translating screw optional

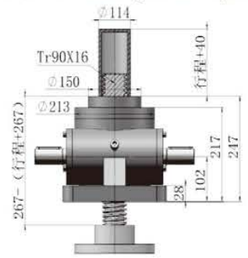

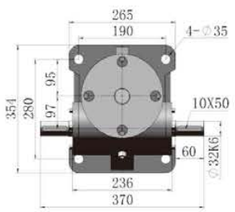

丝杆头部可选/Screw head optional

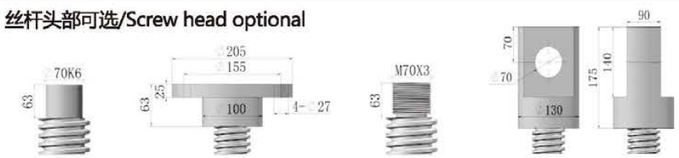

I型/TypeI　II型/TypeII　III型/TypeIII　IV型/TypeIV

2型结构/Type2 structure

2A螺母在上
2A Upright rotating screw

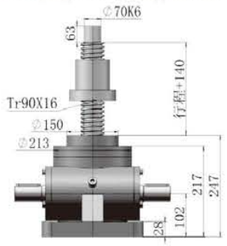

2B螺母在下
2B Inverted rotating screw

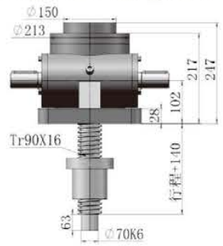

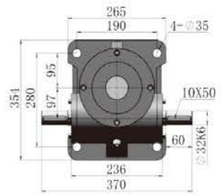

2型丝杆螺母/Type 2 screw nut

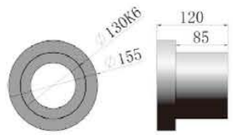

丝杆头部可选/Screw head optional

I型/TypeI　III型/TypeIII

轴指向/Shaft direction

可选轴指向A
Optional axis pointing A

可选轴指向B
Optional axis pointing B

常规轴指向C
Common axis pointing C

SWL-35T 装配型式 / SWL-35T Assembly type

1型结构/Type1 structure

1A丝杆头部在上
1A Upright translating screw optional

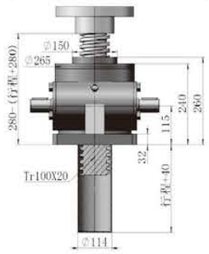

1B丝杆头部在下
1B Inverted translating screw optional

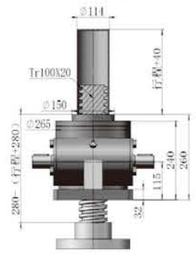

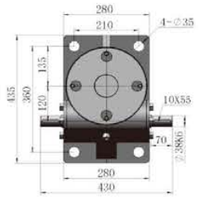

丝杆头部可选/Screw head optional

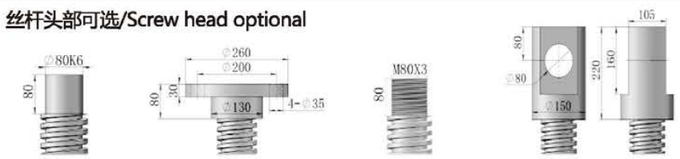

I型/TypeI　II型/TypeII　III型/TypeIII　IV型/TypeIV

2型结构/Type2 structure

2A螺母在上
2A Upright rotating screw

2B螺母在下
2B Inverted rotating screw

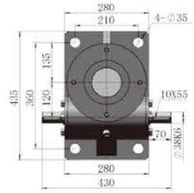

2型丝杆螺母/Type 2 screw nut

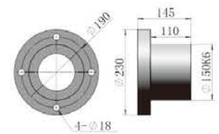

丝杆头部可选/Screw head optional

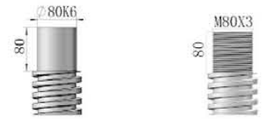

I型/TypeI　III型/TypeIII

轴指向/Shaft direction

可选轴指向A
Optional axis pointing A

可选轴指向B
Optional axis pointing B

常规轴指向C
Common axis pointing C

SWL-50T 装配型式 / SWL-50T Assembly type

1型结构/Type1 structure

1A丝杆头部在上
1A Upright translating screw optional

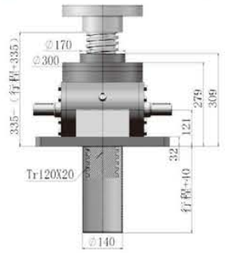

1B丝杆头部在下
1B Inverted translating screw optional

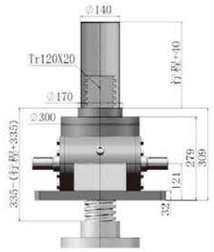

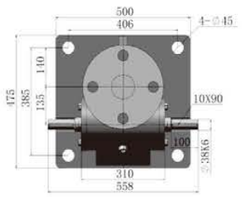

丝杆头部可选/Screw head optional

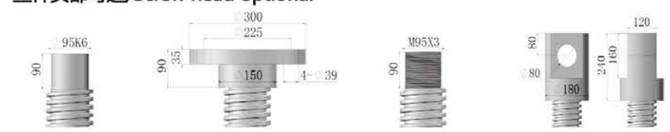

I型/TypeI　II型/TypeII　III型/TypeIII　IV型/TypeIV

2型结构/Type2 structure

2A螺母在上
2A Upright rotating screw

2B螺母在下
2B Inverted rotating screw

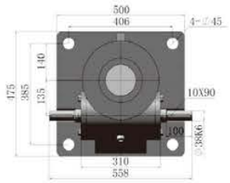

2型丝杆螺母/Type 2 screw nut

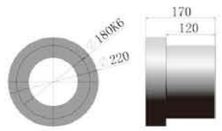

丝杆头部可选/Screw head optional

I型/TypeI　III型/TypeIII

轴指向/Shaft direction

可选轴指向A
Optional axis pointing A

可选轴指向B
Optional axis pointing B

常规轴指向C
Common axis pointing C

SWL-100T 装配型式 / SWL-100T Assembly type

1型结构/Type1 structure

1A丝杆头部在上
1A Upright translating screw optional

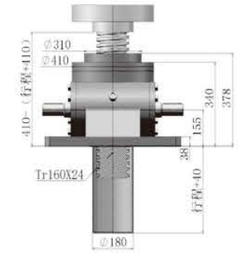

1B丝杆头部在下
1B Inverted translating screw optional

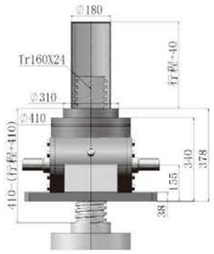

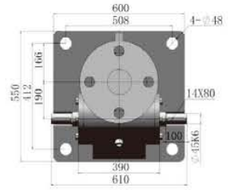

丝杆头部可选/Screw head optional

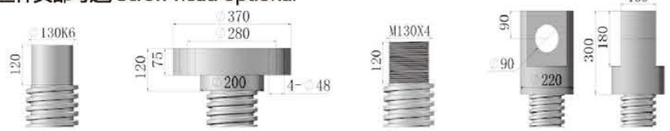

I型/TypeI　II型/TypeII　III型/TypeIII　IV型/TypeIV

2型结构/Type2 structure

2A螺母在上
2A Upright rotating screw

2B螺母在下
2B Inverted rotating screw

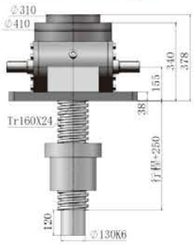

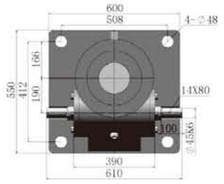

2型丝杆螺母/Type 2 screw nut

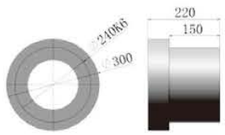

丝杆头部可选/Screw head optional

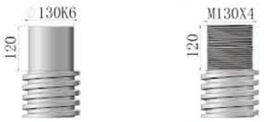

I型/TypeI　III型/TypeIII

轴指向/Shaft direction

可选轴指向A
Optional axis pointing A

可选轴指向B
Optional axis pointing B

常规轴指向C
Common axis pointing C

SWL-150T 装配型式 / SWL-150T Assembly type

1型结构/Type1 structure

1A丝杆头部在上
1A Upright translating screw optional

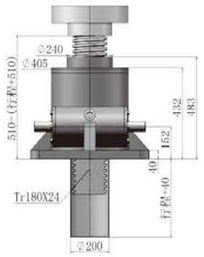

1B丝杆头部在下
1B Inverted translating screw optional

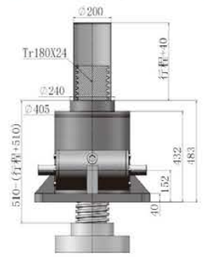

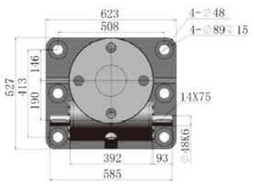

丝杆头部可选/Screw head optional

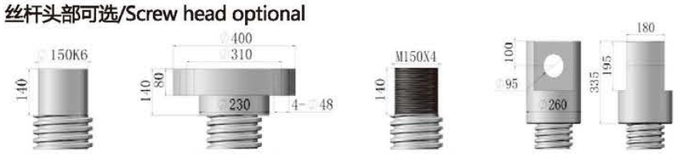

I型/TypeI　II型/TypeII　III型/TypeIII　IV型/TypeIV

2型结构/Type2 structure

2A螺母在上
2A Upright rotating screw

2B螺母在下
2B Inverted rotating screw

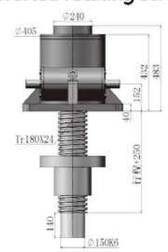

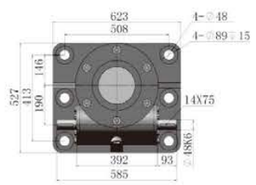

2型丝杆螺母/Type 2 screw nut

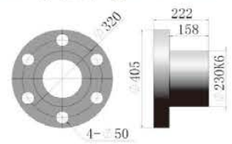

丝杆头部可选/Screw head optional

I型/TypeI　III型/TypeIII

轴指向/Shaft direction

可选轴指向A
Optional axis pointing A

可选轴指向B
Optional axis pointing B

常规轴指向C
Common axis pointing C

SGL-1T 装配型式 / SGL-1T Assembly type

1型结构/Type1 structure

1A滚珠丝杆头部在上
1A Upright translating ball screw optional

1B滚珠丝杆头部在下
1B Inverted translating ball screw optional

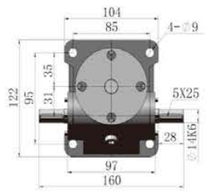

滚珠丝杆头部可选/Ball screw head optional

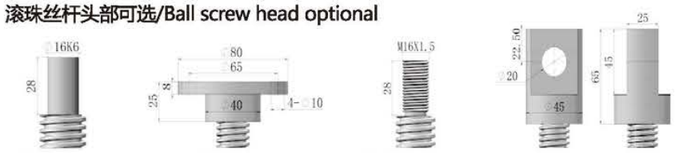

I型/TypeI　II型/TypeII　III型/TypeIII　IV型/TypeIV

2型结构/Type2 structure

2A螺母在上
2A Upright rotating screw

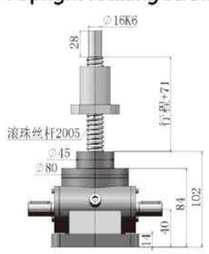

2B螺母在下
2B Inverted rotating screw

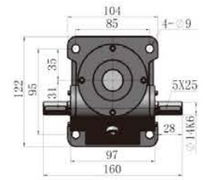

2型滚珠丝杆螺母/Type 2 ball screw nut

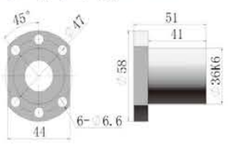

滚珠丝杆头部可选/Ball screw head optional

I型/TypeI　III型/TypeIII

轴指向/Shaft direction

可选轴指向A
Optional axis pointing A

可选轴指向B
Optional axis pointing B

常规轴指向C
Common axis pointing C

注：
① 为满足不同工况需求，滚珠丝杆另有型号可供选择
Ø20x10、Ø20x20
To meet the requirements of other working conditions, there are other models of ball screws available for selection
Ø20x10、Ø20x20
② 滚珠丝杆型号选择，更多不同方案，详询选型工程师
Selection of ball screw models, please consult the selection engineer for details based on different schemes

SGL–2.5T 装配型式 / SGL–2.5T Assembly type

1型结构/Type1 structure

1A滚珠丝杆头部在上
1A Upright translating ball screw optional

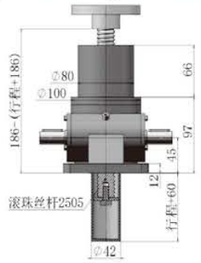

1B滚珠丝杆头部在下
1B Inverted translating ball screw optional

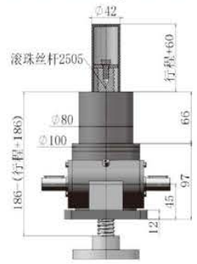

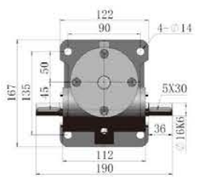

滚珠丝杆头部可选/Ball screw head optional

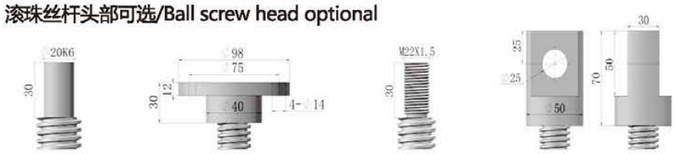

I型/TypeI　II型/TypeII　III型/TypeIII　IV型/TypeIV

2型结构/Type2 structure

2A螺母在上
2A Upright rotating screw

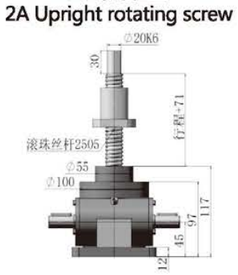

2B螺母在下
2B Inverted rotating screw

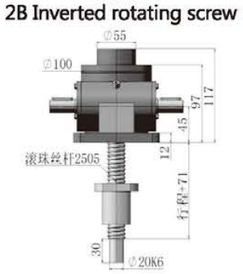

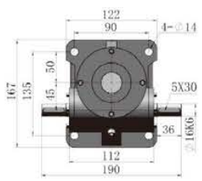

2型滚珠丝杆螺母/Type 2 ball screw nut

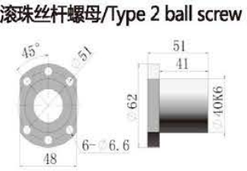

滚珠丝杆头部可选/Ball screw head optional

I型/TypeI　III型/TypeIII

轴指向/Shaft direction

可选轴指向A
Optional axis pointing A

可选轴指向B
Optional axis pointing B

常规轴指向C
Common axis pointing C

注：
① 为满足不同工况需求，滚珠丝杆另有型号可供选择
Ø25x10、Ø25x25、Ø32x05、Ø32x10、Ø32x20
To meet the requirements of other working conditions, there are other models of ball screws available for selection
Ø25x10、Ø25x25、Ø32x05、Ø32x10、Ø32x20
② 滚珠丝杆型号选择，更多不同方案，详询选型工程师
Selection of ball screw models, please consult the selection engineer for details based on different schemes

SGL–5T 装配型式 / SGL–5T Assembly type

1型结构/Type1 structure

1A滚珠丝杆头部在上
1A Upright translating ball screw optional

1B滚珠丝杆头部在下
1B Inverted translating ball screw optional

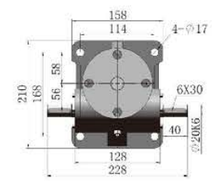

滚珠丝杆头部可选/Ball screw head optional

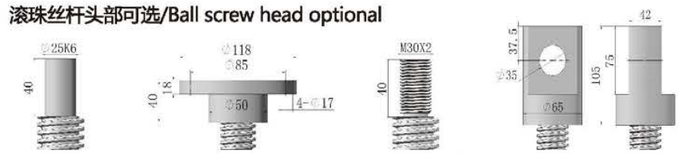

I型/TypeI　II型/TypeII　III型/TypeIII　IV型/TypeIV

2型结构/Type2 structure

2A螺母在上
2A Upright rotating screw

2B螺母在下
2B Inverted rotating screw

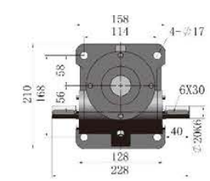

2型滚珠丝杆螺母/Type 2 ball screw nut

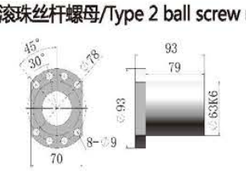

滚珠丝杆头部可选/Ball screw head optional

I型/TypeI　III型/TypeIII

轴指向/Shaft direction

可选轴指向A
Optional axis pointing A

可选轴指向B
Optional axis pointing B

常规轴指向C
Common axis pointing C

注：
① 为满足不同工况需求，滚珠丝杆另有型号可供选择
Ø40x20
To meet the requirements of other working conditions, there are other models of ball screws available for selection
Ø40x20
② 滚珠丝杆型号选择，更多不同方案，详询选型工程师
Selection of ball screw models, please consult the selection engineer for details based on different schemes

SGL–10T 装配型式 / SGL–10T Assembly type

1型结构/Type1 structure

1A滚珠丝杆头部在上
1A Upright translating ball screw optional

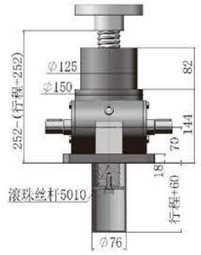

1B滚珠丝杆头部在下
1B Inverted translating ball screw optional

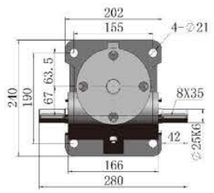

滚珠丝杆头部可选/Ball screw head optional

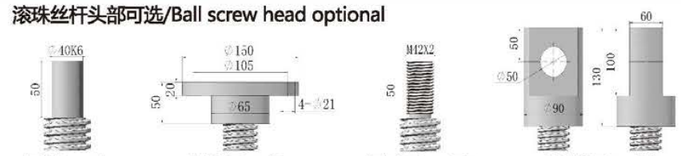

I型/TypeI　II型/TypeII　III型/TypeIII　IV型/TypeIV

2型结构/Type2 structure

2A螺母在上
2A Upright rotating screw

2B螺母在下
2B Inverted rotating screw

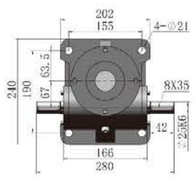

2型滚珠丝杆螺母/Type 2 ball screw nut

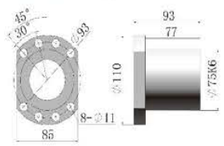

滚珠丝杆头部可选/Ball screw head optional

I型/TypeI　III型/TypeIII

轴指向/Shaft direction

可选轴指向A
Optional axis pointing A

可选轴指向B
Optional axis pointing B

常规轴指向C
Common axis pointing C

注：
① 为满足不同工况需求，滚珠丝杆另有型号可供选择
Ø50x20
To meet the requirements of other working conditions, there are other models of ball screws available for selection
Ø50x20
② 滚珠丝杆型号选择，更多不同方案，详询选型工程师
Selection of ball screw models, please consult the selection engineer for details based on different schemes

SGL–20T装配型式 / SGL–20T Assembly type

1型结构/Type1 structure

1A滚珠丝杆头部在上
1A Upright translating ball screw optional

1B滚珠丝杆头部在下
1B Inverted translating ball screw optional

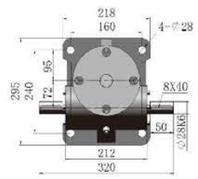

滚珠丝杆头部可选/Ball screw head optional

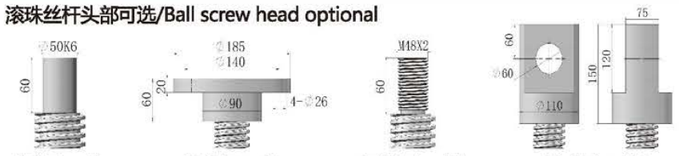

I型/TypeI　II型/TypeII　III型/TypeIII　IV型/TypeIV

2型结构/Type2 structure

2A螺母在上
2A Upright rotating screw

2B螺母在下
2B Inverted rotating screw

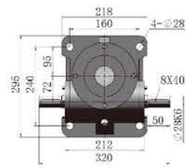

2型滚珠丝杆螺母/Type 2 ball screw nut

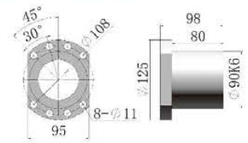

滚珠丝杆头部可选/Ball screw head optional

I型/TypeI　III型/TypeIII

轴指向/Shaft direction

可选轴指向A
Optional axis pointing A

可选轴指向B
Optional axis pointing B

常规轴指向C
Common axis pointing C

注：
① 为满足不同工况需求，滚珠丝杆另有型号可供选择
Ø63x20
To meet the requirements of other working conditions, there are other models of ball screws available for selection
Ø63x20
② 滚珠丝杆型号选择，更多不同方案，详询选型工程师
Selection of ball screw models, please consult the selection engineer for details based on different schemes

SGL-25T装配型式 / SGL-25T Assembly type

1型结构/Type1 structure

1A滚珠丝杆头部在上
1A Upright translating ball screw optional

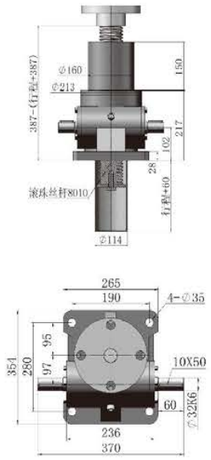

1B滚珠丝杆头部在下
1B Inverted translating ball screw optional

滚珠丝杆头部可选/Ball screw head optional

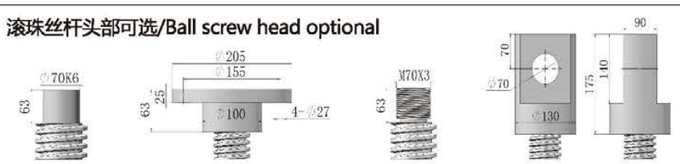

I型/TypeI　II型/TypeII　III型/TypeIII　IV型/TypeIV

2型结构/Type2 structure

2A螺母在上
2A Upright rotating screw

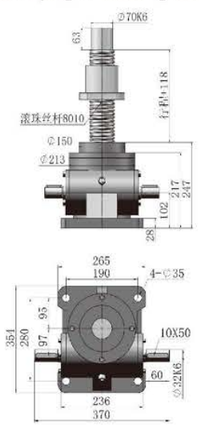

2B螺母在下
2B Inverted rotating screw

2型滚珠丝杆螺母/Type 2 ball screw nut

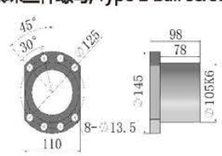

滚珠丝杆头部可选/Ball screw head optional

I型/TypeI　III型/TypeIII

轴指向/Shaft direction

可选轴指向A
Optional axis pointing A

可选轴指向B
Optional axis pointing B

常规轴指向C
Common axis pointing C

注：
① 为满足不同工况需求，滚珠丝杆另有型号可供选择 Ø80x20
To meet the requirements of other working conditions, there are other models of ball screws available for selection Ø80x20
② 滚珠丝杆型号选择，更多不同方案，详询选型工程师
Selection of ball screw models, please consult the selection engineer for details based on different schemes

SGL-35T装配型式 / SGL-35T Assembly type

1型结构/Type1 structure

1A滚珠丝杆头部在上
1A Upright translating ball screw optional

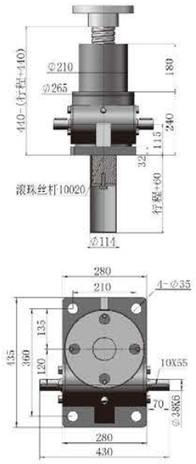

1B滚珠丝杆头部在下
1B Inverted translating ball screw optional

滚珠丝杆头部可选/Ball screw head optional

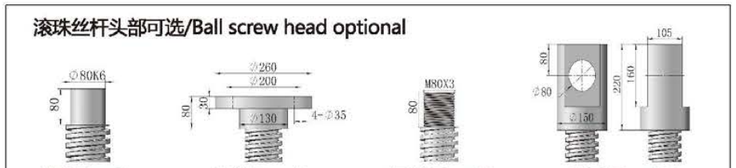

I型/TypeI　II型/TypeII　III型/TypeIII　IV型/TypeIV

2型结构/Type2 structure

2A螺母在上
2A Upright rotating screw

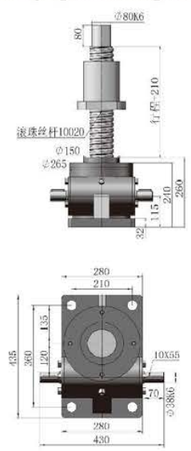

2B螺母在下
2B Inverted rotating screw

2型滚珠丝杆螺母/Type 2 ball screw nut

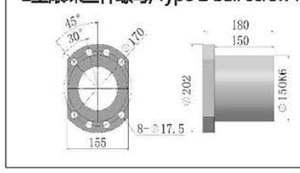

滚珠丝杆头部可选/Ball screw head optional

I型/TypeI　III型/TypeIII

轴指向/Shaft direction

可选轴指向A
Optional axis pointing A

可选轴指向B
Optional axis pointing B

常规轴指向C
Common axis pointing C

注：
① 滚珠丝杆型号选择，更多不同方案，详询选型工程师
Selection of ball screw models, please consult the selection engineer for details based on different schemes

SW/SG升降机电机直连尺寸图

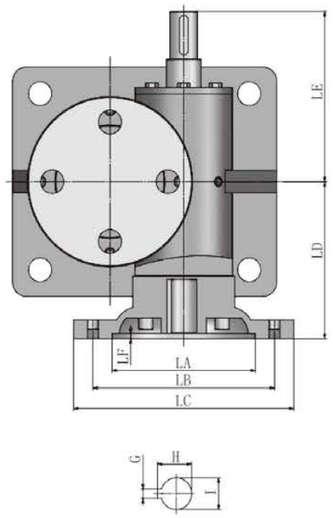

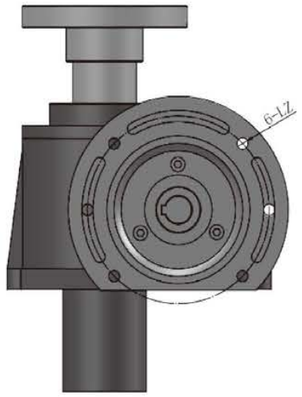

轴指向

A

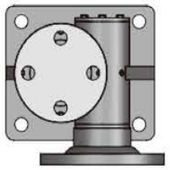

B

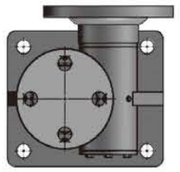

C

D

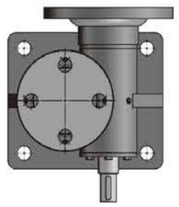

型号规格	法兰规格	LA	LB	LC	LD	LE	LF	G	H	I	LZ
SWLD/SGLD 1T	63B5	95	115	140	72	80	4	4	13	11	M8
SWLD/SGLD 1T	71B5	110	130	160	80	80	4	5	16.5	14	M8
SWLD/SGLD 2.5T	71B5	110	130	160	77	95	4	5	16.5	14	M8
SWLD/SGLD 2.5T	80B5	130	165	200	91	95	4	6	22	19	M10
SWLD/SGLD 5T	80B5	130	165	200	99	114	4	6	22	19	M10
SWLD/SGLD 5T	90B5	130	165	200	99	114	5	8	27.5	24	M10
SWLD/SGLD 5T	100B5	180	215	250	109	114	5	8	31.5	28	M12
SWLD/SGLD 10T	90B5	130	165	200	117	140	5	8	27.5	24	M10
SWLD/SGLD 10T	100B5	180	215	250	154	140	5	8	31.5	28	M12
SWLD/SGLD 15T	90B5	130	165	200	117	140	5	8	27.5	24	M10
SWLD/SGLD 15T	100B5	180	215	250	154	140	5	8	31.5	28	M12
SWLD/SGLD 20T	112B5	180	215	250	148	160	5	8	31.5	28	M12
SWLD/SGLD 20T	132B5	230	265	300	170	185	6	10	41.5	38	M12
SWLD/SGLD 25T	132B5	230	265	300	175	185	6	10	41.5	38	M12
SWLD/SGLD 35T	132B5	230	265	300	202	215	6	10	41.5	38	M12
SWLD/SGLD 35T	160B5	250	300	350	232	215	7	12	46	42	M16
SWLD/SGLD 35T	180B5	250	300	350	232	215	7	14	52	48	M16

HK产品图片 HK Picture of products

HK-S

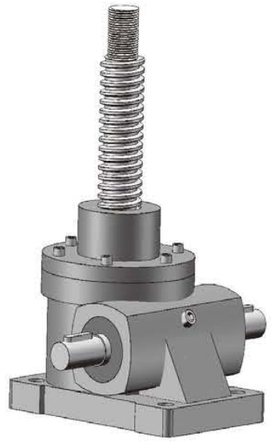

HK-T

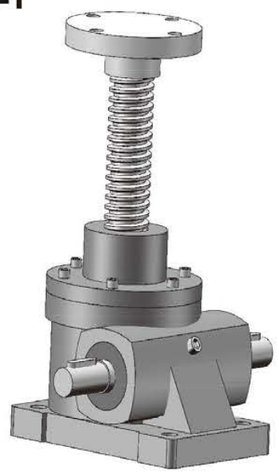

HK-H

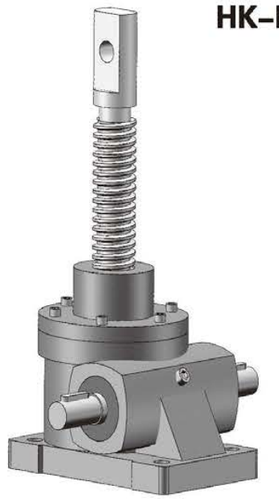

HK-R

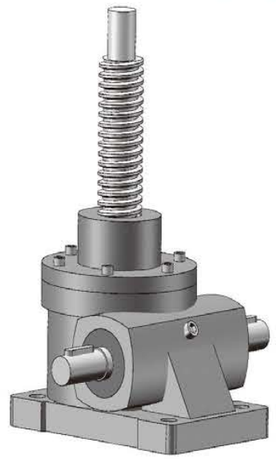

一、产品说明Product Introduction

1.1 HK系列蜗轮丝杆升降机（又名千斤顶）：
1.2 具有结构紧凑、体积小的特点;
1.3 安装方便、形式多;
1.4 可靠性高、寿命长;
1.5 具有起升、下降及借助辅件推进、翻转等多种功能;
1.6 可单台使用，也可多台组成使用;
1.7 动力源广泛，可用电动机或其它动力直接带动，也可以用手动;
1.8 通常用于低速重载的场合。广泛应用于冶金、机械、建筑、水利、医疗、化工等各个行业。
1.1 HKseries worm gear screw lifter fother name is Jack);
1.2 Compact structure, smalf size;
1.3 Easy mounting, varied types;
1.4 High reliability. Long service life;
1.5 With the function of ascending, descending, thrusting, overturning;
1.6 Can be applied in one unit or multiple units;
1.7 Wide motivity. It can be drived by electrical motor and manual force;
1.8 It is usually used in low speed situation, widely used in the fields of metallurgy, mechanical, construction,chemical, irrigation works, mediat treatment.

二、型号说明 Model Introduction

HK	D	10T	-	12	-	A	R	-	300	-	B	-	P
①	②	③		④		⑤	⑥		⑦		⑧		⑨

①	②	③	④	⑤
产品代码 HK--蜗轮丝杆升降机 Products code HK--worm gear linear actuator	**输入轴连接方式** D--带电机法兰 无代码--基本型 Connector of input shaft D--with motor frange Non-code-basic	**规格用承载吨位标示** Specification expressed by the carrying tonnage	**传动比** 12 Ratio 12	**安装方式代码 A型** A、B--基本型 C、D--止旋构造型 E、F--活动螺母构造型 详见“安装方式” Mounting option code A A、B--Basic model C、D--Screw fluctuate without rotation E、F--Screw rotate without fluctuation more information from 3 Mounting option

⑥	⑦	⑧	⑨
丝杆头部型式代码 Code of screw head R型 R型(圆柱式) R-Column type H型(栓孔式) H-Bolt hole type S型(螺纹式) S-Screw type T型(顶板式) T-Copinhg type 详见“产品图片”	**丝杆行程** 300mm 共有100、200、300、400、500、600、800、1 000mm 8种规格，根据使用情况选择，如需要其它长度行程，也可定做 Tetal 8 species model: 100,200,300, 400,500, 600, 800, 1000mm, choose according to using situation. If other model needed, canbe mode to order	**轴指向** Shaft direction B BSL系列共有A、B、C三种 BSLD系列共有A、B、C、D四种详见“轴指向表示” BSL series have A, B and C three species BLSD series have A, B, C and D four species	**护管** Safeguard pipe P--带护管 无代码--不带护管 P--With safeguard pipe Non-code- Without safeguard pipe

三、安装方式 Mounting Option

基本型 Basic model		止旋构造型 Screw fluctuate without rotation		活动螺母构造型 Screw rotate without fluctuation	
A	B	C	D	E	F

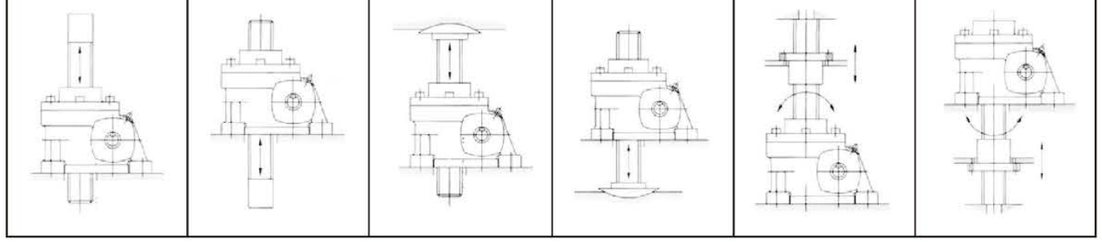

说明:
1、基本形式：螺母(蜗轮)转动丝杆上下移动，此为普通型升降机安装方式。
※ 注意：丝杆在升降时，会产生旋转力，所以必须做好防止旋转的措施。
2、止旋构造型：适用于顶端无连接下运转等各种不能实现防止旋转的场合。
3、若想在有限的空间增长行程，可选用活动螺母构造型。此构造为丝杆旋转，活动螺母移动。若行程较长时，轴端应采用支撑方式，可得到很好的传动效果。

Explaln:
1、Basic Model: Screw fluctuate with rotation. This is the installation for basic screw lifter.
※ Notice: There will be rotation force when screw is ascending and decending. So it's needto prevent rotation.
2、Screw fluctuate without rotation: work under the situation than the shofe and hav't connection and the life can't rotate.
3、Screw rotate without fluctuation: To get the longer travel, this prodel screw rotate without fluctuation is an option, which screw rotate and nut move. If longer travel shaft and with bracket will archien high efficing.

四、轴指向表示 Express of Shaft Orientation

4.1. HK系列轴指向表示
Express of HK series Bearing orientation

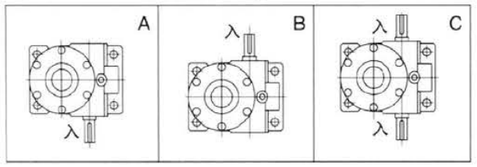

4.2. HKD系列轴指向表示
Express of HKD series Bearing orientation

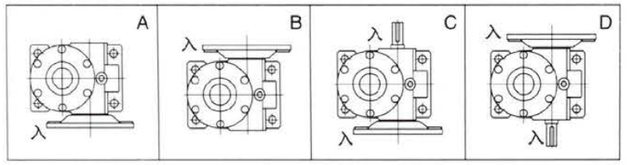

五、承载能力及选型参数 Capacity and Model Selection

型号规格 Model size	传动比 Radio	入力轴转速 1800r/min Input shaft revolution speed 1800r/min			入力轴转速 1500r/min Input shaft revolution speed 1500r/min			入力轴转速 1200r/min Input shaft revolution speed 1200r/min			入力轴转速 900r/min Input shaft revolution speed 900r/min			入力轴转速 600r/min Input shaft revolution speed 600r/min			入力轴转速 300r/min Input shaft revolution speed 300r/min		
		入功率 (kw) Model size (kw)	起升力 (kg) L ifter froce (kg)	起升速度 (m/min) Hoist speed (m/min)	入功率 (kw) Model size (kw)	起升力 (kg) L ifter froce (kg)	起升速度 (m/min) Hoist speed (m/min)	入功率 (kw) Model size (kw)	起升力 (kg) L ifter froce (kg)	起升速度 (m/min) Hoist speed (m/min)	入功率 (kw) Model size (kw)	起升力 (kg) L ifter froce (kg)	起升速度 (m/min) Hoist speed (m/min)	入功率 (kw) Model size (kw)	起升力 (kg) L ifter froce (kg)	起升速度 (m/min) Hoist speed (m/min)	入功率 (kw) Model size (kw)	起升力 (kg) L ifter froce (kg)	起升速度 (m/min) Hoist speed (m/min)
HK-2T	1/5	0.69	500	1.80	0.64	550	1.50	0.65	700	1.20	0.63	900	0.90	0.46	1000	0.60	0.37	1000	0.30
	1/10	0.37	500	0.90	0.37	550	0.75	0.37	700	0.60	0.37	950	0.45	0.37	1000	0.30	0.19	1350	0.15
	1/20	0.37	600	0.45	0.37	700	0.38	0.37	900	0.30	0.37	1200	0.23	0.19	1350	0.15	0.19	1350	0.08
HK-3T	1/6	0.98	700	1.80	0.93	800	1.50	0.88	950	1.20	0.91	1300	0.90	0.84	1800	0.60	0.42	1800	0.30
	1/12	0.66	950	0.90	0.64	1100	0.75	0.61	1300	0.60	0.57	1650	0.45	0.46	2000	0.30	0.37	2000	0.15
	1/24	0.37	950	0.45	0.37	1100	0.38	0.37	1300	0.30	0.37	1650	0.23	0.37	2000	0.15	0.19	2000	0.08
HK-5T	1/6	1.39	900	1.80	1.28	1000	1.50	1.24	1200	1.20	1.16	1500	0.90	0.87	1700	0.60	0.54	2100	0.30
	1/12	1.10	1350	0.90	1.01	1500	0.75	0.98	1800	0.60	0.87	2150	0.45	0.58	2150	0.30	0.37	2500	0.15
	1/24	0.78	1800	0.45	0.72	2000	0.38	0.69	2400	0.30	0.55	2550	0.23	0.42	2900	0.15	0.37	2850	0.08
HK-10T	1/8	2.12	1300	1.80	1.97	1450	1.50	1.85	1700	1.20	1.72	2100	0.90	1.66	3050	0.60	1.31	4800	0.30
	1/16	1.12	1300	0.90	1.04	1450	0.75	0.98	1700	0.60	0.95	2200	0.45	0.87	3050	0.30	0.69	4800	0.15
	1/32	0.80	1750	0.45	0.75	1950	0.38	0.69	2250	0.30	0.64	2800	0.23	0.63	4100	0.15	0.48	6400	0.08
HK-15T	1/8	2.00	1300	1.80	1.86	1450	1.50	1.75	1700	1.20	1.62	2100	0.90	1.57	3050	0.60	1.24	4800	0.30
	1/16	1.06	1300	0.90	0.98	1450	0.75	0.93	1700	0.60	0.89	2200	0.45	0.83	3050	0.30	0.65	4800	0.15
	1/32	0.75	1750	0.45	0.70	1950	0.38	0.65	2250	0.30	0.61	2800	0.23	0.59	4100	0.15	0.46	6400	0.08
HK-20T	1/10	2.66	1400	1.80	2.42	1850	1.50	2.25	1 950	1.20	2.12	2450	0.90	1.93	3350	0.60	1.41	4900	0.30
	1/20	1.42	1600	0.90	1.47	1850	0.75	1.37	2250	0.60	1.28	2800	0.45	1.18	3850	0.30	0.86	5600	0.15
	1/40	1.14	2400	0.45	1.17	2800	0.38	1.09	3350	0.30	1.07	4400	0.23	0.93	5750	0.15	0.69	8400	0.08
HK-30T	1/12	3.62	1850	1.80	3.51	2150	1.50	3.39	2600	1.20	3.18	3250	0.90	2.94	4500	0.60	2.09	6400	0.30
	1/18	2.65	1900	1.20.	2.68	2300	1.00	2.57	2750	0.80	2.45	3500	0.60	2.19	4700	0.40	1.56	6700	0.20
	1/36	1.66	2200	0.60	1.63	2600	0.50	1.60	3200	0.40	1.47	3900	0.30	1.36	5400	0.20	1.20	9600	0.10
HK-40T	1/12	4.15	1975	1.80	4.02	2300	1.50	3.81	2725	1.20	3.80	3625	0.90	3.48	4975	0.60	2.48	7050	0.30
	1/18	3.20	2125	1.20	3.20	2550	1.00	3.04	3025	0.80	3.03	4025	0.60	2.74	5450	0.40	1.94	7725	0.20
	1/36	2.14	2625	0.60	2.07	3050	0.50	1.98	3650	0.40	1.99	4875	0.30	1 80	6600	0.20	1.40	0300	0.10
HK-50T	1/7	9.47	2100	3.60	9.1 7	2450	3.00	9.02	2850	2.40	8.58	4000	1.80	8.20	5450	1.20	5.84	7750	0.60
	1/14	5.76	2350	1.80	5.71	2800	1.50	5.57	3300	1.20	5.39	4550	0.90	5.06	6200	0.60	3.57	8750	0.30
	1/28	4.07	3050	0.90	3.89	3500	0.75	3.91	4100	0.60	3.65	5850	0.45	3.48	7800	0.30	2.45	11000	0.15
HK-100T	1/8	16.3	3500	3.60	16.1	4000	3.00	15.8	5400	2.40	15.1	7100	1.80	14.8	9850	1.20	9.70	12950	0.60
	1/16	11.7	4300	1.80	11.6	5400	1.50	10.5	7200	1.20	11.00	9450	0.90	9.62	11800	0.60	7.08	17350	0.30
	1/32	8.65	5500	0.90	9.55	6800	0.75	7.35	10000	0.60	7.53	14300	0.45	7.02	15750	0.30	5.80	26050	0.15

六、升降机选型

6.1. 总当量载荷计算

Ws=WmaxXfs

Ws--当量载荷　　Wmax-- 最大载荷　　fs--使用系数 (详见附表1)

表1 使用系数 fs Table 1 using coefficient(fs)

使用工况 using situation	平稳载荷，负荷惯性小 smooth load; light load inertia	轻微冲击载荷，负荷惯性中等 light shock load; mid load inertia	强冲击负荷，负荷惯性大 strong shock load; heavy load inertia
使用系数 using coefficient	1.0~1.3	1.3~1.5	1.5~3.0

6.2. 单台升降机的当量载荷的计算

W=Ws/(S x fd)

W--单台当量载荷　　Ws--当量载荷　　S--联动台数　　fd--联动系数 (详见附表2)

表2 联动系数 fd　Table 2 linkage coefficient(fd)

联动台数 Linkage quantity	1	2	3	4	5~8
使用系数 using coefficient	1	0.95	0.9	0.85	0.9

6.3. 丝杆行程选定

在充分考虑丝杆运动惯性、各种顶端输出部件等各种情况，选择有充分余量的丝杆行程。

6.4. 暂定升降机型号

根据载重、升降速度、行程、驱动源暂时选定升降机型号（详情可参考“5、承载能力与选型参数”）。

6.5. 丝杆计算 (详见表3，丝杆行程用L表示，单位(unit)：mm)

表3 丝杆计算 Table 3 screw calculate

型号 Model	丝杆直径 Screw dia	护管长 length of protect pip	丝杆头部S型 "S" type screw end		丝杆头部H型 "H" type screw end		丝杆头部R型 "R" type screw end		丝杆头部T型 "T" type screw end	
			总长=L+SC	牙长=总长+SD	总长=L +HB+HD	牙长=总长-HB-HE	总长=L+RB	牙长=总长+RC	总长=L+TE	牙长=总长-TF
HK-2T	Tr26 x 5	L+55		总长-40		总长-55-20	L+165	总长- 55	L+135	总长-25
HK-3T	Tr32 x 6	L+60	L+180	总长-50	L+25+195	总长-65-25	L +195	总长-65	L+160	总长30
HK- -5T	Tr38 x 6	L+60		总长-50		总长-65- 25	L+195	总长-65	L+160	总长-30
HK-10T	Tr46 x 8	L+65	L+220	总长-60	L+32+255	总长-95-32	L+225	总长- 65	L+200	总长-40
HK-15T	Tr52 x 8	L+65		总长-60		总长-95-32	L+225	总长-65	L+210	总长-50
HK-2OT	Tr65 x 10	L+75	L+260	总长- 80	L+35+295	总长-115-35	L+250	总长-70	L+235	总长-55
HK-30T	Tr75 x 12			总长-80		总长-135-44	L+295	总长-75	L+285	总长-65
HK-40T	Tr80 x 12		L+360	总长-100	L+54+410	总长-150-54	L+355	总长-95	L+330	总长-70
HK-50T	Tr90 x 14			总长-120		总长-165-64	L+430	总长-115	L+390	总长-75
HK-100T	Tr100 x 16		L+495	总长-150	L+70+545	总长-200-70	L+485	总长-140	L+445	总长-100

6.6. 丝杆稳定性校核

$Pcr=fm \times (d^2/La)^2$

应确保$P_{cr}>w \times S_f$(一般Sf=4)

Pcr--丝杆临界载荷(N)　fm--长度系数(详见附表4)　d--丝杆底径(n3m)(详见附表5)

La--作用点间距离(rrlm)　W--单台升降机当量载荷(N)　Sf--安全系数(一般取4)

表4 长度系数(fm) Table 4 Length coefficient

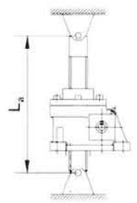	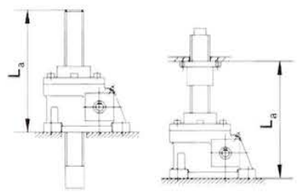	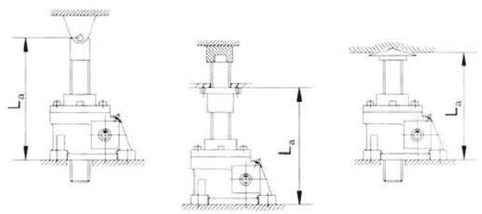
两端支撑 $fm=10 \times 10^4$ Two ends sustation	底座固定轴端自由 $fm=2.5 \times 10^4$ One shaft end fixed the other free	底座固定轴端支撑或固定 $fm=20 \times 10^4$ Base shaft end fixed the other side uphold or fixed

6.7. 丝杆转速校核

$nc=96 \times 10^6 \times fn \times d/Lb^2$

ns=nI/i应确保nc>ns

nc--丝杆许用转速(r/min)　ns--丝杆回转转速(r/min)　d--丝杆底径(mm)　i--减速比

nI--输入轴回转转速(r/min)　fn--支撑系数(详见附表6)　Lb--支 撑间距离(mm)

6.8. 输入功率校核

$p=n1 \times p1 \times w \times 10^{-3}/(60 \times i \times \eta)$ 应确保P<P额

p--所需输入功率(KW)　p1--丝杆螺距(mm)　n1--输入轴回转转速(r/min)

W--当量载荷(KN)　i--减速比　η--综合效率

表5 丝杆底径 D Table 5 Diameter of screw bottom

型号 Model	HK-2T	HK-3T	HK-5T	HK-10T	HK-15T	HK-20T	HK-30T	HK-40T	HK-50T	HK-100T
	HK35	HK40	HK50	HK60	HK60B	HK70	HK100	HK120	HK130	HK150
丝杆底经 Diameter of screwing bottom	20.5	25	31	37	43	54	62	67	74	82

表6 支撑系数 fn Table 6 Sustaion coefficient(fn)

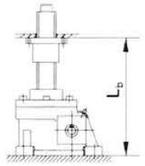	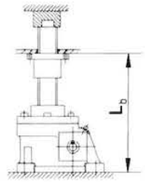
两端自由 Two shaft end free fn=0.36	两端支撑 Two shaft end fixed fn=1.56

七、注意事项

7.1请严格按承载能力表选择合适的速比和与之对应的具有充分裕度的载荷的升降机;

7.2升降机工作时应控制减速机表面和升降螺母表面温度在-15℃~80℃;

7.3升降机不得连续运转，单台升降机的负荷时间率(T%)以30分钟为单位计算，不得超过20%;

$$负荷率T\% = \frac{1动作周期的工作时间}{1动作周期的工作时间+1动作周期的停歇时间} \times 100\%$$

7.4必须保证有充足的驱动源动力;

7.5升降机理论上有自锁功能，但在振动冲击较大的场合会造成自锁功能失灵，请务必加制动装置;

7.6升降机使用环境:

使用环境 Usingsituation	室内无雨水侵入的场所 Norain and water
周围空气 Ambient air	灰尘为一般工厂状况 Dust: usual condition for mill
环境温度 Ambient temperature	-15°C ~ 40°C
相对湿度 Comparatively humidity	85%以下 Below 85%

7.7升降机工作时一般不允许有横向载荷，若有横向载荷时，请加导向装置。

HK-2T装配型式 / HK-2T Worm gear secrw lifter

1型结构/Type1 structure

A丝杆头部在上
A Upright translating screw optional

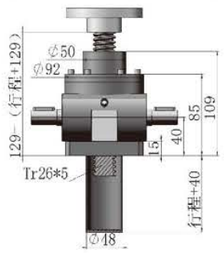

B丝杆头部在下
B Inverted translating screw optional

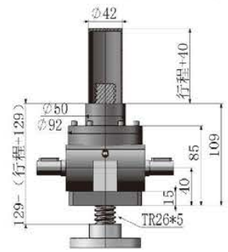

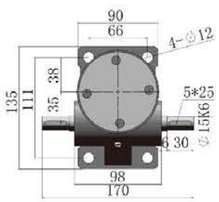

丝杆头部可选/Screw head optional

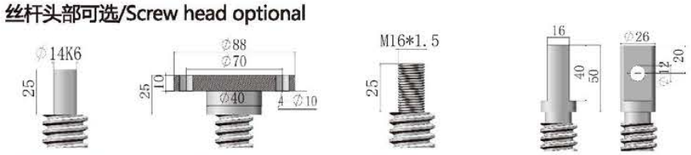

R型/TypeR　T型/TypeT　S型/TypeS　H型/TypeH

2型结构/Type2 structure

E螺母在上
E Upright rotating screw

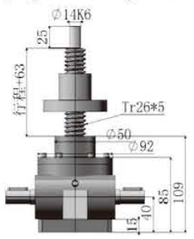

F螺母在下
F Inverted rotating screw

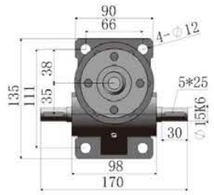

丝杆头部可选/Screw head optional

R型/TypeR　S型/TypeS

2型丝杆螺母/Type 2 screw nut

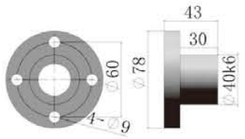

轴指向/Shaft direction

可选轴指向A
Optional axis pointing A

可选轴指向B
Optional axis pointing B

常规轴指向C
Common axis pointing C

HK-3T装配型式 / HK-3T Worm gear secrw lifter

1型结构/Type1 structure

A丝杆头部在上
A Upright translating screw optional

B丝杆头部在下
B Inverted translating screw optional

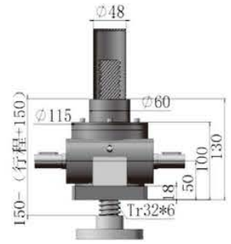

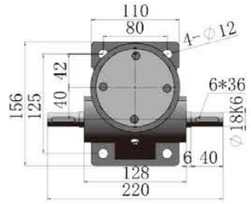

丝杆头部可选/Screw head optional

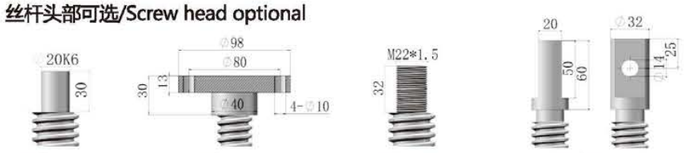

R型/TypeR　T型/TypeT　S型/TypeS　H型/TypeH

2型结构/Type2 structure

E螺母在上
E Upright rotating screw

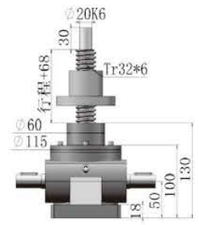

F螺母在下
F Inverted rotating screw

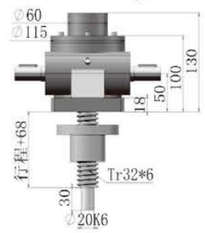

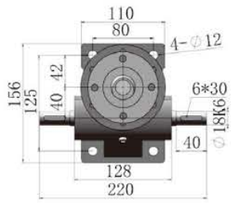

丝杆头部可选/Screw head optional

R型/TypeR　S型/TypeS

2型丝杆螺母/Type 2 screw nut

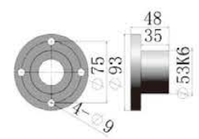

轴指向/Shaft direction

可选轴指向A
Optional axis pointing A

可选轴指向B
Optional axis pointing B

常规轴指向C
Common axis pointing C

HK–5T装配型式 / HK–5T Worm gear secrw lifter

1型结构/Type1 structure

A丝杆头部在上
A Upright translating screw optional

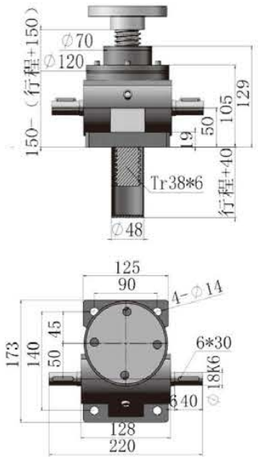

B丝杆头部在下
B Inverted translating screw optional

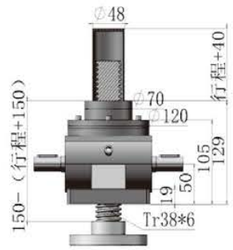

丝杆头部可选/Screw head optional

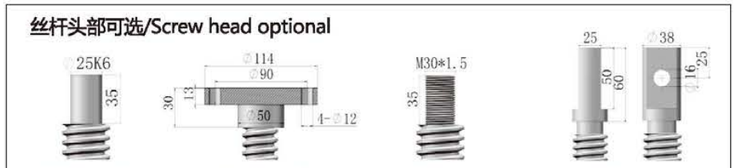

R型/TypeR　T型/TypeT　S型/TypeS　H型/TypeH

2型结构/Type2 structure

E螺母在上
E Upright rotating screw

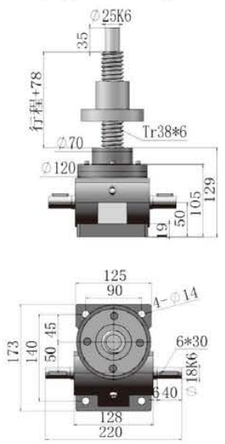

F螺母在下
F Inverted rotating screw

丝杆头部可选/Screw head optional

R型/TypeR　S型/TypeS

2型丝杆螺母/Type 2 screw nut

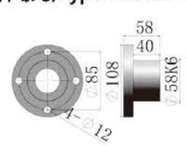

轴指向/Shaft direction

可选轴指向A
Optional axis pointing A

可选轴指向B
Optional axis pointing B

常规轴指向C
Common axis pointing C

HK–10T装配型式 / HK–10T Worm gear secrw lifter

1型结构/Type1 structure

A丝杆头部在上
A Upright translating screw optional

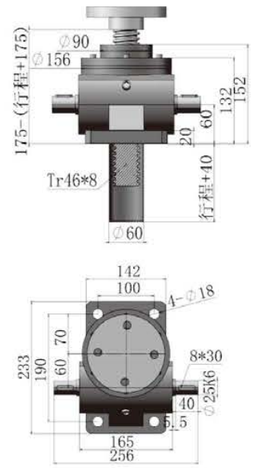

B丝杆头部在下
B Inverted translating screw optional

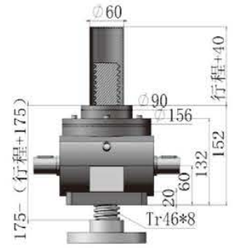

丝杆头部可选/Screw head optional

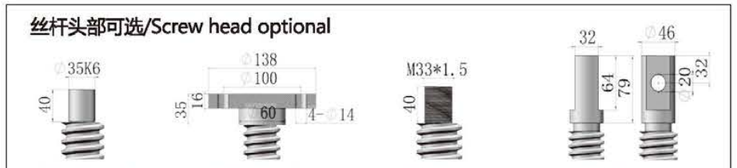

R型/TypeR　T型/TypeT　S型/TypeS　H型/TypeH

2型结构/Type2 structure

E螺母在上
E Upright rotating screw

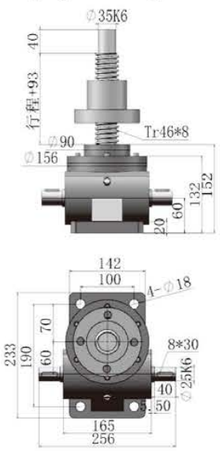

F螺母在下
F Inverted rotating screw

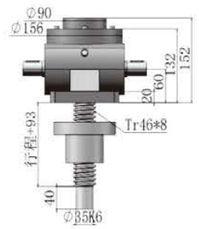

丝杆头部可选/Screw head optional

R型/TypeR　S型/TypeS

2型丝杆螺母/Type 2 screw nut

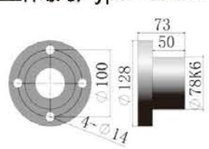

轴指向/Shaft direction

可选轴指向A
Optional axis pointing A

可选轴指向B
Optional axis pointing B

常规轴指向C
Common axis pointing C

HK-15T装配型式 / HK-15T Worm gear secrw lifter

1型结构/Type1 structure

A丝杆头部在上
A Upright translating screw optional

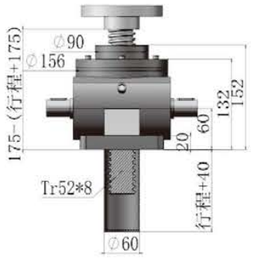

B丝杆头部在下
B Inverted translating screw optional

丝杆头部可选/Screw head optional

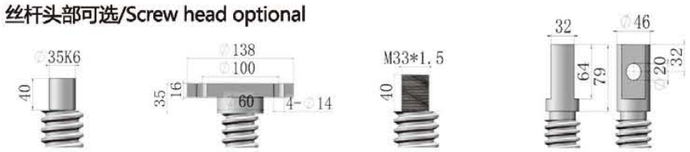

2型结构/Type2 structure

E螺母在上
E Upright rotating screw

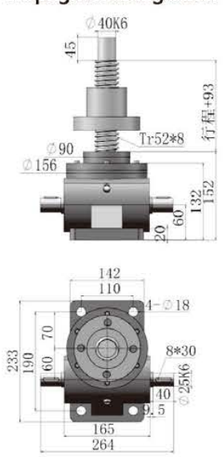

F螺母在下
F Inverted rotating screw

丝杆头部可选/Screw head optional

2型丝杆螺母/Type 2 screw nut

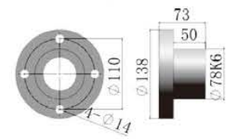

轴指向/Shaft direction

可选轴指向A
Optional axis pointing A

可选轴指向B
Optional axis pointing B

常规轴指向C
Common axis pointing C

HK-20T装配型式 / HK-20T Worm gear secrw lifter

1型结构/Type1 structure

A丝杆头部在上
A Upright translating screw optional

B丝杆头部在下
B Inverted translating screw optional

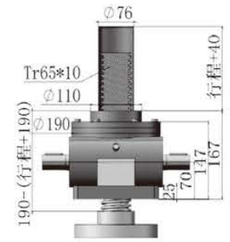

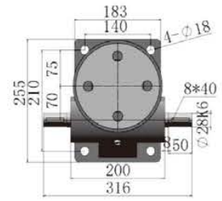

丝杆头部可选/Screw head optional

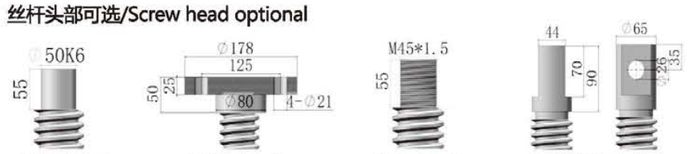

2型结构/Type2 structure

E螺母在上
E Upright rotating screw

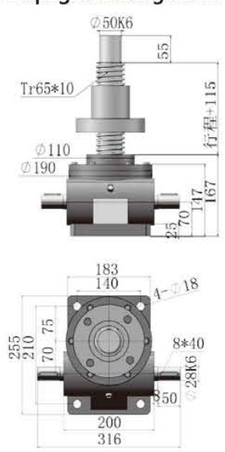

F螺母在下
F Inverted rotating screw

丝杆头部可选/Screw head optional

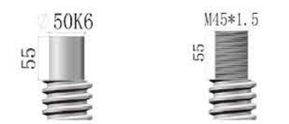

2型丝杆螺母/Type 2 screw nut

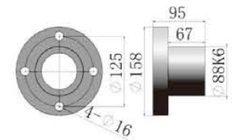

轴指向/Shaft direction

可选轴指向A
Optional axis pointing A

可选轴指向B
Optional axis pointing B

常规轴指向C
Common axis pointing C

HK–30T装配型式 / HK–30T Worm gear secrw lifter

1型结构/Type1 structure

A丝杆头部在上
A Upright translating screw optional

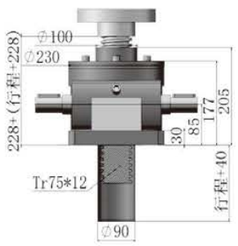

B丝杆头部在下
B Inverted translating screw optional

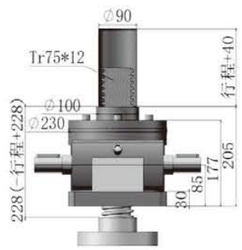

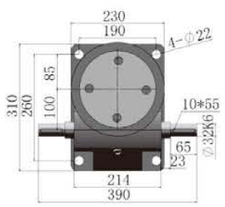

丝杆头部可选/Screw head optional

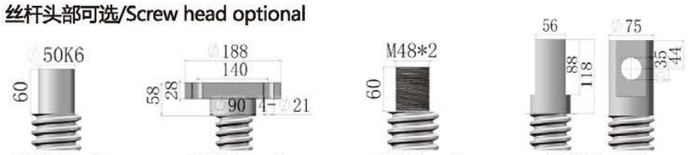

R型/TypeR　T型/TypeT　S型/TypeS　H型/TypeH

2型结构/Type2 structure

E螺母在上
E Upright rotating screw

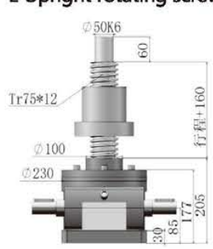

F螺母在下
F Inverted rotating screw

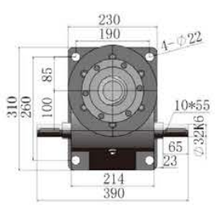

丝杆头部可选/Screw head optional

R型/TypeR　S型/TypeS

2型丝杆螺母/Type 2 screw nut

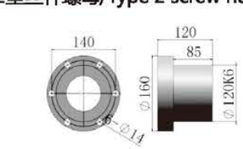

轴指向/Shaft direction

可选轴指向A
Optional axis pointing A

可选轴指向B
Optional axis pointing B

常规轴指向C
Common axis pointing C

HK–40T装配型式 / HK–40T Worm gear secrw lifter

1型结构/Type1 structure

A丝杆头部在上
A Upright translating screw optional

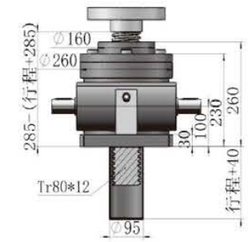

B丝杆头部在下
B Inverted translating screw optional

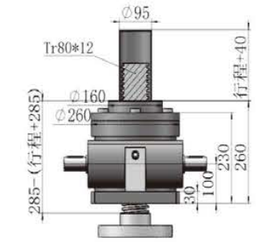

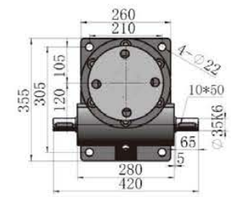

丝杆头部可选/Screw head optional

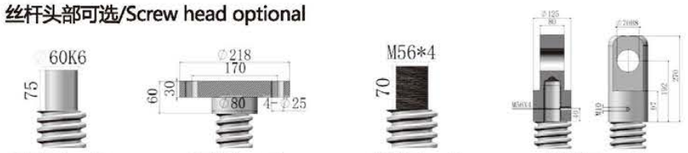

R型/TypeR　T型/TypeT　S型/TypeS　H型/TypeH

2型结构/Type2 structure

E螺母在上
E Upright rotating screw

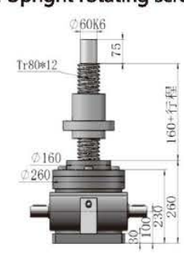

F螺母在下
F Inverted rotating screw

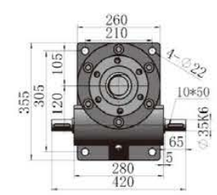

丝杆头部可选/Screw head optional

R型/TypeR　S型/TypeS

2型丝杆螺母/Type 2 screw nut

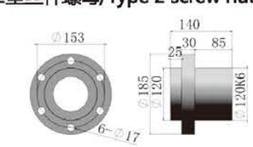

轴指向/Shaft direction

可选轴指向A
Optional axis pointing A

可选轴指向B
Optional axis pointing B

常规轴指向C
Common axis pointing C

HK–50T装配型式 / HK–50T Worm gear secrw lifter

1型结构/Type1 structure

A丝杆头部在上
A Upright translating screw optional

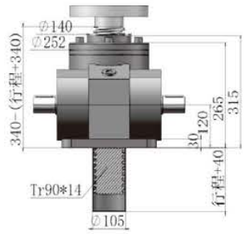

B丝杆头部在下
B Inverted translating screw optional

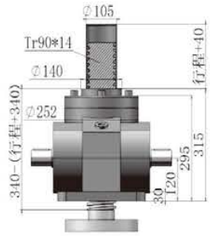

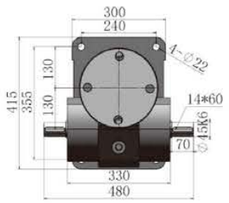

丝杆头部可选/Screw head optional

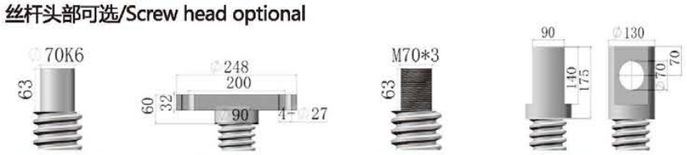

R型/TypeR　T型/TypeT　S型/TypeS　H型/TypeH

2型结构/Type2 structure

E螺母在上
E Upright rotating screw

F螺母在下
F Inverted rotating screw

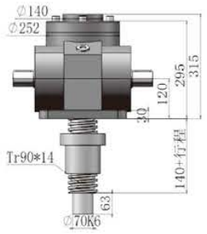

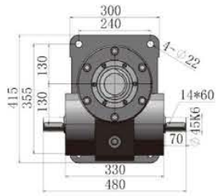

丝杆头部可选/Screw head optional

R型/TypeR　S型/TypeS

2型丝杆螺母/Type 2 screw nut

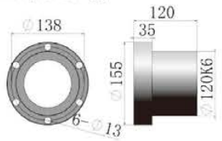

轴指向/Shaft direction

可选轴指向A
Optional axis pointing A

可选轴指向B
Optional axis pointing B

常规轴指向C
Common axis pointing C

HKD法兰安装尺寸

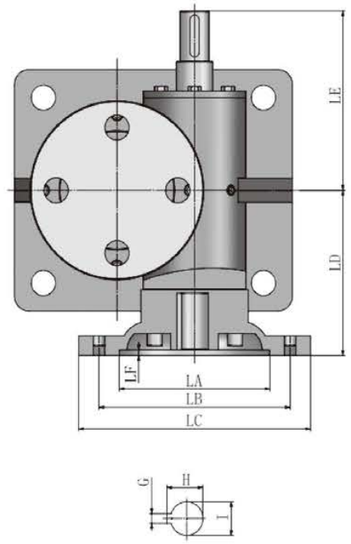

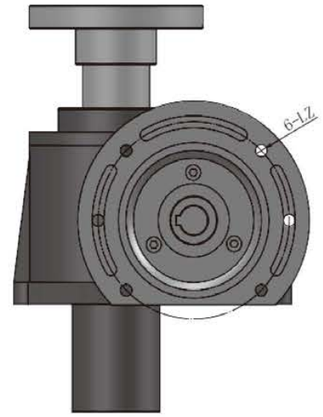

轴指向

A

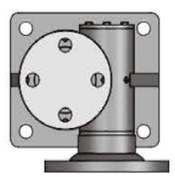

B

C

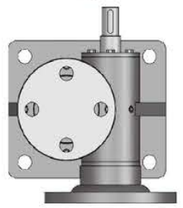

D

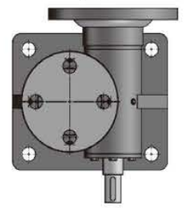

型号规格	法兰规格	LA	LB	LC	LD	LE	LF	G	H	I	LZ
HK2T	63B5	95	115	140	78	85	4	4	13	11	M8
HK2T	71B5	110	130	160	76	85	4	5	16.5	14	M8
HK3T	71B5	110	130	160	91	110	4	5	16.5	14	M8
HK3T	80B5	130	165	200	105	110	4	6	22	19	M10
HK5T	80B5	130	165	200	105	110	4	6	22	19	M10
HK5T	90B5	130	165	200	105	110	5	8	27.5	24	M10
HK10T	90B5	130	165	200	125	128	5	8	27.5	24	M10
HK10T	100B5	180	215	250	162	128	5	8	31.5	28	M12
HK15T	90B5	130	165	200	125	132	5	8	27.5	24	M10
HK15T	100B5	180	215	250	162	132	5	8	31.5	28	M12
HK20T	112B5	180	215	250	179	158	5	8	31.5	28	M12
HK30T	132B5	230	265	300	177	195	6	10	41.5	38	M12

JWM 系列丝杆升降机 / JWM series screw jack

JWMM梯形丝杆系列

一、JWMM丝杆升降机概述

1.1 JWMM型(梯形丝杆型)

低速、低频率

JWMM型（梯形丝杆型）适用于低速、低频率的场合，主要构成部件为：精密梯形丝杆副与高精度蜗轮蜗杆副。

1) 价格经济、结构紧凑、操作简单、保养方便。

2) 低速、低频率:
主要用于大负荷、低速与无需频繁工作的场所。

3) 保持载重：梯形丝杆具有自动锁定功能，即使没有制动装置也可保持载重。

*** 在受到较大振动，冲击载荷时，可能会使自锁功能失效，此时请外加制动装置。**

1、JWMM series screw jack overview:

1.1 JWMM (Trapezoid screw)

LOW SPEED LOW FREQUENCY

JWMM (trapezoidal screw) is suitable for low speed and low frequency.
Main components: Precision trapezoid screw pair and high precision worm-gears pair.

1) Economical:
Compact design,easy operation,convenient maintenance.
2) Low speed,low frequency:
Be suitable for heavy load,low speed,low service frequency.
3) Self-lock
Trapezoid screw has self- lock function,it can hold up load without braking device when screw stops traveling.

*** Braking device equipped for self-lock will be of malfunction accidentally when large jolt & impact load occur.**

1.2 JWMB型（普通滚珠丝杆型）

高速 高频率

JWMB型（普通滚珠丝杆型）， 适用于高速，高频率和高性能的装置中，主要构成部件为精密滚珠丝杆副与高精度蜗轮蜗杆副。

1) 高效率:只需很小的驱动源，就可以产生很大的推动力。.

2) 高速化：与梯形丝杆相比，速度有很大的提高，能轻松而高速地运转。

3) 使用寿命长：采用高质量的滚珠丝杆，使其工作寿命提高3倍以上。

*** 本身无自锁功能，需外加制动装置或选择带有制动的驱动源。**

1.2 JWMB (General ball screw)

HIGH SPEED HIGH FREQUENCY

JWMB (General ball screw) is suitable for high speed, high frequency and excellent performance.
Main components: Precision ball screw pair and high precision worm-gears pair.

1) High efficiency
Rolling friction improve efficiency greatly ,only a little drive power can generate great thrust force.
2) High speed
Rolling friction speed up travel of screw easily.
3) Lifetime longer
High precision ball screw can make HMB's lifetime longer by 3 times comparing with HMM.

*** No self-locking function, need to add a brake or choose a drive source with a brake.**

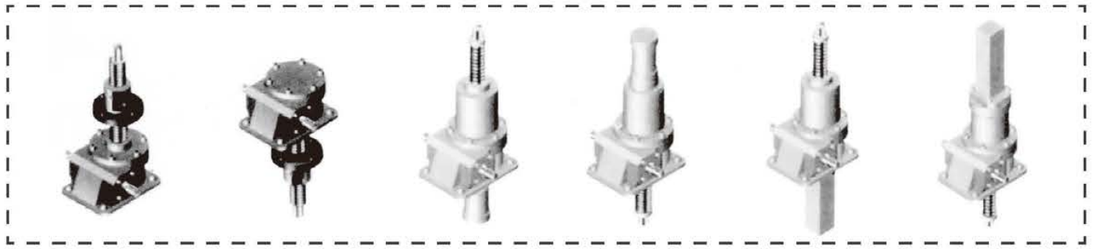

2、应用示例 Application Example

2.1 两台联动 Two sets linkage

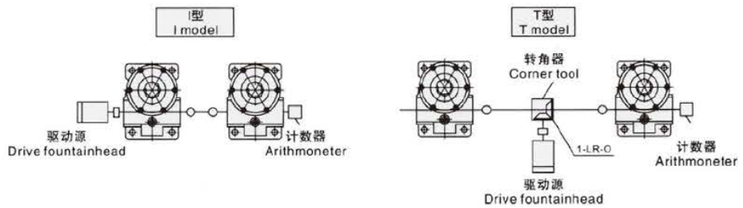

2.2 四台联动 Four sets linkage

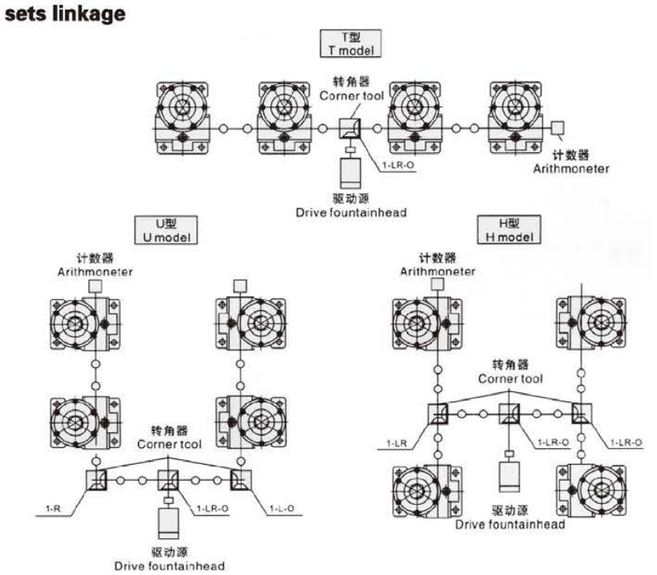

2.3 八台联动 Eight sets linkage

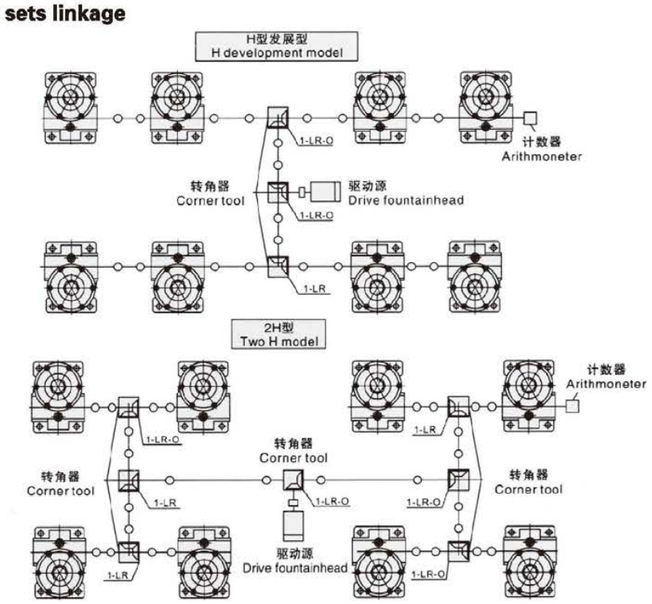

3、型号表示方法举例:

3.1 基本形式和止旋构造升降机的型号表示方法:

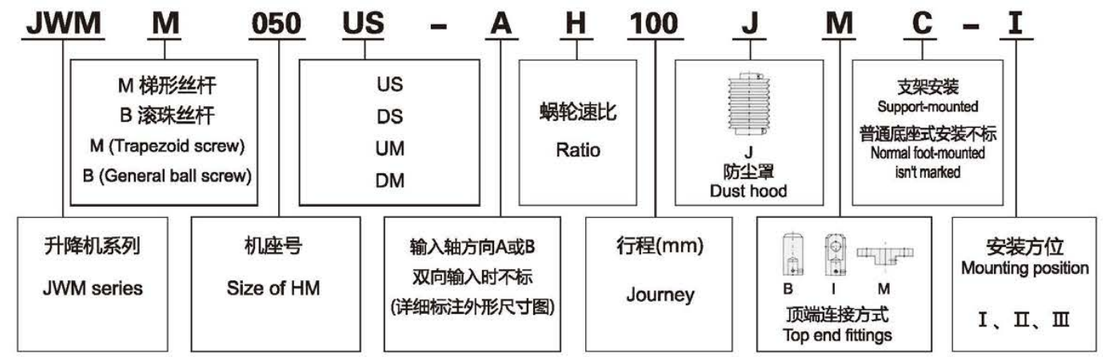

3、Illustration of types:

3.1 Plain mode and Mode with anti-rotation device:

3.1.1 基本形式(US, DS)

螺母转动，丝杆_上下移动并伴随附加的旋转运动，(如下图)

US：押上　DS：吊下

* 请根据载荷方向、安装方向来选择合适的升降机(US或DS)。
* 丝杆轴在升降时，会产生旋转力，所以必须做好防止旋转措施。

3.1.1Plain mode (US, DS)

Wor wheel rotating,threaded spidles travel up and diwn.
Ordinary mounting mode is applied here,

US:UPRISE DS:DROP

* Select US or DS according to the load and mounting positiins.
* Anti-rotation measures must be taken because torque on screw will be caused when screw traveling up and down.

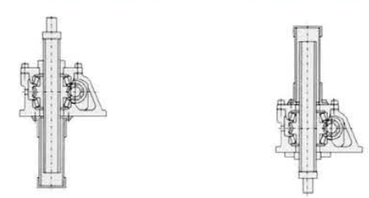

US　DS

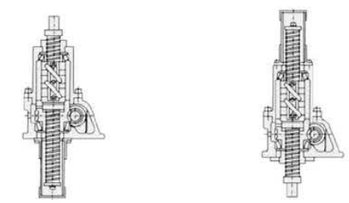

US　DS

3.1.2 止旋构造(UN, DM)

UM：押上　DM：吊下

* 丝杆只能上下移动
* 请根据载荷方向、安装方向来选择合适的升降机(UM或DM)。

3.1.2 With Anti-rotation device.

UM: UPRISE DM: DROP

* No rotaion of screw , which only travel up and down.
* Select UM or DM according to the load and mounting positions.

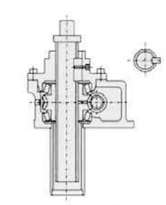

(JWM100-JWM200)
UM

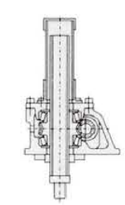

(JWM010-JWM050)(JWB010- JWB200)
DM

3.1.3安装方位

3.1.3 Mounting position

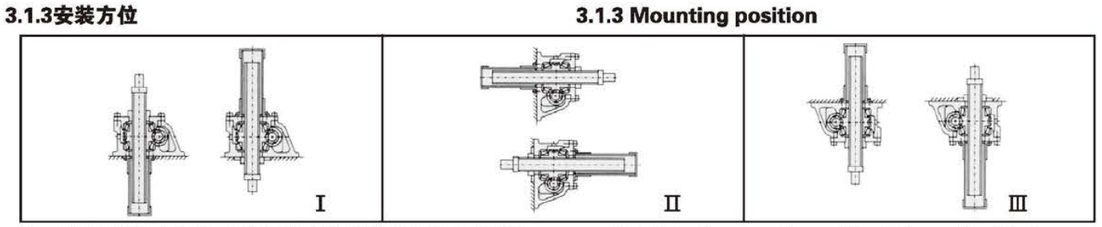

注：采用Ⅲ型安装方位时，底脚安装螺栓的性能等级须为10.9级以上。

Note:Selecting mounting position Ⅲ,the quality of bolt on housing feet reaches 10.9.

3.2活动螺母构造升降机的型号表示方法:

3.2 Illustration of type of type with traveling nut

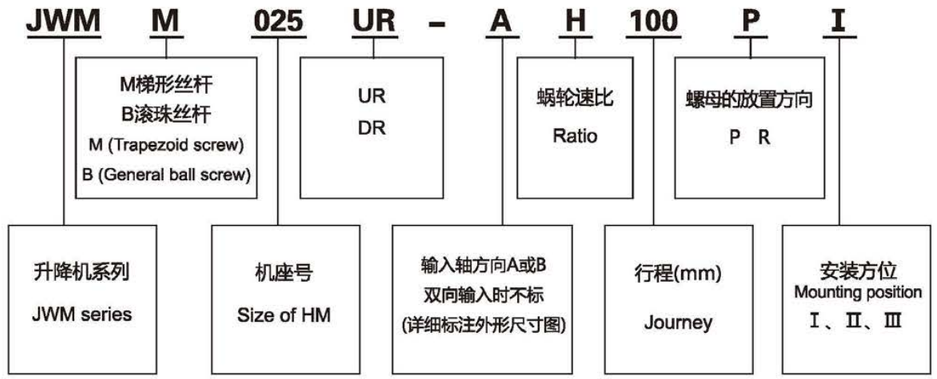

3.2.1 活动螺母构造（UR，DR）

一般情况下，升降机必须具有因丝杆轴的升降而产生的行程和丝杆罩所需的空间，若想在有限的空间内增长行程时，使用此活动螺母构造非常适应（丝杆轴旋转，活动螺母移动)。丝杆轴顶端为圆柱形，所以在长行程时，在轴端采用支撑方式，可以得到很好的传动效果。

UR：押上　DR：吊下

请根据载荷方向，安装方向来选择合适的升降机(押上或吊下)

3.2.1 JW with Traveling nut

In general,Jack need enough space for screw's traveling journey and dust-hood.Using travling nut can help jacjk realize longer travling journey in limited space.The top end fittings are columm, it can be a supporting point for a good transmossion effect when a long traveling journey is selected.

UR: uprise　DR: drop

Select UR or DR according to the load and mounting positins.

3.2.2 活动螺母的安装方向 (P，R)

选型和型号表示方法中，还需注明螺母的放置方向(如下图)

3.2.2 Mounting direction of traveling nut(P,R)

The mounting direction of traveling nut should be signed on drawing when selecting types.

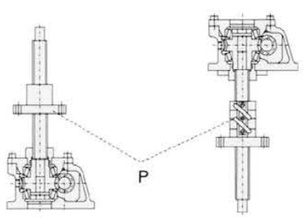

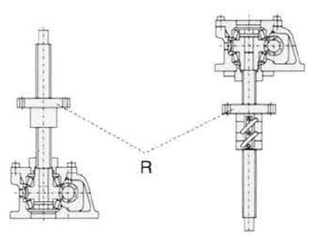

3.1.3 安装方位(Ⅰ、Ⅱ、Ⅲ)

3.2.3 Mounting position of Jack(Ⅰ、Ⅱ、Ⅲ)

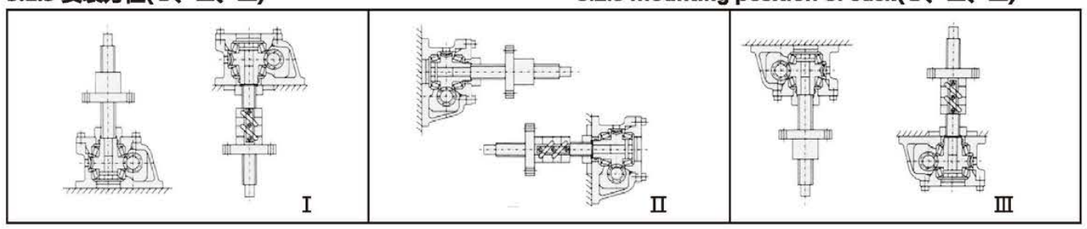

注：采用Ⅲ型安装方位时，底脚安装螺栓的性能等级须为10.9级以上。

Note:Selecting mounting position Ⅲ,the quality of bolt on housing feet reaches 10.9.

4、JWMM (梯形丝杆类型)基本参数一览表　JWMM (Trapezoid screw) basic parameter table:

型　号　Type			JWMM010	JWMM025	JWMM050	JWMM100	JWMM150	JWMM250	JWMM300	JWMM500	JWMM750	JWMM1000
最大负荷　Maximal load		(kN)	9.80	24.5	49.0	98.0	147	196	294	490	735	980
丝杆外径　Outer diameter of screw		(mm)	20	26	40	50	55	65	85	120	130	150
丝杆底径　Small diameter of screw	d	(mm)	14.8	19.7	30.5	38.4	43.4	49.3	67	102	112	127
丝杆螺距　Pitch of screw	L_1	(mm)	4	6	8	10	10	12	16	16	16	20
减速比　Ratio	i	H速度 Speed	5	6	6	8	8	8	10⅔	10⅔	10⅔	12
		L速度 Speed	20	24	24	24	24	24	32	32	32	36
综合效率　% Integrated efficiency	η	H速度 Speed	21	21	22	22	20	20	19	15	13	13
		L速度 Speed	12	12	14	15	14	13	11	10	8	8
容许输入最大功率　(kW) Permissible output maximal power		H速度 Speed	0.49	1.0	2.0	2.8	3.1	5.0	8.4	13.4	14.4	21.4
		L速度 Speed	0.36	0.40	0.63	1.4	2.2	3.2	4.6	5.7	7.2	9.4
空载扭矩　No-load torque	To	(N•m)	0.29	0.62	1.4	2.0	2.6	3.9	9.8	19.6	29.4	39.2
容许输入轴扭矩★ Permissible torque of input shaft		(N•m)	19.6	49.0	153.9	292.0	292.0	292.0	735.5	1372.0	1764.0	2450.0
最大载荷时所需输入轴扭矩★★ Required torque of input shaft at maximal load		(N•m)	H速度 Speed	6.2	16.1	48.7	90.7	149.0	238.1	400.0	856.0	1380.5	2040.9
			L速度 Speed	2.9	7.4	20.0	45.3	72.3	124.0	244.0	453.3	761.3	1278.3
输入轴每回转一圈丝杆(活动螺母)轴向位移量 Axial journey of screw, when input shaft rotate a circle.		(mm)	H速度 Speed	0.80	0.83.	1.33	1.25	1.25	1.50	1.50	1.50	1.50	1.67
			L速度 Speed	0.20	0.21	0.33	0.42	0.42	0.50	0.50	0.50	0.50	0.56
最大载荷时容许输入轴回转速度 Permissible rotational speed of screw shaft at maximal load		(rpm)	H速度 Speed	750	600	400	300	200	200	200	150	100	100
			L速度 Speed	1200	600	300	300	290	250	1 80	120	90	70
最大载荷时丝杆回转扭矩(N•m) Rotational torque of screw at maximal load				20.1	65.1	201.5	503.6	813.2	1287.7	2531.9	5551.3	8921.8	13878.3

★ 减速机输入轴的容许扭矩。(连动运转时请确认)
★★ 包括无负荷空转扭矩的数值。

★ Permission torque of shaft of reducer.
★★ Include torque under the condition of no-load operating

5、JWMB (普通滚珠丝杆)基本参数一览表　JWMB (General ball screw) basic parameter table:

型　号　Type			JWMB010	JWMB025	JWMB050	JWMB100	JWMB150	JWMB200	JWMB300	JWMB500
最大负荷　Maximal load		(kN)	9.80	24.5	49.0	98.0	147	196	294	490
丝杆外径　Outer diameter of screw		(mm)	20	25	40	50	50	63	80	100
丝杆底径　Small diameter of screw		(mm)	17.5	21.4	31.3	39.1	43.1	55.7	74.8	87
丝杆螺距　Pitch of screw	L_1	(mm)	5	5	10	10	10	10	10	20
减速比　Ratio	i	H速度 Speed	5	6	6	8	8	8	10⅔	10⅔
		L速度 Speed	20	24	24	24	24	24	32	32
综合效率　% Integrated efficiency	η	H速度 Speed	45	45	45	45	45	45	45	45
		L速度 Speed	35	35	35	35	35	35	35	35
容许输入最大功率　(kW) Permissible output maximal power		H速度 Speed	0.54	1.3	2.2	3.6	4.0	5.5	8.9	13.3
		L速度 Speed	0.27	0.63	1.0	1.9	2.1	2.8	4.1	6.5
空载扭矩　No-load torque	To	(N•m)	0.29	0.62	1.37	1.96	2.65	3.92	9.81	19.6
保持扭矩 Keepong torque		(N•m)	H速度 Speed	1.27	4.31	10.78	19.6	39.2	51.0	68.6	140.1
			L速度 Speed	0.26	0.91	2.4	5.8	11.8	15.0	19.5	41.2.
容许输入轴扭矩★ Permissible torque of input shaft		(N•m)		19.6	49.0	153.9	292.0	292.0	292.0	735.0	1372. 0
最大载荷时所需输入轴扭矩★★ Required torque of input shaft at maximal load		(N•m)	H速度 Speed	2.8	9.0	21.5	39.1	77.0	104.5	169.6	317.5
			L速度 Speed	1.4	4.3	9.6	20.4	39.6	54.2	98.5	177.9
输入轴每回转一圈丝杆(活动螺母)轴向位移量 Axial journey of screw, when input shaft rotate a circle.		(mm)	H速度 Speed	1	0.833	1.67	1.25	1.25	1.25	0.937	1.88
			L速度 Speed	0.25	0.208	0.42	0.417	0.417	0.417	0.3125	0.63
最大载荷时容许输入轴回转速度 Permissible rotational speed of screw shaft at maximal load		(rpm)	H速度 Speed	1500	1400	1000	890	500	500	500	400
			L速度 Speed	1500	1400	1000	890	500	500	400	350
最大载荷时丝杆回转扭矩(N•m) Rotational torque of screw at maximal load				8.7	34.7	86.7	208.2	416.3	555.1	1040.9	2081.7

★ 减速机输入轴的容许扭矩。(连动运转时请确认)
★★ 包括无负荷空转扭矩的数值。

★ Permission torque of shaft of reducer.
★★ Include torque under the condition of no-load operating

6、注意事项:

1) 选择升降机时不论静载、动载、冲击载荷均不得超过其允许承受的最大载荷，根据安全系数、使用行程、校对丝杆的稳定性选择具有充分容量的升降机;
2) 一定要注意丝杆轴转速与承受的载荷进行搭配，对于升降机的容许最大载荷、容许外加负载、容许丝杆轴的旋转速等项目进行校验，如果超过产品的数据将会造成升降机设备整体的重大损伤;
3) 升降机在工作时其减速部表面温度应控制在-15°C~80°C的范围以内，确保活动螺母的表面温度也在上述范围以内;
4) 输入轴容许转速为1500r/min，输入轴不得超过此转速;
5) JWMM和JWMB都不可连续运转:
单台升降机的负村时间率（%ED）以30分为单位计算，JWMM(梯形丝杆类型)的负荷时间内不得超过20%ED，JWMB(普通滚珠丝杆)的负荷时间率不得超过30%ED,

负荷时间率%ED=

$$\frac{\text{1动作周期的工作时间}}{\text{1动作周期的工作时间+1动作周期的停歇时间}} \times 100\%$$

6) 对于在同一轴线.上连接数台升降机时，请务必对输入轴强度进行校核，使每台升降机所承担的扭矩都应在其容许输入轴扭矩以内;
7) 驱动源的起动扭矩应确保在使用扭矩的200%以上;
8) 在零摄氏度以下工作时因受润滑油粘性变化的影响使得整机效率下降，所以必须选行充足的驱动源;
9) JWM型理论.上具有自锁功能，但工作在振动冲击较大的场合时会导致自锁功能失灵，因此须外加一制动装置或选择带有制动的驱动源。
JWMB型升降机本身不具有自锁功能，为了防止由于轴向载荷和丝杆的自重而产生逆转，必须外加制动装置或选择带有制动的驱动源，请确保制动扭矩大于保持扭矩;
10)升降机使用的环境如下

使用场所 Working Location	室内无雨水侵入的场所 Indoor location without rainwater
周围空气 Ambient Air	灰尘为一般工厂状态 Normal
环境温度 Ambient Temperature	-15°C ~ 40°C
相对湿度 Relatine Himidity	85%以下 L ess than 85%

11) 当升降机工作在多灰尘的场所中时请务必选择防尘罩伸缩会附件来保护丝杆，在室外使用时请务必考虑使用罩壳等装置，使机器不直接受到风吹雨打;
12) 在升降机工作时，不得进行人为的强行停机，否则将使升降机受到严重破损;
13) 在有负载的情况下，请不要将JWMB型的输入轴驱动方式变为手动操作，负载有可能会造成输入轴旋转非常危险。

6、Note:

1) Select a Jack with sufficient capacity according to safety factor, service journey and stability. And stationary load, dynamic load and shock load must be 1 ower than permissiblc maximum load.
2) Please note that rotation speed of screw must match load, permissible maximum load, permissible maximum outer 1oad, and permissible rotation speed of screw must be verified. If these figures exceed that of products, jacks will be damaged greatly.
3) The surface temperature will be 1imitedin-15°~80° when jack working to ensure the temperature of traveling nuts in-15°~80°
4) Maximum input speed is 1 500r/min.
5) JWMM and JWB aren't suitab1e for continous operation, Jack Duty(%ED)
JWMM duty(%E'D) cannot exceed 20%ED,
JWMB duty(%ED) cannot exceed 30%ED.

Duty %ED=

$$\frac{\text{Jack operating time(lift \&lower cycle)}}{\text{Elapsed cycle time}} \times 100\%$$

6) When severa1 Jacks are connected on the same axial line, the loaded torque with each Jack must be verified and limited within permissiblc input torque.
7) Starting torque must be 200% of service torque.
8) At below 0° ambient temperature, changed adhesion of lubrication will lower Jack, s efficiency so that sufficient drive is necessary.
9) JWMM has self-lock function, but an Extra braking device or drive source with braking device is necessary to be equipped because self-lock wi1l be of mal-function when Jack is loaded a heavy shock.
JWMB has no self-lock function, to avoid backspin of screw under axial load and its weight, a braking device or drive source with braking device is necessary to be equipped and braking torque must be larger than operating torcue of Jack.
10). Jack's operating conditions

11) When working in dusty space, Jack must be equipped with elastic dust-hood on screw; in open air, shield must . be equipped to prevent exposure to wind and rain.
12) When working, Jack cannot be forced to stop, or it will be damaged seriously.
3) Under load, don't change motor drive mode into manual drive, or which will cause backspin of screw and cause great danger.

7、选型方法:

7.1 升降机型号的确定:

7.1.1 计算总机的当量载荷Ws (N)

Ws=最大载荷Wmax x 使用系数f1(N)

被驱动设备系数(f1)表:

载荷性质 L oad character	使用举例 Example	被驱动设备系数 (f1) Factor for drivcn machine
无冲击载荷，负荷惯性小 shockless load & small inertia load	开关、阀门传送带切换装置 Switch, valve transmission belt swithing devoce	1.0 ~ 1.3
轻微冲击载荷，负荷惯性中等 moderate shock & moderate inertia	各种移动装置：升降用各种升降机 AII kinds of moving devices, all kinds of elevators	1.3 ~ 1.5
大冲击振动载荷，负荷惯性大 heavy shock & large inertia	用台车搬运东西；保持压延滚轮的位置 Carrying something by trolley; to keep the posotion of idling gear	1.5 ~ 3.0

7.1.2 计算单台升降机的当量载荷W

$$W=\frac{WS}{\text{连动台数 x 连动系数fd}}$$

连动系数 Linkage factor(fd):

连动台数 Number of linkege jack	1	2	3	4	5~8
连动系数 Linkage factor	1	0.95	0.9	0.85	0.8

7.1.3 确定升降机型号:

充分考虑载重，速度，行程，效率，驱动源后暂时选定型号

7.1.4 根据使用行程、环境条件、输出顶端的联接方式，确定升降机的整体型号。

7.2 输入功率校核:

负载所需输入功率与许容最大输入功率相比较
如果超过请提高型号或降低丝杆轴转速再计算。

负载所需输入功率计算 Calculation of required input power under load:

所需输入轴转速 Rcquired rotation speed of input shaft	n1 (r/min)	$n1=\frac{V}{L_1} \times i$
所需输入轴扭矩 Required torque of input shaft .	T1 (N • m)	$T1=\frac{V \times L_1}{2\pi \times i \times \eta}$
所需输入功率 Requored input power	P1 (kW)	$P1=\frac{T_1 \times n_1}{9550}$

V: 升降机丝杆轴(活动螺母)升降速度 mm/min L1: 丝杆螺距(mm)
i: 减速比 W: 单台升降机当量载荷(N) π: 圆周率
η: 升降机的综合效率 To: 空 载扭矩(N • m)
(L1、i、η、TO参照基本参数表)

7.3 丝杆稳定性校核

当丝杆承受轴向原缩载荷时，请对其进行稳定性校验，如超过其临界载荷值请提高型号后再计算。

升降机丝杆临界稳定载荷通过以下公式计算:

$$PCR=fm \times \left(\frac{d^2}{La}\right)^2$$

确保 ensure

PCR> W x SF (SF=4)

PCR: 临界载荷 (N)
d: 丝杆底径mm (参照基本参数表)
fm: 支撑系数
La: 作用点间距离，mm
W: 单台升降机当量载荷 (N)
SF: 安全系数 (一般SF=4)

7、How to select type:

7.1 Determine Jack's type:

7.1.1 Calculate total equivalent load Ws (N):

Ws=Wmax x f1

Service factor for driven machine (f1):

7.1.2 Calculate equivalent load of sigle Jack,

$$W=\frac{WS}{\text{Number x Linkage factor(fd)}}$$

7.1.3 Temporarily determine Jack type:

Temporarily determine Jack type after taking full consideration of load, speed, journey, efficiency and drive source.
7.1.4 Determine HM type according to service journey, ambient conditions, connection mode of end -fittings.

7.2 Verify input power

If required input power under load exceeds permissible maximum input power, please select larger type or lower the spced of screw rotation.

V: linear speed of screw mm/min L: Pitch of screw (m)
i: ratio W: equivalent load of single jack π: pi
η : Integrated efficiency TO: No-load torque (Nm)
(L1、i、η、TO refer to basic parameter table)

7.3 Verify the stability of screw:

Please verify the stabillity of screw under axial load, larger type should be used when load exceed the critical load.

The formula to calculate the eritical load as follows,

Pcr : Critical load (N)
d : small diameter of screw end (mm) (refer to basic parameter table)
fm : support factor
La : distance between load-supporting point and mounting point as drawing.
W : equivalent load of single Jack (N)
SF : safety factor (SF=4 as usual)

* 丝杆轴稳定性校验时，La (La值计算根据各型号尺寸)
与fm (支撑系数) 选取如下:

* Verifying the stability of screw,the values of La and fm as follows,

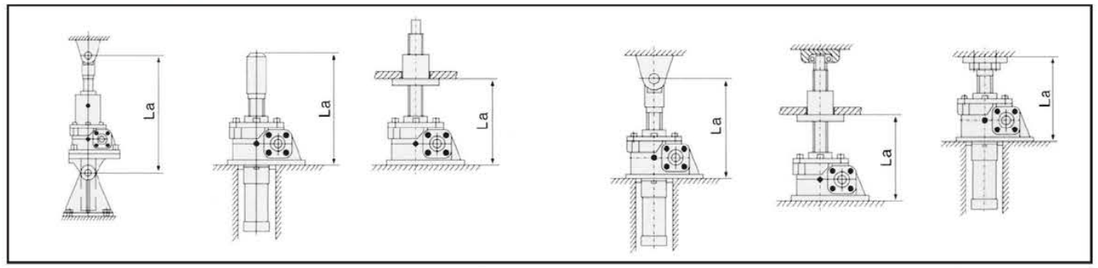

两端支撑 fm=10x10^4
support at both ends fm=10x10^4

底座固定轴端自由 fm=2.5x10^4
Foot-mounted & movable shaft end fm=2.5x10^4

底座固定轴端支撑或固定 fm=20x10^4
Foot-mounted & shaft end supporting or fixed fm=20x10^4

7.4 临界转速校核

如为活动螺母选型时，请务必将丝杆轴转速控制在临界转数以下，若超出临界转速，请提高型号再计算。

7.4 verifying critical rotaion speed:

Using traveling nut,the rotation speed of screw must be lower than critical speed,if no,please select larger type and calculate again.

$$n_c = \frac{96 \times f_n \times d \times 10^6}{L_b^2} \qquad n_s = \frac{n_1}{i}$$

nc: 临界转速 r/min
ns: 丝杆转速 r/min
d: 丝杆底径mm(参照基本参数表)
n1: 输入速度r/min
fn: 长度系数
i: 减速比
Lb:支撑间距离mm

nc: Permissible rotaion speed of screw
ns: Rotational speed of screw
d: Small diameter of screw (refer to basic parameter table)
n1: Rotaional speed of input shaft
fn: Length factor
i: ratio
Lb: Distance between both supporting face

* 丝杆轴转速校验时；Lb (Lb值计算根据各型号尺寸)
与fn(长度系数)选取如下:

* Verifying the rotation speed of screw,the values of Lb andfn as follows:

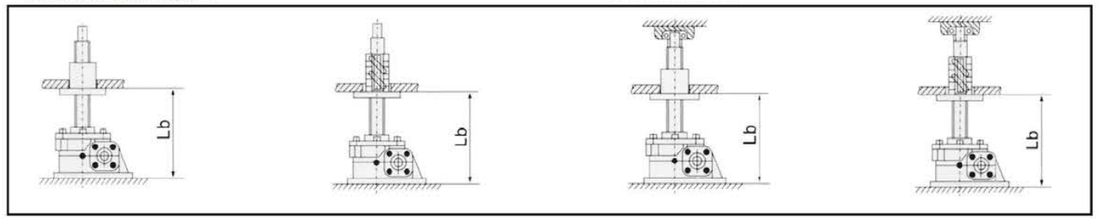

轴端自由 fn=0.36
Movable shaft end fn=0.36

轴端支撑 fn=1.56
Shaft end supportingfn=1.56

请确保: nc>ns

计算举例: HMM200UR-H1200PI在输入转速为1200r/min,

轴端支撑下运转，根据外形尺寸与传动能力表查得:

d=49.3 Lb=1437

Ensure: nc > ns
Example for calculation:
Take HMM200UR-H1200PI as example,nl=1200r/min,connecting mode of top-end:l,we can know d=49.3,Lb=1437 referring to dimension and transmission capaeity table.

$$n_s = \frac{n_1}{i} = \frac{1200}{8} = 150 r/min$$

$$n_c = \frac{96 \times f_n \times d \times 10^6}{L_b^2} = \frac{96 \times 1.56 \times 49.3 \times 10^6}{(1437)^2} = 3575 r/min$$

nc=3575r/min> ns=150r/mn.....ok.

7.5 当有横向载荷时，请外加导向器。

7.5 When there os radial load, please add guiding device.

* JWMM 许用横向载荷 Permitted radial load Fr(N):

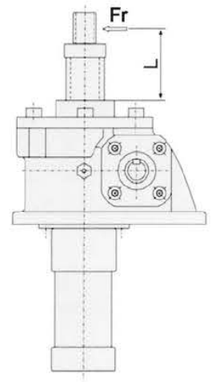

Fr (N) Type / L (mm)	010	025	050	100	150	200	300	500	750	1000
100	318	570	2500	4010	4610	8210	38200	85300	73500	186200
20	159	290	1250	2010	2300	4110	23000	50400	56800	145000
300	106	190	830	1340	1540	2740	15300	33600	46100	104700
400	79	140	620	1000	1150	2050	11400	25200	39300	78500
500	64	110	500	800	920	1640	9100	20200	33900	62800
600	53	100	420	670	770	1370	7600	16800	29900	52300
700	51	90	360	570	660	1170	6500	14400	26700	44800
800	48	90	310	500	580	1030	5700	12600	24100	39200
900	45	90	280	450	510	910	5000	11200	22000	34800
1000	42	90	250	400	460	820	4500	10100	20200	31300

* JWMB或JWMM超过许用横向载荷时，请外加导向装置，举例如下:
When oprating radial load exceeds critical radial load,please add guiding device,for example,

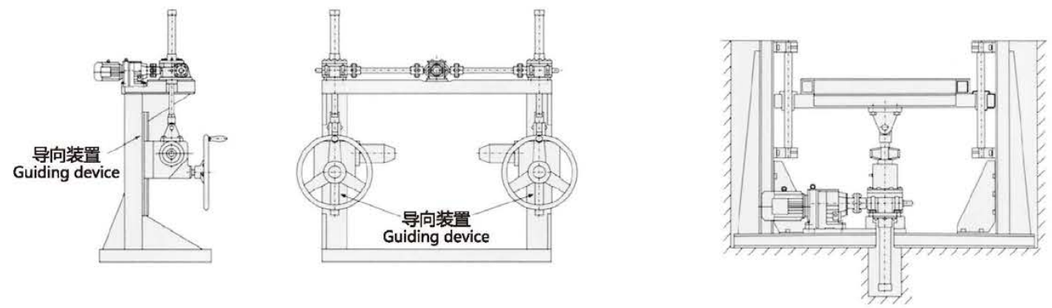

7.6 当升降机传动配置为串联时（即同一轴线配置了两个或以_上数量的升降机）如图须对各升降机输入轴端进行强度校核;

7.6 Please verify input torquc of cach Jack when seceral Jack are connected on the same input axial line as the following,

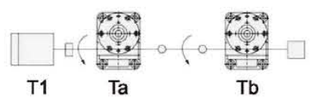

Ta: 为升降机a的所需输入扭矩
Tb: 为升降机b的所需输入扭矩
电机必需的扭矩 T1=Ta+Tb<升降机a的容许输入轴扭矩

Ta: Required torque of input shaft of jack a.
Tb:Required torque of input shaft of jack b.
Required torque of motor T1=Ta+Tb <
Promitted input torque of jack a.

8、升降机选择举例:

例题: 4台连动押.上用，结构如下图所示的4台连动模式，工厂内保持常温，有少许灰尘，有横向负荷在升降机侧面设置了导向器，安装状态采用底座固定，轴端采用一固定一支撑，电源为三相380V/50HZ，使用频率为2次/小时x8小时

1. 最大轴向载荷: 88.2 KN/4台
2. 升降速度: 10mm/s (600mm/min)
3. 使用行程: 260mm

8、Jack selection cxample:

Example: Four Jacks, 1inked as the following drawing, normal temperature, thin dust,radial load, with guiding devices on one side,foot-mounted, fixed the screw top-end,380v/50Hz, service frequency:2 times/hour, service time:8 hours.

1. Maximum axial 1 oad;88.2KN/4 Jacks
2. Linear speed:10mm/s (600mm/min)
3. Service journey:260mm-

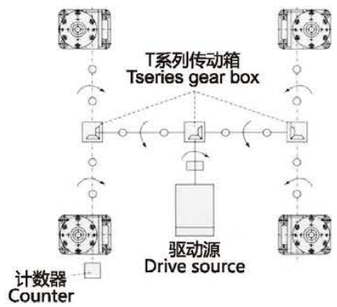

升降机型号确定:

1>.计算总机当量载荷Ws (取被驱动设备系数为1.3)

Ws=Wmax • f1=88200x 1.3=114660N

2>.计算中台当量载荷W

Determine Jack type,

1> Calculate total equivalent load Ws (F actor for driven machine is 1.3)

Ws=Wmax • f1=88200 x 1.3=114660N

2>Calculate equivalent load of single jack:

$$W=\frac{114660}{4 \times 0.85}=33724N$$

3>.暂定型号:
考虑速度、效率、驱动源、载重后暂定选择 HMB050USH (参照基本参数表)

4> .行程校核:
使用行程为260mm，充分考虑余量后选定行程为 300mm (参照JWB050US尺寸表)

5> .输入功率校核:
(1)所需输入功率计算:

3>Tcmporarily determine type,
Temporarily determine JWB050USH according to specd, efficiency, drive and Load (refer to basic parameter table)

4>Verify j ourney :
Service journey is 260mm, determine journey should be 300 after considering surplus.
(Please refer to dimension sheet of JWB050US).

5>Check input power:
(1) Calculate required input power:

① $n1=\frac{V}{L_1} \times i=\frac{0.60}{0.010} \times 6=360r/min$

② $T_1=\frac{W \times L_1}{2\pi \times i \times \eta}+To=\frac{33724 \times 0.010}{2 \times 3.14 \times 6 \times 0.64}+1.37=15.4Nm$

③ $P_1=\frac{T_1 \times n_1}{9550}=\frac{15.4 \times 360}{9550}=0.58kW$

(2)参照基本参数表，Pmax=2.2kW>P1.....0K

(2) Refer to basic parameter table, Pmax=2.2kW>P1.....OK

6>.丝杆稳定性校核:
因为施加压缩载荷，根据传动能力表及外形尺寸.图得出:

6>Verify the stability of screw
For under axial load, refer to transmission table and dimension for the following figures,

D=31.3 La=604+33=637 $fm=20x10^4$ SF=4

$$P_{CR}=fm \times \left(\frac{d^2}{La}\right)^2=20 \times 10^4 \times \left(\frac{31.3^2}{637}\right)^2=473073N$$

$$P_e=\frac{P_{CR}}{SF}=\frac{473073}{4}=118268>W=33724 \quad .....OK$$

JWMM–010装配型式 / JWMM–010 Worm gear secrw lifter

1型结构/Type1 structure

1A丝杆头部在上
1A Upright translating screw optional

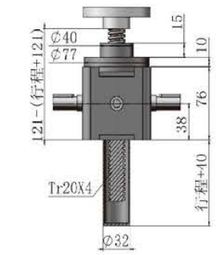

1B丝杆头部在下
1B Inverted translating screw optional

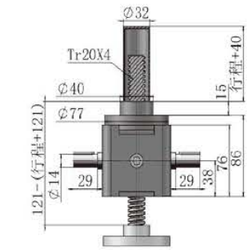

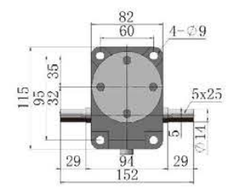

丝杆头部可选/Screw head optional

I型/TypeI　II型/TypeII　III型/TypeIII　IV型/TypeIV

2型结构/Type2 structure

2A螺母在上
2A Upright rotating screw

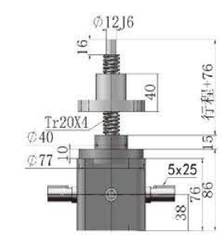

2B螺母在下
2B Inverted rotating screw

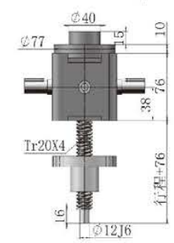

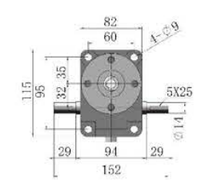

2型丝杆螺母/Type 2 screw nut

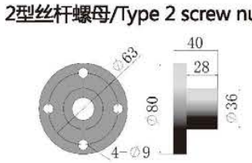

丝杆头部可选/Screw head optional

I型/TypeI　III型/TypeIII

轴指向/Shaft direction

可选轴指向A
Optional axis pointing A

可选轴指向B
Optional axis pointing B

常规轴指向C
Common axis pointing C

JWMM-025装配型式 / JWMM-025 Worm gear secrw lifter

1型结构/Type1 structure

1A丝杆头部在上
1A Upright translating screw optional

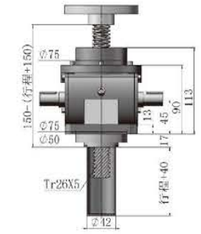

1B丝杆头部在下
1B Inverted translating screw optional

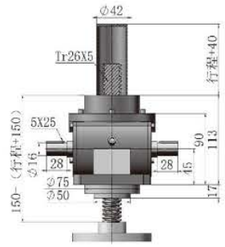

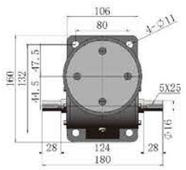

丝杆头部可选/Screw head optional

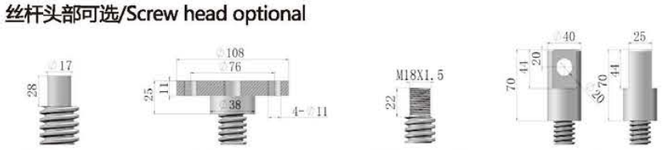

I型/TypeI　II型/TypeII　III型/TypeIII　IV型/TypeIV

2型结构/Type2 structure

2A螺母在上
2A Upright rotating screw

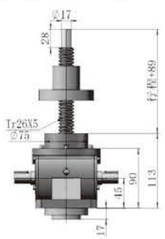

2B螺母在下
2B Inverted rotating screw

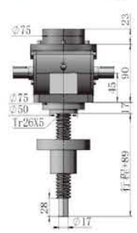

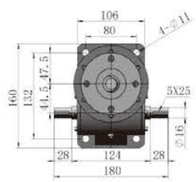

2型丝杆螺母/Type 2 screw nut

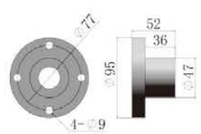

丝杆头部可选/Screw head optional

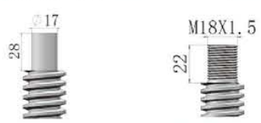

I型/TypeI　III型/TypeIII

轴指向/Shaft direction

可选轴指向A
Optional axis pointing A

可选轴指向B
Optional axis pointing B

常规轴指向C
Common axis pointing C

JWMM-050装配型式 / JWMM-050 Worm gear secrw lifter

1型结构/Type1 structure

1A丝杆头部在上
1A Upright translating screw optional

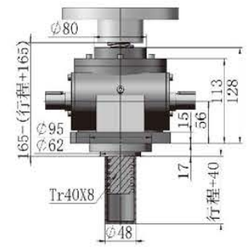

1B丝杆头部在下
1B Inverted translating screw optional

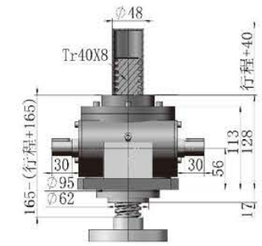

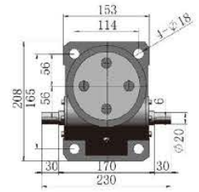

丝杆头部可选/Screw head optional

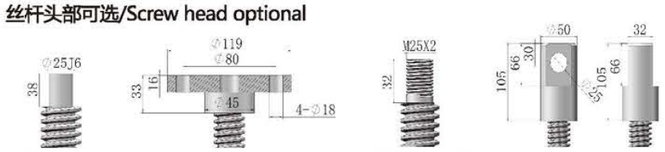

I型/TypeI　II型/TypeII　III型/TypeIII　IV型/TypeIV

2型结构/Type2 structure

2A螺母在上
2A Upright rotating screw

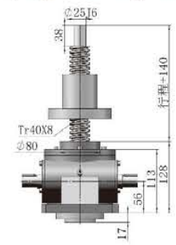

2B螺母在下
2B Inverted rotating screw

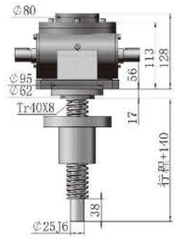

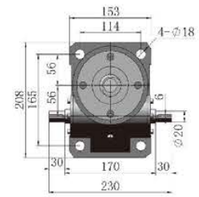

2型丝杆螺母/Type 2 screw nut

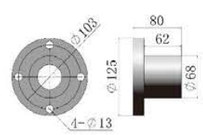

丝杆头部可选/Screw head optional

I型/TypeI　III型/TypeIII

轴指向/Shaft direction

可选轴指向A
Optional axis pointing A

可选轴指向B
Optional axis pointing B

常规轴指向C
Common axis pointing C

JWMM-100装配型式 / JWMM-100 Worm gear secrw lifter

1型结构/Type1 structure

1A丝杆头部在上
1A Upright translating screw optional

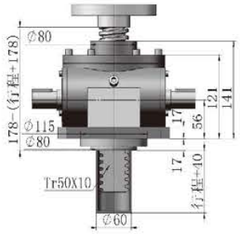

1B丝杆头部在下
1B Inverted translating screw optional

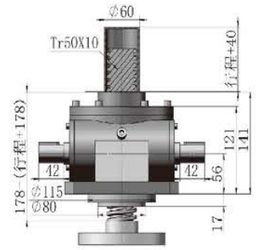

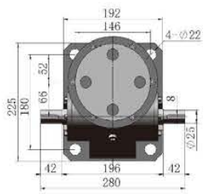

丝杆头部可选/Screw head optional

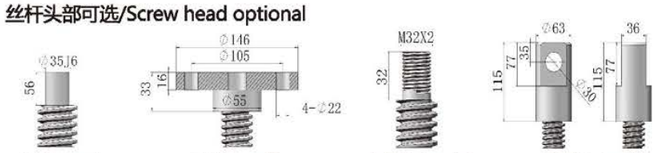

I型/TypeI　II型/TypeII　III型/TypeIII　IV型/TypeIV

2型结构/Type2 structure

2A螺母在上
2A Upright rotating screw

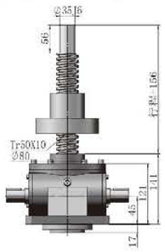

2B螺母在下
2B Inverted rotating screw

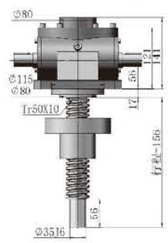

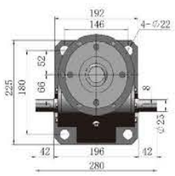

2型丝杆螺母/Type 2 screw nut

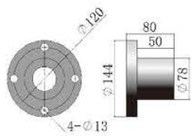

丝杆头部可选/Screw head optional

I型/TypeI　III型/TypeIII

轴指向/Shaft direction

可选轴指向A
Optional axis pointing A

可选轴指向B
Optional axis pointing B

常规轴指向C
Common axis pointing C

JWMM-150装配型式 / JWMM-150 Worm gear secrw lifter

1型结构/Type1 structure

1A丝杆头部在上
1A Upright translating screw optional

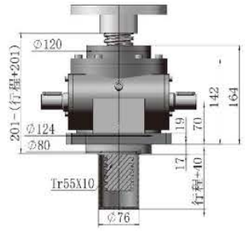

1B丝杆头部在下
1B Inverted translating screw optional

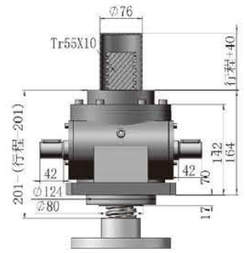

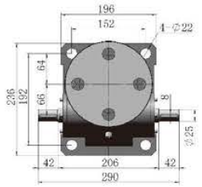

丝杆头部可选/Screw head optional

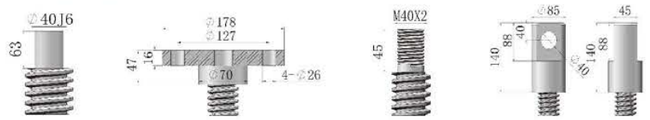

I型/TypeI　II型/TypeII　III型/TypeIII　IV型/TypeIV

2型结构/Type2 structure

2A螺母在上
2A Upright rotating screw

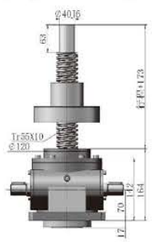

2B螺母在下
2B Inverted rotating screw

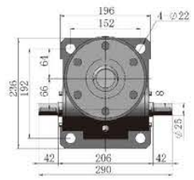

2型丝杆螺母/Type 2 screw nut

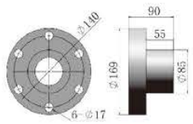

丝杆头部可选/Screw head optional

I型/TypeI　III型/TypeIII

轴指向/Shaft direction

可选轴指向A
Optional axis pointing A

可选轴指向B
Optional axis pointing B

常规轴指向C
Common axis pointing C

JWMM–200装配型式 / JWMM–200 Worm gear secrw lifter

1型结构/Type1 structure

1A丝杆头部在上
1A Upright translating screw optional

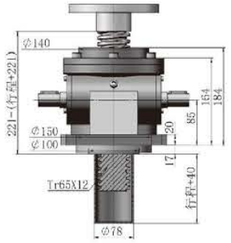

1B丝杆头部在下
1B Inverted translating screw optional

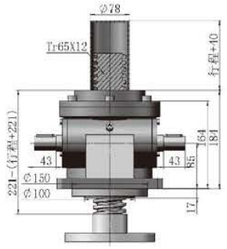

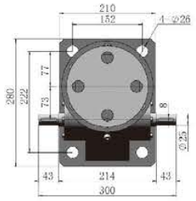

丝杆头部可选/Screw head optional

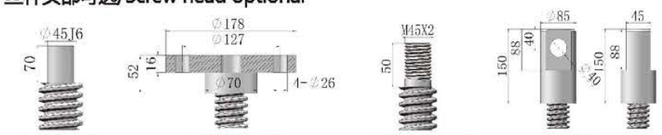

I型/TypeI　II型/TypeII　III型/TypeIII　IV型/TypeIV

2型结构/Type2 structure

2A螺母在上
2A Upright rotating screw

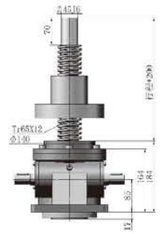

2B螺母在下
2B Inverted rotating screw

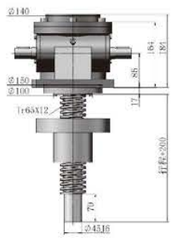

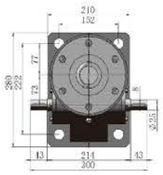

2型丝杆螺母/Type 2 screw nut

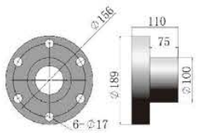

丝杆头部可选/Screw head optional

I型/TypeI　III型/TypeIII

轴指向/Shaft direction

可选轴指向A
Optional axis pointing A

可选轴指向B
Optional axis pointing B

常规轴指向C
Common axis pointing C

JWMM–300装配型式 / JWMM–300 Worm gear secrw lifter

1型结构/Type1 structure

1A丝杆头部在上
1A Upright translating screw optional

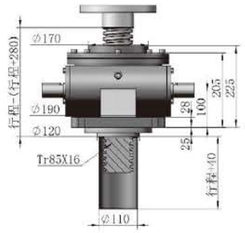

1B丝杆头部在下
1B Inverted translating screw optional

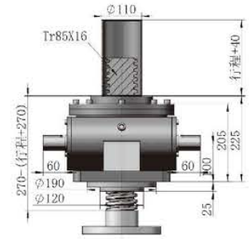

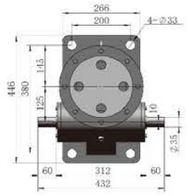

丝杆头部可选/Screw head optional

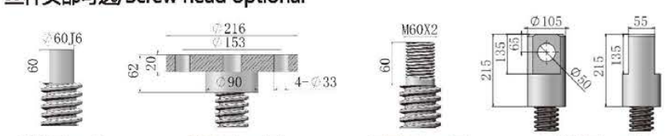

I型/TypeI　II型/TypeII　III型/TypeIII　IV型/TypeIV

2型结构/Type2 structure

2A螺母在上
2A Upright rotating screw

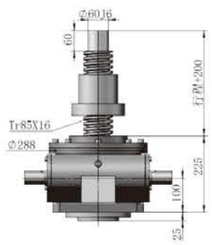

2B螺母在下
2B Inverted rotating screw

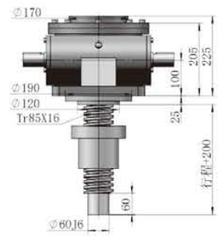

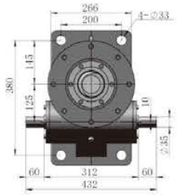

2型丝杆螺母/Type 2 screw nut

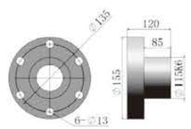

丝杆头部可选/Screw head optional

I型/TypeI　III型/TypeIII

轴指向/Shaft direction

可选轴指向A
Optional axis pointing A

可选轴指向B
Optional axis pointing B

常规轴指向C
Common axis pointing C

JWMB–010装配型式 / JWMB–010 Assembly type

1型结构/Type1 structure

1A滚珠丝杆头部在上
1A Upright translating ball screw optional

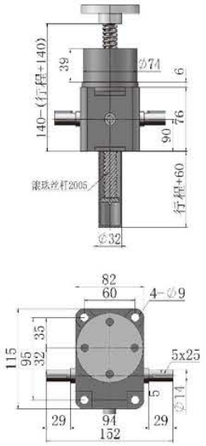

1B滚珠丝杆头部在下
1B Inverted translating ball screw optional

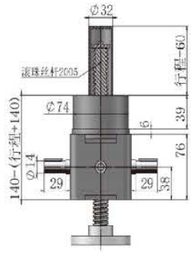

滚珠丝杆头部可选/Ball Screw head optional

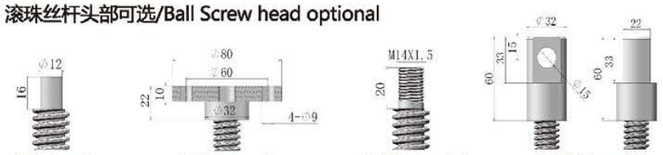

I型/TypeI　II型/TypeII　III型/TypeIII　IV型/TypeIV

2型结构/Type2 structure

2A螺母在上
2A Upright rotating screw

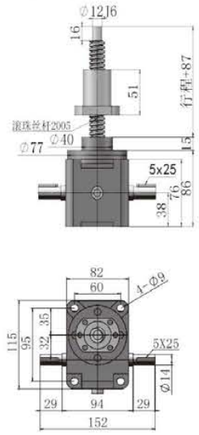

2B螺母在下
2B Inverted rotating screw

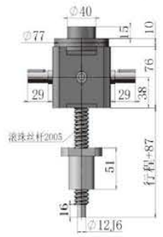

2型滚珠丝杆螺母/Type 2 Ball screw nut

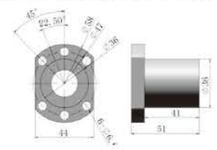

滚珠丝杆头部可选/Ball Screw head optional

I型/TypeI　III型/TypeIII

轴指向/Shaft direction

可选轴指向A
Optional axis pointing A

可选轴指向B
Optional axis pointing B

常规轴指向C
Common axis pointing C

注：
① 为满足不同工况需求，滚珠丝杆另有型号可供选择
Ø20x10、Ø20x20
To meet the requirements of other working conditions, there are other models of ball screws available for selection
Ø20x10、Ø20x20
② 滚珠丝杆型号选择，更多不同方案，详询选型工程师
Selection of ball screw models, please consult the selection engineer for details based on different schemes

JWMB–025装配型式 / JWMB–025 Assembly type

1型结构/Type1 structure

1A滚珠丝杆头部在上
1A Upright translating ball screw optional

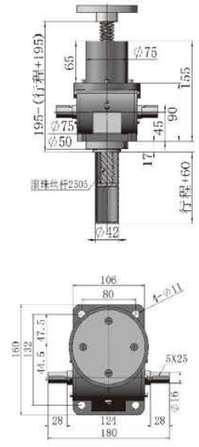

1B滚珠丝杆头部在下
1B Inverted translating ball screw optional

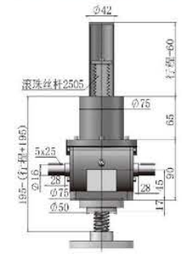

滚珠丝杆头部可选/Ball Screw head optional

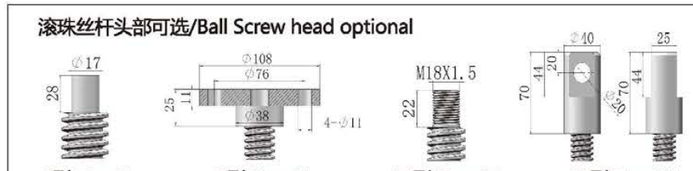

I型/TypeI　II型/TypeII　III型/TypeIII　IV型/TypeIV

2型结构/Type2 structure

2A螺母在上
2A Upright rotating screw

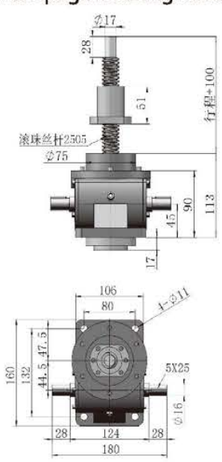

2B螺母在下
2B Inverted rotating screw

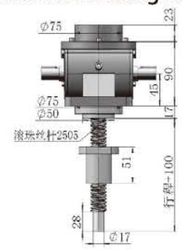

2型滚珠丝杆螺母/Type 2 Ball screw nut

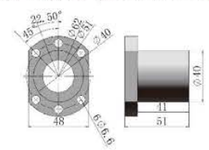

滚珠丝杆头部可选/Ball Screw head optional

I型/TypeI　III型/TypeIII

轴指向/Shaft direction

可选轴指向A
Optional axis pointing A

可选轴指向B
Optional axis pointing B

常规轴指向C
Common axis pointing C

注：
① 为满足不同工况需求，滚珠丝杆另有型号可供选择
Ø25x10、Ø25x25、Ø32x5、Ø32x10、Ø32x20
To meet the requirements of other working conditions, there are other models of ball screws available for selection
Ø25x10、Ø25x25、Ø32x5、Ø32x10、Ø32x20
② 滚珠丝杆型号选择，更多不同方案，详询选型工程师
Selection of ball screw models, please consult the selection engineer for details based on different schemes

JWMB–050装配型式 / JWMB–050 Assembly type

1型结构/Type1 structure

1A滚珠丝杆头部在上
1A Upright translating ball screw optional

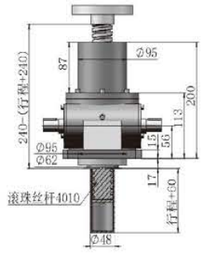

1B滚珠丝杆头部在下
1B Inverted translating ball screw optional

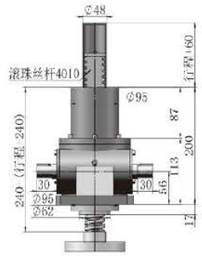

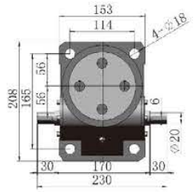

滚珠丝杆头部可选/Ball Screw head optional

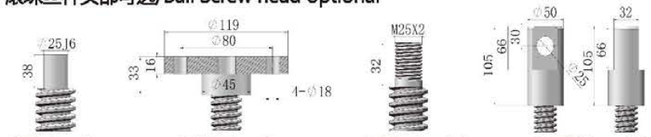

I型/TypeI　II型/TypeII　III型/TypeIII　IV型/TypeIV

2型结构/Type2 structure

2A螺母在上
2A Upright rotating screw

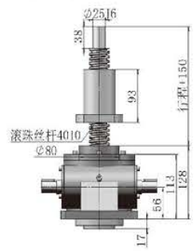

2B螺母在下
2B Inverted rotating screw

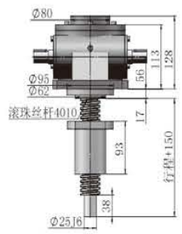

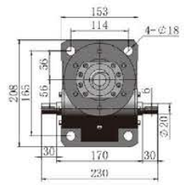

2型滚珠丝杆螺母/Type 2 Ball screw nut

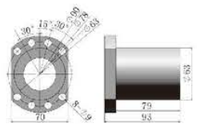

滚珠丝杆头部可选/Ball Screw head optional

I型/TypeI　III型/TypeIII

轴指向/Shaft direction

可选轴指向A
Optional axis pointing A

可选轴指向B
Optional axis pointing B

常规轴指向C
Common axis pointing C

注：
① 为满足不同工况需求，滚珠丝杆另有型号可供选择 Ø40x20
To meet the requirements of other working conditions, there are other models of ball screws available for selection Ø40x20
② 滚珠丝杆型号选择，更多不同方案，详询选型工程师
Selection of ball screw models, please consult the selection engineer for details based on different schemes

JWMB–100装配型式 / JWMB–100 Assembly type

1型结构/Type1 structure

1A滚珠丝杆头部在上
1A Upright translating ball screw optional

1B滚珠丝杆头部在下
1B Inverted translating ball screw optional

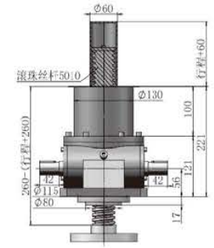

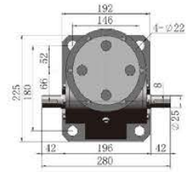

滚珠丝杆头部可选/Ball Screw head optional

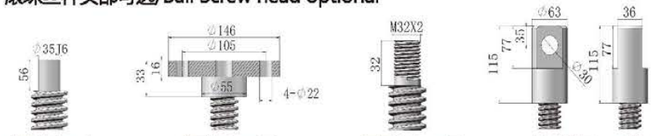

I型/TypeI　II型/TypeII　III型/TypeIII　IV型/TypeIV

2型结构/Type2 structure

2A螺母在上
2A Upright rotating screw

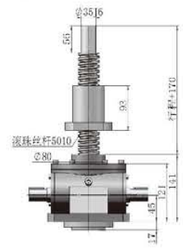

2B螺母在下
2B Inverted rotating screw

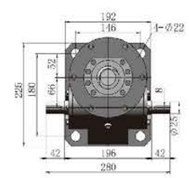

2型滚珠丝杆螺母/Type 2 Ball screw nut

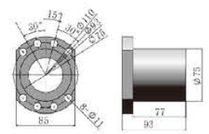

滚珠丝杆头部可选/Ball Screw head optional

I型/TypeI　III型/TypeIII

轴指向/Shaft direction

可选轴指向A
Optional axis pointing A

可选轴指向B
Optional axis pointing B

常规轴指向C
Common axis pointing C

注：
① 为满足不同工况需求，滚珠丝杆另有型号可供选择 Ø50x20
To meet the requirements of other working conditions, there are other models of ball screws available for selection Ø50x20
② 滚珠丝杆型号选择，更多不同方案，详询选型工程师
Selection of ball screw models, please consult the selection engineer for details based on different schemes

JWMB–150装配型式 / JWMB–150 Assembly type

1型结构/Type1 structure

1A滚珠丝杆头部在上
1A Upright translating ball screw optional

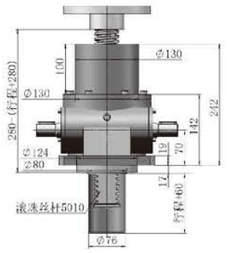

1B滚珠丝杆头部在下
1B Inverted translating ball screw optional

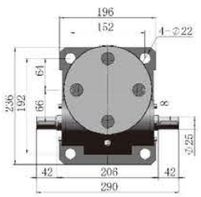

滚珠丝杆头部可选/Ball Screw head optional

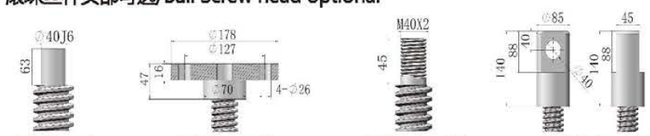

I型/TypeI　II型/TypeII　III型/TypeIII　IV型/TypeIV

2型结构/Type2 structure

2A螺母在上
2A Upright rotating screw

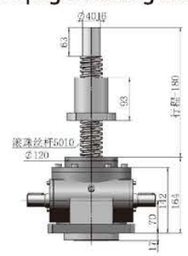

2B螺母在下
2B Inverted rotating screw

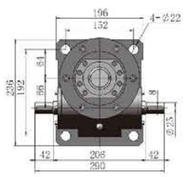

2型滚珠丝杆螺母/Type 2 Ball screw nut

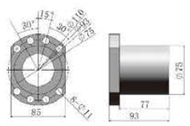

滚珠丝杆头部可选/Ball Screw head optional

I型/TypeI　III型/TypeIII

轴指向/Shaft direction

可选轴指向A
Optional axis pointing A

可选轴指向B
Optional axis pointing B

常规轴指向C
Common axis pointing C

注：
① 为满足不同工况需求，滚珠丝杆另有型号可供选择 Ø50x20
To meet the requirements of other working conditions, there are other models of ball screws available for selection Ø50x20
② 滚珠丝杆型号选择，更多不同方案，详询选型工程师
Selection of ball screw models, please consult the selection engineer for details based on different schemes

JWMB–200装配型式 / JWMB–200 Assembly type

1型结构/Type1 structure

1A滚珠丝杆头部在上
1A Upright translating ball screw optional

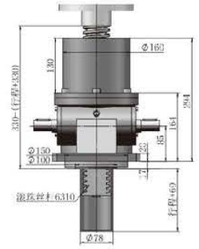

1B滚珠丝杆头部在下
1B Inverted translating ball screw optional

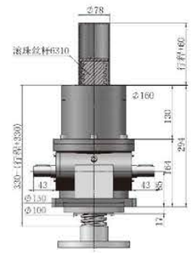

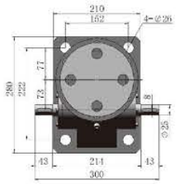

滚珠丝杆头部可选/Ball Screw head optional

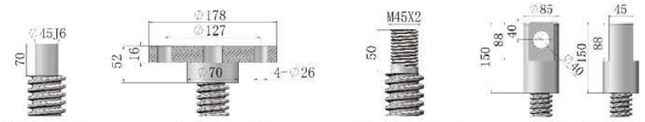

I型/TypeI　II型/TypeII　III型/TypeIII　IV型/TypeIV

2型结构/Type2 structure

2A螺母在上
2A Upright rotating screw

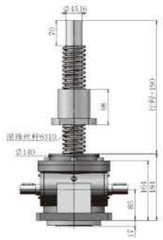

2B螺母在下
2B Inverted rotating screw

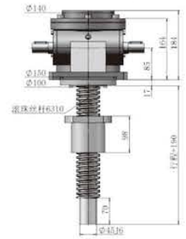

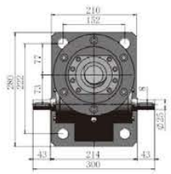

2型滚珠丝杆螺母/Type 2 Ball screw nut

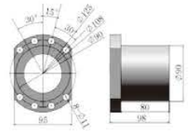

滚珠丝杆头部可选/Ball Screw head optional

I型/TypeI　III型/TypeIII

轴指向/Shaft direction

可选轴指向A
Optional axis pointing A

可选轴指向B
Optional axis pointing B

常规轴指向C
Common axis pointing C

注：
① 为满足不同工况需求，滚珠丝杆另有型号可供选择 Ø63x20
To meet the requirements of other working conditions, there are other models of ball screws available for selection Ø63x20
② 滚珠丝杆型号选择，更多不同方案，详询选型工程师
Selection of ball screw models, please consult the selection engineer for details based on different schemes

JWMB–300装配型式 / JWMB–300 Assembly type

1型结构/Type1 structure

1A滚珠丝杆头部在上
1A Upright translating ball screw optional

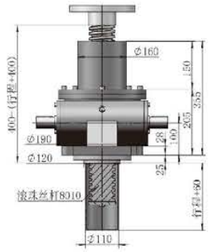

1B滚珠丝杆头部在下
1B Inverted translating ball screw optional

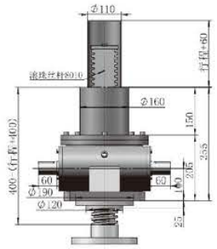

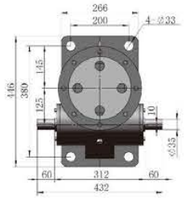

滚珠丝杆头部可选/Ball Screw head optional

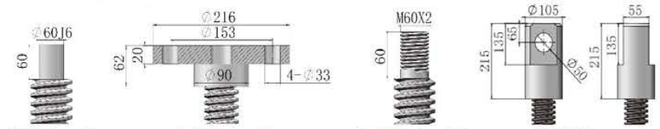

I型/TypeI　II型/TypeII　III型/TypeIII　IV型/TypeIV

2型结构/Type2 structure

2A螺母在上
2A Upright rotating screw

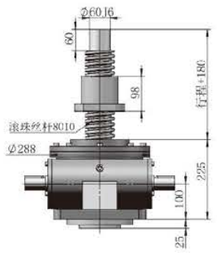

2B螺母在下
2B Inverted rotating screw

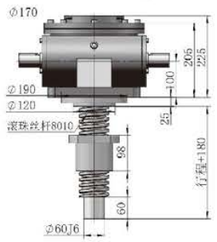

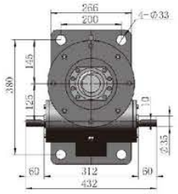

2型滚珠丝杆螺母/Type 2 Ball screw nut

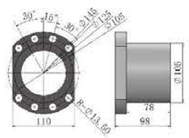

滚珠丝杆头部可选/Ball Screw head optional

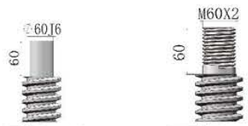

I型/TypeI　III型/TypeIII

轴指向/Shaft direction

可选轴指向A
Optional axis pointing A

可选轴指向B
Optional axis pointing B

常规轴指向C
Common axis pointing C

注：
① 为满足不同工况需求，滚珠丝杆另有型号可供选择 Ø80x20
To meet the requirements of other working conditions, there are other models of ball screws available for selection Ø80x20
② 滚珠丝杆型号选择，更多不同方案，详询选型工程师
Selection of ball screw models, please consult the selection engineer for details based on different schemes

附件的确认 / Accessory confirmation:

1. C型安装:

支座安装广泛应用于开关装置、倾斜装置。如图：

1. Support (Mode C mounting) :
Support-mounted mode widely apply to tilting equipment.

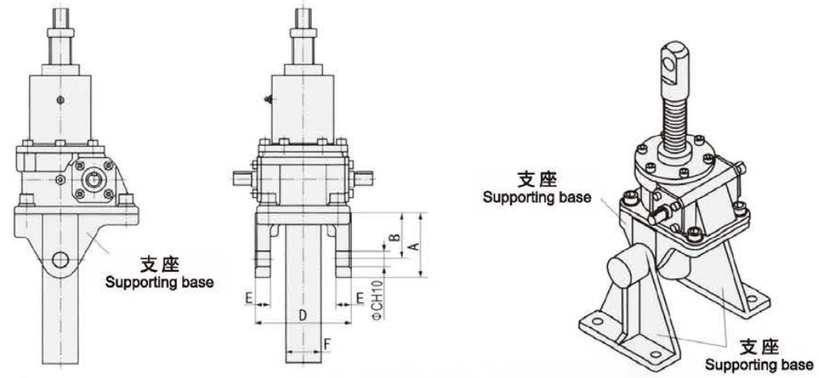

型号	A	B	C	D	E	F
010	75	60	15	86	15	35
025	100	75	20	115	20	45
050	105	75	25	158	25	58
100	145	100	40	201	30	76.3
150	155	105	50	224	44	76.3
200	173	110	63	244	50	89.1

2. 支架

支座与支架配合，实现多方位升降。

2. Supporting legs:
Matching supporting base and legs realizes multi- angles lifting and lowering.

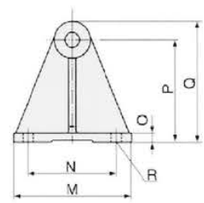

JW010-JW050

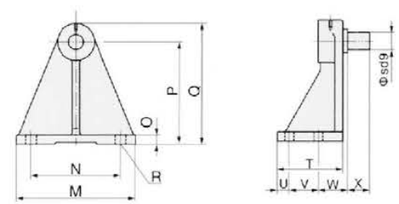

JW100-JW200

型号	M	N	O	P	Q	R	S	T	U	V	W	X
010	180	130	15	150	178	2-ϕ 18	15	25	40	45	17	-
025	180	130	15	150	178	2-ϕ 18	20	25	40	45	30	-
050	200	150	15	170	200	2-ϕ 18	25	25	40	45	35	-
100	280	220	22	240	290	4-ϕ 22	40	159	30	70	70	55
150	360	280	27	300	360	4-ϕ 33	50	195	40	85	85	70
200	400	320	30	380	450	4-ϕ 33	63	210	40	90	90	75

3. 手轮盘：

此件只适应于HMM型工作在冲击、振动不大的场合，请不要应用在HMB结构中。

手动操作扭矩=所需输入扭矩/手轮操作盘半径

3. Hand wheel：

Hand wheel only apply to HMM under light shock or vibration condition but not for HMB.

Mhandwheel=Mrequired/rhandwheel

型号表示：

JWM025US-H200 MI – **NV100**

升降机型号 (见11.3)
Refer to 11.3

手轮盘型号.
Hand wheel mode

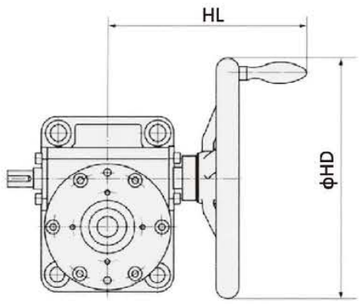

尺寸表：　　Dimension sheet: (mm)

型号 Type	NV80		NV100		NV200		NV250		NV450	
	HD	HL	HD	HL	HD	HL	HD	HL	HD	HL
JWM010	80	122	100	125	—	—	—	—	—	—
JWM025	—	—	100	140	200	198	—	—	—	—
JWM050	—	—	—	—	200	221	250	229	—	—
JWM100	—	—	—	—	—	—	250	242	450	295
JWM150	—	—	—	—	—	—	250	247	450	300
JWM200	—	—	—	—	—	—	—	—	450	304

注：手轮为外购件，以定货时实物尺寸为准。

Note: The dimension of hand wheel is subject to product purchased from other factories.

4. 双头输出

适用于开闭装置、反转装置。

4. Double end output:

Apply to open and close devices,reversing devices.

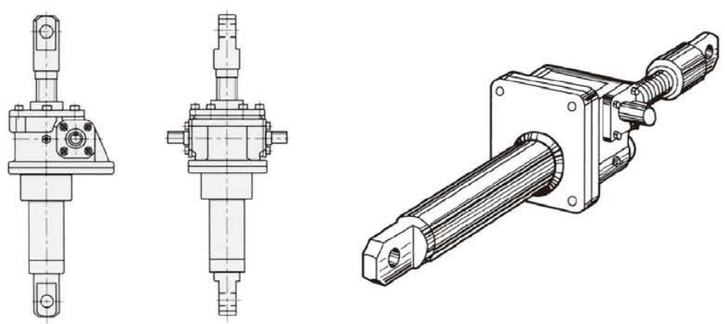

JWMM/JWMB 法兰安装尺寸

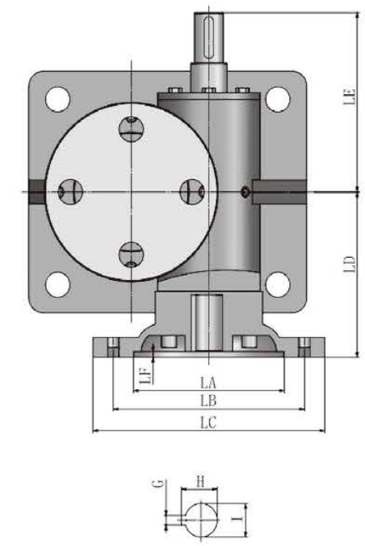

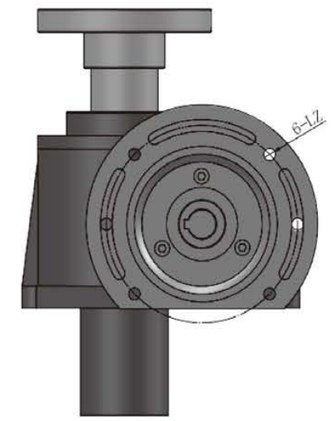

轴指向

A

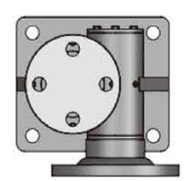

B

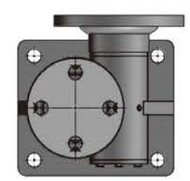

C

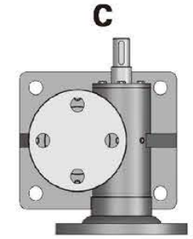

D

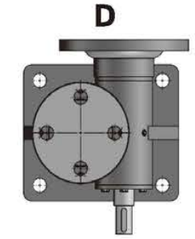

型号规格	法兰规格	LA	LB	LC	LD	LE	LF	G	H	I	LZ
JWMM/JWMB 010	63B5	95	115	140	70	76	4	4	13	11	M8
JWMM/JWMB 025	71B5	110	130	160	76	90	4	5	16.5	14	M8
JWMM/JWMB 025	80B5	130	165	200	90	90	4	6	22	19	M10
JWMM/JWMB 050	80B5	130	165	200	111	115	4	6	22	19	M10
JWMM/JWMB 050	90B5	130	165	200	111	115	5	8	27.5	24	M10
JWMM/JWMB 100	90B5	130	165	200	122	140	5	8	27.5	24	M40
JWMM/JWMB 100	100B5	180	215	250	159	140	5	8	31.5	28	M12
JWMM/JWMB 150	90B5	130	165	200	126	145	5	8	27.5	24	M10
JWMM/JWMB 150	100B5	180	215	250	163	145	5	8	31.5	28	M12
JWMM/JWMB 200	112B5	180	215	250	163	150	5	8	31.5	28	M12
JWMM/JWMB 300	132B5	230	265	300	208	216	6	10	41.5	38	M12

应用举例

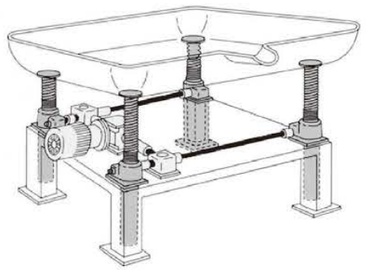

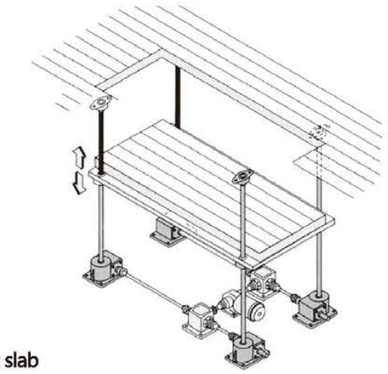

平台升降
Ascending and descending of flat slab

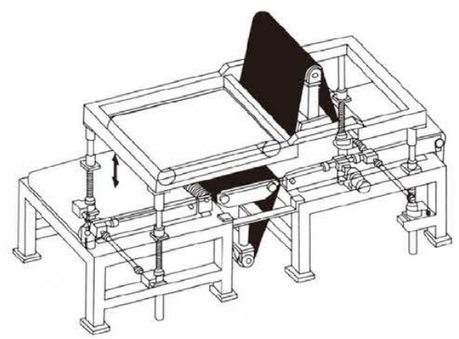

调整表面加工机的工作高度
Adjust operation height of surface machining tool

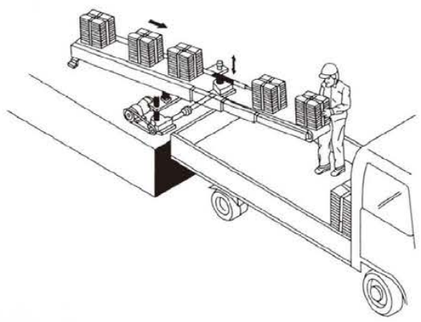

调整滑动传送带的倾斜程度
Adjust inclination pitch of conveyer apron

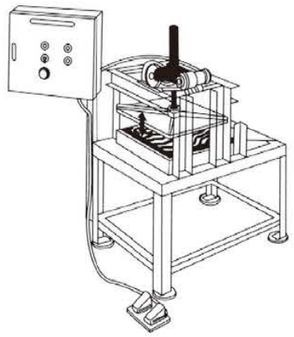

更改校正器的作业高
Operation height of straightening machine

大型窗户(门)自动开关
Automatic switch on large windows (doors

螺旋升降机种类图示

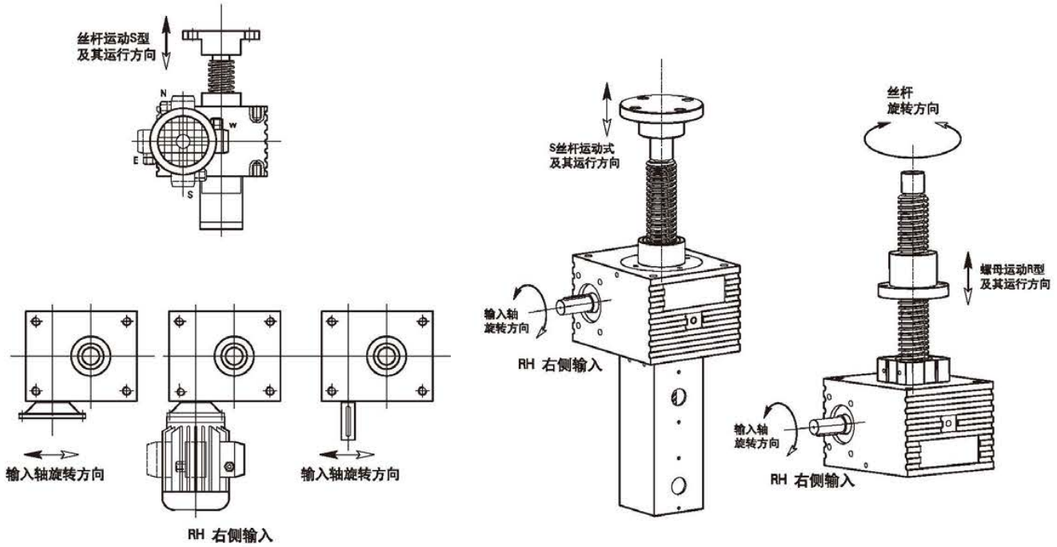

螺旋升降机应用

本公司提供成套升降系统方案设计及全套系统组件。系统组件包含：螺旋升降机、减速电机、电机、换向器、传动轴、联轴器、制动器、离合器等。只要客户提供具体的技术要求：总负载推力，速度，行程及尺寸要求，工程师将提供详细的计算过程，系统组件的选配，及CAD总装图。

我们的技术支持将是最专业的。

成熟可靠技术方案将是您设备安全的保证。

两台螺旋升降机同步升降

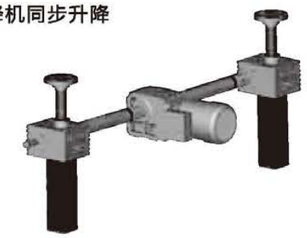

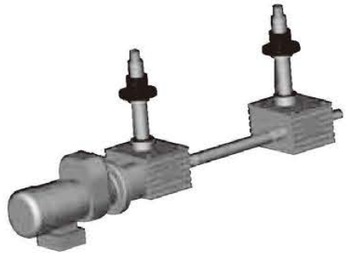

四台螺旋升降机同步升降

螺旋升降机参数表

型号		SJA5	SJA10	SJA20	SJA50	SJA80	SJA100	SJA200	SJA300
最大提升力kN		5	10	20	50	80	100	200	300
丝杠直径 x 导程 mm		Tr18 x 4	Tr20 x 4	Tr30 x 6	Tr40x 7	Tr55 x 9	Tr60 x 9	Tr80 x 12	Tr100 x 16
蜗轮蜗杆减速比	V1	1:5	1:5	1:6	1:7	1:9	1:8	1:8.75	1:10.25
	L1	1:20	1:20	1:24	1:28	1:36	1:32	1:35	1:41
蜗杆输入1转 丝杠行程 mm	V1	0.8	0.8	1	1	1	1.125	1.371	1.56
	L1	0.2	0.2	0.25	0.25	0.25	0.281	0.343	0.39
最大输入功率 kW	V1	0.30	0.57	1.14	2.2	2.5	3	4	7
	L1	0.15	0.27	0.55	1.1	1.5	2.2	3.5	5.5
满载启动扭矩 Nm	V1	4.2	8	18	48.5	75	100	265	460
	L1	1.5	3.1	6.7	20	30	41	106	1 80
启动效率	V1	0.24	0.25	0.19	0.18	0.17	0.18	0.17	0.18
	L1	0.16	0.16	0.12	0.11	0.10	0.11	0.11	0.12
1500rpm时的 运转效率	V1	0.34	0.35	0.33	0.32	0.31	0.33	0.33	0.33
	L1	0.25	0.25	0.24	0.23	0.22	0.23	0.22	0.23
空载扭矩Nm	V1	0.11	0.29	0.40	0.84	1.85	2.1	2.8	3.8
	L1	0.09	0.18	0.29	0.59	1.12	1.4	2.1	3.1
箱体材料		球墨铸铁							
箱体重量kg		3.2	5	8.5	21.5	36	58	75	110
每100mm 丝杠+护管重量kg		0.36	0.50	0.75	1.52	2.44	3.02	4.5	6.8

注：所有系列产品的环境工作温度：-10℃-40℃，（如需-35℃-70℃，请咨询工程师）
丝杠可提供双头，提升速度比例提高，具体参数咨询工程师。

SJA/ SJB

选型注意事项:

- 工作制为10分钟内工作时间的百分比，SJA系列普通齿螺旋升降机的工作制为30%，滚珠丝杠螺旋升降机的工作制为50%，当实际负载小于额定负载时，可以适当提高工作制，具体咨询工程师
- 最大输入转速为1800rpm
- 实际载荷为满载的25%至100%时（即负载率为25%-100 %），需输入扭矩= 负载率 x 满载扭矩
- 行程大于300mm时，应核对稳定性，请参考负载与行程稳定性曲线图验算。
- 根据负载类型调整选型安全系数。均匀负载 1.0-1.2； 中度负载1.3-1.5 ；重度负载 1.6-2.5
- 螺旋升降机正常工作状态下的输入功率不能超过最大输入功率,输入功率kW=(满载扭矩Nm x 负载率 x 输入转速rpm)/ 9550
- 工作环境温度影响最大输入功率。

实际最大输入功率=额定最大输入功率 x 温度系数，-10℃-25℃ 温度系数=1，30℃温度系数=0.85，40℃温度系数=0.65

- 同步升降台设计时需考虑组合系数，在计算总功率时考虑联动损耗。两台组合系数-0.95；三台组合-0.9；四台组合-0.85；6-8台组合-0.8 。当螺旋升降机两端铰接安装时适当提高组合系数。
- 普通齿丝杠螺旋升降机大减速比的型号有自锁功能，小减速比的为不确定自锁，在安全场合和振动场合必须配置制动器。
- 普通齿丝杠和滚珠丝杠升降机在300mm行程上的导程误差为0.1mm.
- 螺旋升降机避免承受侧向力，可考虑导轨，导向装置等抵消侧向力或使用调心螺母螺旋升降机
- 非标特殊要求设计，请与工程师联系。

型号标注

系列型号
- SJA 普通齿
- SJB 滚珠丝杠

基座号
- 2.5
- 5
- 10
- 20
- 50
- 80
- 100
- 200
- 300

运动形式
- S 丝杠运动
- R 螺母运动

减速比
- V1
- L1

行程
- 非标

接头形式
- NF 标准外螺纹
- TS 球形铰接
- TF 销孔端
- FL 法兰端
- FO 叉销端

输入形式
- P1 单轴输入
- P2 双轴输入
- P3 法兰输入
- P4 法兰+轴输入

输入轴方向
- RH 右侧输入
- LH 左侧输入

附件
- FCP 接近限位开关
- B 防尘罩
- SN 安全螺母
- HBP 耳轴安装板

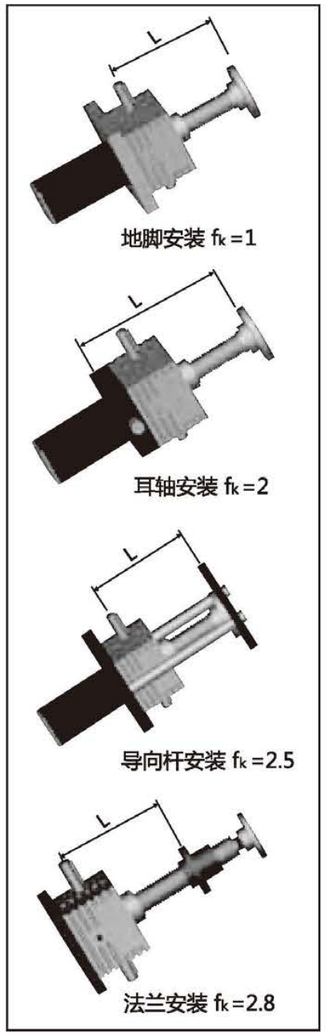

稳定性曲线图

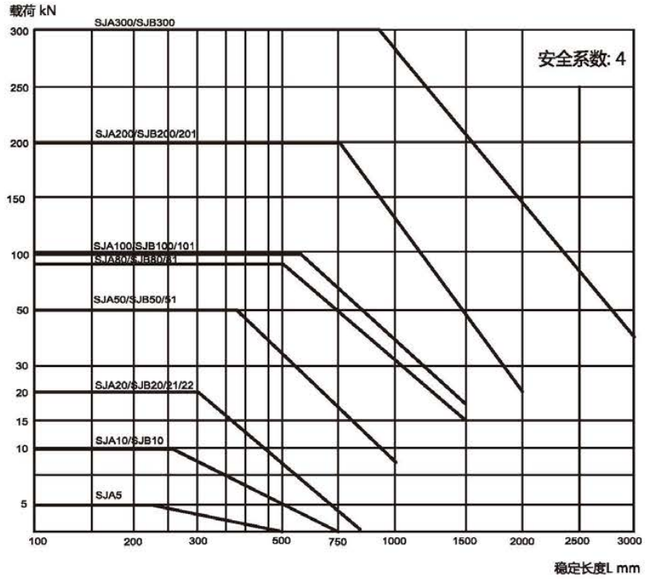

在压载荷作用下推杆稳定行程

在压载荷作用下，细的推进丝杠可能会压弯。在确定丝杠的稳定行程前应考虑安全系数及安装方式。

最大的稳定行程L=Lkxfk

Lk图示实际负载对应的稳定行程峰值

fk 稳定性系数，根据安装方式及丝杠轴承类型提出的修正系数。

SJA/ SJB

螺旋升降机选型表

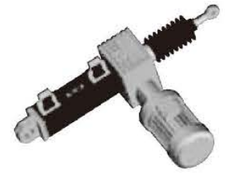

n1=输入转速　Nm=需要输入扭矩　kW=需要输入功率

SJA5			提升负载															
			5kN				4kN				3kN				1kN			
n1	提升速度 mm/s		减速比 V1		减速比 L1		减速比 V1		减速比 L1		减速比 V1		减速比 L1		减速比 V1		减速比 L1	
RPM	V1	L1	Nm	kW	Nm	kW	Nm	kW	Nm	kW	Nm	kW	Nm	kW	Nm	kW	Nm	kW
1400	23.3	5.8	2.34	0.34	0.80	0.12	1.87	0.27	0.64	0.09	1.40	0.206	0.477	0.070	0.468	0.069	0.159	0.023
900	15.0	3.7	2.49	0.23	0.83	0.08	1.99	0.19	0.66	0.06	1.49	0.141	0.497	0.047	0.497	0.047	0.166	0.016
700	11.7	2.9	2.57	0.19	0.90	0.07	2.05	0.15	0.72	0.05	1.54	0.113	0.543	0.040	0.513	0.038	0.181	0.013
500	8.3	2.1	2.74	0.14	0.95	0.05	2.20	0.11	0.76	0.04	1.65	0.086	0.568	0.030	0.549	0.029	0.189	0.010
300	5.0	1.2	2.84	0.09	1.05	0.03	2.27	0.07	0.84	0.03	1.72	0.054	0.628	0.020	0.568	0.054	0.209	0.007
100	1.7	0.4	3.06	0.03	1.17	0.01	2.45	0.03	0.94	0.01	1.84	0.019	0.702	0.007	0.612	0.006	0.234	0.002
50	0.8	0.2	3.18	0.02	1.24	0.01	2.55	0.01	0.99	0.01	1.91	0.010	0.746	0.004	0.637	0.003	0.249	0.001

SJA10			提升负载															
			10kN				8kN				5kN				2kN			
n1	提升速度 mm/s		减速比 V1		减速比 L1		减速比 V1		减速比 L1		减速比 V1		减速比 L1		减速比 V1		减速比 L1	
RPM	V1	L1	Nm	kW	Nm	kW	Nm	kW	Nm	kW	Nm	kW	Nm	kW	Nm	kW	Nm	kW
1400	23.3	5.8	4.55	0.67	1.59	0.23	3.64	0.53	1.27	0.19	2.27	0.333	0.796	0.117	0.910	0.133	0.318	0.047
900	15.0	3.7	4.82	0.45	1.66	0.16	3.86	0.36	1.33	0.12	2.41	0.227	0.829	0.078	0.965	0.091	0.332	0.031
700	11.7	2.9	4.97	0.36	1.73	0.13	3.98	0.29	1.38	0.10	2.49	0.182	0.865	0.063	0.995	0.073	0.346	0.025
500	8.3	2.1	5.13	0.27	1.89	0.10	4.11	0.22	1.52	0.08	2.57	0.134	0.947	0.050	1.027	0.054	0.379	0.020
300	5.0	1.2	5.49	0.17	1.99	0.06	4.39	0.14	1.59	0.05	2.74	0.086	0.995	0.031	1.098	0.034	0.398	0.012
100	1.7	0.4	5.90	0.06	2.21	0.02	4.72	0.05	1.77	0.02	2.95	0.031	1.105	0.012	1.179	0.012	0.442	0.005
50	0.8	0.2	6.37	0.03	2.49	0.01	5.09	0.03	1.99	0.01	3.18	0.017	1.243	0.007	1.273	0.007	0.497	0.003

SJA20			提升负载															
			20kN				15kN				10kN				5kN			
n1	提升速度 mm/s		减速比 V1		减速比 L1		减速比 V1		减速比 L1		减速比 V1		减速比 L1		减速比 V1		减速比 L1	
RPM	V1	L1	Nm	kW	Nm	kW	Nm	kW	Nm	kW	Nm	kW	Nm	kW	Nm	kW	Nm	kW
1400	23.3	5.8	9.65	1.41	3.32	0.49	7.23	1.06	2.49	0.36	4.82	0.707	1.658	0.243	2.412	0.354	0.829	0.122
900	15.0	3.7	10.27	0.97	3.62	0.34	7.70	0.73	2.71	0.26	5.13	0.484	1.809	0.170	2.567	0.242	0.904	0.085
700	11.7	2.9	10.61	0.78	3.98	0.29	7.96	0.58	2.98	0.22	5.31	0.389	1.990	0.146	2.653	0.194	0.995	0.073
500	8.3	2.1	11.37	0.60	4.19	0.22	8.53	0.45	3.14	0.16	5.68	0.298	2.094	0.110	2.842	0.149	1.047	0.055
300	5.0	1.2	11.79	0.37	4.42	0.14	8.84	0.28	3.32	0.10	5.90	0.185	2.211	0.069	2.948	0.093	1.105	0.035
100	1.7	0.4	12.73	0.13	4.97	0.05	9.55	0.10	3.73	0.04	6.37	0.067	2.487	0.026	3.183	0.033	1.243	0.013
50	0.8	0.2	12.73	0.07	6.63	0.03	9.55	0.05	4.97	0.03	6.37	0.033	3.316	0.017	3.183	0.017	1.658	0.009

SJA50			提升负载															
			50kN				35kN				25kN				10kN			
n1	提升速度 mm/s		减速比 V1		减速比 L1		减速比 V1		减速比 L1		减速比 V1		减速比 L1		减速比 V1		减速比 L1	
RPM	V1	L1	Nm	kW	Nm	kW	Nm	kW	Nm	kW	Nm	kW	Nm	kW	Nm	kW	Nm	kW
1400	23.3	5.8	24.87	3.65	8.65	1.27	17.41	2.55	6.06	0.89	12.43	1.823	4.325	0.634	4.974	0.729	1.730	0.254
900	15.0	3.7	27.44	2.59	9.04	0.85	19.21	1.81	6.33	0.60	13.72	1.293	4.522	0.426	5.489	0.517	1.809	0.170
700	11.7	2.9	28.42	2.08	9.47	0.69	19.90	1.46	6.63	0.49	14.21	1.042	4.737	0.347	5.685	0.417	1.895	0.139
500	8.3	2.1	29.48	1.54	10.47	0.55	20.63	1.08	7.33	0.38	14.74	0.772	5.236	0.274	5.895	0.309	2.094	0.110
300	5.0	1.2	31.83	1.00	11.70	0.37	22.28	0.70	8.19	0.26	15.92	0.500	5.852	0.184	6.367	0.200	2.341	0.074
100	1.7	0.4	34.60	0.36	13.26	0.14	24.22	0.25	9.28	0.10	17.30	0.181	6.632	0.069	6.920	0.072	2.653	0.028
50	0.8	0.2	36.17	0.19	18.09	0.09	25.32	0.13	12.66	0.07	18.09	0.095	9.044	0.047	7.235	0.038	3.617	0.019

注：表格中灰色区域表明所选型号已经超出该型号的最大允许输入功率，如选用则适当降低工作制，具体选型咨询当地办事处。

n1=输入转速　Nm=需要输入扭矩　kW=需要输入功率

SJA80			提升负载															
			80kN				60kN				40kN				20kN			
n1	提升速度 mm/s		减速比 V1		减速比 L1		减速比 V1		减速比 L1		减速比 V1		减速比 L1		减速比 V1		减速比 L1	
RPM	V1	L1	Nm	kW	Nm	kW	Nm	kW	Nm	kW	Nm	kW	Nm	kW	Nm	kW	Nm	kW
1400	23.3	5.8	41.08	6.02	14.47	2.12	30.81	4.52	10.85	1.59	20.54	3.011	7.235	1.061	10.269	1.505	3.617	0.530
900	15.0	3.7	43.91	4.14	15.16	1.43	32.93	3.10	11.37	1.07	21.95	2.069	7.579	0.714	10.977	1.034	3.790	0.357
700	11.7	2.9	45.48	3.33	15.92	1.17	34.11	2.50	11.94	0.87	22.74	1.667	7.958	0.583	11.369	0.833	3.979	0.292
500	8.3	2.1	48.97	2.56	16.75	0.88	36.73	1.92	12.57	0.66	24.49	1.282	8.377	0.439	12.244	0.641	4.189	0.219
300	5.0	1.2	53.06	1.67	17.69	0.56	39.79	1.25	13.26	0.42	26.53	0.833	8.843	0.278	13.264	0.417	4.421	0.139
100	1.7	0.4	57.88	0.61	19.90	0.21	43.41	0.45	14.92	0.16	28.94	0.303	9.948	0.104	14.470	0.152	4.974	0.052
50	0.8	0.2	60.63	0.32	21.22	0.11	45.48	0.24	15.92	0.08	30.32	0.159	10.611	0.056	15.159	0.079	5.306	0.028

SJA100			提升负载															
			100kN				80kN				50kN				20kN			
n1	提升速度 mm/s		减速比 V1		减速比 L1		减速比 V1		减速比 L1		减速比 V1		减速比 L1		减速比 V1		减速比 L1	
RPM	V1	L1	Nm	kW	Nm	kW	Nm	kW	Nm	kW	Nm	kW	Nm	kW	Nm	kW	Nm	kW
1400	26.2	6.6	54.26	7.95	19.46	2.85	43.41	6.36	15.57	2.28	27.13	3.977	9.732	1.427	10.852	1.591	3.893	0.571
900	16.9	4.2	57.76	5.44	21.32	2.01	46.21	4.35	17.05	1.61	28.88	2.722	10.658	1.004	11.552	1.089	4.263	0.402
700	13.1	3.3	59.69	4.37	23.56	1.73	47.75	3.50	18.85	1.38	29.84	2.187	11.780	0.863	11.937	0.875	4.712	0.345
500	9.4	2.3	63.95	3.35	24.87	1.30	51.16	2.68	19.90	1.04	31.98	1.674	12.435	0.651	12.790	0.670	4.974	0.260
300	5.6	1.4	68.87	2.16	27.98	0.88	55.10	1.73	22.38	0.70	34.44	1.082	13.989	0.439	13.774	0.433	5.596	0.176
100	1.9	0.5	74.61	0.78	31.98	0.33	59.69	0.62	25.58	0.27	37.30	0.391	15.988	0.167	14.922	0.156	6.395	0.067
50	0.9	0.2	77.85	0.41	34.44	0.18	62.28	0.33	27.55	0.14	38.93	0.204	17.218	0.090	15.571	0.082	6.887	0.036

SJA200			提升负载															
			200kN				150kN				100kN				50kN			
n1	提升速度 mm/s		减速比 V1		减速比 L1		减速比 V1		减速比 L1		减速比 V1		减速比 L1		减速比 V1		减速比 L1	
RPM	V1	L1	Nm	kW	Nm	kW	Nm	kW	Nm	kW	Nm	kW	Nm	kW	Nm	kW	Nm	kW
1400	32.0	8.0	132.25	19.39	49.59	7.27	99.19	14.54	37.20	5.45	66.13	9.694	24.797	3.635	33.063	4.847	12.399	1.818
900	20.6	5.1	145.48	13.71	54.55	5.14	109.11	10.28	40.92	3.86	72.74	6.855	27.277	2.571	36.370	3.427	13.639	1.285
700	16.0	4.0	155.87	11.42	57.43	4.21	116.90	8.57	43.07	3.16	77.93	5.712	28.713	2.105	38.967	2.856	14.356	1.052
500	11.4	2.9	161.64	8.46	60.62	3.17	121.23	6.35	45.46	2.38	80.82	4.231	30.308	1.587	40.411	2.116	15.154	0.793
300	6.9	1.7	174.57	5.48	68.19	2.14	130.93	4.11	51.14	1.61	87.29	2.742	34.096	1.071	43.643	1.371	17.048	0.536
100	2.3	0.6	198.38	2.08	83.93	0.88	148.78	1.56	62.95	0.66	99.19	1.039	41.965	0.439	49.595	0.519	20.982	0.220
50	1.1	0.3	207.83	1.09	90.92	0.48	155.87	0.82	68.19	0.36	103.91	0.544	45.462	0.238	51.957	0.272	22.731	0.119

SJA300			提升负载															
			300kN				200kN				150kN				100kN			
n1	提升速度 mm/s		减速比 V1		减速比 L1		减速比 V1		减速比 L1		减速比 V1		减速比 L1		减速比 V1		减速比 L1	
RPM	V1	L1	Nm	kW	Nm	kW	Nm	kW	Nm	kW	Nm	kW	Nm	kW	Nm	kW	Nm	kW
1400	37.3	9.3	231.52	33.94	83.04	12.17	154.34	22.63	55.36	8.12	115.76	16.97	41.52	6.09	77.17	11.31	27.68	4.06
900	24.0	6.0	254.67	24.00	90.95	8.57	169.78	16.00	60.63	5.71	127.33	12.00	45.48	4.29	84.89	8.00	30.32	2.86
700	18.7	4.7	272.86	20.00	100.53	7.37	181.90	13.33	67.02	4.91	136.43	10.00	50.26	3.68	90.95	6.67	33.51	2.46
500	13.3	3.3	282.96	14.81	106.11	5.56	188.64	9.88	70.74	3.70	141.48	7.41	53.06	2.78	94.32	4.94	35.37	1.85
300	8.0	2.0	305.60	9.60	119.37	3.75	203.73	6.40	79.58	2.50	152.80	4.80	59.69	1.88	101.88	3.20	39.79	1.25
100	2.7	0.7	347.27	3.64	146.92	1.54	231.52	2.42	97.95	1.03	173.64	1.82	73.46	0.77	115.76	1.21	48.97	0.51
50	1.3	0.3	363.81	1.90	159.17	0.83	242.54	1.27	106.11	0.56	181.90	0.95	79.58	0.42	121.27	0.64	53.06	0.28

注：表格中灰色区域表明所选型号已经超出该型号的最大允许输入功率，如选用则适当降低工作制，具体选型咨询当地办事处。

SJA2.5–螺旋升降机

法兰端FL
Flange end FL

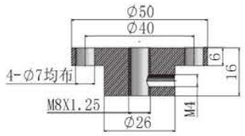

销孔端TF
Pin hole end TF

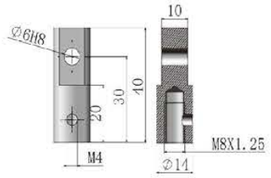

S型结构/Type S structure

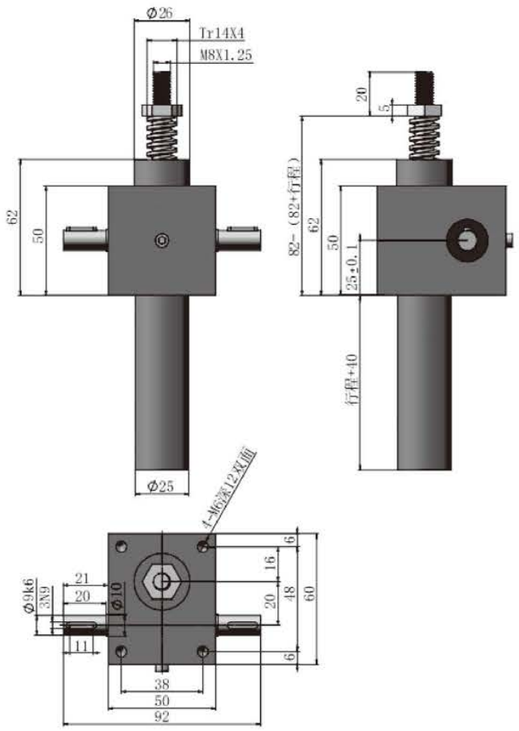

R型结构/Type R structure

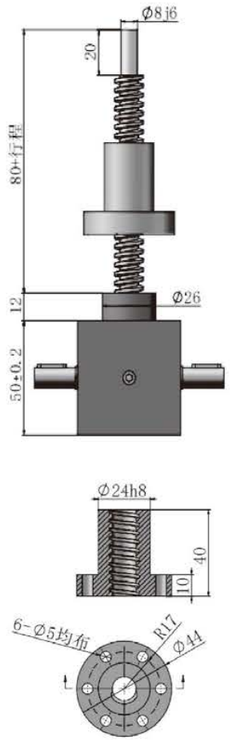

轴指向/Shaft direction

可选轴指向LH
Optional axis pointing LH

可选轴指向RH
Optional axis pointing RH

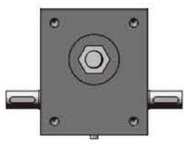

可选轴指向LH+RH
Optional axis pointing LH+RH

SJA5–螺旋升降机

法兰端FL
Flange end FL

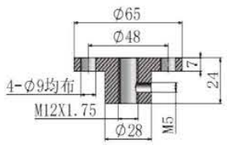

叉销端FO
Fork Pin End FO

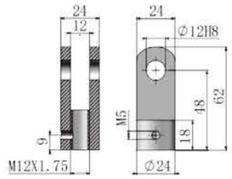

销孔端TF
Pin hole end TF

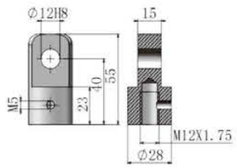

球型铰接TS
Spherical joint TS

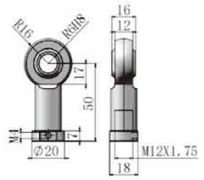

S型结构/Type S structure

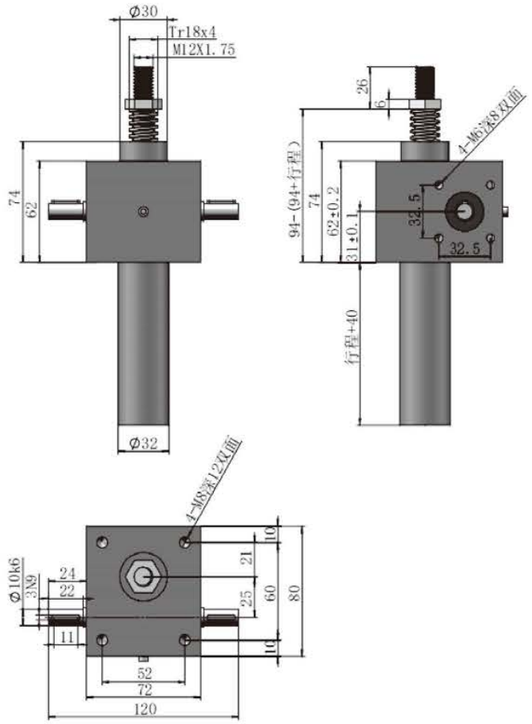

R型结构/Type R structure

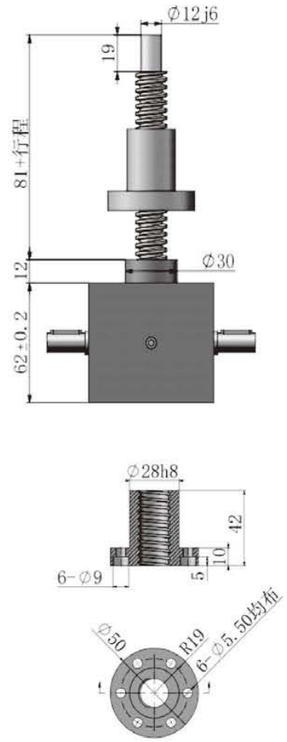

轴指向/Shaft direction

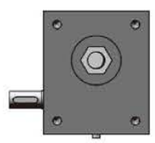

可选轴指向LH
Optional axis pointing LH

可选轴指向RH
Optional axis pointing RH

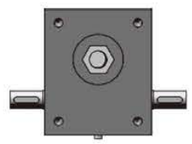

可选轴指向LH+RH
Optional axis pointing LH+RH

SJA10–螺旋升降机

法兰端FL
Flange end FL

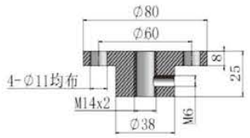

叉销端FO
Fork Pin End FO

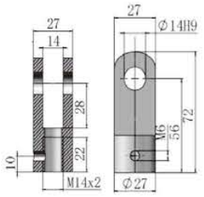

销孔端TF
Pin hole end TF

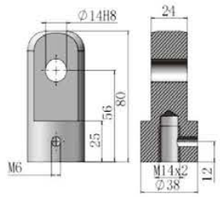

球型铰接TS
Spherical joint TS

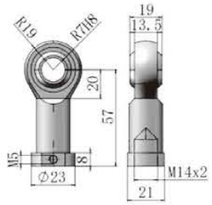

S型结构/Type S structure

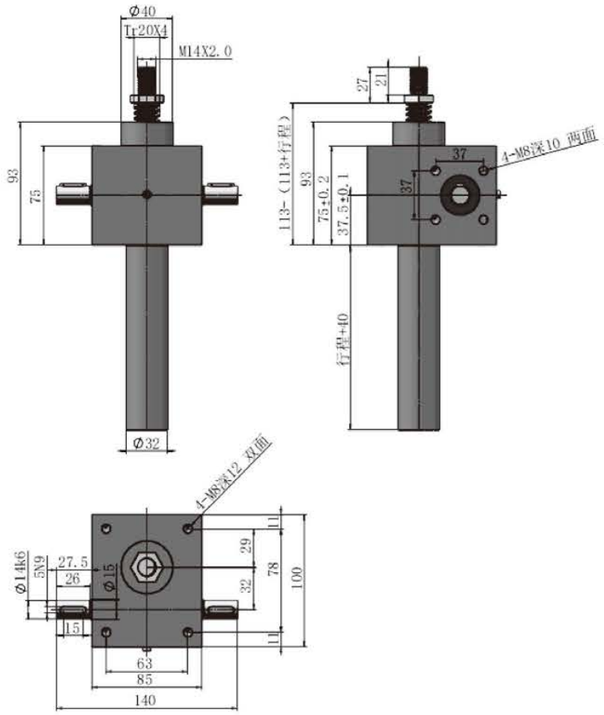

R型结构/Type R structure

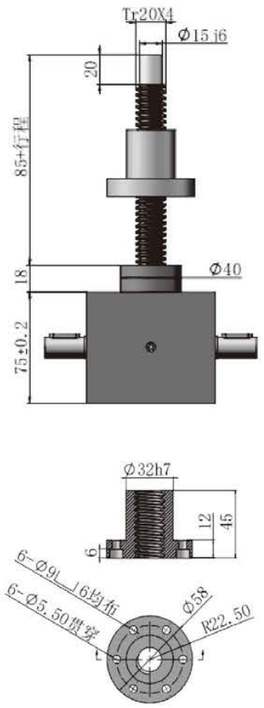

轴指向/Shaft direction

可选轴指向LH
Optional axis pointing LH

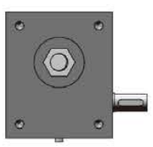

可选轴指向RH
Optional axis pointing RH

可选轴指向LH+RH
Optional axis pointing LH+RH

SJA20–螺旋升降机

法兰端FL
Flange end FL

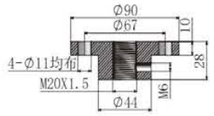

叉销端FO
Fork Pin End FO

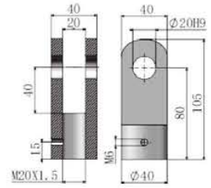

销孔端TF
Pin hole end TF

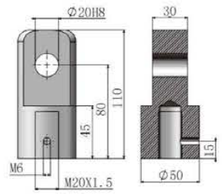

球型铰接TS
Spherical joint TS

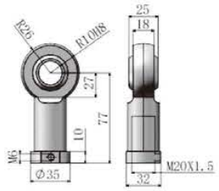

S型结构/Type S structure

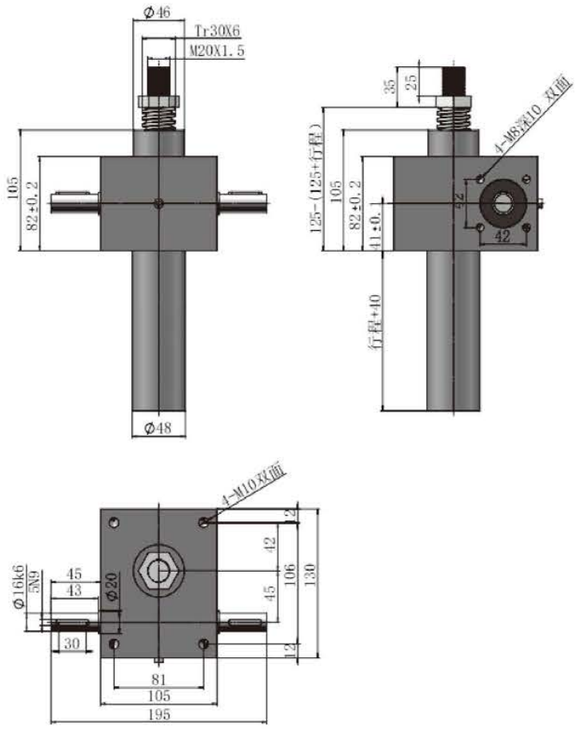

R型结构/Type R structure

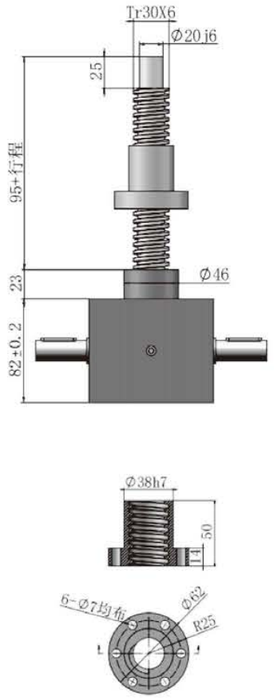

轴指向/Shaft direction

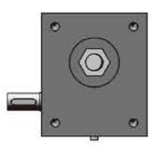

可选轴指向LH
Optional axis pointing LH

可选轴指向RH
Optional axis pointing RH

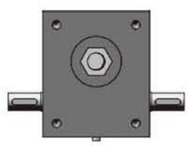

可选轴指向LH+RH
Optional axis pointing LH+RH

SJA50–螺旋升降机

法兰端FL
Flange end FL

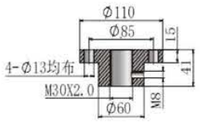

叉销端FO
Fork Pin End FO

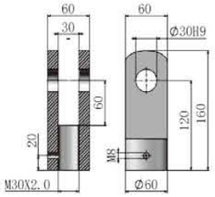

销孔端TF
Pin hole end TF

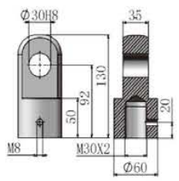

球型铰接TS
Spherical joint TS

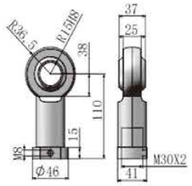

S型结构/Type S structure

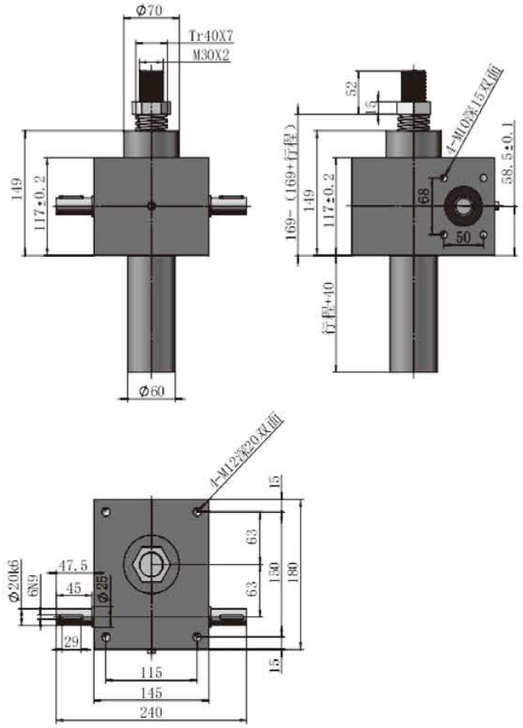

R型结构/Type R structure

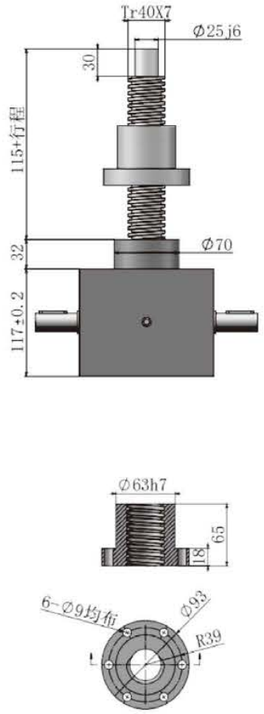

轴指向/Shaft direction

可选轴指向LH
Optional axis pointing LH

可选轴指向RH
Optional axis pointing RH

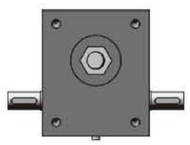

可选轴指向LH+RH
Optional axis pointing LH+RH

SJA80–螺旋升降机

法兰端FL
Flange end FL

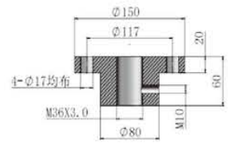

叉销端FO
Fork Pin End FO

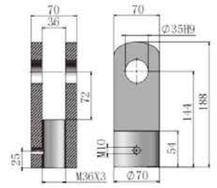

销孔端TF
Pin hole end TF

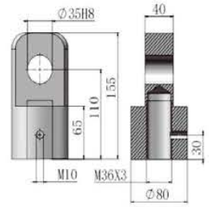

球型铰接TS
Spherical joint TS

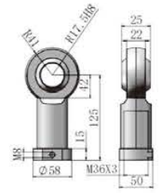

S型结构/Type S structure

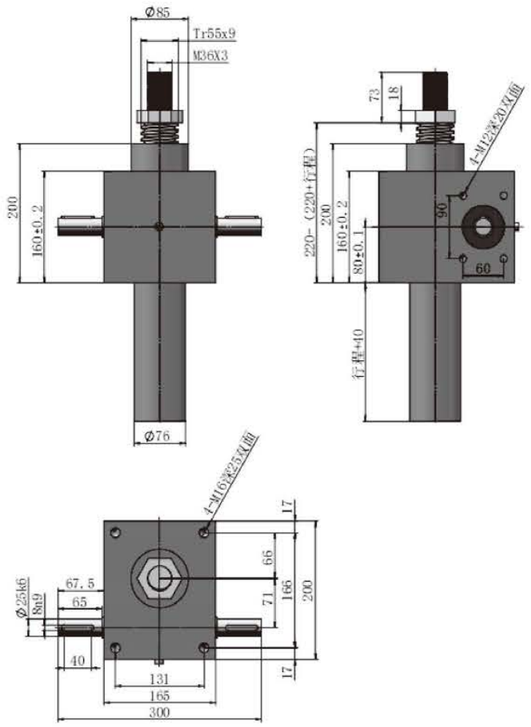

R型结构/Type R structure

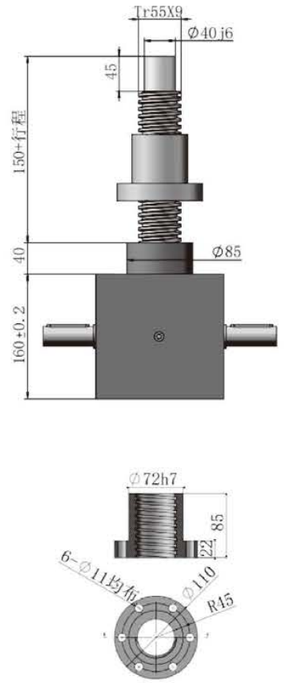

轴指向/Shaft direction

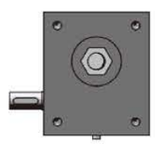

可选轴指向LH
Optional axis pointing LH

可选轴指向RH
Optional axis pointing RH

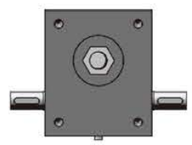

可选轴指向LH+RH
Optional axis pointing LH+RH

SJA100–螺旋升降机

法兰端FL
Flange end FL

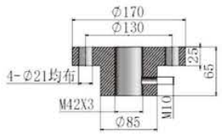

叉销端FO
Fork Pin End FO

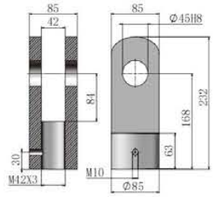

销孔端TF
Pin hole end TF

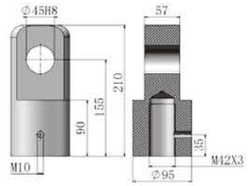

球型铰接TS
Spherical joint TS

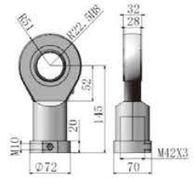

S型结构/Type S structure

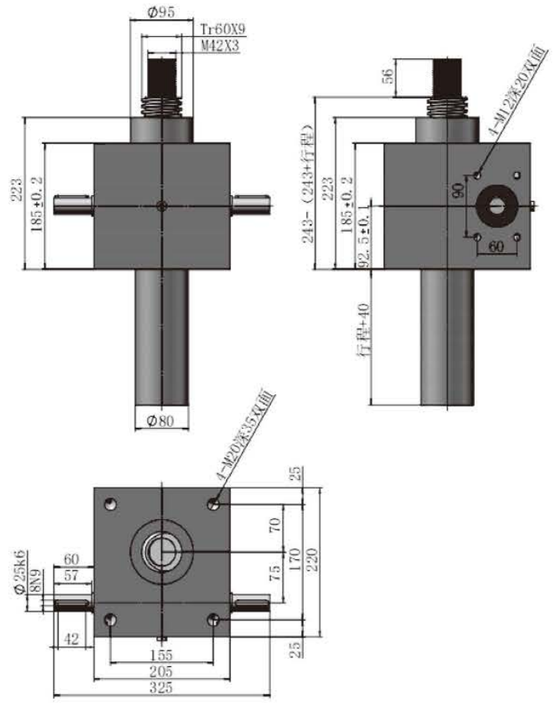

R型结构/Type R structure

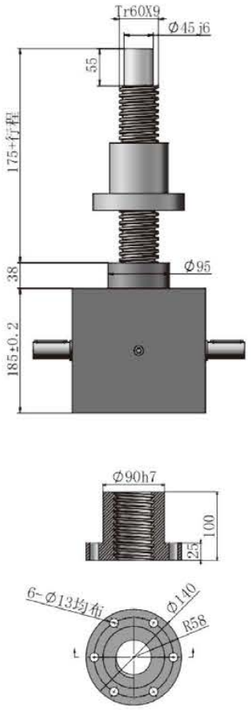

轴指向/Shaft direction

可选轴指向LH
Optional axis pointing LH

可选轴指向RH
Optional axis pointing RH

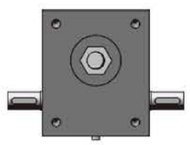

可选轴指向LH+RH
Optional axis pointing LH+RH

SJA200–螺旋升降机

法兰端FL
Flange end FL

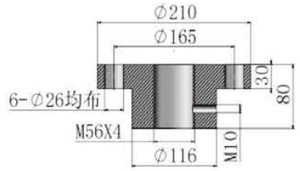

销孔端TF
Pin hole end TF

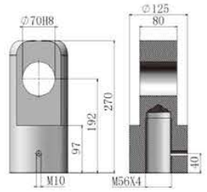

S型结构/Type S structure

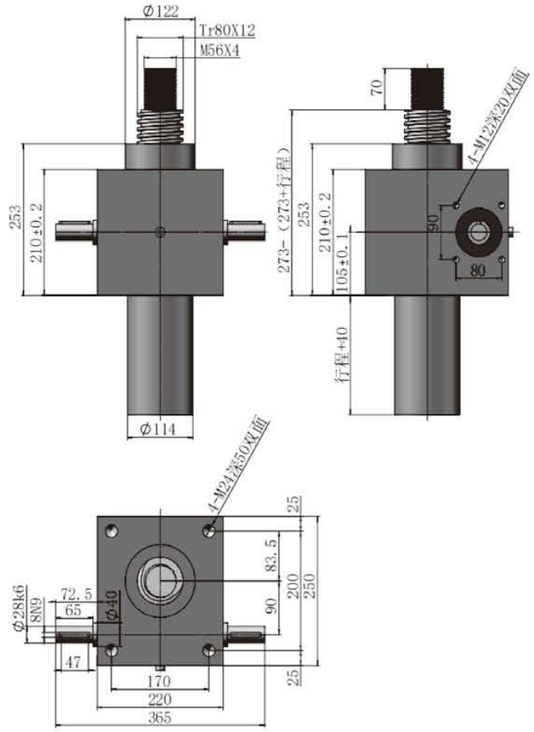

R型结构/Type R structure

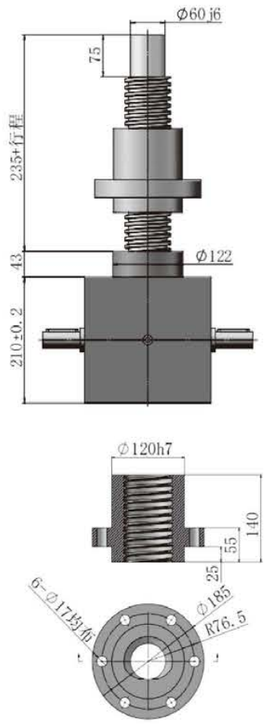

轴指向/Shaft direction

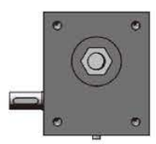

可选轴指向LH
Optional axis pointing LH

可选轴指向RH
Optional axis pointing RH

可选轴指向LH+RH
Optional axis pointing LH+RH

SJA300–螺旋升降机

法兰端FL
Flange end FL

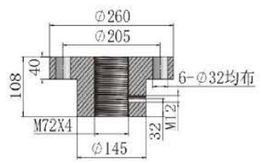

销孔端TF
Pin hole end TF

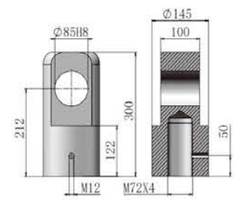

S型结构/Type S structure

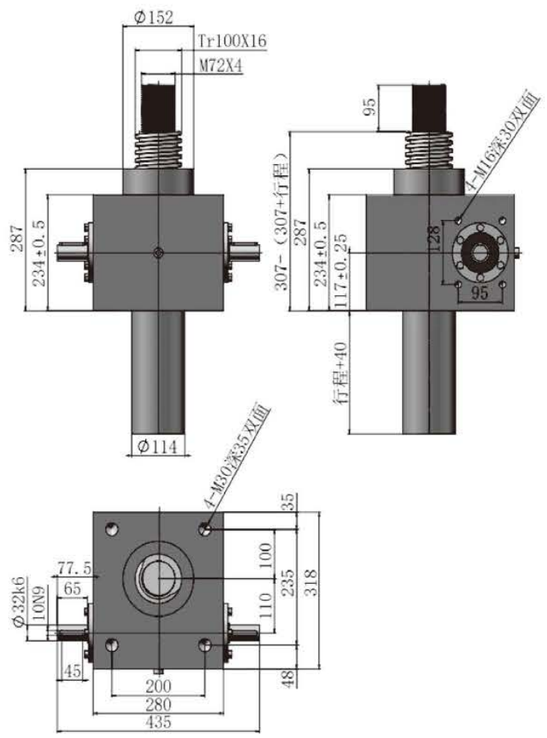

R型结构/Type R structure

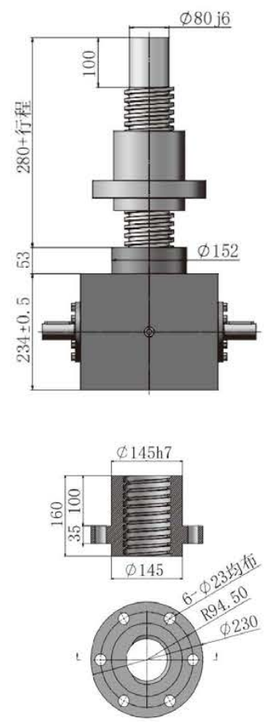

轴指向/Shaft direction

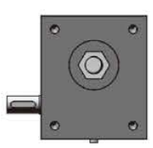

可选轴指向LH
Optional axis pointing LH

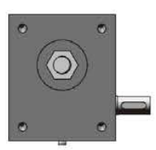

可选轴指向RH
Optional axis pointing RH

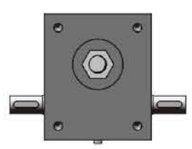

可选轴指向LH+RH
Optional axis pointing LH+RH

SJA450–螺旋升降机

法兰端FL
Flange end FL

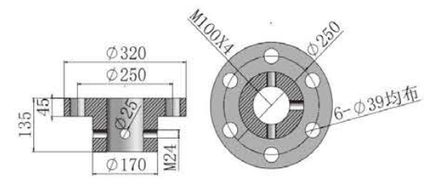

销孔端TF
Pin hole end TF

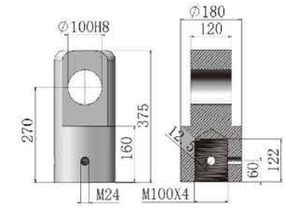

S型结构/Type S structure

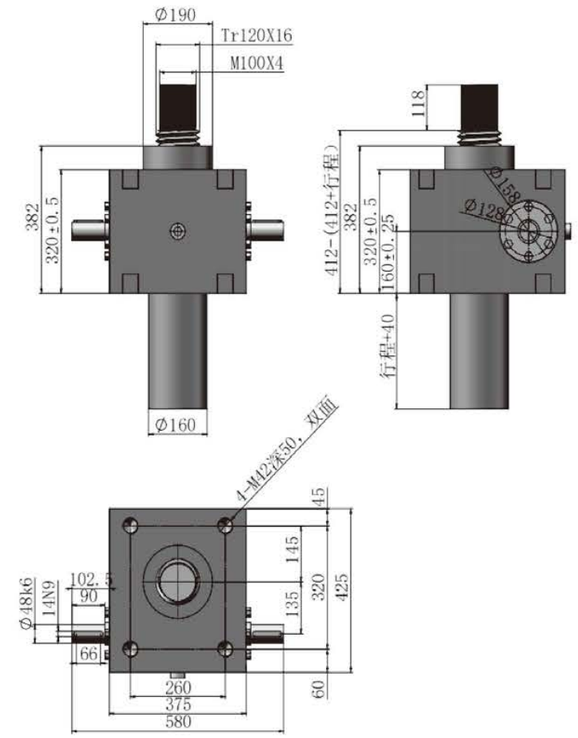

R型结构/Type R structure

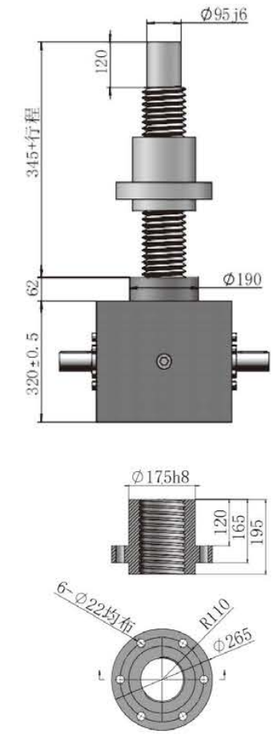

轴指向/Shaft direction

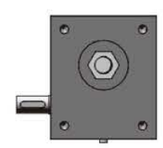

可选轴指向LH
Optional axis pointing LH

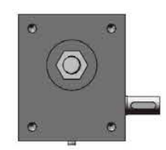

可选轴指向RH
Optional axis pointing RH

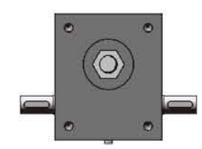

可选轴指向LH+RH
Optional axis pointing LH+RH

滚珠丝杠螺旋升降机参数表

型号		SJB10	SJB20	SJB21	SJB22	SJB50	SJB51	SJB80	SJB81	SJB100	SJB101	SJB200	SJB201	SJB300
最大提升力KN		10	20	20	20	50	35	60	60	80	70	90	100	150
额定动载kN		11	17	25	25	46	30	53	56	71	62	78	97	111
丝杠直径 x 导程 mm		20 x 5	32 x 5	32 x 10	32 x 20	40 x 10	40 x 20	50 x 10	50 x 20	63 x 10	63 x 20	80 x 10	80 x20	100 x 20
蜗轮蜗杆减速比	V1	1:5	1:6	1:6	1:6	1:7	1:7	1:9	1:9	1:8	1:8	1:8.75	1:8.75	1:10.25
	L1	1:20	1:24	1:24	1:24	1:28	1:28	1:36	1:36	1:32	1:32	1:32	1:35	1:41
蜗杆输入1转 丝杠行程 mm	V1	1	0.83	1.67	3.34	1.43	2.86	1.1 1	2.22	1.25	2.5	2.28	2.28	1.95
	L1	0.25	0.21	0.42	0.84	0.36	0.72	0.27	0.55	0.31	0.62	0.58	0.58	0.488
最大输入功率 kW	V1	0.57	1.14	1.14	1.14	2.2	2.2	2.5	2.5	3	3	4	4	7
	L1	0.27	0.55	0.55	0.55	1.1	1.1	1.5	1.5	2.2	2.2	3.5	3.5	5.5
满载启动扭矩 Nm	V1	4.8	8.2	15.3.	29.2	34 ,4	47.4	36.8	72.3	49.0	82.9	53.2	118	157
	L1	1.8	3.4	6.3	12.1	14.6	19.4	15.3	29.9	20.4	34	23.4	52	66.7
启动效率	V1	41	32	35	36	33	34	32	33	32	34	31	31	30
	L1	27	20	21	22	20	21	20	20	20	21	18	18	18
1500rpm时的 运转效率	V1	59	58	62	65	59	60	58	59	58	60	55	55	53
	L1	42	39	42	44	39	41	39	40	39	41	35	35	35
箱体材料		球墨铸铁												
箱体重量kg		6	9.5	9.5	10	23	24	38	40	62	64	78	78	125
每100mm 丝杠+护管重量kg		0.5	0.8	0.8	0.8	1. 6	1.6	2.5	2.5	3.2	3.2	4.6	4.6	7.3

注：所有系列产品的环境温度：- 20度-+40度（如需要 - 40度-+70度，咨询技术部）

滚珠丝杠螺旋升降机寿命计算

滚珠丝杠螺旋升降机SJB系列产品的寿命主要由滚珠丝杠的寿命及蜗轮蜗杆等零部件寿命决定；我们主要校核滚珠丝杠的寿命，蜗轮蜗杆会有磨损，但寿命一般比滚珠丝杠长。

滚珠丝杠的预期寿命L10是90%的滚珠丝杠在金属材料疲劳失效前所能达到或超过的运行距离。单位为百万毫米。滚珠丝杠预期寿命L10并非是保质承诺，同时寿命的预期要在正确的维护，无污染物和正确的润滑。

假如滚珠丝杠的预期寿命需要高于90%，则将预期寿命乘以如下系数：

95%：L10x62%　96%：L10x53%　97%：L10x44%
98%：L10x33%　99%：L10x21%

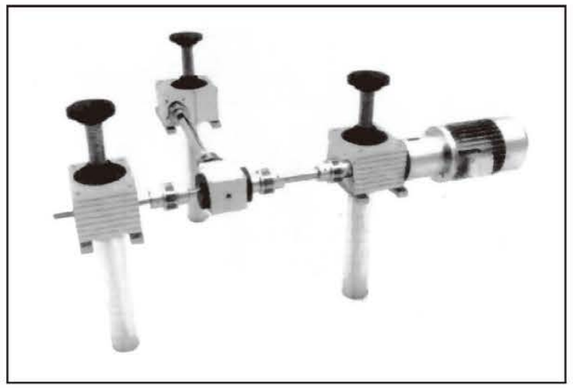

标准滚珠螺母寿命计算公式:

$L10=(C / Fm)^3 x S$

L10: 理论寿命公里数 km　　Fm: 加权平均载荷 N
C:　额定动载 N　　S:　滚珠丝杠导程 mm

其中Fm加权平均载荷的计算如下公式:

$$Fm=\sqrt[3]{\frac{F_3^3S_1+F_2^3S_2+F_3^3S_3+F_4^3S_4}{S_1+S_2+S_3+S_4}}$$

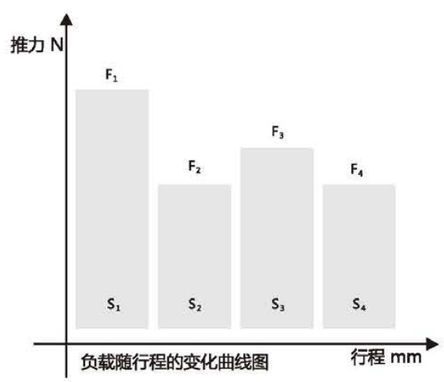

负载随行程的变化曲线图

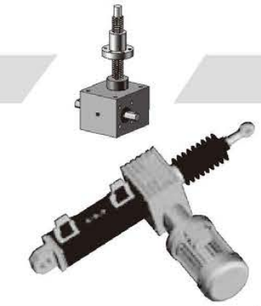

螺旋升降机选型表

n1=输入转速　Nm=需要输入扭矩　kW=需要输入功率

SJB10			提升负载															
			10kN				8kN				5kN				2kN			
n1	提升速度 mm/s		减速比 V1		L1		减速比 V1		L1		减速比 V1		L1		减速比 V1		L1	
RPM	V1	L1	Nm	kW	Nm	kW	Nm	kW	Nm	kW	Nm	kW	Nm	kW	Nm	kW	Nm	kW
1400	29.2	7.3	3.37	0.49	1.18	0.17	2.70	0.40	0.95	0.14	1.69	0.247	0.592	0.087	0.674	0.099	0.237	0.035
900	18.7	4.7	3.62	0.34	1.28	0.12	2.89	0.27	1.02	0.10	1.81	0.170	0.638	0.060	0.723	0.068	0.255	0.024
700	14.6	3.6	3.75	0.28	1.31	0.10	3.00	0.22	1.05	0.08	1.88	0.138	0.654	0.048	0.751	0.055	0.262	0.019
500	10.4	2.6	3.98	0.21	1.38	0.07	3.18	0.17	1.11	0.06	1.99	0.104	0.691	0.036	0.796	0.042	0.276	0.014
300	6.2	1.6	4.14	0.13	1.51	0.05	3.32	0.10	1.21	0.04	2.07	0.065	0.754	0.024	0.829	0.026	0.301	0.009
100	2.1	0.5	4.42	0.05	1.66	0.02	3.54	0.04	1.33	0.01	2.21	0.023	0.829	0.009	0.884	0.009	0.332	0.003
50	1.0	0.3	4.63	0.02	1.78	0.01	3.70	0.02	1.42	0.01	2.31	0.012	0.888	0.005	0.925	0.005	0.355	0.002

SJB20			提升负载															
			20kN				15kN				10kN				5kN			
n1	提升速度 mm/s		减速比 V1		L1		减速比 V1		L1		减速比 V1		L1		减速比 V1		L1	
RPM	V1	L1	Nm	kW	Nm	kW	Nm	kW	Nm	kW	Nm	kW	Nm	kW	Nm	kW	Nm	kW
1400	19.4	4.8	4.56	0.67	1.69	0.25	3.42	0.50	1.27	0.19	2.28	0.334	0.847	0.124	1.139	0.167	0.423	0.062
900	12.4	3.1	4.80	0.45	1.74	0.16	3.60	0.34	1.30	0.12	2.40	0.226	0.869	0.082	1.201	0.113	0.435	0.041
700	9.7	2.4	4.99	0.37	1.79	0.13	3.74	0.27	1.34	0.10	2.49	0.183	0.893	0.065	1.246	0.091	0.446	0.033
500	6.9	1.7	5.28	0.28	1.83	0.10	3.96	0.21	1.38	0.07	2.64	0.138	0.917	0.048	1.321	0.069	0.459	0.024
300	4.1	1.0	5.50	0.17	2.00	0.06	4.13	0.13	1.50	0.05	2.75	0.086	1.001	0.031	1.376	0.043	0.500	0.016
100	1.4	0.3	5.87	0.06	2.20	0.02	4.40	0.05	1.65	0.02	2.94	0.031	1.101	0.012	1.468	0.015	0.550	0.006
50	0.7	0.2	6.14	0.03	2.36	0.01	4.61	0.02	1.77	0.01	3.07	0.016	1.180	0.006	1.536	0.008	0.590	0.003

SJB21			提升负载															
			20kN				15kN				10kN				5kN			
n1	提升速度 mm/s		减速比 V1		L1		减速比 V1		L1		减速比 V1		L1		减速比 V1		L1	
RPM	V1	L1	Nm	kW	Nm	kW	Nm	kW	Nm	kW	Nm	kW	Nm	kW	Nm	kW	Nm	kW
1400	39.0	9.7	8.57	1.26	3.16	0.46	6.43	0.94	2.37	0.35	4.29	0.628	1.582	0.232	2.144	0.314	0.791	0.116
900	25.0	6.3	9.01	0.85	3.32	0.31	6.76	0.64	2.49	0.23	4.51	0.425	1.661	0.157	2.253	0.212	0.831	0.078
700	19.5	4.9	9.49	0.70	3.50	0.26	7.12	0.52	2.62	0.19	4.75	0.348	1.749	0.128	2.373	0.174	0.874	0.064
500	13.9	3.5	10.03	0.53	3.69	0.19	7.52	0.39	2.77	0.14	5.02	0.263	1.846	0.097	2.508	0.131	0.923	0.048
300	8.3	2.1	10.63	0.33	4.03	0.13	7.97	0.25	3.02	0.09	5.32	0.167	2.014	0.063	2.658	0.083	1.007	0.032
100	2.8	0.7	11.56	0.12	4.43	0.05	8.67	0.09	3.32	0.03	5.78	0.061	2.215	0.023	2.889	0.030	1.108	0.012
50	1.4	0.3	12.08	0.06	4.58	0.02	9.06	0.05	3.44	0.02	6.04	0.032	2.291	0.012	3.021	0.016	1.146	0.006

SJB22			提升负载															
			20kN				15kN				10kN				5kN			
n1	提升速度 mm/s		减速比 V1		L1		减速比 V1		L1		减速比 V1		L1		减速比 V1		L1	
RPM	V1	L1	Nm	kW	Nm	kW	Nm	kW	Nm	kW	Nm	kW	Nm	kW	Nm	kW	Nm	kW
1400	77.9	19.5	16.61	2.44	6.04	0.89	12.46	1.83	4.53	0.66	8.31	1.218	3.021	0.443	4.153	0.609	1.510	0.221
900	50.1	12.5	17.43	1.64	6.48	0.61	13.07	1.23	4.86	0.46	8.72	0.821	3.242	0.305	4.358	0.411	1.621	0.153
700	39.0	9.7	18.33	1.34	6.82	0.50	13.75	1.01	5.11	0.37	9.17	0.672	3.408	0.250	4.583	0.336	1.704	0.125
500	27.8	7.0	19.33	1.01	7.18	0.38	14.50	0.76	5.39	0.28	9.67	0.506	3.592	0.188	4.833	0.253	1.796	0.094
300	16.7	4.2	20.45	0.64	7.59	0.24	15.34	0.48	5.70	0.18	10.22	0.321	3.797	0.119	5.112	0.161	1.899	0.060
100	5.6	1.4	22.15	0.23	8.31	0.09	16.61	0.17	6.23	0.07	11.08	0.116	4.153	0.043	5.538	0.058	2.077	0.022
50	2.8	0.7	23.63	0.12	8.86	0.05	17.72	0.09	6.65	0.03	11.81	0.062	4.430	0.023	5.907	0.031	2.215	0.012

注：表格中灰色区域表明所选型号已经超出该型号的最大允许输入功率，如选用则适当降低工作制，具体选型咨询当地办事处。

螺旋升降机选型表

n1=输入转速　Nm=需要输入扭矩　kW=需要输入功率

SJB50			提升负载															
			50kN				35kN				25kN				10kN			
n1	提升速度 mm/s		减速比 V1		减速比 L1		减速比 V1		减速比 L1		减速比 V1		减速比 L1		减速比 V1		减速比 L1	
RPM	V1	L1	Nm	kW	Nm	kW	Nm	kW	Nm	kW	Nm	kW	Nm	kW	Nm	kW	Nm	kW
1400	33.4	8.3	19.29	2.83	7.30	1.07	13.50	1.98	5.11	0.75	9.64	1.414	3.648	0.535	3.858	0.566	1.459	0.214
900	21.4	5.4	20.69	1.95	7.49	0.71	14.48	1.36	5.24	0.49	10.35	0.975	3.744	0.353	4.138	0.390	1.497	0.141
700	16.7	4.2	21.47	1.57	7.69	0.56	15.03	1.10	5.38	0.39	10.74	0.787	3.845	0.282	4.294	0.315	1.538	0.113
500	11.9	3.0	22.76	1.19	7.90	0.41	15.93	0.83	5.53	0.29	11.38	0.596	3.952	0.207	4.552	0.238	1.581	0.083
300	7.1	1.8	23.71	0.74	8.62	0.27	16.60	0.52	6.04	0.19	11.85	0.372	4.311	0.135	4.742	0.149	1.724	0.054
100	2.4	0.6	25.29	0.26	9.48	0.10	17.70	0.19	6.64	0.07	12.64	0.132	4.742	0.050	5.058	0.053	1.897	0.020
50	1.2	0.3	26.47	0.14	10.16	0.05	18.53	0.10	7.11	0.04	13.23	0.069	5.081	0.027	5.293	0.028	2.032	0.011

SJB51			提升负载															
			50kN				35kN				25kN				10kN			
n1	提升速度 mm/s		减速比 V1		减速比 L1		减速比 V1		减速比 L1		减速比 V1		减速比 L1		减速比 V1		减速比 L1	
RPM	V1	L1	Nm	kW	Nm	kW	Nm	kW	Nm	kW	Nm	kW	Nm	kW	Nm	kW	Nm	kW
1400	66.7	16.7	37.31	5.47	13.88	2.03	26.12	3.83	9.71	1.42	18.66	2.735	6.939	1.017	7.463	1.094	2.776	0.407
900	42.9	10.7	38.58	3.64	14.59	1.37	27.00	2.54	10.21	0.96	19.29	1.818	7.295	0.687	7.716	0.727	2.918	0.275
700	33.4	8.3	39.93	2.93	15.38	1.13	27.95	2.05	10.77	0.79	19.97	1.463	7.689	0.564	7.986	0.585	3.076	0.225
500	23.8	6.0	42.94	2.25	15.81	0.83	30.06	1.57	11.06	0.58	21.47	1.124	7.903	0.414	8.589	0.450	3.161	0.166
300	14.3	3.6	44.63	1.40	17.24	0.54	31.24	0.98	12.07	0.38	22.31	0.701	8.622	0.271	8.926	0.280	3.449	0.108
100	4.8	1.2	47.42	0.50	18.97	0.20	33.19	0.35	13.28	0.14	23.71	0.248	9.484	0.099	9.484	0.099	3.793	0.040
50	2.4	0.6	50.58	0.26	20.32	0.11	35.41	0.19	14.23	0.07	25.29	0.132	10.161	0.053	10.116	0.053	4.064	0.021

SJB80			提升负载															
			80kN				60kN				40kN				20kN			
n1	提升速度 mm/s		减速比 V1		减速比 L1		减速比 V1		减速比 L1		减速比 V1		减速比 L1		减速比 V1		减速比 L1	
RPM	V1	L1	Nm	kW	Nm	kW	Nm	kW	Nm	kW	Nm	kW	Nm	kW	Nm	kW	Nm	kW
1400	29.2	7.3	27.44	4.02	10.20	1.50	20.58	3.02	7.65	1.12	13.72	2.011	5.101	0.748	6.861	1.006	2.551	0.374
900	18.7	4.7	28.94	2.73	10.47	0.99	21.70	2.05	7.85	0.74	14.47	1.364	5.236	0.493	7.235	0.682	2.618	0.247
700	14.6	3.6	30.03	2.20	10.75	0.79	22.52	1.65	8.07	0.59	15.02	1.101	5.377	0.394	7.508	0.550	2.689	0.197
500	10.4	2.6	31.83	1.67	11.05	0.58	23.87	1.25	8.29	0.43	15.92	0.833	5.527	0.289	7.958	0.417	2.763	0.145
300	6.2	1.6	33.16	1.04	12.06	0.38	24.87	0.78	9.04	0.28	16.58	0.521	6.029	0.189	8.290	0.260	3.015	0.095
100	2.1	0.5	35.37	0.37	13.26	0.14	26.53	0.28	9.95	0.10	17.69	0.185	6.632	0.069	8.843	0.093	3.316	0.035
50	1.0	0.3	37.02	0.19	14.21	0.07	27.76	0.15	10.66	0.06	18.51	0.097	7.106	0.037	9.254	0.048	3.553	0.019

SJB81			提升负载															
			80kN				60kN				40kN				20kN			
n1	提升速度 mm/s		减速比 V1		减速比 L1		减速比 V1		减速比 L1		减速比 V1		减速比 L1		减速比 V1		减速比 L1	
RPM	V1	L1	Nm	kW	Nm	kW	Nm	kW	Nm	kW	Nm	kW	Nm	kW	Nm	kW	Nm	kW
1400	58.3	14.6	53.95	7.91	19.90	2.92	40.47	5.93	14.92	2.19	26.98	3.955	9.948	1.458	13.489	1.977	4.974	0.729
900	37.5	9.4	57.88	5.45	20.94	1.97	43.41	4.09	15.71	1.48	28.94	2.727	10.471	0.987	14.470	1.364	5.236	0.493
700	29.2	7.3	60.06	4.40	21.51	1.58	45.05	3.30	16.13	1.18	30.03	2.201	10.755	0.788	15.016	1.101	5.377	0.394
500	20.8	5.2	63.67	3.33	22.11	1.16	47.75	2.50	16.58	0.87	31.83	1.667	11.053	0.579	15.917	0.833	5.527	0.289
300	12.5	3.1	66.32	2.08	24.12	0.76	49.74	1.56	18.09	0.57	33.16	1.042	12.058	0.379	16.580	0.521	6.029	0.189
100	4.2	1.0	70.74	0.74	26.53	0.28	53.06	0.56	19.90	0.21	35.37	0.370	13.264	0.139	17.685	0.185	6.632	0.069
50	2.1	0.5	74.03	0.39	28.42	0.15	55.52	0.29	21.32	0.11	37.02	0.194	14.211	0.074	18.508	0.097	7.106	0.037

注：表格中灰色区域表明所选型号已经超出该型号的最大允许输入功率，如选用则适当降低工作制，具体选型咨询当地办事处。

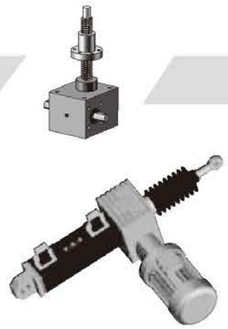

螺旋升降机选型表

n1=输入转速　Nm=需要输入扭矩　kW=需要输入功率

SJB100			提升负载															
			100kN				80kN				50kN				20kN			
n1	提升速度 mm/s		减速比 V1		减速比 L1		减速比 V1		减速比 L1		减速比 V1		减速比 L1		减速比 V1		减速比 L1	
RPM	V1	L1	Nm	kW	Nm	kW	Nm	kW	Nm	kW	Nm	kW	Nm	kW	Nm	kW	Nm	kW
1400	29.2	7.3	34.30	5.03	12.75	1.87	27.44	4.02	10.20	1.50	17.15	2.514	6.377	0.935	6.861	1.006	2.551	0.374
900	18.7	4.7	36.17	3.41	13.09	1.23	28.94	2.73	10.47	0.99	18.09	1.705	6.545	0.617	7.235	0.682	2.618	0.247
700	14.6	3.6	37.54	2.75	13.44	0.99	30.03	2.20	10.75	0.79	18.77	1.376	6.722	0.493	7.508	0.550	2.689	0.197
500	10.4	2.6	39.79	2.08	13.82	0.72	31.83	1.67	11.05	0.58	19.90	1.042	6.908	0.362	7.958	0.417	2.763	0.145
300	6.2	1.6	41.45	1.30	15.07	0.47	33.16	1.04	12.06	0.38	20.72	0.651	7.536	0.237	8.290	0.260	3.015	0.095
100	2.1	0.5	44.21	0.46	16.58	0.17	35.37	0.37	13.26	0.14	22.11	0.231	8.290	0.087	8.843	0.093	3.316	0.035
50	1.0	0.3	46.27	0.24	17.76	0.09	37.02	0.19	14.21	0.07	23.13	0.121	8.882	0.047	9.254	0.048	3.553	0.019

SJB101			提升负载															
			100kN				80kN				50kN				20kN			
n1	提升速度 mm/s		减速比 V1		减速比 L1		减速比 V1		减速比 L1		减速比 V1		减速比 L1		减速比 V1		减速比 L1	
RPM	V1	L1	Nm	kW	Nm	kW	Nm	kW	Nm	kW	Nm	kW	Nm	kW	Nm	kW	Nm	kW
1400	58.3	14.6	66.32	9.72	24.26	3.56	53.06	7.78	19.41	2.85	33.16	4.861	12.132	1.778	13.264	1.944	4.853	0.711
900	37.5	9.4	68.61	6.47	25.51	2.40	54.89	5.17	20.41	1.92	34.30	3.233	12.754	1.202	13.721	1.293	5.101	0.481
700	29.2	7.3	71.06	5.21	26.18	1.92	56.85	4.17	20.94	1.54	35.53	2.604	13.089	0.959	14.211	1.042	5.236	0.384
500	20.8	5.2	75.08	3.93	26.89	1.41	60.06	3.14	21.51	1.13	37.54	1.965	13.443	0.704	15.016	0.786	5.377	0.282
300	12.5	3.1	79.58	2.50	28.42	0.89	63.67	2.00	22.74	0.71	39.79	1.250	14.211	0.446	15.917	0.500	5.685	0.179
100	4.2	1.0	82.90	0.87	31.09	0.33	66.32	0.69	24.87	0.26	41.45	0.434	15.544	0.163	16.580	0.174	6.217	0.065
50	2.1	0.5	88.43	0.46	33.16	0.17	70.74	0.37	26.53	0.14	44.21	0.231	16.580	0.087	17.685	0.093	6.632	0.035

SJB201			提升负载															
			200kN				150kN				100kN				50kN			
n1	提升速度 mm/s		减速比 V1		减速比 L1		减速比 V1		减速比 L1		减速比 V1		减速比 L1		减速比 V1		减速比 L1	
RPM	V1	L1	Nm	kW	Nm	kW	Nm	kW	Nm	kW	Nm	kW	Nm	kW	Nm	kW	Nm	kW
1400	53.2	13.3	131.96	19.35	51.84	7.60	98.97	14.51	38.88	5.70	65.98	9.673	25.921	3.800	32.991	4.836	12.961	1.900
900	34.2	8.5	136.94	12.91	54.98	5.18	102.71	9.68	41.24	3.89	68.47	6.453	27.492	2.519	34.236	3.226	13.746	1.295
700	26.6	6.6	142.31	10.43	58.53	4.29	106.74	7.82	43.90	3.22	71.16	5.216	29.266	2.145	35.578	2.608	14.633	1.073
500	19.0	4.7	148.12	7.76	62.57	3.28	111.09	5.82	46.93	2.46	74.06	3.878	31.284	1.638	37.031	1.939	15.642	0.819
300	11.4	2.8	154.43	4.85	64.80	2.04	115.82	3.64	48.60	1.53	77.21	2.426	32.402	1.018	38.606	1.213	16.201	0.509
100	3.8	0.9	161.29	1.69	67.20	0.70	120.97	1.27	50.40	0.53	80.64	0.844	33.602	0.352	40.322	0.422	16.801	0.176
50	1.9	0.5	168.79	0.88	69.79	0.37	126.59	0.66	42.34	0.27	84.40	0.442	34.894	0.183	42.198	0.221	17.447	0.091

SJB300			提升负载															
			300kN				200kN				150kN				100kN			
n1	提升速度 mm/s		减速比 V1		减速比 L1		减速比 V1		减速比 L1		减速比 V1		减速比 L1		减速比 V1		减速比 L1	
RPM	V1	L1	Nm	kW	Nm	kW	Nm	kW	Nm	kW	Nm	kW	Nm	kW	Nm	kW	Nm	kW
1400	45.5	11.4	175.68	25.75	66.51	9.75	117.12	17.17	44.34	6.50	87.84	12.877	33.254	4.875	58.561	8.585	22.170	3.250
900	29.2	7.3	182.57	17.21	70.54	6.65	121.72	11.47	47.03	4.43	91.29	8.603	35.270	3.324	60.858	5.735	23.513	2.216
700	22.7	5.7	186.22	13.65	75.09	5.50	124.15	9.10	50.06	3.67	93.11	6.825	37.545	2.752	62.075	4.550	25.030	1.835
500	16.2	4.1	190.03	9.95	80.27	4.20	126.68	6.63	53.51	2.80	95.01	4.974	40.135	2.101	63.342	3.316	26.756	1.401
300	9.7	2.4	198.11	6.22	83.14	2.61	132.07	4.15	55.42	1.74	99.06	3.112	41.568	1.306	66.037	2.074	27.712	0.871
100	3.2	0.8	206.92	2.17	86.22	0.90	137.94	1.44	57.48	0.60	103.46	1.083	43.108	0.451	68.972	0.722	28.738	0.301
50	1.6	0.4	216.54	1.13	89.53	0.47	144.36	0.76	59.69	0.31	108.27	0.567	29.844	0.156	72.180	0.378	29.844	0.156

注：表格中灰色区域表明所选型号已经超出该型号的最大允许输入功率，如选用则适当降低工作制，具体选型咨询当地办事处。

SJB10–滚珠丝杠螺旋升降机

法兰端FL
Flange end FL

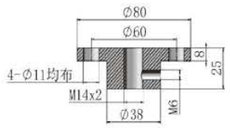

叉销端FO
Fork Pin End FO

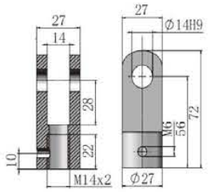

销孔端TF
Pin hole end TF

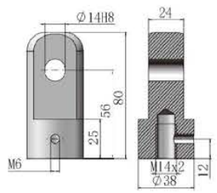

球型铰接TS
Spherical joint TS

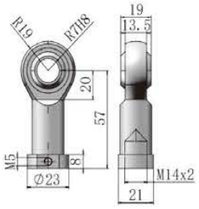

S型结构/Type S structure

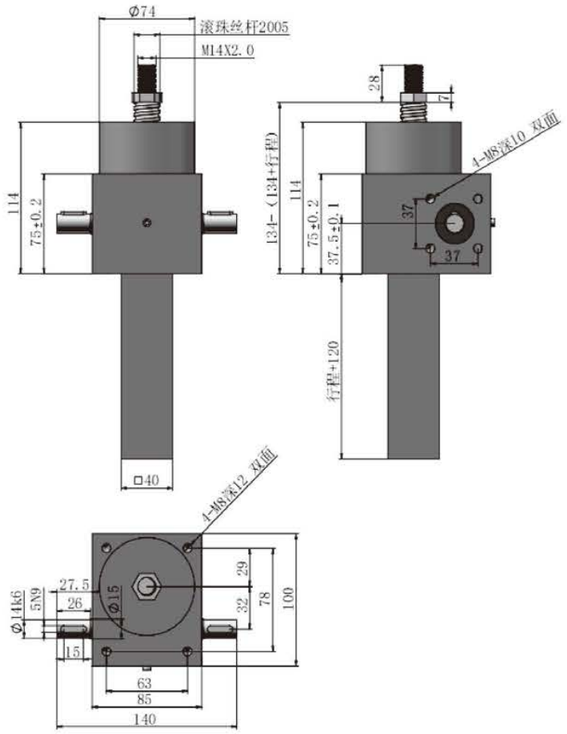

R型结构/Type R structure

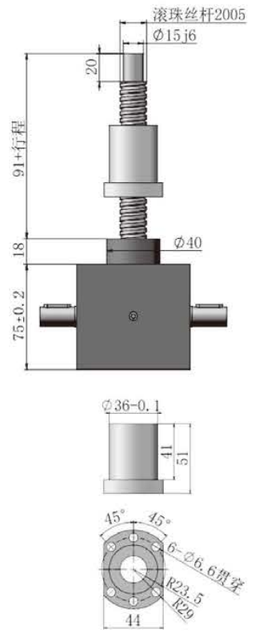

可选滚珠丝杆类型：2005, 2010, 2020
注：其他滚珠规格尺寸可联系工程师

轴指向/Shaft direction

可选轴指向LH
Optional axis pointing LH

可选轴指向RH
Optional axis pointing RH

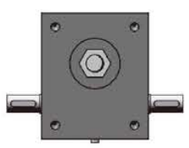

可选轴指向LH+RH
Optional axis pointing LH+RH

SJB20–滚珠丝杠螺旋升降机

法兰端FL
Flange end FL

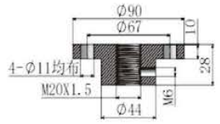

叉销端FO
Fork Pin End FO

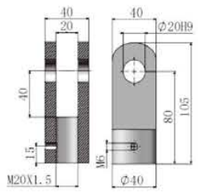

销孔端TF
Pin hole end TF

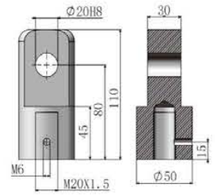

球型铰接TS
Spherical joint TS

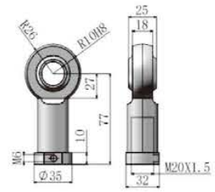

S型结构/Type S structure

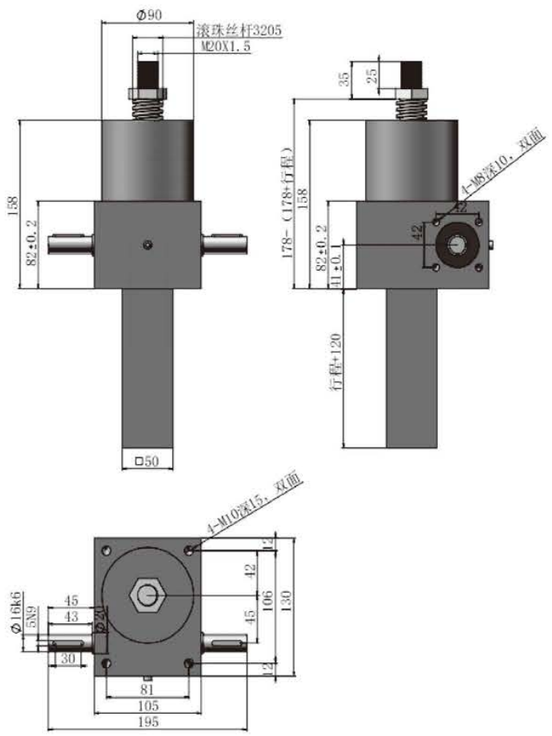

R型结构/Type R structure

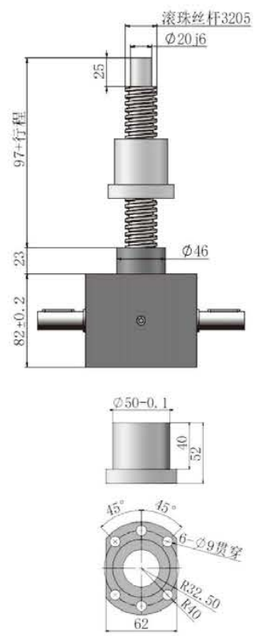

可选滚珠丝杆类型：2505, 2510, 3205, 3210, 3220
注：其他滚珠规格尺寸可联系工程师

轴指向/Shaft direction

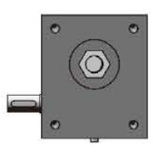

可选轴指向LH
Optional axis pointing LH

可选轴指向RH
Optional axis pointing RH

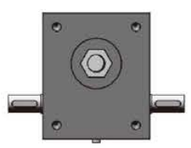

可选轴指向LH+RH
Optional axis pointing LH+RH

SJB50–滚珠丝杠螺旋升降机

法兰端FL
Flange end FL

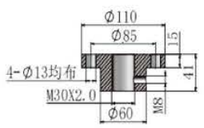

叉销端FO
Fork Pin End FO

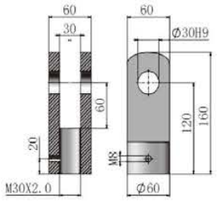

销孔端TF
Pin hole end TF

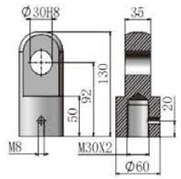

球型铰接TS
Spherical joint TS

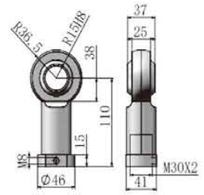

S型结构/Type S structure

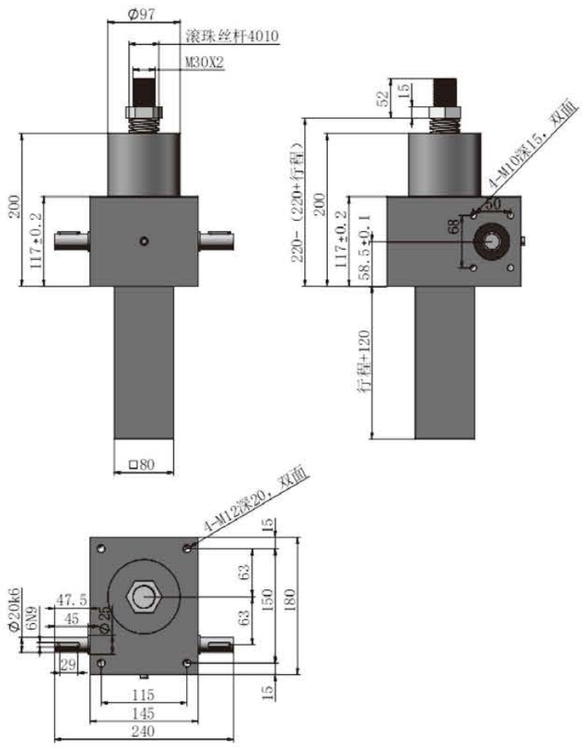

R型结构/Type R structure

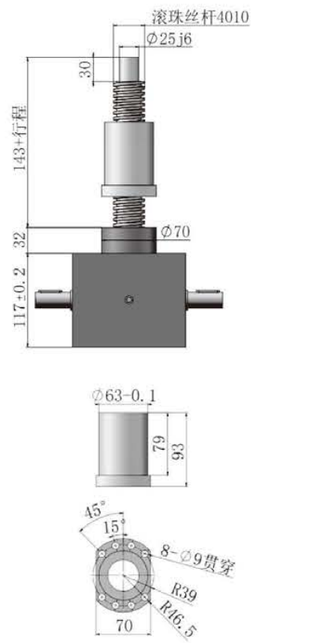

可选滚珠丝杆类型：4010, 4020
注：其他滚珠规格尺寸可联系工程师

轴指向/Shaft direction

可选轴指向LH
Optional axis pointing LH

可选轴指向RH
Optional axis pointing RH

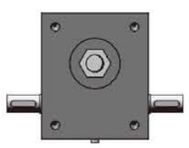

可选轴指向LH+RH
Optional axis pointing LH+RH

SJB80–滚珠丝杠螺旋升降机

法兰端FL
Flange end FL

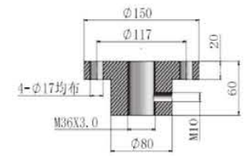

叉销端FO
Fork Pin End FO

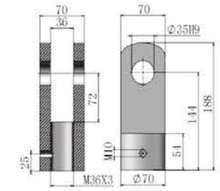

销孔端TF
Pin hole end TF

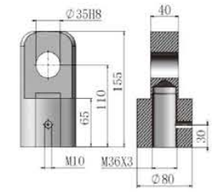

球型铰接TS
Spherical joint TS

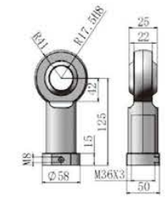

S型结构/Type S structure

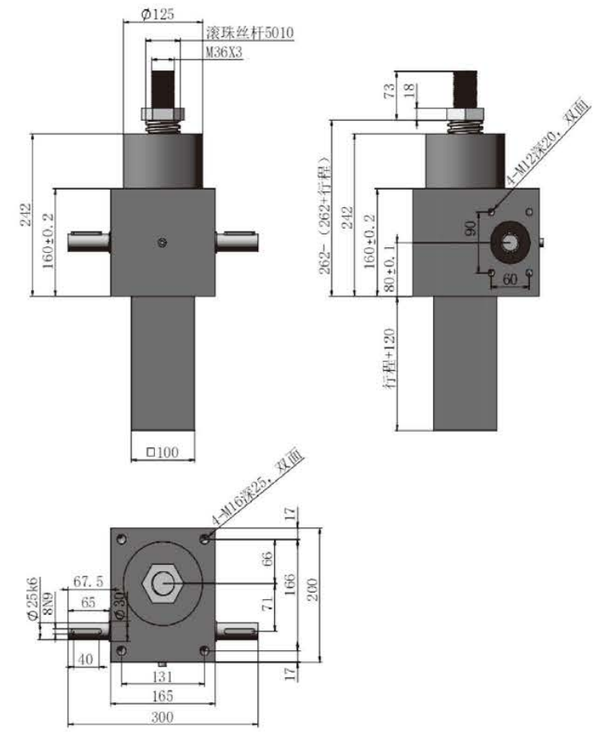

R型结构/Type R structure

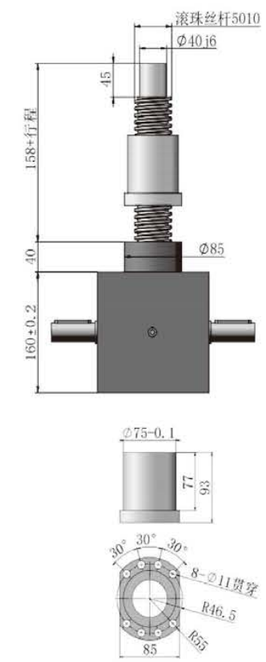

可选滚珠丝杆类型：5010, 5020
注：其他滚珠规格尺寸可联系工程师

轴指向/Shaft direction

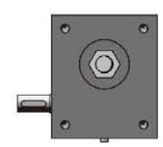

可选轴指向LH
Optional axis pointing LH

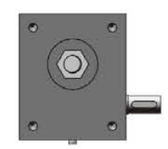

可选轴指向RH
Optional axis pointing RH

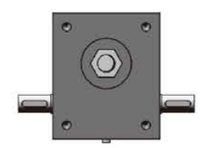

可选轴指向LH+RH
Optional axis pointing LH+RH

SJB100–滚珠丝杠螺旋升降机

法兰端FL
Flange end FL

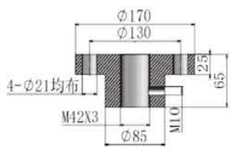

叉销端FO
Fork Pin End FO

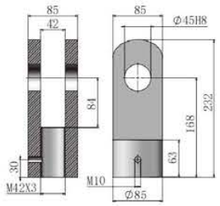

销孔端TF
Pin hole end TF

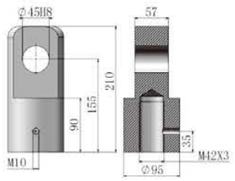

球型铰接TS
Spherical joint TS

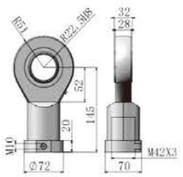

S型结构/Type S structure

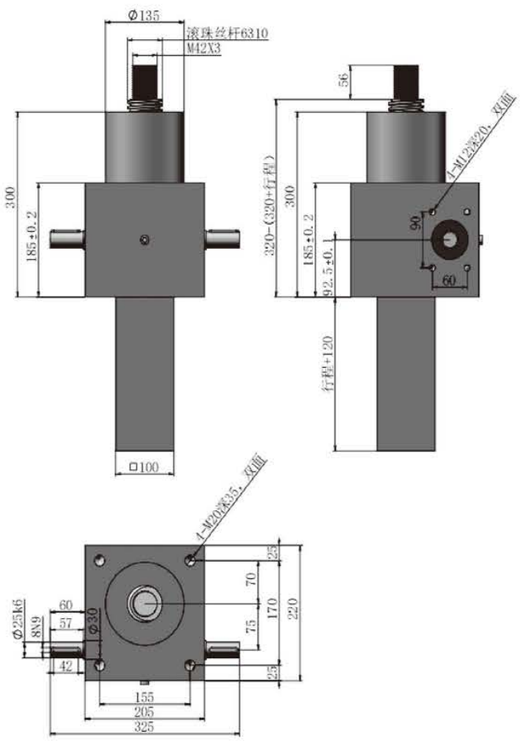

R型结构/Type R structure

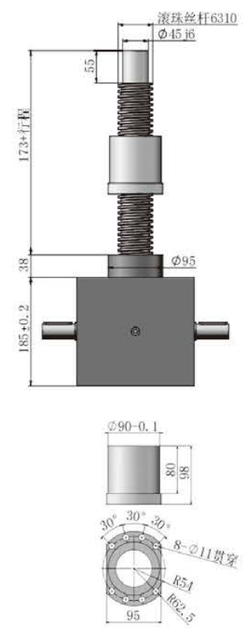

可选滚珠丝杆类型：6310, 6320
注：其他滚珠规格尺寸可联系工程师

轴指向/Shaft direction

可选轴指向LH
Optional axis pointing LH

可选轴指向RH
Optional axis pointing RH

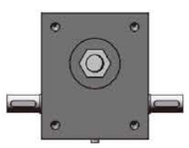

可选轴指向LH+RH
Optional axis pointing LH+RH

SJB200–滚珠丝杠螺旋升降机

法兰端FL
Flange end FL

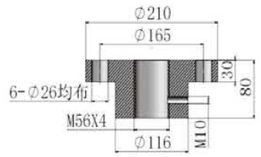

销孔端TF
Pin hole end TF

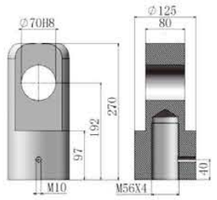

S型结构/Type S structure

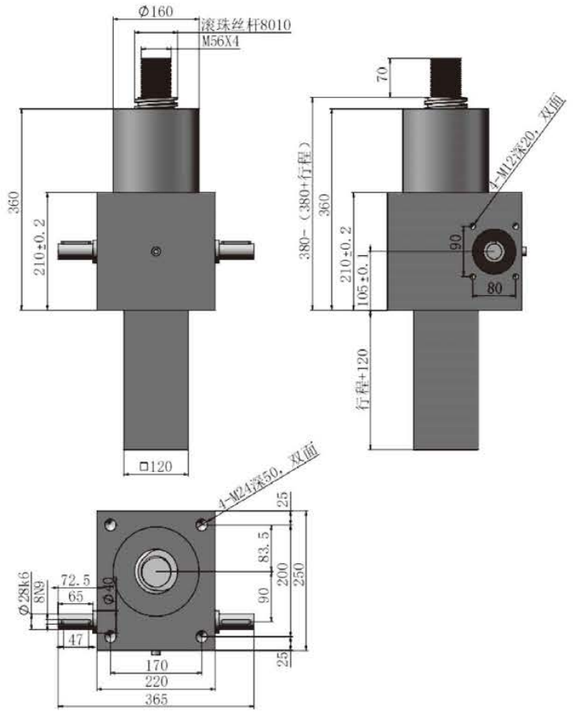

R型结构/Type R structure

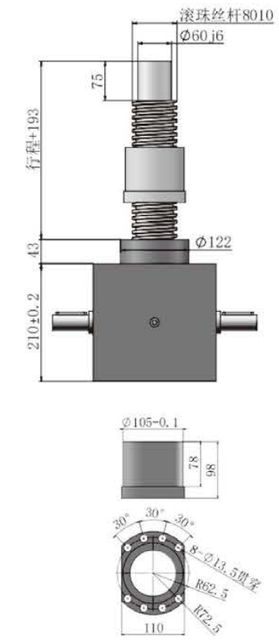

可选滚珠丝杆类型：8010, 8020
注：其他滚珠规格尺寸可联系工程师

轴指向/Shaft direction

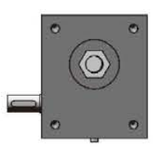

可选轴指向LH
Optional axis pointing LH

可选轴指向RH
Optional axis pointing RH

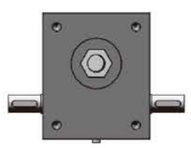

可选轴指向LH+RH
Optional axis pointing LH+RH

SJB300–滚珠丝杠螺旋升降机

法兰端FL
Flange end FL

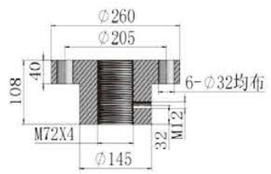

销孔端TF
Pin hole end TF

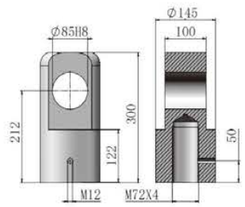

S型结构/Type S structure

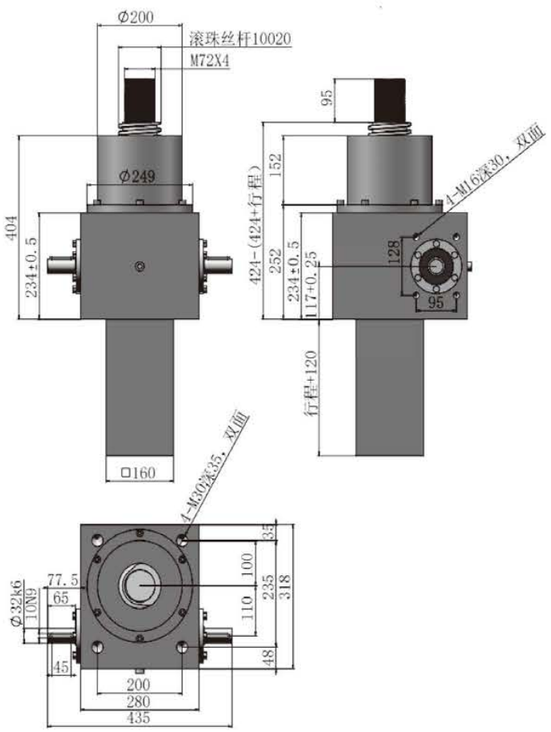

R型结构/Type R structure

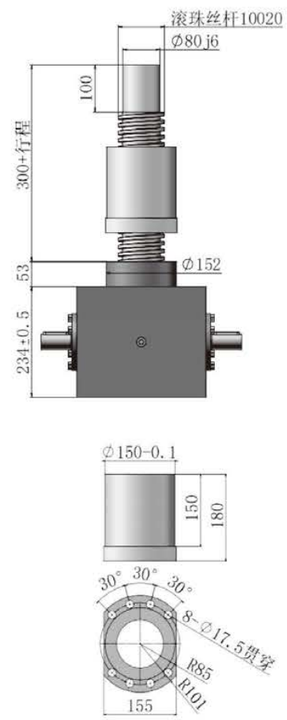

轴指向/Shaft direction

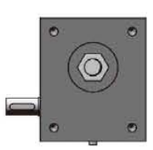

可选轴指向LH
Optional axis pointing LH

可选轴指向RH
Optional axis pointing RH

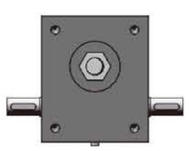

可选轴指向LH+RH
Optional axis pointing LH+RH

SJA/SJB 法兰安装尺寸

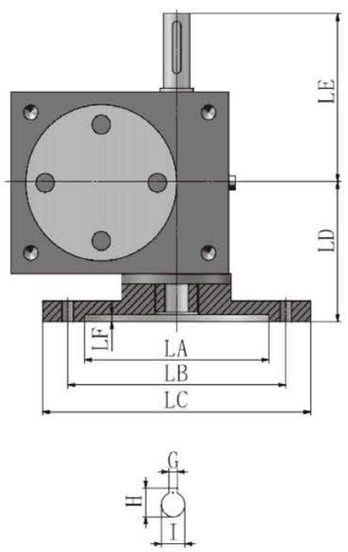

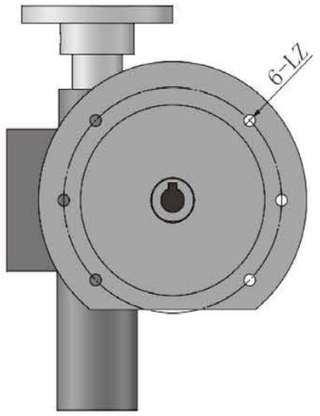

轴指向

P3+LH

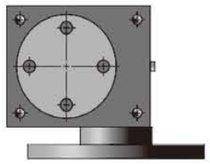

P3+RH

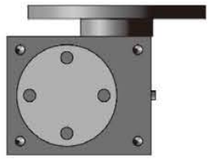

P4+LH

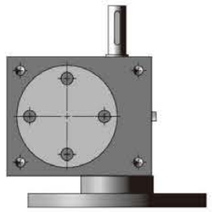

P4+RH

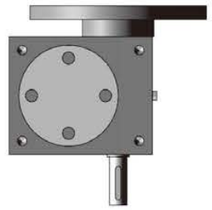

型号规格	法兰规格	LA	LB	LC	LD	LE	LF	G	H	I	LZ
SJA/SJB 10	63B5	95	115	140	72	70	4	4	13	11	M8
SJA/SJB 10	71B5	110	130	160	72	70	4	5	16.5	14	M8
SJA/SJB 20	71B5	110	130	160	80	97.5	4	5	16.5	14	M8
SJA/SJB 20	80B5	130	165	200	94	97.5	4	6	22	19	M10
SJA/SJB 50	80B5	130	165	200	114	120	4	6	22	19	M10
SJA/SJB 50	90B5	130	165	200	114	120	5	8	27.5	24	M10
SJA/SJB 80	90B5	130	165	200	125	150	5	8	27.5	24	M10
SJA/SJB 80	100B5	180	215	250	162	150	5	8	31.5	28	M12
SJA/SJB 100	90B5	130	165	200	145	162.5	5	8	27.5	24	M10
SJA/SJB 100	100B5	180	215	250	182	162.5	5	8	31.5	28	M12
SJA/SJB 200	112B5	180	215	250	177	182.5	5	8	31.5	28	M12
SJA/SJB 300	132B5	230	265	300	210	217.5	6	10	41.5	38	M12

HM 伞齿轮丝杆升降机系列

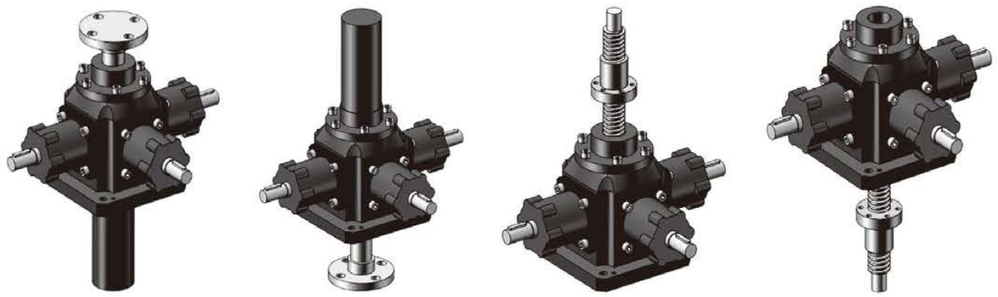

S型平台S–type platform

设计要求：

一电机同时驱动5个平台，5个平台呈S型布置，每个平台互不干涉。电机动作时每个平台分别同时动作，上升或下降，并且升降的距离均等。（X1=X2=X3=X4=X5）。
应用场合：舞台机械，自动化流水线等场合。

Design requirements:
Motor drives 5 platforms at the same time. The platforms are S-shaped layout. Each platform does not interfere with each other. When the motor moves, each platform moves at the same time, rises or falls, and the distance is equal.
(X1 =X2= X3 = X4 = X5). Application: Stage machines, automated assembly line and so on.

三角型平台Triangular platform

设计要求：

一电机同时驱动3个平台，3个平台呈三角型布置，每个平台互不干涉。电机动作时每个平台分别同时动作，上升或下降，并且升降的距离均等。(X1=X2=X3)。
应用场合：舞台机械，自动化流水线等场合

Design requirements:
A motor drive three platforms, three platforms were triangular layout, each platform does not interfere with each other. When the motor moves, each platform moves at the same time, rises or falls, and the distance is equal. (X1 = X2 = X3). Application; Stage machines; automated assembly line etc.

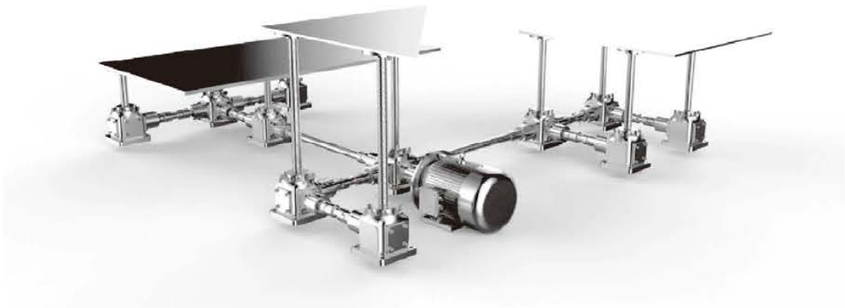

使用范例（升降示意图）

两台同步升降

编号	产品代码
1	HM4-2.5-1A-Ⅱ-100-U-1L
2	HM4-2.5-1A-Ⅱ-100-D-1L
3	T4-1：1-1-LR-B3

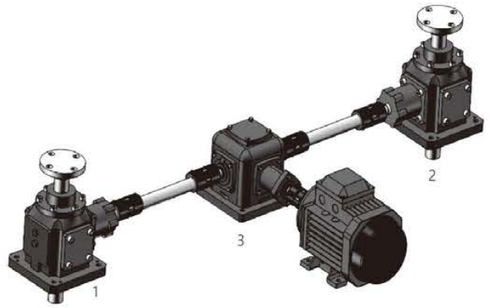

四台同步升降

编号	产品代码
1	HM4-2.5-1A-Ⅱ-100-U-2L
2	HM4-2.5-1A-Ⅱ-100-D-2L
3	HM4-2.5-1A-Ⅱ-100-U-1L
4	HM4-2.5-1A-Ⅱ-100-D-1L
5	T4-1：1-1-LR-B3

六台同步升降

编号	产品代码
1，4	HM4-2.5-1A-Ⅱ-100-U-1L
2，3	HM4-2.5-1A-Ⅱ-100-D-1L
5	HM4-2.5-1A-Ⅱ-100-U-3L
6	HM4-2.5-1A-Ⅱ-100-D-3L
7	T4-1：1-1-LR-B3

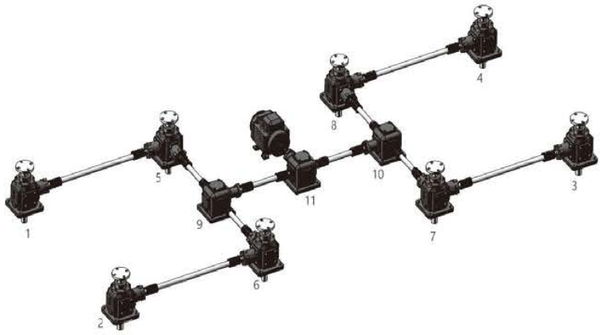

八台同步升降

编 号	产品代码
1，4	HM4-2.5-1A-Ⅱ-100-U-1L
2，3	HM4-2.5-1A-Ⅱ-100-D-1L
6，7	HM4-2.5-1A-Ⅱ-100-U-2L
5, 8	HM4-2.5-1A-Ⅱ-100-D-2L
9，10，11	T4-1：1-1-LR-B3

型号说明：

HM 2- 2.5 - 1A - II - 100 - F - Z - U - 3L

1 2 3 4 5 6 7 8 9 10

1-HM：T型丝杆伞齿轮升降机；
HMB：滚珠丝杆伞齿轮升降机；

2-伞齿轮升降机型号：
2 (T2), 4 (T4), 6 (T6), 7 (T7), 8 (T8), 10 (T10);

3-速比：2.5, 3

4-1A：升降机安装方式：
1A：丝杆运动丝杆在上；1B:丝杆运动丝杆在下；
2A：螺母运动螺母在上并螺母朝上；
2B：螺母运动螺母在下并螺母朝上
2C：螺母运动螺母在上并螺母朝下；
2D：螺母运动螺母在下并螺母朝下;（附图1）

5-II：丝杆头部：I光柱，II法兰，III螺纹，IV扁头；（附图2）

6-100：行程：升降机运行线性距离；

7-F：是否防旋转；F防旋，不防旋就不写

8-Z：防护罩，X:伸缩护罩，Q：两种防护罩都要

9-U：齿轮安装位置：
U：输入轴逆时针，丝杆、螺母上升；
D：输入轴逆时针，丝杆、螺母下降；（附图3）

10-3L：轴承座安装方式：1L,2L,2L-1，3L,4L;（附图4）

HM选型参数：

型号 \ 类别	HM2	HMB2	HM4	HMB4	HM6	HMB6	HM7	HMB7	HM8	HMB8	HM10	HMB10
静载	2000Kgf	2000Kgf	9766Kgf	9766Kgf	12400Kgf	12400Kgf	12691Kgf	12691Kgf	20288Kgf	20288Kgf	24960Kgf	24960Kgf
最大动载	950Kgf	950Kgf	3844Kgf	3844Kgf	4319Kgf	4319Kgf	4803Kgf	4803Kgf	5375Kgf	5375Kgf	6025Kgf	6025Kgf
丝杆参数	Tr24x4	2005/2010	Tr32x6	3210/3220	Tr40x7	4010/4020	Tr50x10	5010/5020	Tr65x12	6310/6320	Tr80x12	8010/8020
速比	2.5	2.5	2.5	2.5	3	3	3	3	3	3	3	3
转一圈丝杆变化量	1.6MM	2MM/4MM	2.4MM	4MM/8MM	2 3MM	3.3MM/6.7MM	3.3MM	3.3MM/6.7MM	4MM	3.3MM/6.7MM	4MM	3.3MM/6.7MM
升降效率	40%	80%	40%	80%	40%	80%	40%	80%	40%	80%	40%	80%
II型螺母材质	铝青铜	Gcr15	铝青铜	Gcr15	铝青铜	Gcr15	铝青铜	Gcr15	铝青铜	Gcr1 5	铝青铜	Gcr15
外壳材质	球墨	球墨	球墨	球墨	球墨	球墨	球墨	球墨	球墨	球墨	球墨	球墨

注：表格中动载值需满足有良好导向，丝杆安装垂直度和平行度小于0.05mm,II型结构可以通过多导程方式加大承载。

HM说明

HM系列升降机经过技术团队数十个月的计算和设计，通过1年多的现场应用积累，终于应运而生:HM系列螺旋伞齿轮-T型丝杆升降机(可以在更紧凑的结构下完成更高速和更高的承载能力)和 HMB系列螺旋伞齿轮-滚珠丝杆升降机(可以在更紧凑的结构下完成更高速和更精准的定位精度)

附图 1

1A 1B 2A 2C 2B 2D

附图 2

光柱 Plain End　法兰 Flange end　螺纹 Thread End　扁头 Clevis End

附图 3

U D U D

附图 4

1L 2L 2L-1 3L 4L

HM2 装配型式 / HM2 Assembly type

1型结构/Type1 structure

1A丝杆头部在上
1A Upright translating screw optional

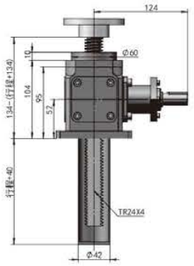

1B丝杆头部在下
1B Inverted translating screw optional

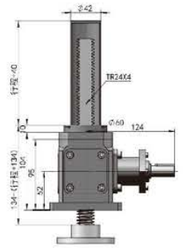

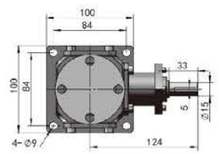

丝杆头部可选/Screw head optional

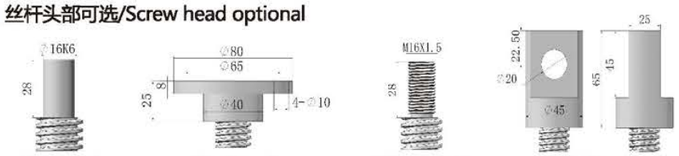

2型结构/Type2 structure

2A螺母在上
2A Upright rotating screw

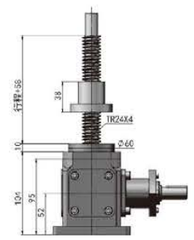

2B螺母在下
2B Inverted rotating screw

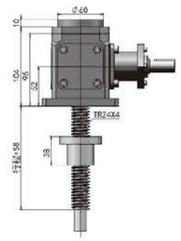

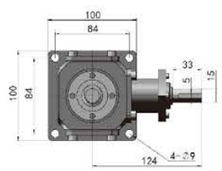

2型丝杆螺母/Type 2 screw nut

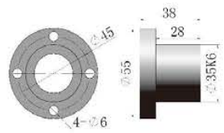

丝杆头部可选/Screw head optional

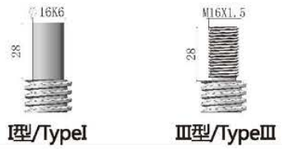

轴指向/Shaft direction

可选轴指向1L
Optional axis pointing 1L

可选轴指向2L
Optional axis pointing 2L

常规轴指向2L-1
Common axis pointing 2L-1

常规轴指向3L
Common axis pointing 3L

HMB2 装配型式 / HMB2 Assembly type

1型结构/Type1 structure

1A滚珠丝杆头部在上
1A Upright translating ball screw optional

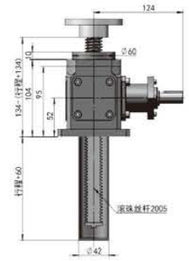

1B丝杆滚珠头部在下
1B Inverted translating ball screw optional

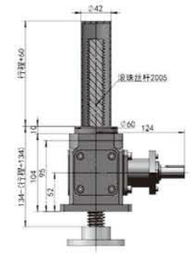

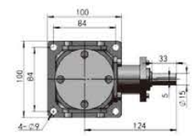

滚珠丝杆头部可选/Ball Screw head optional

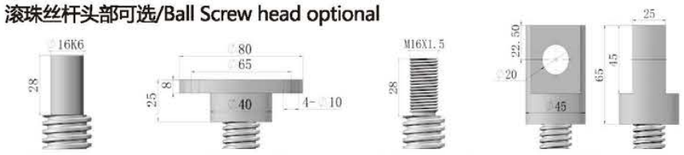

2型结构/Type2 structure

2A螺母在上
2A Upright rotating screw

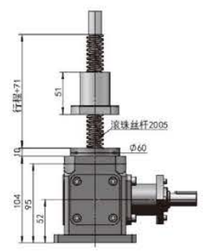

2B螺母在下
2B Inverted rotating screw

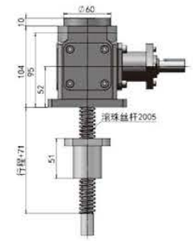

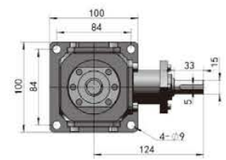

2型滚珠丝杆螺母/Type 2 Ball screw nut

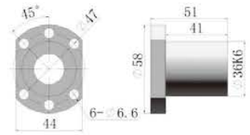

滚珠丝杆头部可选/Ball Screw head optional

轴指向/Shaft direction

可选轴指向1L
Optional axis pointing 1L

可选轴指向2L
Optional axis pointing 2L

常规轴指向2L-1
Common axis pointing 2L-1

常规轴指向3L
Common axis pointing 3L

注：
① 为满足不同工况需求，滚珠丝杆另有型号可供选择 Ø20x10
To meet the requirements of other working conditions, there are other models of ball screws available for selection Ø20x10
② 滚珠丝杆型号选择，更多不同方案，详询选型工程师
Selection of ball screw models, please consult the selection engineer for details based on different schemes

HM4 装配型式 / HM4 Assembly type

1型结构/Type1 structure

1A丝杆头部在上
1A Upright translating screw optional

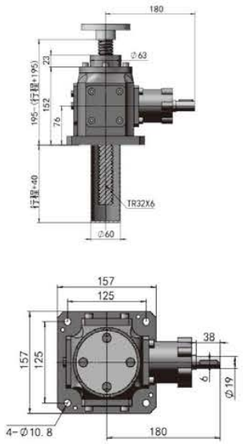

1B丝杆头部在下
1B Inverted translating screw optional

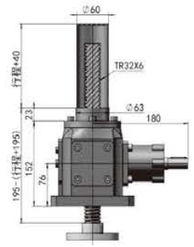

丝杆头部可选/Screw head optional

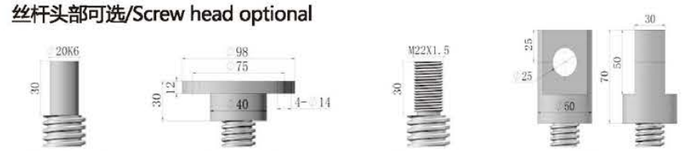

I型/TypeI　II型/TypeII　III型/TypeIII　IV型/TypeIV

2型结构/Type2 structure

2A螺母在上
2A Upright rotating screw

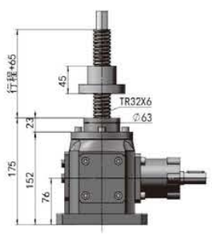

2B螺母在下
2B Inverted rotating screw

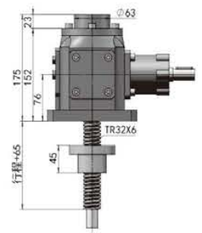

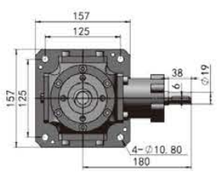

2型丝杆螺母/Type 2 screw nut

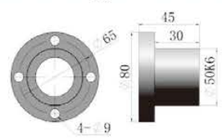

丝杆头部可选/Screw head optional

I型/TypeI　III型/TypeIII

轴指向/Shaft direction

可选轴指向1L
Optional axis pointing 1L

可选轴指向2L
Optional axis pointing 2L

常规轴指向2L-1
Common axis pointing 2L-1

常规轴指向3L
Common axis pointing 3L

HMB4 装配型式 / HMB4 Assembly type

1型结构/Type1 structure

1A滚珠丝杆头部在上
1A Upright translating ball screw optional

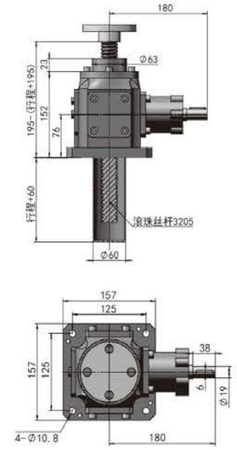

1B丝杆滚珠头部在下
1B Inverted translating ball screw optional

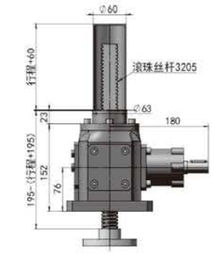

滚珠丝杆头部可选/Ball Screw head optional

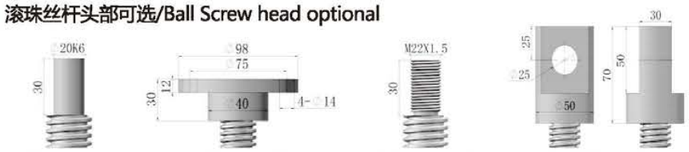

I型/TypeI　II型/TypeII　III型/TypeIII　IV型/TypeIV

2型结构/Type2 structure

2A螺母在上
2A Upright rotating screw

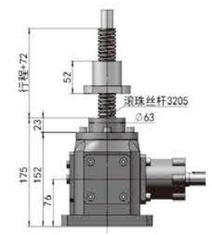

2B螺母在下
2B Inverted rotating screw

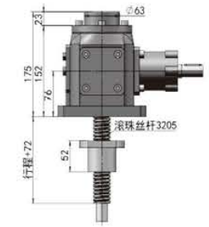

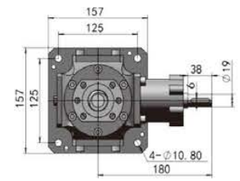

2型滚珠丝杆螺母/Type 2 Ball screw nut

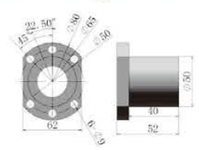

滚珠丝杆头部可选/Ball Screw head optional

I型/TypeI　III型/TypeIII

轴指向/Shaft direction

可选轴指向1L
Optional axis pointing 1L

可选轴指向2L
Optional axis pointing 2L

常规轴指向2L-1
Common axis pointing 2L-1

常规轴指向3L
Common axis pointing 3L

注：
① 为满足不同工况需求，滚珠丝杆另有型号可供选择
Ø32X10、Ø32X20
To meet the requirements of other working conditions, there are other models of ball screws available for selection
Ø32X10、Ø32X20
② 滚珠丝杆型号选择，更多不同方案，详询选型工程师
Selection of ball screw models, please consult the selection engineer for details based on different schemes

HM6 装配型式 / HM6 Assembly type

1型结构/Type1 structure

1A丝杆头部在上
1A Upright translating screw optional

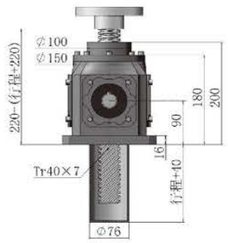

1B丝杆头部在下
1B Inverted translating screw optional

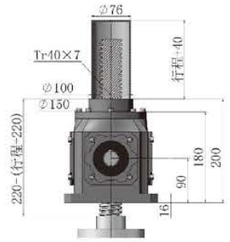

丝杆头部可选/Screw head optional

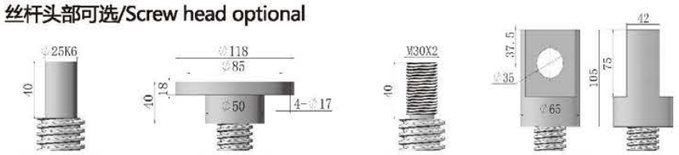

I型/TypeI　II型/TypeII　III型/TypeIII　IV型/TypeIV

2型结构/Type2 structure

2A螺母在上
2A Upright rotating screw

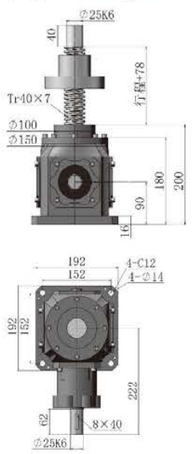

2B螺母在下
2B Inverted rotating screw

2型丝杆螺母/Type 2 screw nut

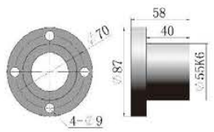

丝杆头部可选/Screw head optional

I型/TypeI　III型/TypeIII

轴指向/Shaft direction

单轴1L
Uniaxial 1L

双轴2L
Biaxial 2L

双轴2L-I
Biaxial 2L-I

三轴3L
Triaxial 3L

HMB6 装配型式 / HMB6 Assembly type

1型结构/Type1 structure

1A滚珠丝杆头部在上
1A Upright translating ball screw optional

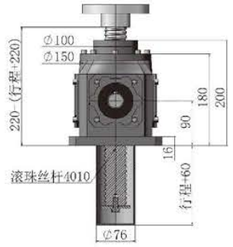

1B丝杆滚珠头部在下
1B Inverted translating ball screw optional

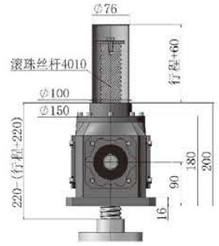

滚珠丝杆头部可选/Ball Screw head optional

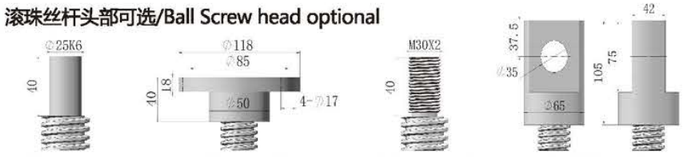

I型/TypeI　II型/TypeII　III型/TypeIII　IV型/TypeIV

2型结构/Type2 structure

2A螺母在上
2A Upright rotating screw

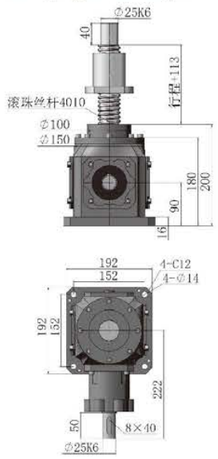

2B螺母在下
2B Inverted rotating screw

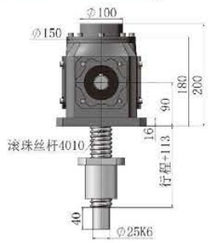

2型滚珠丝杆螺母/Type 2 Ball screw nut

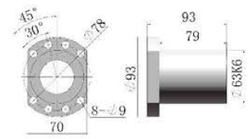

滚珠丝杆头部可选/Ball Screw head optional

I型/TypeI　III型/TypeIII

轴指向/Shaft direction

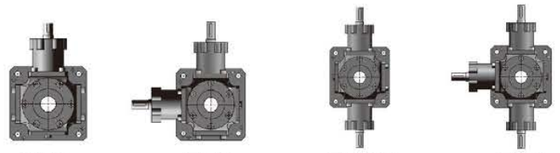

单轴1L
Uniaxial 1L

双轴2L
Biaxial 2L

双轴2L-I
Biaxial 2L-I

三轴3L
Triaxial 3L

注：
① 为满足不同工况需求，滚珠丝杆另有型号可供选择 Ø40X20
To meet the requirements of other working conditions, there are other models of ball screws available for selection Ø40X20
② 滚珠丝杆型号选择，更多不同方案，详询选型工程师
Selection of ball screw models, please consult the selection engineer for details based on different schemes

HM7 装配型式 / HM7 Assembly type

1型结构/Type1 structure

1A丝杆头部在上
1A Upright translating screw optional

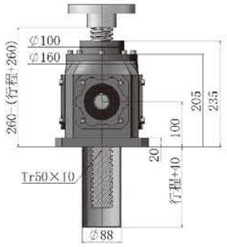

1B丝杆头部在下
1B Inverted translating screw optional

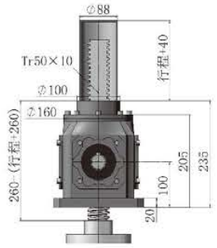

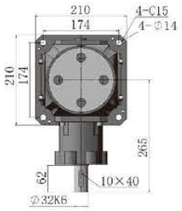

丝杆头部可选/Screw head optional

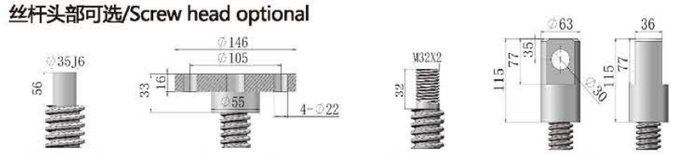

I型/TypeI　II型/TypeII　III型/TypeIII　IV型/TypeIV

2型结构/Type2 structure

2A螺母在上
2A Upright rotating screw

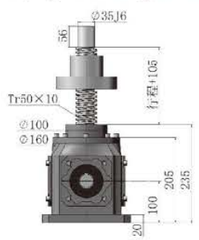

2B螺母在下
2B Inverted rotating screw

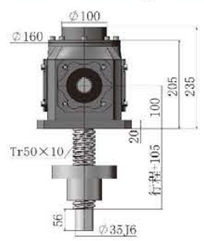

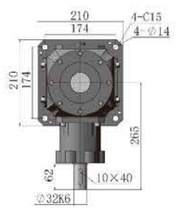

2型丝杆螺母/Type 2 screw nut

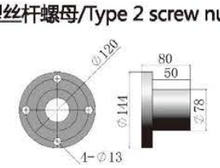

丝杆头部可选/Screw head optional

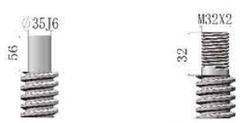

I型/TypeI　III型/TypeIII

轴指向/Shaft direction

单轴1L
Uniaxial 1L

双轴2L
Biaxial 2L

双轴2L-I
Biaxial 2L-I

三轴3L
Triaxial 3L

HMB7 装配型式 / HMB7 Assembly type

1型结构/Type1 structure

1A滚珠丝杆头部在上
1A Upright translating ball screw optional

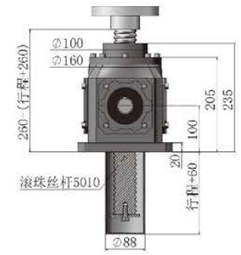

1B丝杆滚珠头部在下
1B Inverted translating ball screw optional

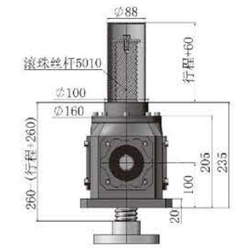

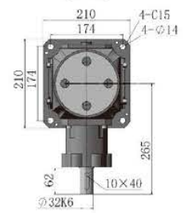

滚珠丝杆头部可选/Ball Screw head optional

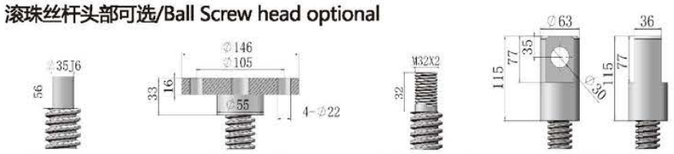

I型/TypeI　II型/TypeII　III型/TypeIII　IV型/TypeIV

2型结构/Type2 structure

2A螺母在上
2A Upright rotating screw

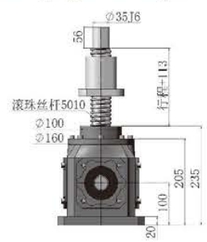

2B螺母在下
2B Inverted rotating screw

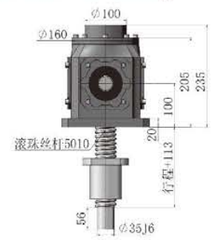

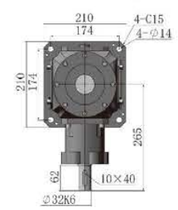

2型滚珠丝杆螺母/Type 2 Ball screw nut

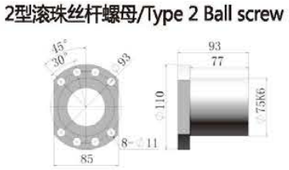

滚珠丝杆头部可选/Ball Screw head optional

I型/TypeI　III型/TypeIII

轴指向/Shaft direction

单轴1L
Uniaxial 1L

双轴2L
Biaxial 2L

双轴2L-I
Biaxial 2L-I

三轴3L
Triaxial 3L

注：
① 为满足不同工况需求，滚珠丝杆另有型号可供选择Ø50X20
To meet the requirements of other working conditions, there are other models of ball screws available for selection Ø50X20
② 滚珠丝杆型号选择，更多不同方案，详询选型工程师
Selection of ball screw models, please consult the selection engineer for details based on different schemes

HM8 装配型式 / HM8 Assembly type

1型结构/Type1 structure

1A丝杆头部在上
1A Upright translating screw optional

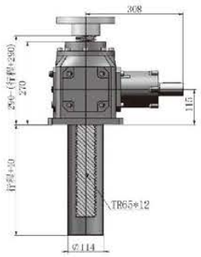

1B丝杆头部在下
1B Inverted translating screw optional

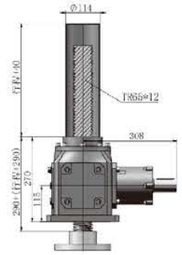

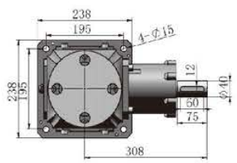

丝杆头部可选/Screw head optional

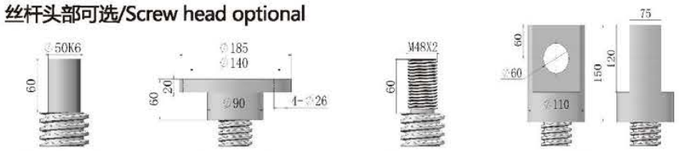

I型/TypeI　II型/TypeII　III型/TypeIII　IV型/TypeIV

2型结构/Type2 structure

2A螺母在上
2A Upright rotating screw

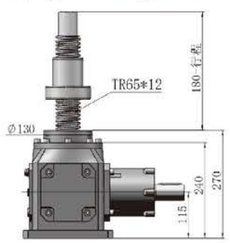

2B螺母在下
2B Inverted rotating screw

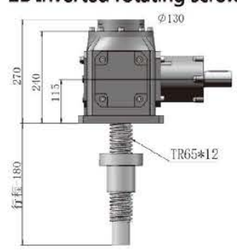

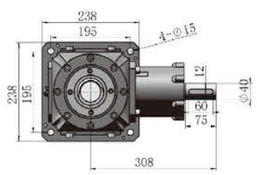

2型丝杆螺母/Type 2 screw nut

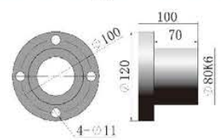

丝杆头部可选/Screw head optional

I型/TypeI　III型/TypeIII

轴指向/Shaft direction

单轴1L
Uniaxial 1L

双轴2L
Biaxial 2L

双轴2L-I
Biaxial 2L-I

三轴3L
Triaxial 3L

HMB8 装配型式 / HMB8 Assembly type

1型结构/Type1 structure

1A滚珠丝杆头部在上
1A Upright translating ball screw optional

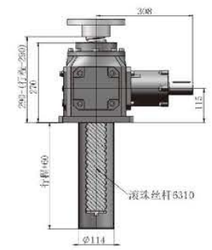

1B丝杆滚珠头部在下
1B Inverted translating ball screw optional

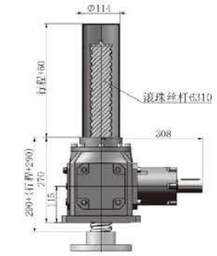

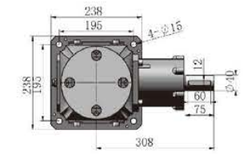

滚珠丝杆头部可选/Ball Screw head optional

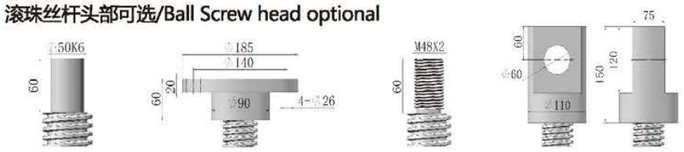

I型/TypeI　II型/TypeII　III型/TypeIII　IV型/TypeIV

2型结构/Type2 structure

2A螺母在上
2A Upright rotating screw

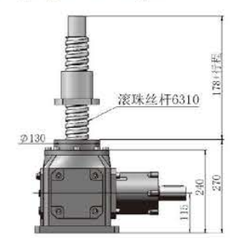

2B螺母在下
2B Inverted rotating screw

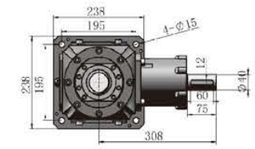

2型滚珠丝杆螺母/Type 2 Ball screw nut

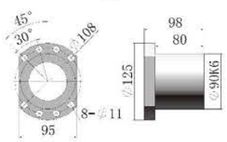

滚珠丝杆头部可选/Ball Screw head optional

I型/TypeI　III型/TypeIII

轴指向/Shaft direction

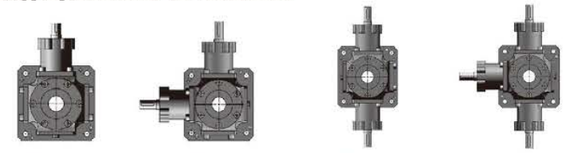

单轴1L
Uniaxial 1L

双轴2L
Biaxial 2L

双轴2L-I
Biaxial 2L-I

三轴3L
Triaxial 3L

注：
① 为满足不同工况需求，滚珠丝杆另有型号可供选择 Ø63X20
To meet the requirements of other working conditions, there are other models of ball screws available for selection Ø63X20
② 滚珠丝杆型号选择，更多不同方案，详询选型工程师
Selection of ball screw models, please consult the selection engineer for details based on different schemes

HM10 装配型式 / HM8 Assembly type

1型结构/Type1 structure

1A丝杆头部在上
1A Upright translating screw optional

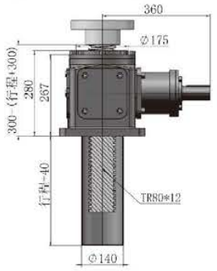

1B丝杆头部在下
1B Inverted translating screw optional

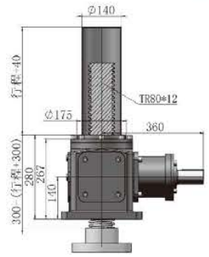

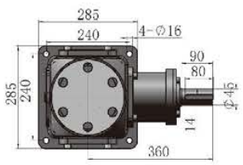

丝杆头部可选/Screw head optional

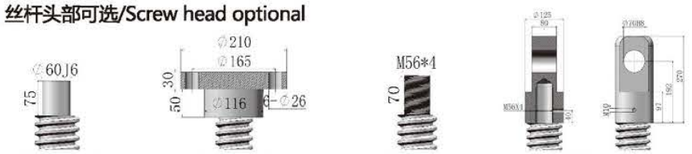

I型/TypeI　II型/TypeII　III型/TypeIII　IV型/TypeIV

2型结构/Type2 structure

2A螺母在上
2A Upright rotating screw

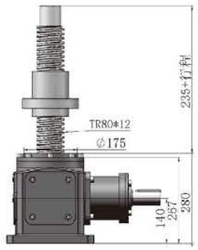

2B螺母在下
2B Inverted rotating screw

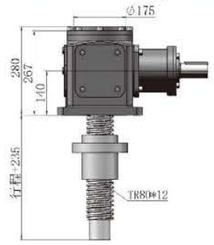

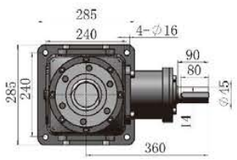

2型丝杆螺母/Type 2 screw nut

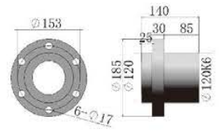

丝杆头部可选/Screw head optional

I型/TypeI　III型/TypeIII

轴指向/Shaft direction

单轴1L
Uniaxial 1L

双轴2L
Biaxial 2L

双轴2L-I
Biaxial 2L-I

三轴3L
Triaxial 3L

HMB10 装配型式 / HMB8 Assembly type

1型结构/Type1 structure

1A滚珠丝杆头部在上
1A Upright translating ball screw optional

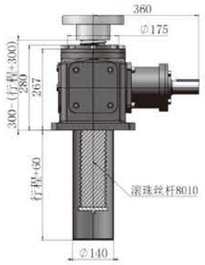

1B丝杆滚珠头部在下
1B Inverted translating ball screw optional

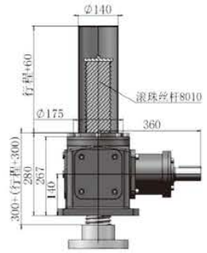

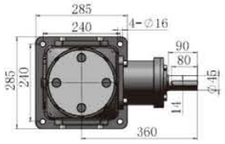

滚珠丝杆头部可选/Ball Screw head optional

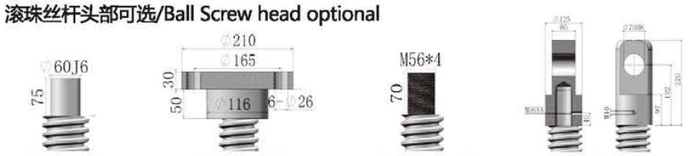

I型/TypeI　II型/TypeII　III型/TypeIII　IV型/TypeIV

2型结构/Type2 structure

2A螺母在上
2A Upright rotating screw

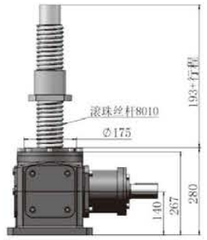

2B螺母在下
2B Inverted rotating screw

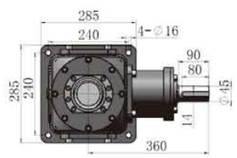

2型滚珠丝杆螺母/Type 2 Ball screw nut

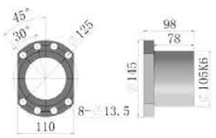

滚珠丝杆头部可选/Ball Screw head optional

I型/TypeI　III型/TypeIII

轴指向/Shaft direction

单轴1L
Uniaxial 1L

双轴2L
Biaxial 2L

双轴2L-I
Biaxial 2L-I

三轴3L
Triaxial 3L

注：
① 为满足不同工况需求，滚珠丝杆另有型号可供选择Ø80X20
To meet the requirements of other working conditions, there are other models of ball screws available for selection Ø80X20
② 滚珠丝杆型号选择，更多不同方案，详询选型工程师
Selection of ball screw models, please consult the selection engineer for details based on different schemes

T系列螺旋锥齿轮减速机

结构、特性与应用

机壳：高刚性FC-25铸铁铸造；

齿轮：齿轮采用优质高纯净度合金钢20CrMnTiH渗碳淬火，及研磨而成;

主轴：轴类采用合金钢调质、高悬重负荷能力;

轴承：配备重负荷能力的滚锥轴承;

油封：双封唇片的油封、兼具防尘及防漏油的能力;

一、型号表示方法

T6-1: 1-1-LR0-B3

- B3 — 安装方位
- LR0 — 轴配置
- 1-1 — 速比 (2:1为减速，1:2为增速)
- T6 — 机座号

转向箱基本传动方式

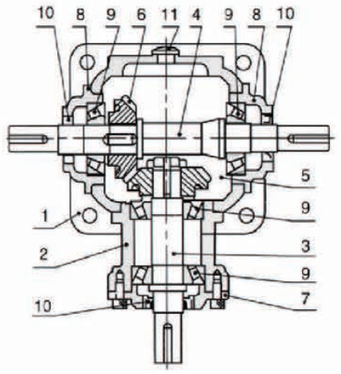

1、机座
2、横轴座
3、横轴
4、纵轴
5、横轴锥齿轮
6、纵轴锥齿轮
7、端盖
8、端盖
9、轴承
10、油封
11、油镜

选型： 选型时选根据需要的输出扭矩，即可传递扭矩M_2 (Nm)，计算出输入功率P_1 (kW):

$$P_1=\frac{M_2 \times n_1}{9550 \times i \times \eta}$$

n_1—— 输入转速（r/min）
i —— 传动比
η —— 传动效率（一般为0.98）

确定合适服务系数fBn使用: Pn≥fBn x P1
按实际输入功率PN根据“性能参数表”选择合适的规格。

应用实例

并排转送

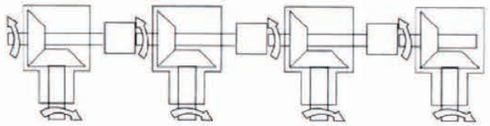

升降装置

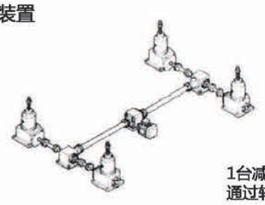

1台减速机左右输出，通过转向后，同时升降

立体车库

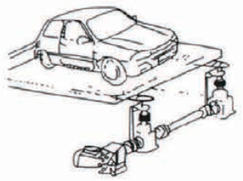

1台减速机驱动左右链轮同步运转。

游戏机

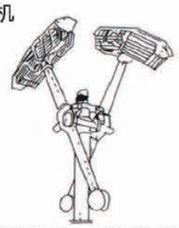

1纵轴输入，2横轴相反运转

包装机

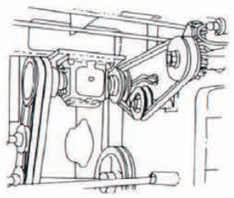

二、轴配置及轴旋转方向的关系

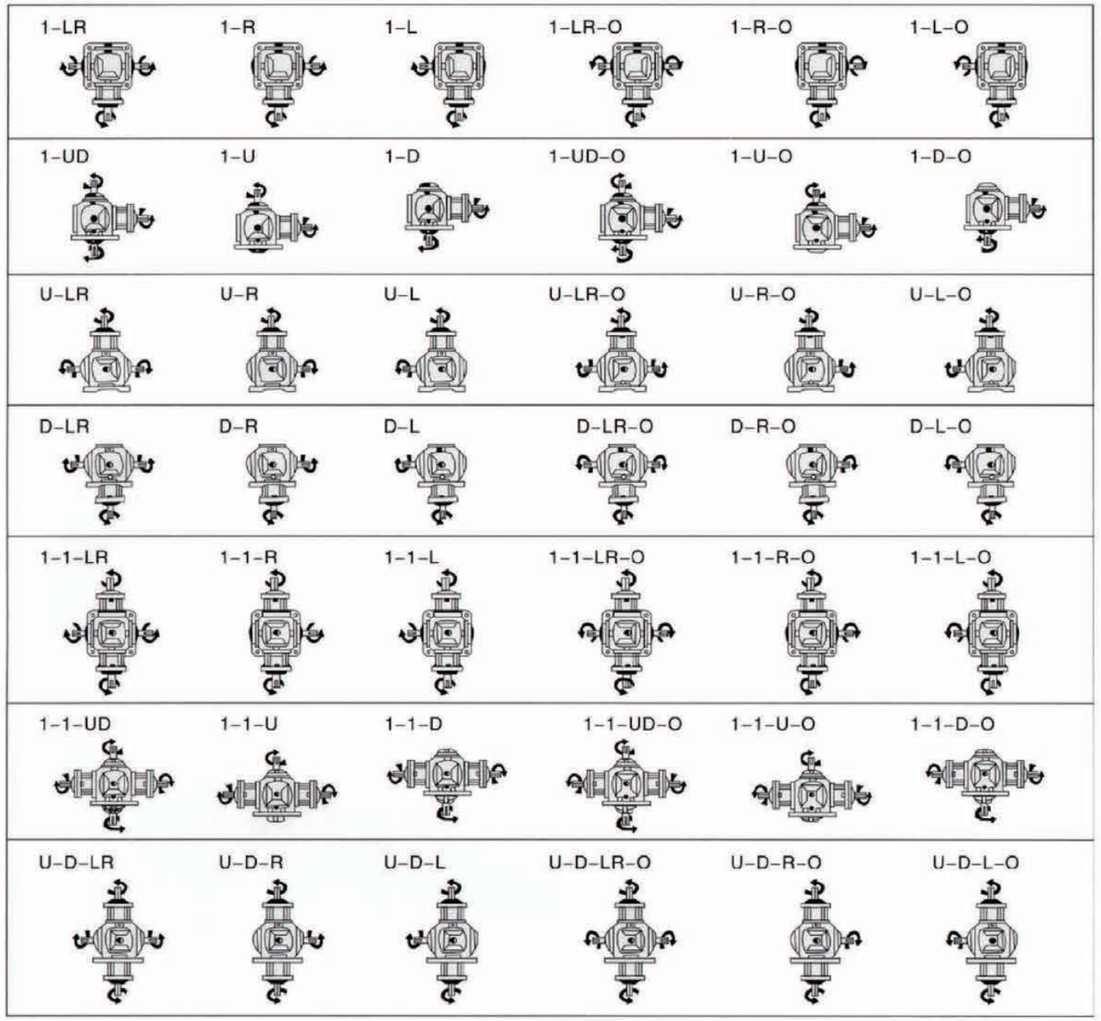

三、T系列重量表:

型 号	T_2	T_4	T_6	T_7	T_8	T_{10}	T_{12}	T_{16}	T_{20}	T_{25}
重量(kg)	2	11	22.5	34	51	80	125	195	302	500

四、润滑:

适当的润滑油使用，可以发挥转向机的效率，并提高其运转的寿命。

- 初期使用二周或100-200小时，为初摩耗期，这之间可能有少许金属摩耗粉粒，请务必清洁内部，并换新润滑油。
- 长期使用时，每半年至一年或者1000- 2000小时，更换一次润滑油。

润滑油种类:

本产品润滑油采用中国石油全效齿轮油90°-120°，低转速、轻负荷条件，建议采用全效齿轮油90°，重负荷、高温的条件，建议采用全效齿轮油120°。

※ 如有特殊使用条件，请事先与本公司洽商。

五、安装:

	B_3	B_8	V_5	B_6	V_6	B_7
1-LR(-0) 1-R(-0) 1-L(-0)	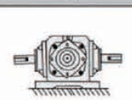	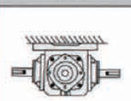		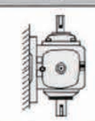		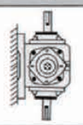
1-UD(-0) 1-U(-0) 1-D(-0)	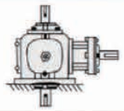	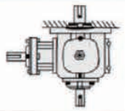	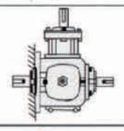	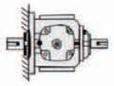	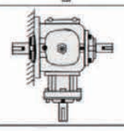	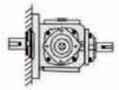
U-LR(-0) U-R(-0) U-L(-0)	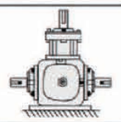	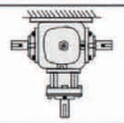	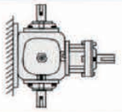	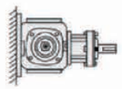	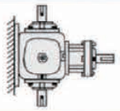	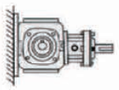
D-LR(-0) D-R(-0) D-L(-0)	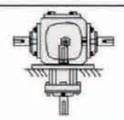	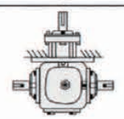	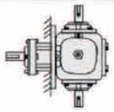	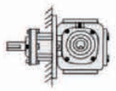	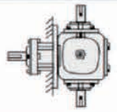	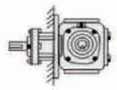
1-1-LR(-0) 1-1-R(-0) 1-1-L(-0)			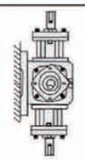			
1-1-UD(-0) 1-1-U(-0) 1-1-D(-0)	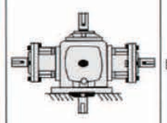	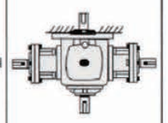	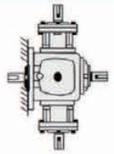	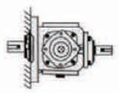	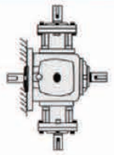	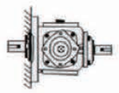
U-D-LR(-0) U-D-R(-0) U-D-L(-0)	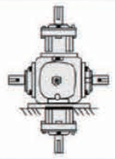	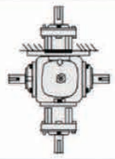	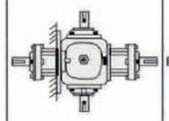	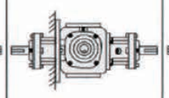	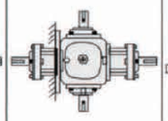	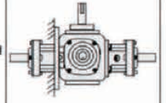

T 系列举列

3台负载全部为200N • m，一般冲击，每天连续工作8小时。斜齿轮输入轴转速以300r/min，速比全部为1:1。

根据公式：每台齿轮箱本身所需的负载≥M2 x fs=200 x 1.25=250N • m

1号齿轮箱　因1号齿轮箱本身的负载为250N • m，而2号、3号齿轮箱需通过1号齿轮箱体传递扭矩。所以1号齿轮箱应承担的负载为:250N • m+250N • m+250N • m=750N • m，依据传动能力表，应选T12。

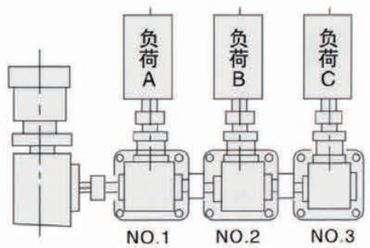

2号齿轮箱　除本身的负载250N • m，还需传递3号齿轮箱的扭矩。所以总负载应为250N • m+250N • m=500N • m，依据传动能力表，应选T10。

3号齿轮箱　由于仅一个负载C进行运转，即所需负载在250N • m以上即可，依据传动能力表可选T8。

T 系列传动能力表

i	n1 r/min	T2		T4		T6		T7		T8	
		MN2 (N • m)	PN1 (KW)	MN2 (N • m)	PN1 (KW)	MN2 (N • m)	PN1 (KW)	MN2 (N • m)	PN1 (KW)	MN2 (N • m)	PN1 (KW)
1:1	1450	11.6	1.79	31.9	4.94	96.0	14.9	142	22.0	294	45.6
	1150	11.7	1.43	34.1	4.19	103	12.7	150	18.4	305	37.5
	870	12.1	1.12	37.2	3.46	113	10.5	164	15.2	312	29.0
	580	12.1	0.747	39.5	2.45	119	7.35	184	11.4	319	19.8
	400	12.3	0.524	40.2	1.72	122	5.20	195	8.34	3216	14.0
	300	12.3	0.396	40.5	1.30	123	3.93	198	6.35	331	10.6
	200	12.4	0.226	41.2	0.880	124	2.66	201	4.30	338	7.23
	100	12.7	0.136	41.9	0.448	127	1.36	206	2.20	346	3.70
	10	13.0	0.014	43.0	0.046	132	0.141	214	0.228	361	0.386
1.5:1	1450					117	12.1	145	15.0	185	19.1
	1150					122	9.96	147	12.0	188	15.4
	870					123	7.66	150	9.30	191	11.8
	580					126	5.23	153	6.32	197	8.14
	400					128	3.66	155	4.41	200	5.70
	300					129	2.77	157	3.35	203	4.34
	200					131	1.87	160	2.28	204	2.91
	100					134	0.957	163	1.16	210	1.49
	10					139	0.099	169	0.12	218	0.155
2:1	1450	12.1	0.94	42.8	3.32	102	7.90	137	10.6	180	14.0
	1150	12	0.74	43.4	2.67	104	6.39	139	8.55	183	11.3
	870	12	0.56	43.8	2.04	105	4.88	141	6.56	187	8.70
	580	11.9	0.37	44.4	1.38	108	3.34	144	4.47	191	5.92
	400	12.2	0.26	45.1	0.96	109	2.33	146	3.12	194	4.15
	300	11.9	0.19	45.5	0.73	110	1.76	148	2.37	196	3.14
	200	12.2	0.13	46.1	0.49	111	1.18	149	1.59	198	2.12
	100	1 1.2	0.06	46.6	0.25	114	0.608	152	0.812	202	1.08
	10	28.1	0.015	48.5	0.026	116	0.062	157	0.084	209	0.112
2.5:1	1450					96.2	5.97	113	6.99	184	11.4
	1150					97.2	4.78	115	5.64	185	9.11
	870					99.0	3.68	116	4.30	188	7.00
	580					100.0	2.48	118	2.92	192	4.76
	400					100.9	1.73	120	2.05	195	3.34
	300					102.9	1.32	121	1.55	197	2.53
	200					103.9	0.888	123	1.05	200	1.71
	100					104.9	0.448	123	0.528	203	0.867
	10					107.8	0.046	126	0.054	208	0.089
3:1	1450					93.6	4.84	105	5.42	159	8.20
	1150					94.8	3.88	106	4.34	160	6.55
	870					95.9	2.97	108	3.34	163	5.04
	580					97.6	2.02	109	2.25	166	3.42
	400					99.0	1.41	111	1.58	168	2.39
	300					100	1.07	111	1.18	169	1.80
	200					100	0.712	113	0.803	171	1.22
	100					102	0.363	115	0.409	173	0.618
	10					104	0.037	118	0.042	179	0.064
4:1	1450					80.6	3.12	93.4	3.62	124	4.80
	1150					81.5	2.50	94.3	2.90	125	3.83
	870					82.4	1.92	95.9	2.23	127	2.95
	580					84.1	1.30	96.9	1.50	129	2.00
	400					85.1	0.91	98.7	1.05	131	1.40
	300					86.1	0.69	98.3	0.79	131	1.05
	200					86.0	0.46	101	0.54	134	0.71
	100					87.7	0.23	101	0.27	135	0.36
	10					89.3	0.02	101	0.03	140	0.04
5:1	1450					52.0	1.61	57.4	1.78	68.7	2.13
	1150					52.5	1.29	58.0	1.10	69.2	2.70
	870					53.2	0.99	59.0	1.43	70.4	1.31
	580					54.2	0.67	59.6	0.74	71.7	0.89
	400					54.9	0.47	61.7	0.52	72.6	0.62
	300					55.5	0.36	60.4	0.39	72.9	0.47
	200					55.4	0.24	61.7	0.26	74.1	0.32
	100					56.5	0.12	62.9	0.13	75.1	0.16
	10					57.6	0.01	64.5	0 01	77.8	0.02

T 系列传动能力表

i	n1 r/min	T10		T12		T16		T20		T25	
		MN2 (N • m)	PN1 (KW)	MN2 (N • m)	PN1 (KW)	MN2 (N • m)	PN1 (KW)	MN2 (N • m)	PN1 (KW)	MN2 (N • m)	PN1 (KW)
1:1	1450	421	65.3	619	96.0	1019	163				
	1150	453	55.7	665	81.1	1098	139	1842	234		
	870	479	44.6	726	67.5	1186	114	2009	193	3489	335
	580	493	30.6	802	49.7	1343	85.9	2274	145	3940	252
	400	504	21.5	821	35.1	1499	66.1	2538	112	4410	195
	300	513	16.4	835	26.8	1637	54.1	2744	90.8	4792	159
	200	521	11.1	852	18.2	1784	39.3	3126	69.0	5390	119
	100	535	5.72	875	9.36	1843	20.3	3205	35.3	5439	60.0
	10	561	0.599	919	0.983	1940	2.14	3205	3.53	5713	6.30
1.5:1	1450	374	38.7	564	58.3						
	1150	380	31.2	601	49.2						
	870	389	24.1	656	40.7						
	580	396	16.4	699	28.9						
	400	406	11.6	711	20.3						
	300	411	8.78	724	15.5						
	200	417	5.95	736	10.5						
	100	426	3.04	754	5.37						
	10	443	0.316	785	0.56						
2:1	1450	305	23.6	516	40.0	921	73.7	1578	126		
	1150	309	19.0	516	31.7	938	59.5	1607	102	3146	199
	870	315	14.6	516	24.0	958	46.0	1646	79.0	3224	155
	580	322	10.0	524	16.3	980	31.3	1695	54.2	3332	107
	400	328	7.02	538	11.5	1000	22.0	1725	38.0	3420	75.4
	300	322	5.33	543	8.71	1009	16.7	1754	29.0	3479	57.5
	200	338	3.61	551	5.89	1029	11.3	1784	19.7	3557	39.2
	100	344	1.84	563	3.04	1058	5.84	1833	10.1	3646	20.1
	10	357	0.191	586	0.313	1098	0.605	1921	1.06	3822	2.11
2.5:1	1450	293	18.2	507	31.4						
	1150	298	14.7	514	25.3						
	870	302	11.2	523	19.5						
	580	310	7.68	535	13.3						
	400	315	5.38	545	9.32						
	300	317	4.06	552	7.08						
	200	321	2.75	560	4.79						
	100	326	1.40	568	2.43						
	10	336	0.144	588	0.251						
3:1	1450	270	14.0	458	23.6	904	48.2	1529	82.3	2935	158
	1150	275	11.3	464	19.0	920	38.9	1561	66.6	3045	130
	870	279	8.66	469	14.6	940	30.1	1598	51.6	3135	101
	580	285	5.89	480	9.92	960	20.4	1644	35.4	3246	69.9
	400	288	4.11	490	6.98	978	14.4	1672	24.8	3317	49.3
	300	291	3.11	495	5.29	990	10.9	1701	18.9	3372	37.6
	200	294	2.10	501	3.57	1005	7.38	1733	12.9	3449	25.6
	100	300	1.07	510	1.82	1038	3.80	1777	6060	3537	13.1
	10	308	0.110	527	0.188	1076	0.40	1865	0.69	3713	1.4
4:1	1450	241	9.35	434	16.8	850	34.3	1452	58.7	2798	113
	1150	246	7.54	441	13.5	865	27.7	1483	47.5	2892	92.6
	870	249	5.78	448	10.4	884	21.4	1518	36.8	2978	72.2
	580	254	3.93	456	7.07	902	14.6	1562	25.2	3084	49.8
	400	257	2.74	465	4.97	919	10.2	158	17.7	3151	35.1
	300	259	2.08	470	3.77	930	7.8	1616	13.5	3204	26.8
	200	262	1.40	476	2.54	944	5.3	1646	9.17	3276	18.2
	100	267	0.71	485	1.30	976	2.7	1688	4.70	3360	9.36
	10	275	0.07	501	0.13	1011	0.3	1772	0.49	3527	0.98
5:1	1450	136	4.21	296	9.18	814	26.3	1391	44.9	2631	85.0
	1150	138	3.39	301	7.39	828	21.2	1420	36.4	2771	71.0
	870	140	2.60	305	5.68	847	16.4	1454	28.2	2853	55.3
	580	143	1.77	311	3.86	864	11.2	1496	19.3	2954	38.2
	400	144	1.23	318	2.72	881	7.85	1521	13.6	3018	26.9
	300	146	0.93	321	2.06	891	5.96	1548	10.3	31069	20.5
	200	148	0.63	325	1.39	905	4.03	1577	7.03	3138	14.0
	100	150	0.32	331	0.71	935	2.08	1617	3.60	3218	7.17
	10	155	0.03	342	0.07	969	0.22	1697	0.38	3378	0.75

T2 外型安装尺寸

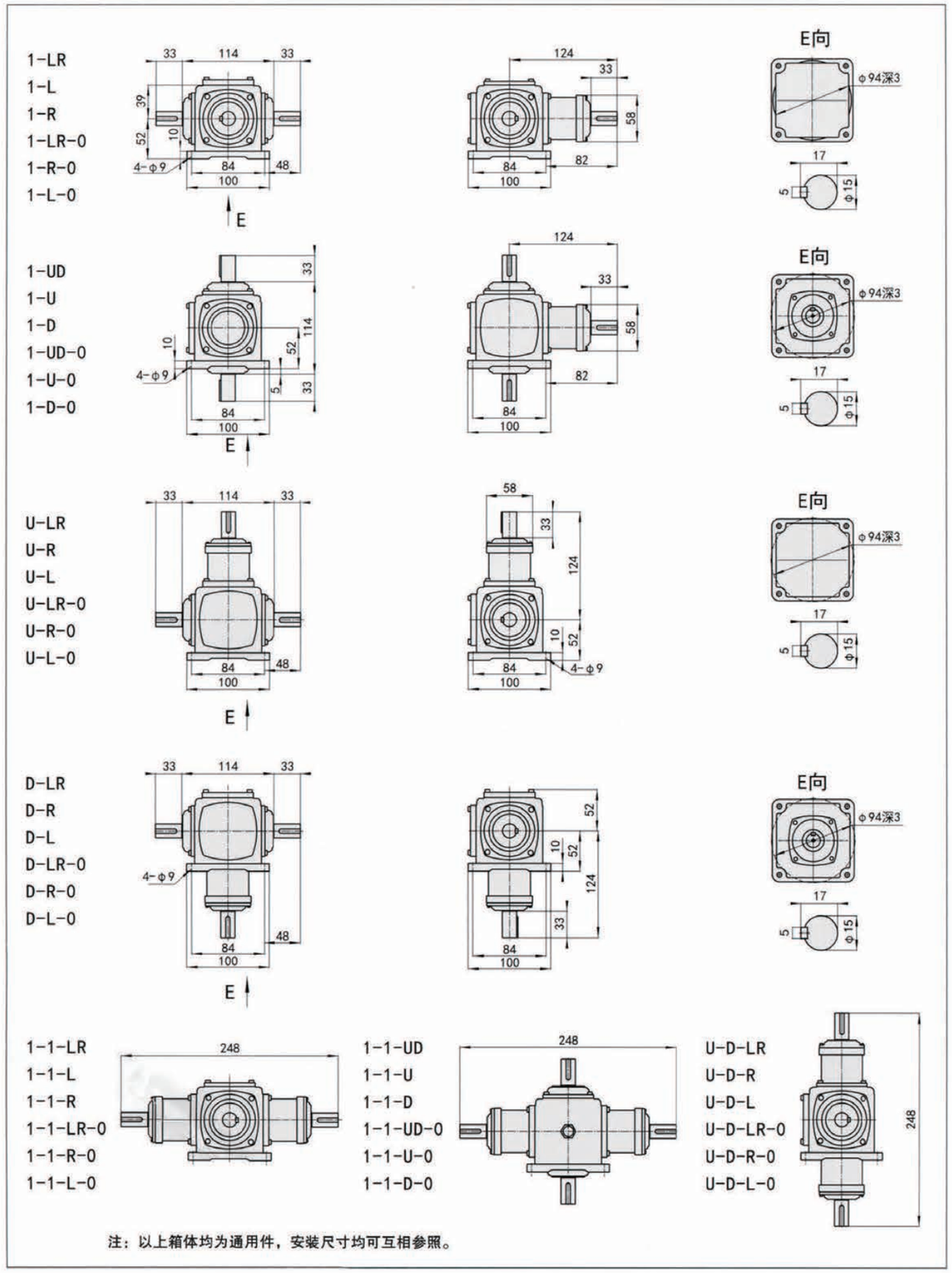

T4 外型安装尺寸

1-LR
1-L
1-R
1-LR-0
1-R-0
1-L-0

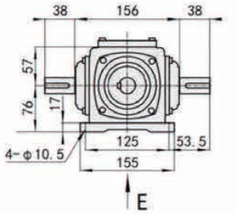

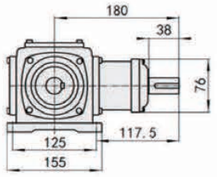

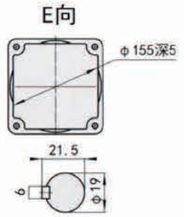

1-UD
1-U
1-D
1-UD-0
1-U-0
1-D-0

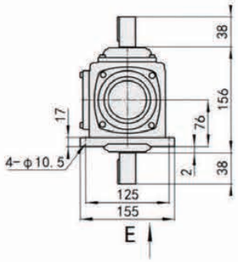

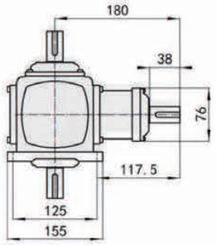

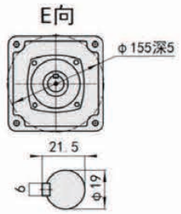

U-LR
U-R
U-L
U-LR-0
U-R-0
U-L-0

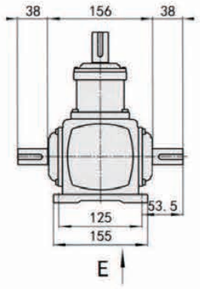

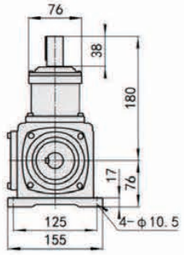

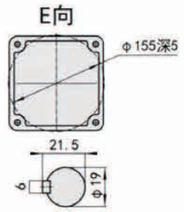

D-LR
D-R
D-L
D-LR-0
D-R-0
D-L-0

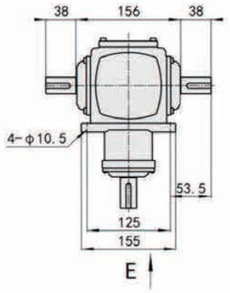

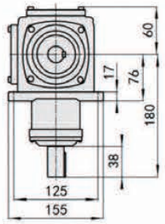

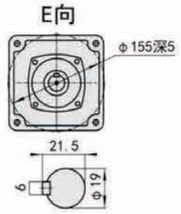

1-1-LR
1-1-L
1-1-R
1-1-LR-0
1-1-R-0
1-1-L-0

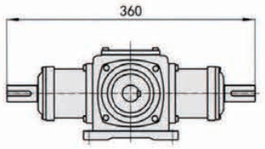

1-1-UD
1-1-U
1-1-D
1-1-UD-0
1-1-U-0
1-1-D-0

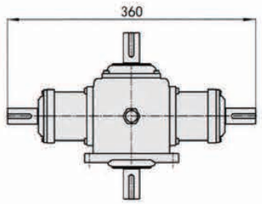

U-D-LR
U-D-R
U-D-L
U-D-LR-0
U-D-R-0
U-D-L-0

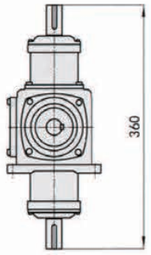

注：以上箱体均为通用件，安装尺寸均可互相参照。

T6 外型安装尺寸

1-LR
1-L
1-R
1-LR-0
1-R-0
1-L-0

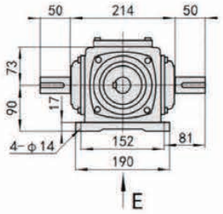

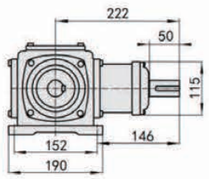

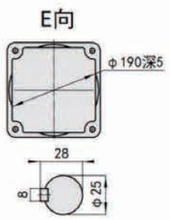

1-UD
1-U
1-D
1-UD-0
1-U-0
1-D-0

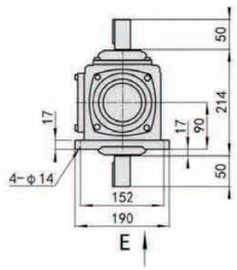

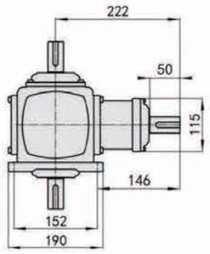

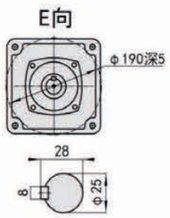

U-LR
U-R
U-L
U-LR-0
U-R-0
U-L-0

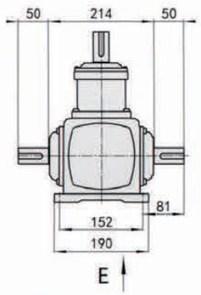

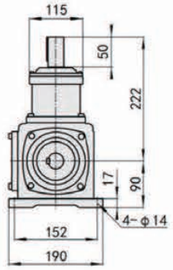

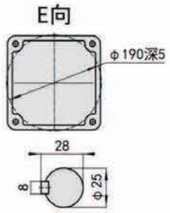

D-LR
D-R
D-L
D-LR-0
D-R-0
D-L-0

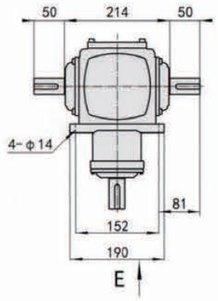

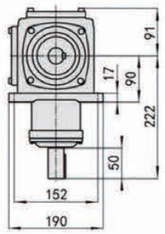

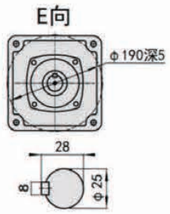

1-1-LR
1-1-L
1-1-R
1-1-LR-0
1-1-R-0
1-1-L-0

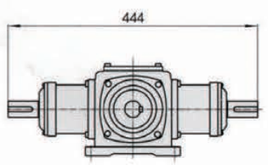

1-1-UD
1-1-U
1-1-D
1-1-UD-0
1-1-U-0
1-1-D-0

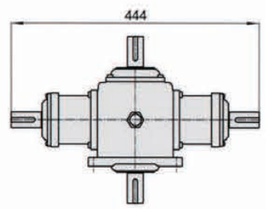

U-D-LR
U-D-R
U-D-L
U-D-LR-0
U-D-R-0
U-D-L-0

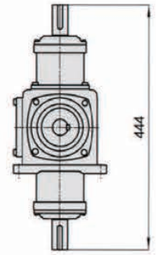

注：以上箱体均为通用件，安装尺寸均可互相参照。

T7 外型安装尺寸

1-LR
1-L
1-R
1-LR-0
1-R-0
1-L-0

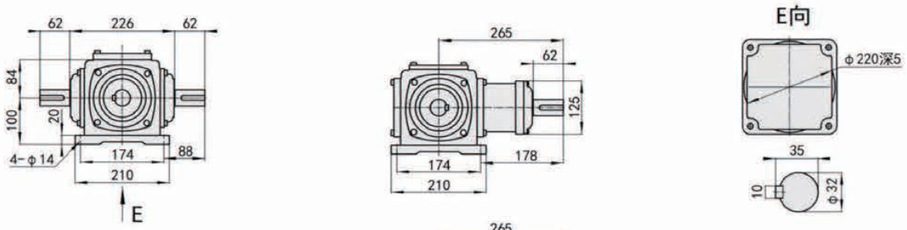

1-UD
1-U
1-D
1-UD-0
1-U-0
1-D-0

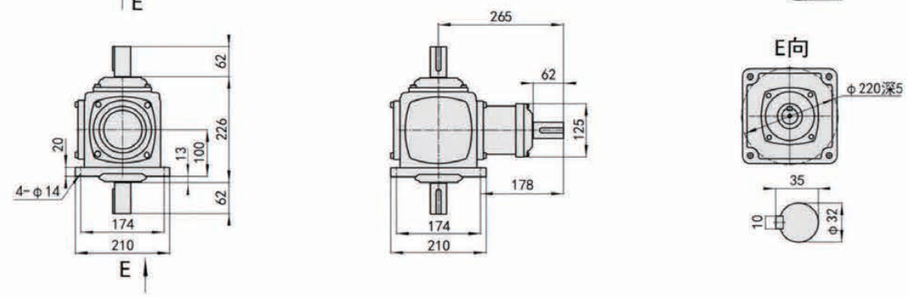

U-LR
U-R
U-L
U-LR-0
U-R-0
U-L-0

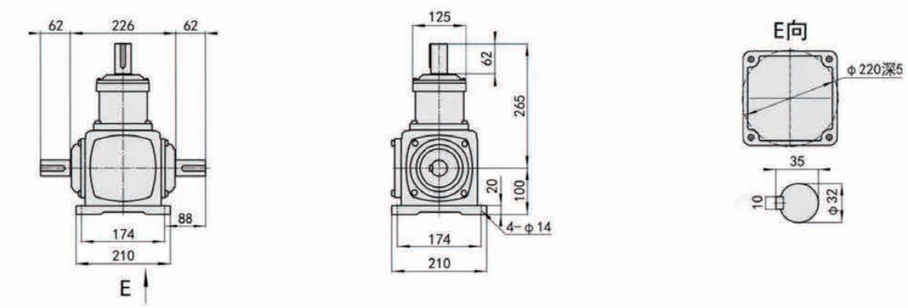

D-LR
D-R
D-L
D-LR-0
D-R-0
D-L-0

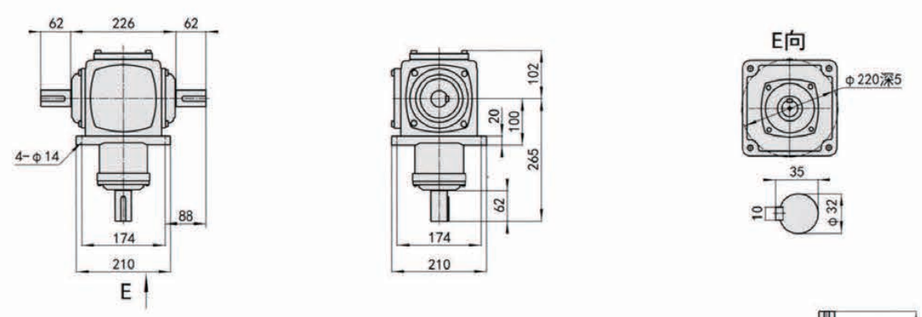

1-1-LR
1-1-L
1-1-R
1-1-LR-0
1-1-R-0
1-1-L-0

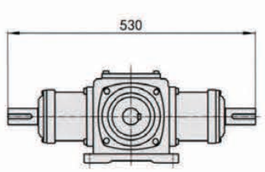

1-1-UD
1-1-U
1-1-D
1-1-UD-0
1-1-U-0
1-1-D-0

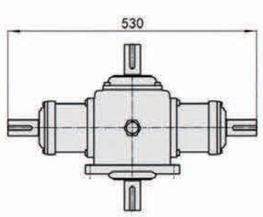

U-D-LR
U-D-R
U-D-L
U-D-LR-0
U-D-R-0
U-D-L-0

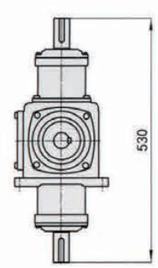

注：以上箱体均为通用件，安装尺寸均可互相参照。

T8 外型安装尺寸

1-LR
1-L
1-R
1-LR-0
1-R-0
1-L-0

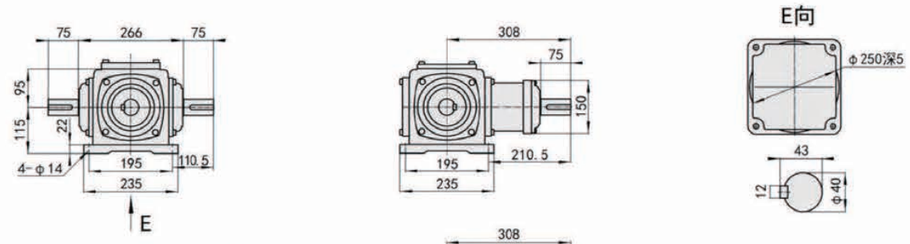

1-UD
1-U
1-D
1-UD-0
1-U-0
1-D-0

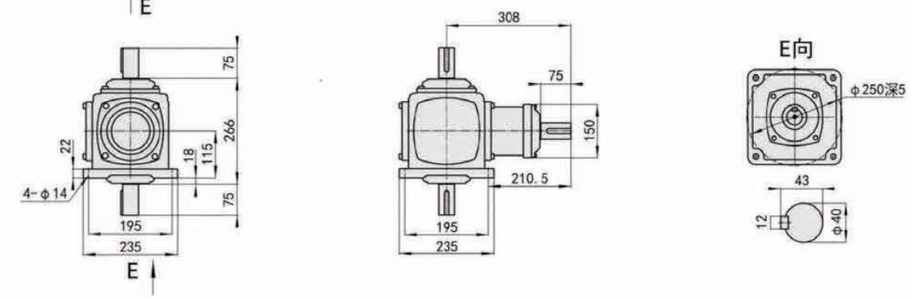

U-LR
U-R
U-L
U-LR-0
U-R-0
U-L-0

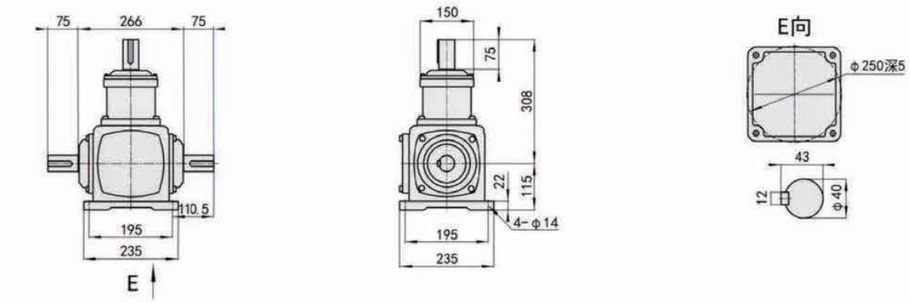

D-LR
D-R
D-L
D-LR-0
D-R-0
D-L-0

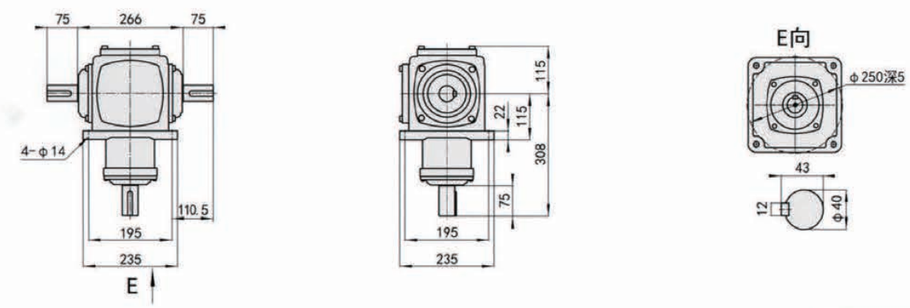

1-1-LR
1-1-L
1-1-R
1-1-LR-0
1-1-R-0
1-1-L-0

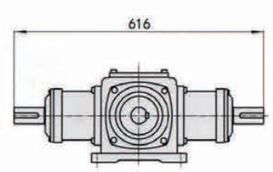

1-1-UD
1-1-U
1-1-D
1-1-UD-0
1-1-U-0
1-1-D-0

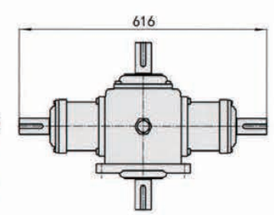

U-D-LR
U-D-R
U-D-L
U-D-LR-0
U-D-R-0
U-D-L-0

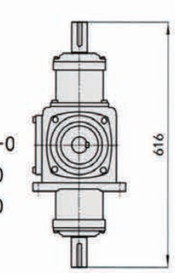

注：以上箱体均为通用件，安装尺寸均可互相参照。

T10 外型安装尺寸

1-LR
1-L
1-R
1-LR-0
1-R-0
1-L-0

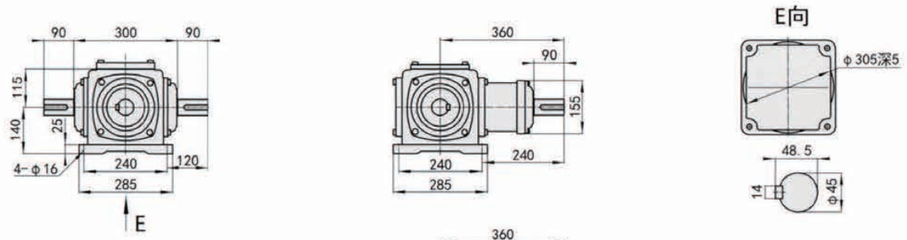

1-UD
1-U
1-D
1-UD-0
1-U-0
1-D-0

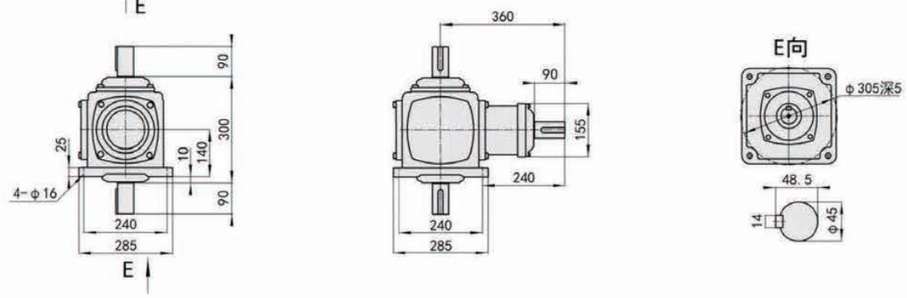

U-LR
U-R
U-L
U-LR-0
U-R-0
U-L-0

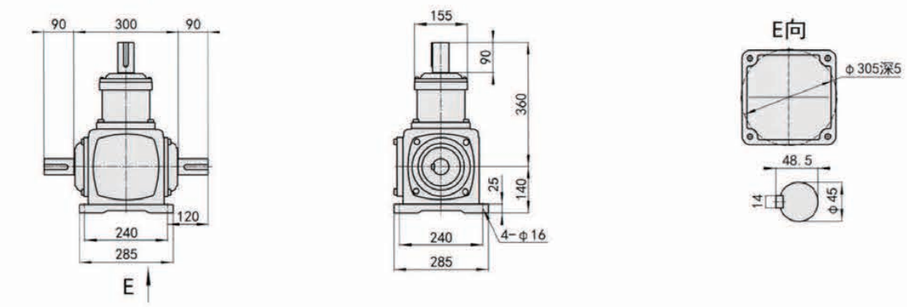

D-LR
D-R
D-L
D-LR-0
D-R-0
D-L-0

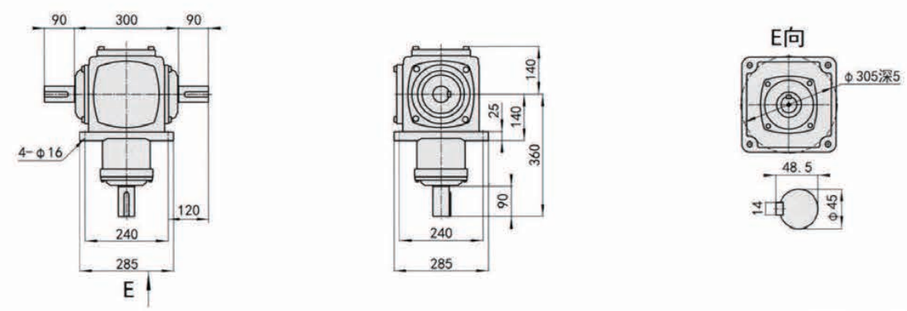

1-1-LR
1-1-L
1-1-R
1-1-LR-0
1-1-R-0
1-1-L-0

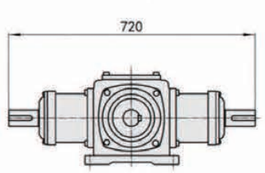

1-1-UD
1-1-U
1-1-D
1-1-UD-0
1-1-U-0
1-1-D-0

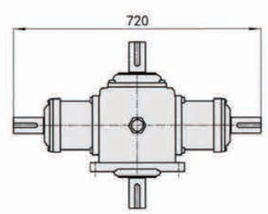

U-D-LR
U-D-R
U-D-L
U-D-LR-0
U-D-R-0
U-D-L-0

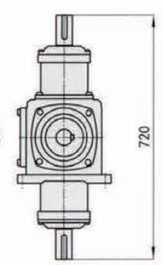

注：以上箱体均为通用件，安装尺寸均可互相参照。

T12 外型安装尺寸

1-LR
1-L
1-R
1-LR-0
1-R-0
1-L-0

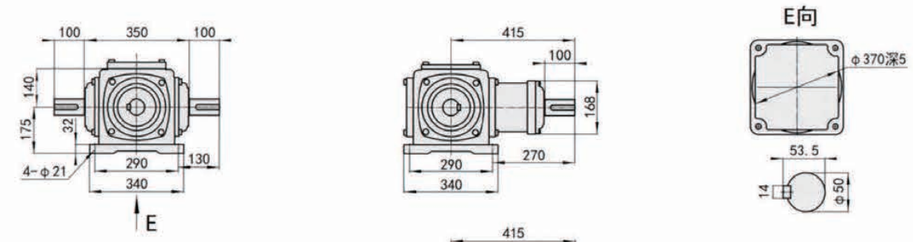

1-UD
1-U
1-D
1-UD-0
1-U-0
1-D-0

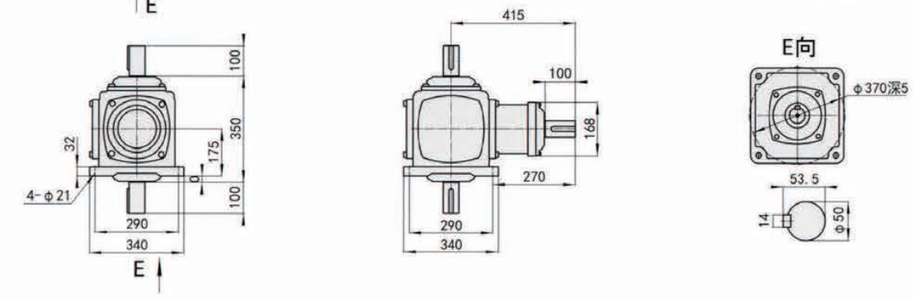

U-LR
U-R
U-L
U-LR-0
U-R-0
U-L-0

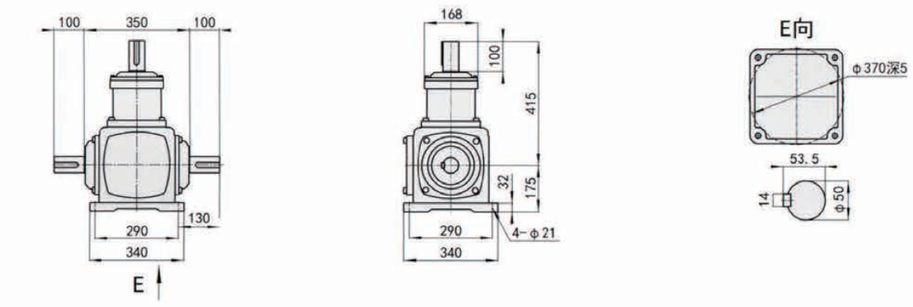

D-LR
D-R
D-L
D-LR-0
D-R-0
D-L-0

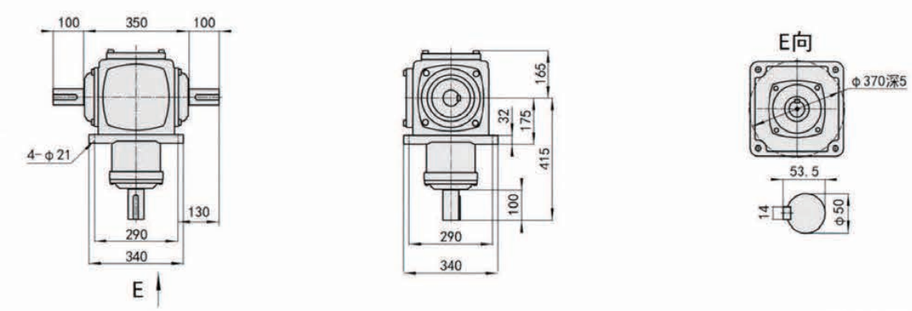

1-1-LR
1-1-L
1-1-R
1-1-LR-0
1-1-R-0
1-1-L-0

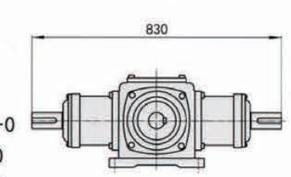

1-1-UD
1-1-U
1-1-D
1-1-UD-0
1-1-U-0
1-1-D-0

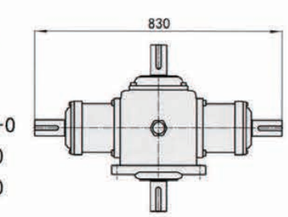

U-D-LR
U-D-R
U-D-L
U-D-LR-0
U-D-R-0
U-D-L-0

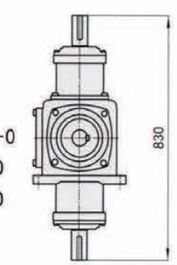

注：以上箱体均为通用件，安装尺寸均可互相参照。

T16 外型安装尺寸

1-LR
1-L
1-R
1-LR-0
1-R-0
1-L-0

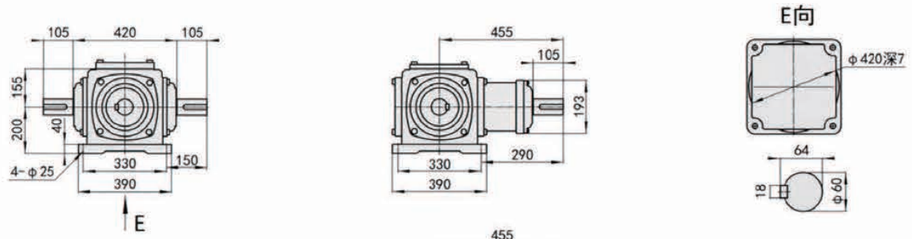

1-UD
1-U
1-D
1-UD-0
1-U-0
1-D-0

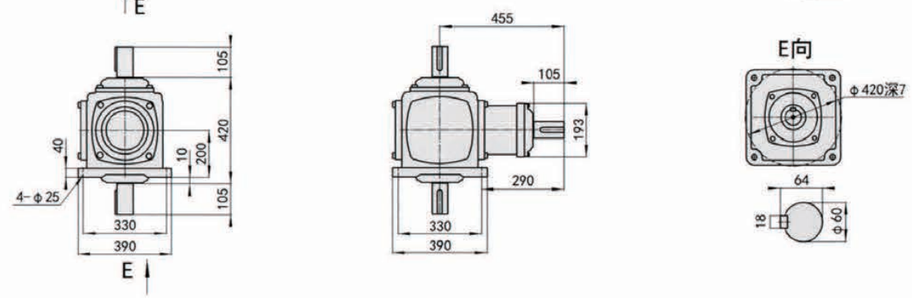

U-LR
U-R
U-L
U-LR-0
U-R-0
U-L-0

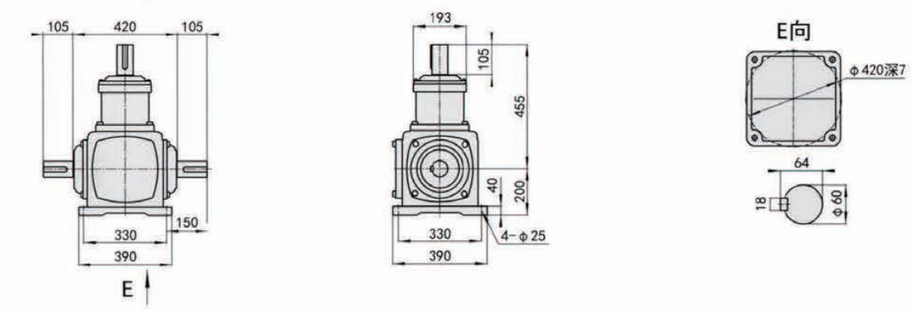

D-LR
D-R
D-L
D-LR-0
D-R-0
D-L-0

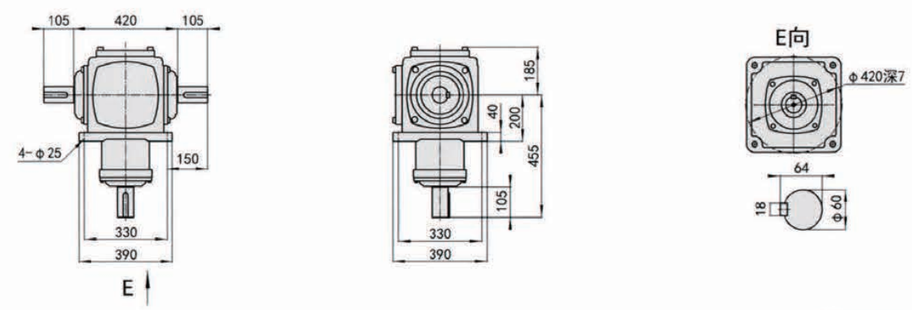

1-1-LR
1-1-L
1-1-R
1-1-LR-0
1-1-R-0
1-1-L-0

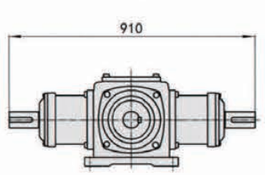

1-1-UD
1-1-U
1-1-D
1-1-UD-0
1-1-U-0
1-1-D-0

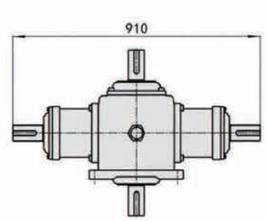

U-D-LR
U-D-R
U-D-L
U-D-LR-0
U-D-R-0
U-D-L-0

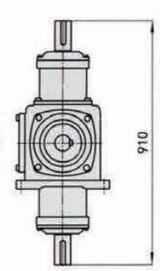

注：以上箱体均为通用件，安装尺寸均可互相参照。

T20 外型安装尺寸

1-LR
1-L
1-R
1-LR-0
1-R-0
1-L-0

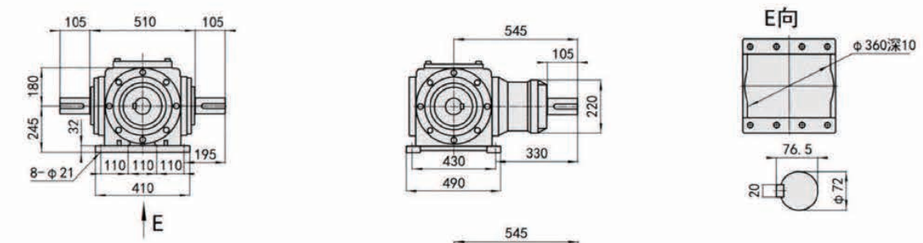

1-UD
1-U
1-D
1-UD-0
1-U-0
1-D-0

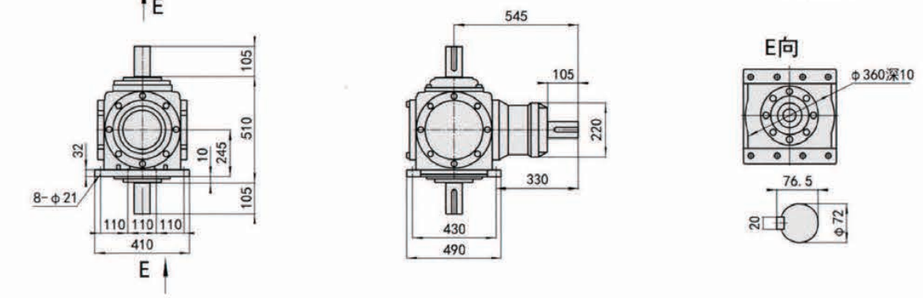

U-LR
U-R
U-L
U-LR-0
U-R-0
U-L-0

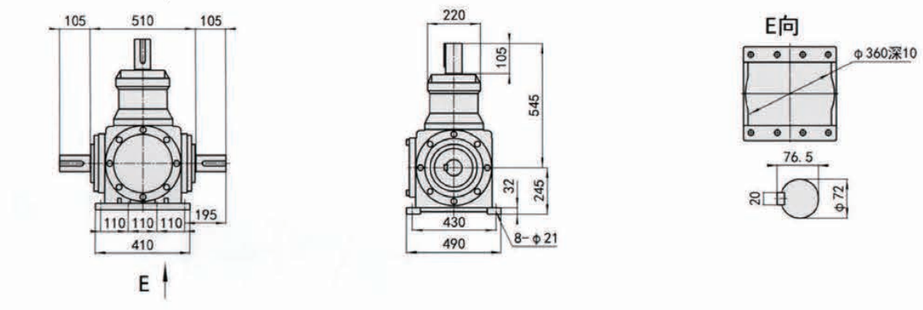

D-LR
D-R
D-L
D-LR-0
D-R-0
D-L-0

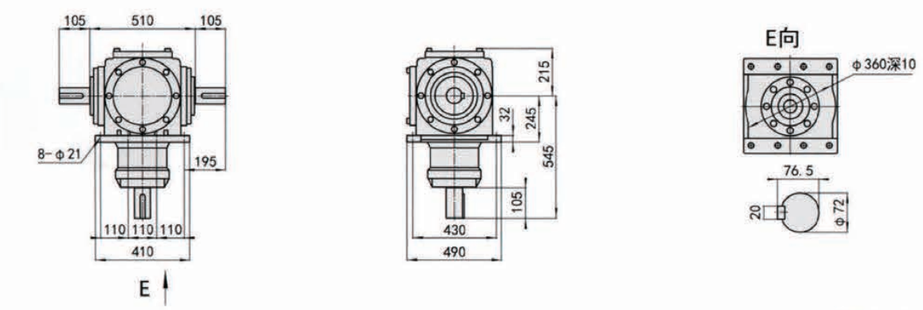

1-1-LR
1-1-L
1-1-R
1-1-LR-0
1-1-R-0
1-1-L-0

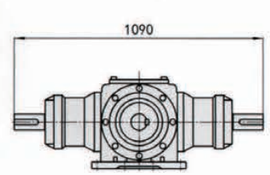

1-1-UD
1-1-U
1-1-D
1-1-UD-0
1-1-U-0
1-1-D-0

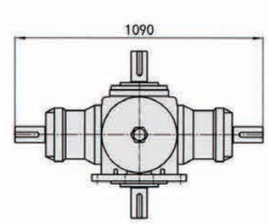

U-D-LR
U-D-R
U-D-L
U-D-LR-0
U-D-R-0
U-D-L-0

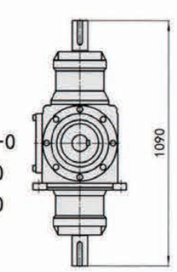

注：以上箱体均为通用件，安装尺寸均可互相参照。

T25 外型安装尺寸

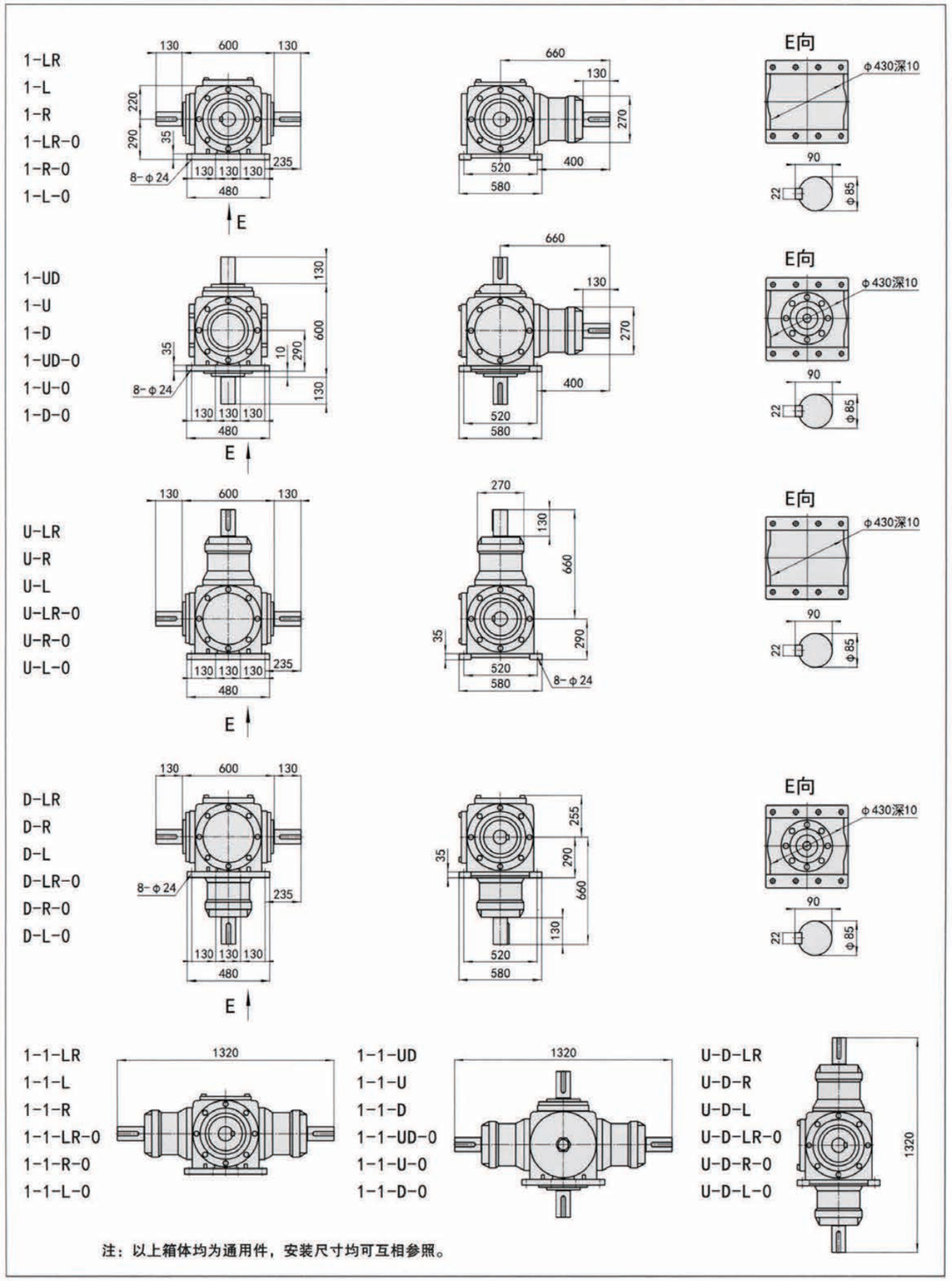

一、HD系列螺旋锥齿换向传动器产品介绍

螺旋锥齿换向传动器和换向减速器，其结构特点如下:

1、箱体形状为正六面体。能适应不同方位的安装。

2、换向器设计使用寿命长。承载能力大。传动平稳。噪音低齿轮线速度可高达40米励，传动效率高达94%~98%。

3、弧齿圆锥齿轮采用优质低碳合金结构钢。经渗碳淬火热处理。并经研磨跑合。实现精度较高的硬齿面闭式传动。

4、HD系列换向器共有七种规格，选型范围大，输出轴形式多样，可满足多种场合的需要。

5、可实现减速和增速两种传动方式。

二、型号表示方法

HD AF 11 - 1:2 - D

- D：装配形式及旋向
- 1:2：传动比
- 11：换向器机型号
- AF：联接代号及形式
- HD：换向器代号

联接代号及形式

HD输入、输出轴伸式联接	HAD输入轴伸、输出轴装式联接
HDF带输入法兰、输出轴伸式联接	HDAF带输入法兰、输出轴装式联接

三、传动比计算

$$传动比 i=\frac{输入转速 n1}{输出转速 n2}$$ 当i大于1时为减速，i小于1时为增速

四、型号的选择

1、选型计算公式: (1)$P_{1N}=P_1Xf$（每小时起停次数不大于20次，小时）

(2)$P_{1N}=1.2XP_1Xf$（每小时起停次数21 ~ 60次/小时）

(3)$P_{1N}\leq P_N$

选型功率必须小于或等于许用功率

式中: P_{1N}为选型功率，P_1为实际需要的功率，f为使用系数，P_N为许用功率。

2、使用系数f

原动机	每天工作时间（小时）	承载类型		
		均匀负载	中等中击负载	重冲击负载
电动机 汽轮机 液压马达	3	0.8	1	1.5
	3~10	1	1.25	1.25
	10~ 24	1.25	1.5	2
内燃机	3	1.25	1.5	2
	3~10	1.5	1.75	2.25
	10~24	1.25	2	2.5

五、热功率校核

1、热功率计算: $P_{GN}=P_G X f_1 x f_2$

$P_{GN}>P_1$（自然冷却）

$P_{GN}<P_1$（风扇或油冷却）

式中：f_1为环境温度系数。f_2为连续工作系数。P_G为换向器热容量，P_1为工作实际需要功率，P_{GN}为换向器计算热容量。

2、环境温度系数f_1

环境温度°C	10	20	30	40	50
系数f_1	1.2	1	0.87	0.75	0.64

3、连续工作系数f_2

每小时工作率%	100	80	60	40	20
f_2	1	1.2	1.4	1.6	1.8

六、热容量PG（自然冷却）

传动比i	箱体型号						
	09	11	14	17	21	24	28
1~5	4.5	6.5	11	15.5	24	31	41

七、通用技术规范

1、键和键槽尺寸符合GBI095-79、GBI096-79的规定，键槽宽度公差：轴N9，轮毂JS90

2、输出输入轴中心孔均带螺孔，规格如下:

D=11 ~ 13mm	螺孔M3	D>24- -30mm	螺孔M10
>13~ 16mm	螺孔M5	>30 ~ 38m	螺孔M12
>16 ~ 21mm	螺孔M6	>38 ~ 50mm	螺孔M16
>21 ~ 24mm	螺孔M8	>50 ~ 85mm	螺孔M20

3、在外形安装尺寸图中，输入轴、输出轴，在转速和扭矩允许的情况下，可将输出轴作为输入轴实行增速传动。

八、选型举例

例：搅拌器驱动用螺旋锥齿轮换向器

搅拌器实际需要功率P1=28KW：电机功率P2=30KW，电机转速n1 =2000 r/min

传动比i=2，换向器装配形式为D，每953-作8小时，每小时连续工作时间为60%每小时起停6次。环境温度为30c。

选型：搅拌器原动机为电动机，中等冲击负载，每天工作8/小时，按使用系

f-1.25

选型功率: $P_{IN}=P_1 X f=28x1.25=35kw$ (每小时起停6次)

按许用功率：选箱体型号为21，P_N=52 .4KW> 35kw

热功率校核：箱体21，按热容量表P_G=24KW

按环境温度系数表：f1=0.87

按连续工作系数表：f_2=1.4

P_{GN}=24X0.87X1.4=29.2KW> 28KW

自然冷却即可

选的型号为: HD21-2D

九、传动比、输入输出转速及许用输入功率

传动比i	输入转速n_1 r/min	输入转速n_2 r/min	箱体型号						
			09	11	14	17	21	24	28
			许用输入功率P_N（KW）						
1	2000	2000	7.55	13.8	29.9	49.2	84	111	188
	1500	1500	6	11	23.9	39.3	67.5	90.5	156
	1000	1000	4.3	7.85	17.2	28.8	50.5	68	115
	750	750	3.4	6.15	13.4	22.8	40.8	54.5	94.2
1.5	2000	1333	5.45	9.7	16.8	33.9	70	92.5	124
	1500	1000	4.3	7.75	13.5	27.2	56.5	75.5	103
	1000	667	3.05	5.45	9.7	19.6	41.2	55.5	75.5
	750	500	2.3	4.25	7.6	15.5	33	44.5	60.5
2	2000	1000	4.2	7.95	14.1	26.2	52.4	71.5	107
	1500	750	3.35	6.3	11.1	20.8	43.2	58.5	88
	1000	500	2.35	4.45	7.85	14.9	31.4	41.9	64.5
	750	375	1.8	3.45	6.2	11.6	25.2	33.8	51
3	2000	667	2.85	5.6	10.1	18.2	34.9	52.4	73
	1500	500	2.2	4.45	7.95	14.4	27.7	41.9	58.5
	1000	333	1.5	3.1	5.6	10.1	20	30.2	42.4
	750	250	1.2	2.4	4.4	7.8	15.7	23.6	33.5
4	2000	500	2.15	3.75	6.8	10.5	23.3	37.7	47.6
	1500	375	1.65	2.9	5.3	8.4	18.5	30.2	38.5
	1000	250	1.15	2	3.75	5.9	13.4	21.7	27.5
	750	188	0.87	1.55	2.95	4.55	10.4	17.1	21.7
5	2000	400	1.4	2.95	5.05	8.05	15.9	28.9	39.4
	1500	300	1.1	2.35	3.95	6.45	12.9	23.4	31.4
	1000	200	0.75	1.6	2.75	4.5	9	16.4	22.4
	750	150	0.58	1.25	2.1	3.45	6.95	13	17.7

注：1、本表的许用功率数值为减速是适用，当要求增速时，许用功率数值应乘传动比。

2、输入输出轴超出表中范围时，请与我们联系。

HD09-HD28（i=1~5）输入输出轴伸式联接

HD外形安装尺寸

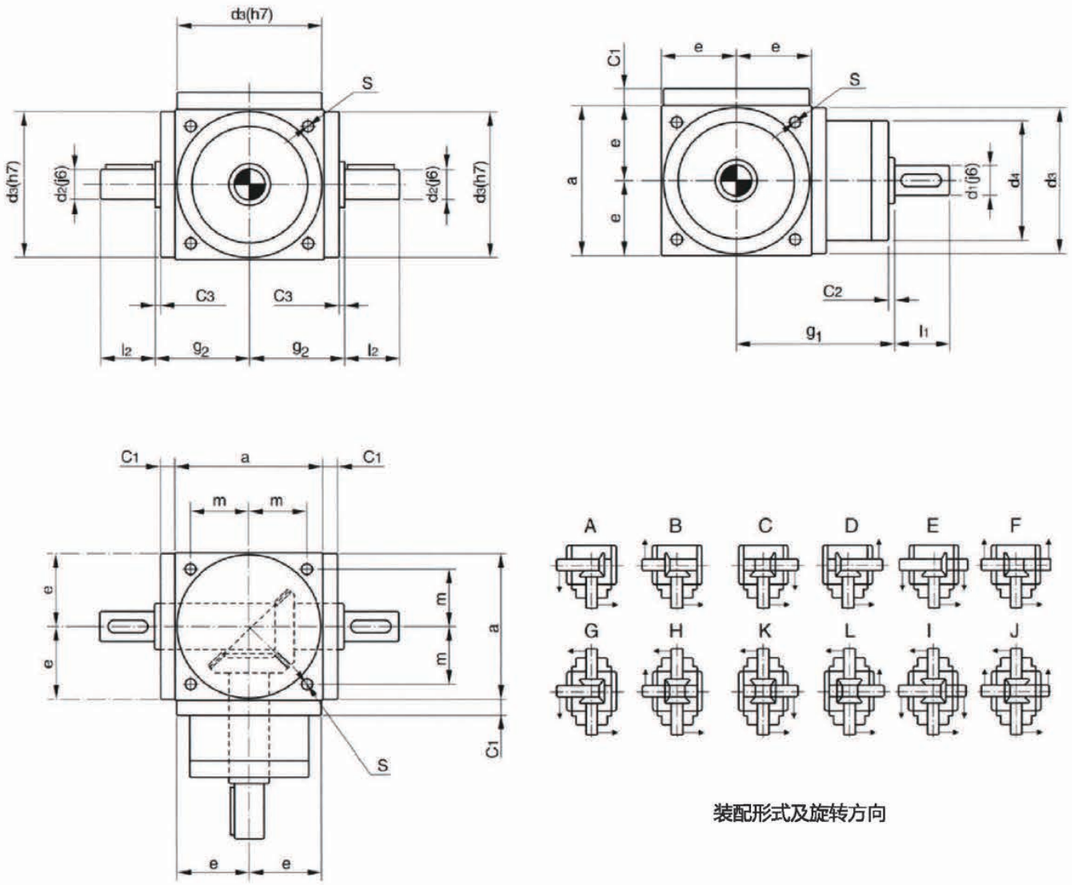

装配形式及旋转方向

型号	a	C_1	C_2	C_3	d_2	l_2	d_3	e	g_1	g_2	m	S	i=1~2		i=3		i=4		i=5		i=1~3	i=4~5	重量	加油
													d_1	l_1	d_1	l_1	d_1	l_1	d_1	l_1	d_4	d_4	Kg	L
09	90	12	2	2	18	35	88	45	97	59	36	M6	18	35	16	30	11	23	11	23	72	62	6	0.2
11	110	12	2	2	22	40	108	55	112	69	44	M8	22	40	20	35	16	30	14	25	81	72	10	0.3
14	140	15	2	2	32	50	135	70	157	84	55	M10	32	50	26	45	20	35	16	30	98	81	20	0.4
17	170	15	2	3	40	60	165	85	181	103	67	M12	40	60	32	50	26	45	22	40	118	98	32	1
21	210	20	2	2	45	70	205	105	230	130	85	M16	45	70	45	70	32	50	30	50	128	110	60	2
24	240	22	2	2	48	85	235	120	280	145	95	M16	48	85	48	85	38	55	35	55	138	120	75	2.5
28	280	22	2	2	60	110	275	140	280	160	110	M16	60	110	50	80	45	70	42	70	150	135	115	3

HD09-HD28（i=1:1.5，i=1:2）输入输出轴伸式联接

HD外形安装尺寸

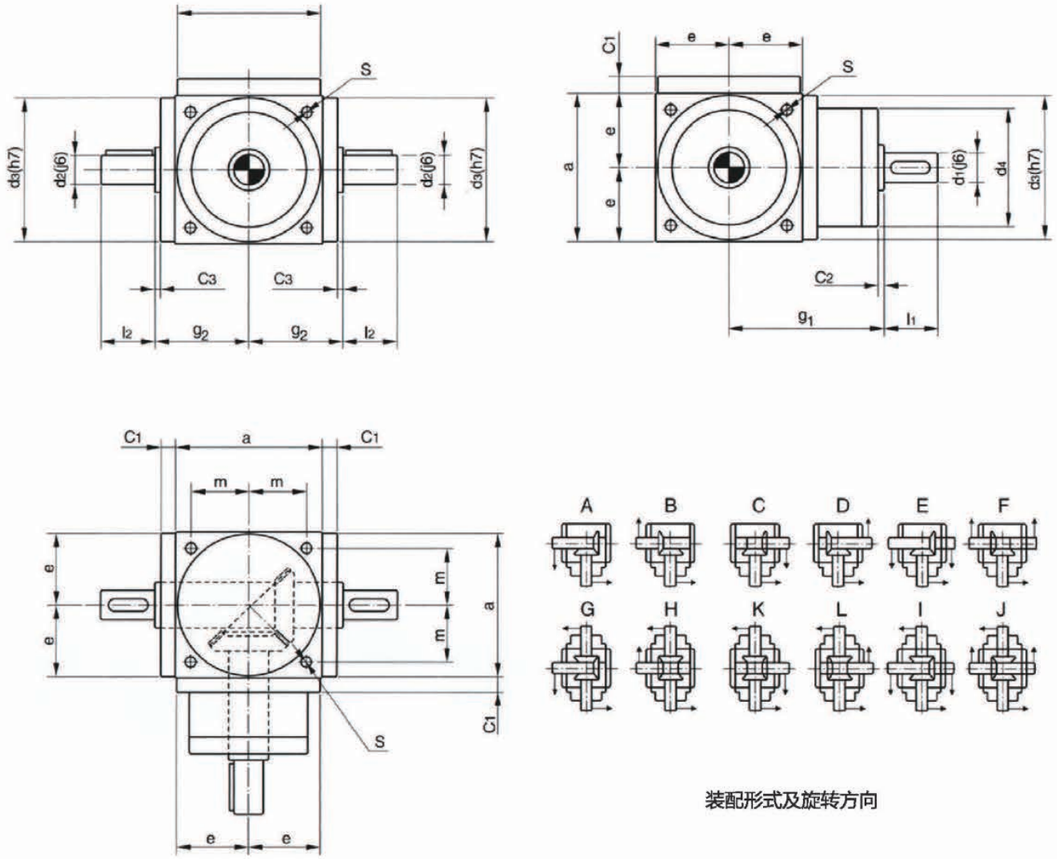

装配形式及旋转方向

型号	a	C_1	C_2	C_3	d_1	l_1	d_3	e	g_1	g_2	m	S	d_4	i=1:1.5		重量	加油
														d_2	l_2	Kg	L
09	90	12	2	2	18	35	88	45	97	59	36	M6	72	11	23	6	0.2
11	110	12	2	2	22	40	108	55	112	69	44	M8	81	14	25	10	0.3
14	140	15	2	2	32	50	135	70	157	84	55	M10	98	16	30	20	0.4
17	170	15	2	3	40	60	165	85	181	103	67	M12	118	22	40	32	1
21	210	20	2	2	45	70	205	105	230	130	85	M16	128	45	70	60	2
24	240	22	2	2	48	85	235	120	280	145	95	M16	138	48	85	75	2.5
28	280	22	2	2	60	110	275	140	280	160	110	M16	150	42	70	115	3

HDA09-HDA28输入输出轴伸式联接

HD外形安装尺寸

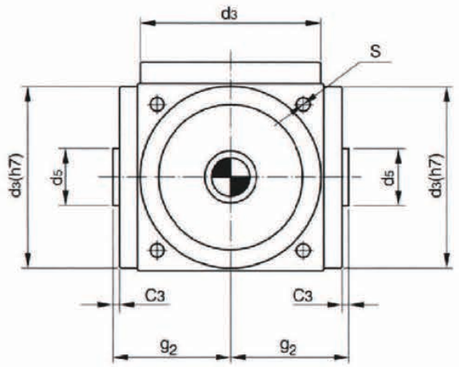

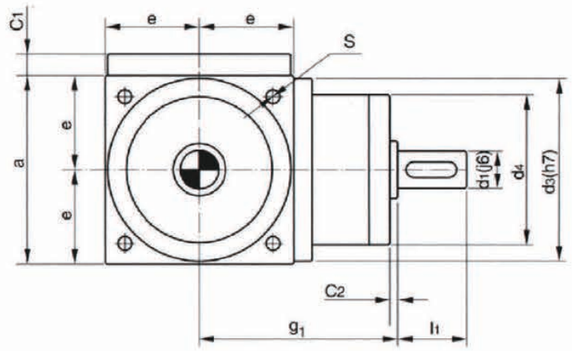

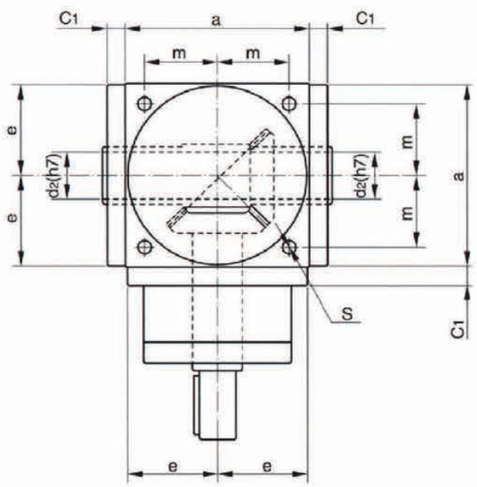

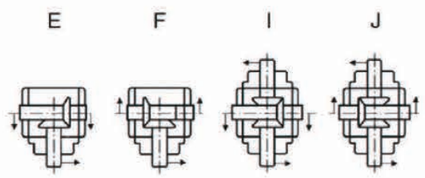

装配形式及旋转方向

型号	a	C1	C2	C3	d2	d5	d3	e	g1	g2	m	S	i=1~2		i=3		i=4		i=5		i=1~3	i=4~5	重量	加油
													d1	l1	d1	l1	d1	l1	d1	l1	d4	d4	Kg	L
09	90	12	2	2	16	25	88	45	97	59	36	M6	18	35	16	30	11	23	11	23	72	62	6	0.2
11	110	12	2	2	22	35	108	55	112	69	44	M8	22	40	20	35	16	30	14	25	81	72	10	0.3
14	140	15	2	2	28	45	135	70	157	84	55	M10	32	50	26	45	20	35	16	30	98	81	20	0.4
17	170	15	2	3	38	55	165	85	181	103	67	M12	40	60	32	50	26	45	22	40	118	98	32	1
21	210	20	2	2	45	65	205	105	230	130	85	M16	45	70	45	70	32	50	30	50	128	110	60	2
24	240	22	2	2	55	75	235	120	280	145	95	M16	48	85	48	85	38	55	35	55	138	120	75	2.5
28	280	22	2	2	60	85	275	140	280	160	110	M16	60	110	50	80	45	70	42	70	150	135	115	3

HD系列

HDF09-HDF28带输入法兰，输出轴装式联接

HD外形安装尺寸

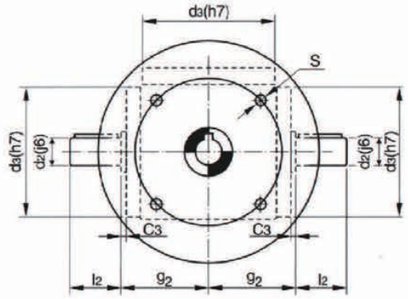

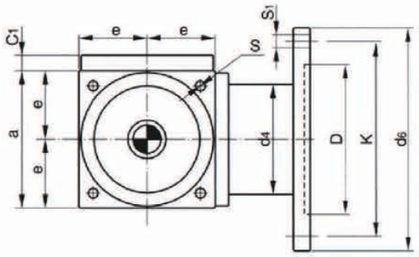

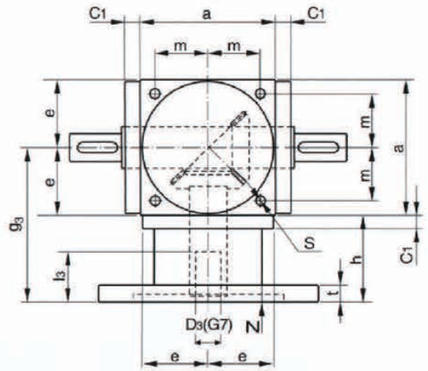

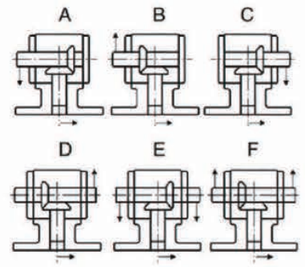

装配形式及旋转方向

型号	a	C1	C3	d3	d4	d2	l2	i=1 ~ 2				i=3 ~ 5			
								D3 X l3				D3 X l3			
09	90	12	2	88	86	18	35	19X43	14X33	11X26	9X23	19X43	14X33	11X26	9X23
11	110	12	2	108	82	22	40	24X53	19X43	14X33	11X26	24X53	19X43	14X33	11X26
14	140	12	2	135	104	32	50	38X83	28X63	24X53	19X43	28X63	24X53	19X43	14X43
17	170	15	3	165	128	40	60	42X115	38X83	28X63	24X53	38X83	28X63	24X53	19X43
21	210	18	2	205	160	45	70	48X115	42X115	38X83	28X63	42X115	38X83	28X63	24X53
24	240	18	2	235	170	48	85	55X115	48X115	42X115	38X83	48X115	42X115	38X83	28X63
28	280	18	2	275	190	60	110	60X145	55X115	48X115	42X115	55X115	48X115	42X115	38X83

型号	e	g2	g3	h	m	S	i=1 ~ 2				i=3 ~ 5			
							d6							
09	45	59	110	65	36	M6	200	160	140	120	200	160	140	120
11	55	69	130	75	44	M8	200	160	140	120	200	160	140	120
14	70	84	170	100	55	M1 0	300	250	200	160	300	250	200	160
17	85	103	180	130	67	M12	165	300	250	200	350	300	250	200
21	105	125	245	140	85	M16	350	300	250	-	350	300	250	200
24	120	140	265	145	95	M16	400	350	300	250	400	350	300	250
28	140	160	315	175	110	M16	450	400	350	300	400	350	300	

d6	D	K	S1	t	Z
120	80	100	4XM6	11	3.5
140	95	115	4XM8	11	3.5
160	110	130	4XM8	11	4
200	130	165	4XM10	14	4
250	180	215	4XM12	16	4.5
300	230	265	4XM12	16	4.5
350	250	300	4XM16	20	6
400	300	350	4XM16	20	6
450	350	400	4XM16	25	6

HD系列

HDAF09-HDAF28带输入法兰，输出轴装式联接

HD外形安装尺寸

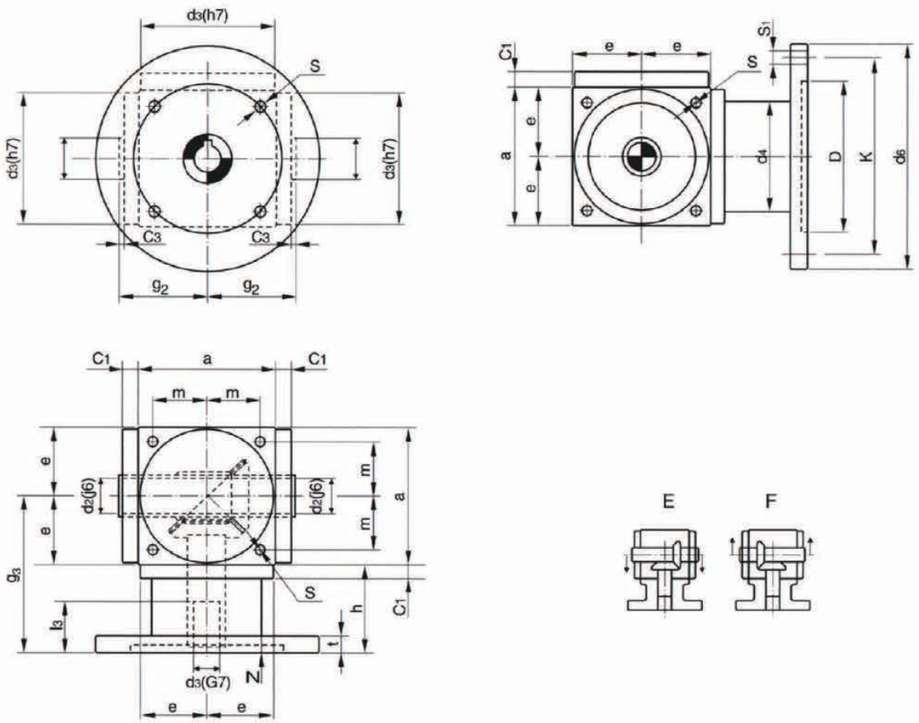

型号	a	C1	C3	d3	d4	d2	d5	i=1 ~ 2				i=3 ~ 5			
								D3 X l3				D3 X l3			
09	90	12	2	88	86	16	25	19X43	14X33	11X26	9X23	19X43	14X33	11X26	9X23
11	110	12	2	108	82	22	35	24X53	19X43	14X33	11X26	24X53	19X43	14X33	11X26
14	140	12	2	135	104	28	45	38X83	28X63	24X53	19X43	28X63	24X53	19X43	14X43
17	170	15	3	165	128	38	55	42X115	38X83	28X63	24X53	38X83	28X63	24X53	19X43
21	210	18	2	205	160	45	65	48X115	42X115	38X83	28X63	42X115	38X83	28X63	24X53
24	240	18	2	235	170	55	75	55X115	48X115	42X115	38X83	48X115	42X115	38X83	28X63
28	280	18	2	275	190	60	85	60X145	55X115	48X115	42X115	55X115	48X115	42X115	38X83

型号	e	g2	g3	h	m	S	i=1 ~ 2				i=3 ~ 5			
							d6							
09	45	59	110	65	36	M6	200	160	140	120	200	160	140	120
11	55	69	130	75	44	M8	200	160	140	120	200	160	140	120
14	70	84	170	100	55	M1 0	300	250	200	160	300	250	200	160
17	85	103	180	130	67	M12	165	300	250	200	350	300	250	200
21	105	125	245	140	85	M16	350	300	250	-	350	300	250	200
24	120	140	265	145	95	M16	400	350	300	250	400	350	300	250
28	140	160	315	175	110	M16	450	400	350	300	400	350	300	

d6	D	K	S1	t	Z
120	80	100	4XM6	11	3.5
140	95	115	4XM8	11	3.5
160	110	130	4XM8	11	4
200	130	165	4XM10	14	4
250	180	215	4XM12	16	4.5
300	230	265	4XM12	16	4.5
350	250	300	4XM16	20	6
400	300	350	4XM16	20	6
450	350	400	4XM16	25	6

特 点

小型、全方位安装、重量轻、合金铝外壳、轴需采用耐腐蚀钢订货时注明。润滑剂出厂时已加入。

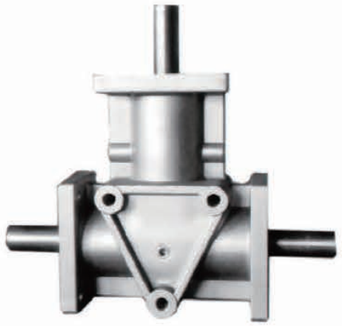

ARA系列型号表示方法:

ARA	2	-	1:1	-	LR
ARA系列	机座号		速比		轴配置

ARA系列重量表:

Type	ARA1	ARA2	ARA4
m(kg)	1.5	3.3	5.3

轴配置及旋转方向关系:

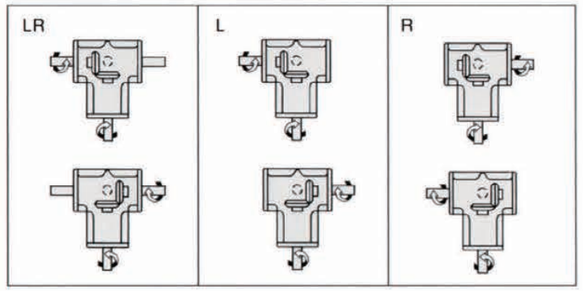

ARA系列传动能力表:

i	n1 r/min	ARA1		ARA2		ARA4	
		MN2 (N • m)	PN1 (kw)	MN2 (N • m)	PN1 (kw)	MN2 (N • m)	PN1 (kw)
1:1	1450	7.15	1.11	12.25	1.92	31.9	4.94
	1150	7.15	0.88	14.01	1.73	34.1	4.19
	870	7.15	0.66	15.78	1.47	37.2	3.46
	580	7.15	0.44	17.74	1.10	39.5	2.45
	400	7.15	0.30	17.74	0.76	40.2	1.72
	300	7.15	0.23	17.74	0.57	40.5	1.30
	200	7.15	0.15	17.74	0.38	41.2	0.88
	150	7.15	0.11	17.74	0.28	41.8	0.67
	100	7.15	0.08	17.74	0.19	41.9	0.448
	50	7.15	0.04	17.74	0.095	43.2	0.231
2:1	1450	6.95	0.55	11.96	0.94	42.8	3.32
	1150	6.95	0.43	11.96	0.74	43.4	2.67
	870	6.95	0.33	11.96	0.56	43.8	2.4
	580	6.95	0.22	11.96	0.37	44.4	1.38
	400	6.95	0.15	11.96	0.26	45.1	0.964
	300	6.95	0.11	11.96	0.19	45.5	0.729
	200	6.95	0.075	11.96	0.13	46.1	0.492
	150	6.95	0.056	11.96	0.10	46.4	0.372
	100	6.95	0.038	11.96	0.064	46.6	0.249
	50	6.95	0.018	11.96	0.032	46.8	0.125

ARA1 外型尺寸图

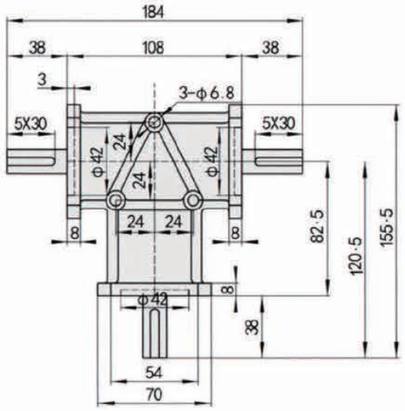

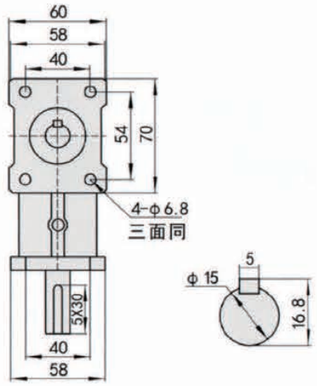

ARA2 外型尺寸图

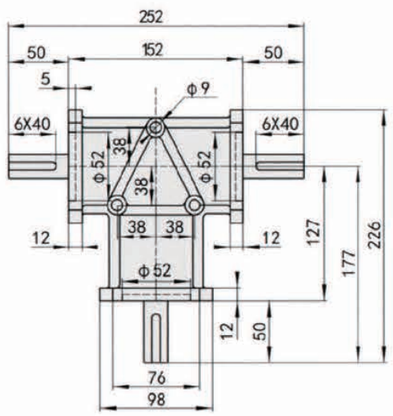

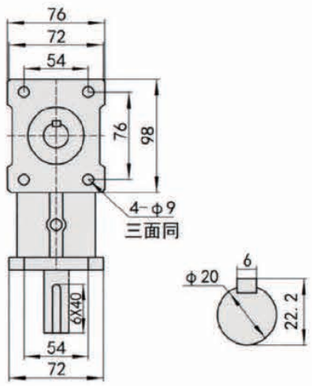

ARA3 外型尺寸图

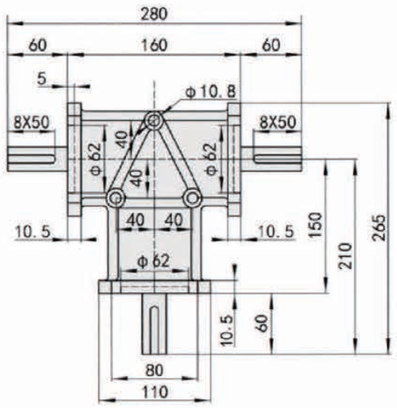

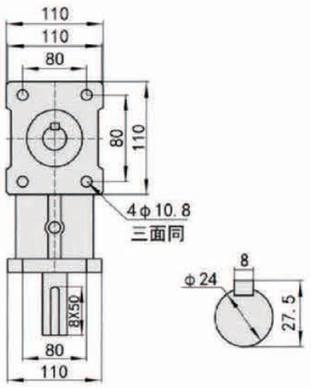

WB系列微型摆线针轮减速机

前 言

WB系列微型摆线针轮减速机，采用高压压铸铝合金外壳，采取新的加工工艺，提高了工件精度，产品内在质量更优，体积更小，重量更轻，外观更美。全部使用润滑脂润滑，不易漏油，用户可根据需要在任何角度，方向安装使用。

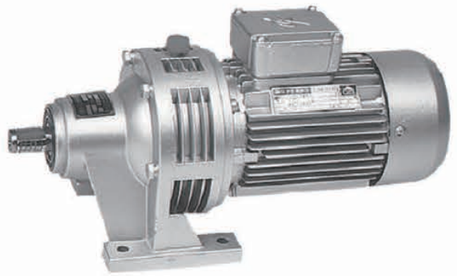

一、机型号及型号表示方法

单级减速机型号有WB65、WB85、WB100、WB120、WB150。减速比有9、11、17、23、29、35、43、47、59、71。

双级减速机型号有WBE1065、WBE1285、WBE1510。减速比有121、187、289、385、 473、595、731、989、1225、1849。

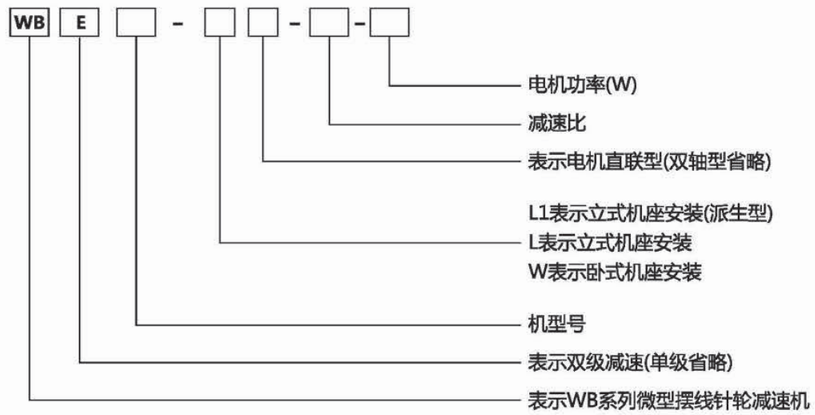

示例:

WB100-WD-43-250	表示微型摆线针轮减速机，机型号为100，单级减速，卧式安装带电机型，减速比43，电机功率250W。
WB85-L-35	表示微型摆线针轮减速机，机型号为85，单级减速立式安装，双轴型，减速比35。
WBE1065-LD-121-60	表示微型摆线针轮减速机，机型号为1065，双级减速立式安装带电机型，减速比121，电机功率60W。

二、减速机选型表

1、单级减速机型号规格

机型号	电机功率(W) 交流三相电机	交流单相电机	Z型直流电动	SZ型直流伺服	减速比 9	11	17	23	29	35	43	47	59	71	输出许用扭矩N-m
65	40	25			○	○	○	○	○	○	●	×	×	×	60
	60	40	50	50	○	○	○	○	○	●	●	×	×	×	
	90	60			○	○	○	●	●	●		×	×	×	
	120	90			●	●	●	●	●			×	×	×	
85	90	90		80	○	○	○	○	○	○	●	●	●	×	90
	120	120		123	○	○	○	○	○	●	●	●	●	×	
	180				○	○	○	●	●					×	
	250				●	●	●	●	●					×	
100	180	180	200	185	○	○	○	○	○	●	●	●	●	×	120
	250	250			○	○	○	○	○	●	●	●	●	×	
	370	370		355	○	○	●	●	●					×	
	550				●	●	●	●						×	
	750				●	●	●							×	
120	370	370		355	○	○	○	○	○	○	●	●	●	●	150
	550	550			○	○	○	○	○	●	●				
	750				●	●	●	●	●						
150	750	750			○	○	○	○	○	○	●	●	●	●	250
	1100	1100			○	○	○	○	●	●					
	1500				●	●	●	●							
输入转速r/min	输入转速 1400r/min				155	127	82	60	48	40	32	30	2.5	20	
	输入转速 960r/min				106	87	56	41	33	27	22	20	16	13.5	

2、双级减速机型号规格

机型号	电机功率(W) 交流三相电机	交流单相电机	Z型直流电动	SZ型直流伺服	减速比 121 (11x11)	187 (17x11)	289 (17x17)	385 (35x11)	473 (43x11)	595 (35x17)	731 (43x17)	989 (43x23)	1225 (35x35)	1849 (43x43)	输出许用扭矩N-m
1065	40	25			○	○	○	○	○	●	●	●	△	△	150
	60	40			○	○	○	○	○	●	●	△	△		
	90	60	50	50	○	○	○	●	●	△	△				
	120	90			●	●	●	△	△	△					
1285	90	90		80	○	○	○	●	●	△	△	△	△	△	260
	120	120		123	○	○	●	●	●	△	△				
	180			185	○	●	●	△	△	△					
	250				●	●	△	△	△						
1510	180	180		185	○	○	○	●	●	△	△	△	△	△	300
	250	250			○	○	●	△	△	△					
	370	370		355	○	●	△	△	△						
	550	550			●	△	△	△	△						
输入转速r/min	输入转速 1400r/min				11.5	7.4	4.8	3.6	2.9	2.3	1.8	1.4	1.1	0.75	
	输入转速 960r/min				7.9	5.1	3.3	2.4	2	1.6	1.3	0.9	0.7	0.5	

选型说明

1、根据机型号大小不同，在同一机型中不同减速比所选用的电机功率也不同。表中列出了根据不同减速比所相应电机功率。

2、表中列有各机型号减速机输出许用扭矩。选用时，实际工作扭矩应小于本系列减速机许用扭矩，最大瞬时负荷和起动负荷应小于本系列减速机额定负荷的160%。

3、表中标“●”者，可以使用电机全容量。但使用起动频繁或冲击大的负荷时，应选用标“O”者。标“△”者应在输出轴上装有卸荷安全装置，以防止减速机受力矩过大而损坏。

WB-W、WB-WD单级卧式减速机外形及安装尺寸

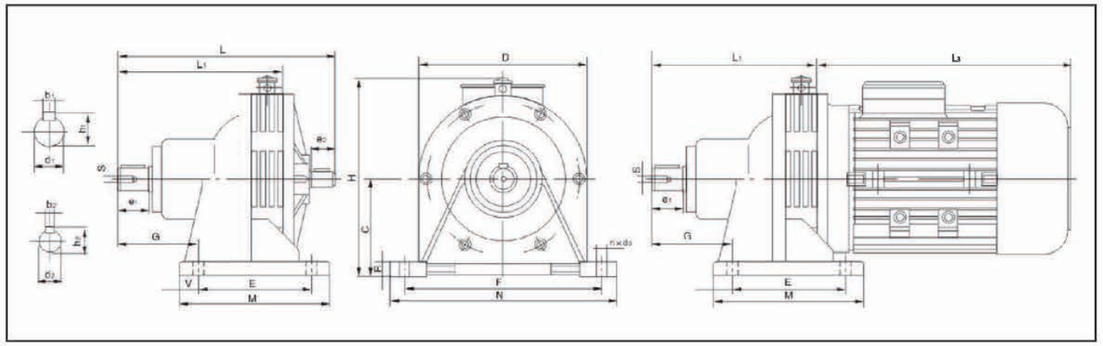

机型号	外形尺寸 H	M	N	L	L1	D	安装尺寸 C	G	V	E	F	R	S	n	d0	输出轴尺寸 b1	h1	d1	e1	输入轴尺寸 b2	h2	d2	e2
65	120	90	136	135	95	110	60	45	15	60	120	10	M4	4	7	4	13	12	20	3	11.5	10	16
85	140	100	175	150	112	127	70	55	15	70	150	12	M5	4	9	5	16.5	14	23	3	13.5	12	16
100	155	110	185	176	132	145	80	65	15	80	160	12	M6	4	9	6	21	18	25	4	16	14	20
120	190	120	185	215	165	168	100	95	15	90	150	15	M8	4	11	8	33.5	30	35	5	17.5	15	22
150	235	160	250	260	205	210	120	115	20	120	210	18	M8	4	15	10	39	35	55	6	23	20	30

WBE-W、WBE-WD双级卧式减速机外形及安装尺寸

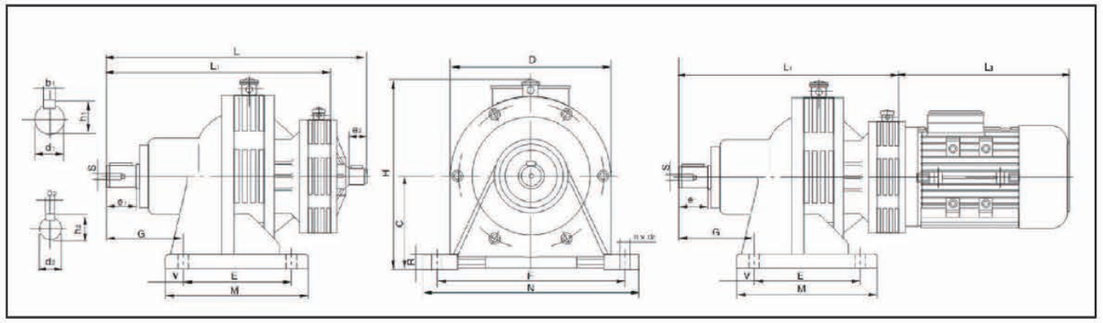

机型号	外形尺寸 H	M	N	L	L1	D	安装尺寸 C	G	V	E	F	R	S	n	d0	输出轴尺寸 b1	h1	d1	e1	输入轴尺寸 b2	h2	d2	e2
1065	155	110	185	225	185	145	80	65	15	80	160	12	M6	4	9	6	21	18	25	3	11.5	10	16
1285	190	120	185	270	230	168	100	95	15	90	150	15	M8	4	11	8	33.5	30	35	3	13.5	12	16
1510	235	160	250	325	295	210	120	115	20	120	210	18	M8	4	15	10	39	35	55	4	16	14	20

WB-L、WB-LD型单级立式减速机外形及安装尺寸

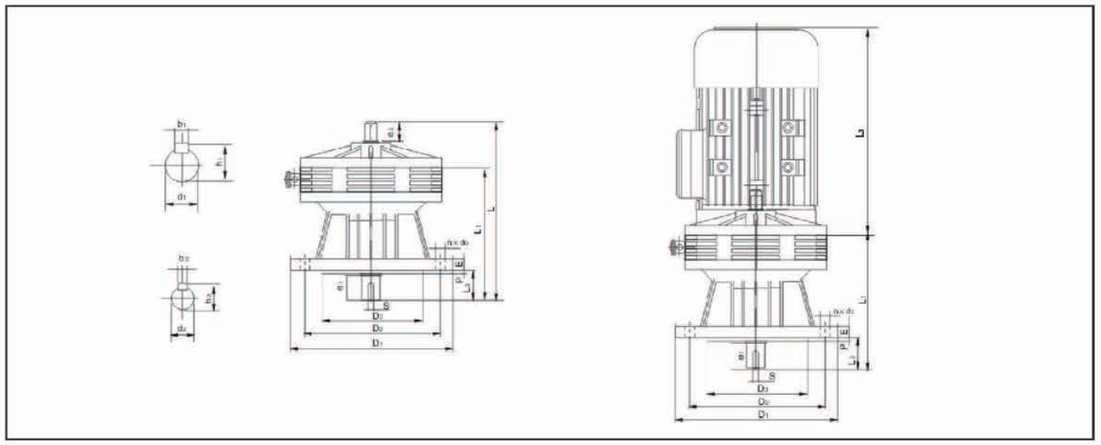

机型号	外形尺寸			安装尺寸								输出轴尺寸				输入轴尺寸			
	D_1	L	L_1	D_2	D_3	E	L_3	P	S	n	d_0	b_1	h_1	d_1	e_1	b_2	h_2	d_2	e_2
65	120	135	95	100	65	10	24	2.5	M4	4	7	4	14	12	20	3	11.5	10	16
85	140	150	112	120	85	12	28	2.5	M5	4	7	5	16.5	14	23	3	13.5	12	16
100	160	176	132	134	100	12	32	3	M6	4	9	6	21	18	25	4	16	14	20
120	190	215	165	160	140	15	40	3	M8	4	11	8	33.5	30	35	5	17	15	22
150	230	265	205	200	170	15	60	4	M8	6	11	10	39	35	55	6	23	20	30

WBE-L、WBE-LD双级立式减速机外形及安装尺寸

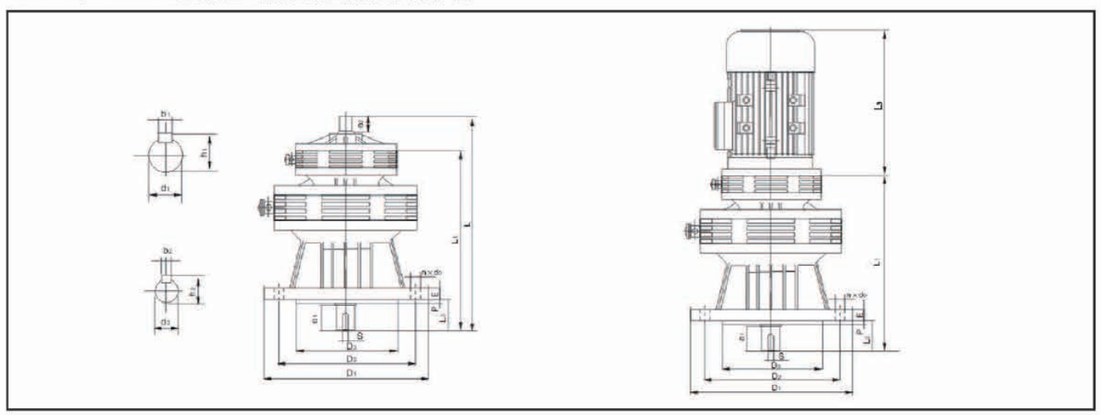

机型号	外形尺寸			安装尺寸								输出轴尺寸				输入轴尺寸			
	D_1	L	L_1	D_2	D_3	E	L_3	P	S	n	d_0	b_1	h_1	d_1	e_1	b_2	h_2	d_2	e_2
1065	160	225	185	134	100	12	32	3	M6	4	9	6	21	18	25	3	11.5	10	16
1285	190	270	230	160	140	15	40	3	M8	4	11	8	33.5	30	35	3	13.5	12	16
1510	230	325	295	200	170	15	60	4	M8	6	11	10	39	35	55	4	16	14	20

WB-L、WB-L_1D型单级立式外形及安装尺寸

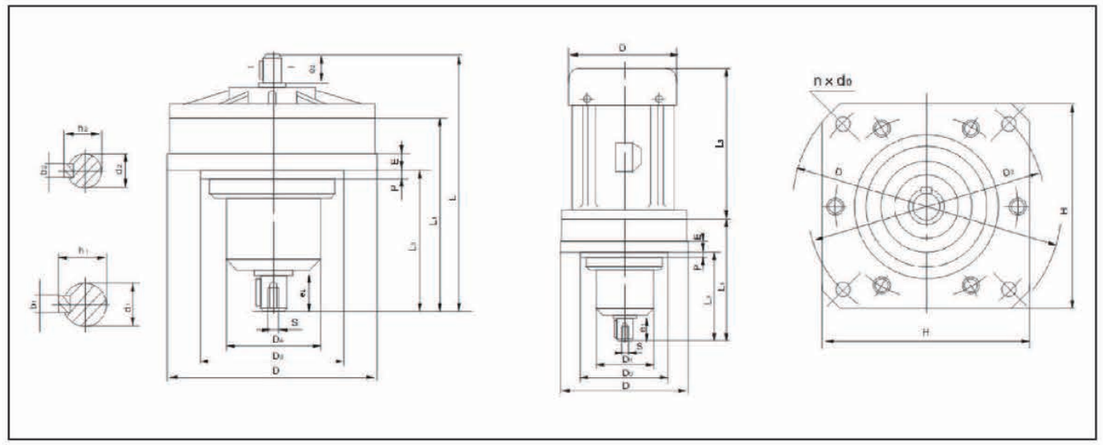

机型号	外形尺寸					安装尺寸								输出轴尺寸				输入轴尺寸			
	H	D	D_4	L	L_1	D_2	D_3	L_3	P	E	S	n	d_0	b_1	h_1	d_1	e_1	b_2	h_2	d_2	e_2
65	105	145	50	135	95	125	65	65	4	9	M4	4	7	4	14	12	20	3	11.5	10	16
85	125	165	55	150	112	140	85	85	5	10	M5	4	9	5	16.5	14	24	3	13.5	12	16
100	140	185	65	176	132	160	95	95	5	12	M6	4	9	6	21	18	25	4	16	14	20
120	160	210	85	215	165	185	118	118	6	12	M8	4	11	8	33.5	30	35	5	17.5	15	22
150	210	270	115	265	205	240	165	165	6	15	M8	4	13	10	39	35	55	6	23	20	30

WBE-L_1、WBE-L_1D型双级立式外形及安装尺寸

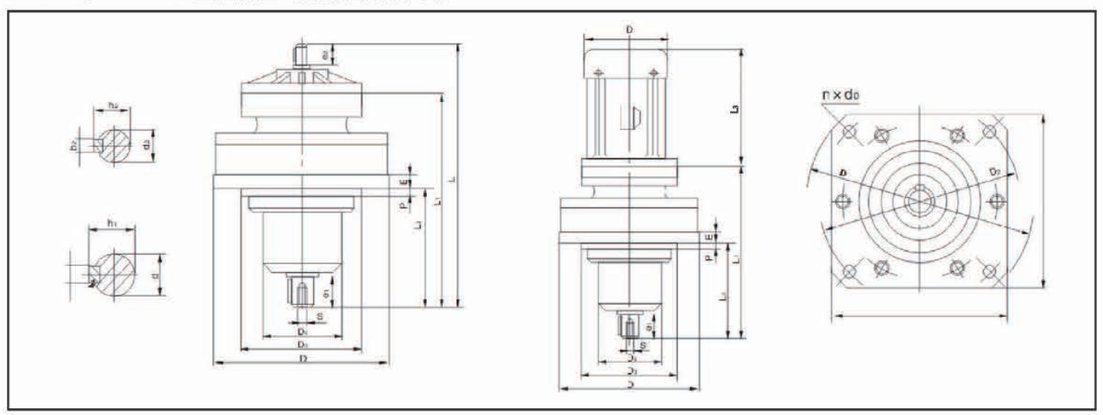

机型号	外形尺寸					安装尺寸								输出轴尺寸				输入轴尺寸			
	H	D	D_4	L	L_1	D_2	D_3	L_3	P	E	S	n	d_0	b_1	h_1	d_1	e_1	b_2	h_2	d_2	e_2
1065	140	185	65	225	185	160	100	95	5	12	M6	4	9	6	21	18	25	3	11.5	10	16
1285	160	210	85	270	230	185	120	118	6	12	M8	4	11	8	33.5	30	35	3	13.5	12	16
1510	210	270	115	325	295	240	150	165	6	15	M8	4	13	10	39	35	55	4	16	14	20

※ L_1见电尺寸一览表

X·B系列摆线针轮减速机

概述：摆线针轮减速机是一种采用摆线针齿啮合行星传动原理的传动机型，是一种理想的传动装置，具有许多优点，用途广泛，并可正反运转。

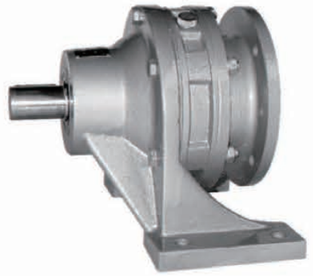

一、特点

1、高速比、大扭矩、高效率，平均达到95%。
2、结构紧凑、体积小。
3、运转平稳、噪声低。
4、故障少、寿命长。

二、结构与原理

摆线针轮减速机是-种应用行星传动原理，采用摆线轮啮合的新颖传动装置。在输入轴上装有一个180°的双偏心套，又在偏心套上装有两个滚柱轴承，形成H机构，两个摆线轮的中心孔即形成了偏心轴承的滚道，并由摆线轮与针齿轮上一-组针齿相啮合，组成齿差为一齿的内啮合减速机构。

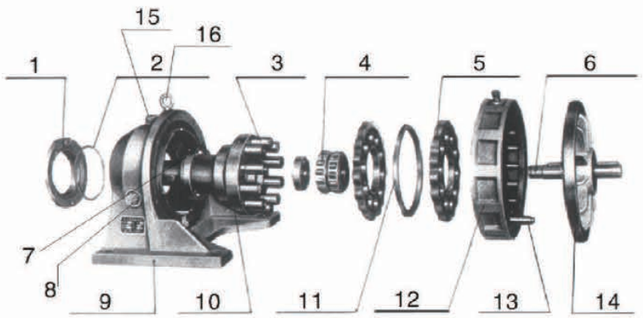

1、压盘　2、制动环
3、销轴、销套　4、偏心套、轴承
5、摆线轮　6、输入轴
7、10输出轴　8、油镜
9、机座.　11、间隔环
12、针齿壳　13、针齿销针齿套
14、端盖　15、油塞
16、吊环

三、单级机型号对照表

标准	机　型									
X天津	X2	X3	X4	X5	X6	X7	X8	X9	X10	X11
B化工部	B0	B1	B2	B3	B4		B5	B6	B7	B8
B机械部	B12	B15	B18	B22	B27		B33	B39	B45	B55
JXJ江门	JXJ0	JXJ1	JXJ2	JXJ3	JXJ4		JXJ5	JXJ6	JXJ7	JXJ8
BJ纺织	BJ2	BJ1	BJ4	BJ5	BJ6	BJ7				
B上海	B10	B11A/B11	B12/B12B	B13/B13B	B14	B14A	B15	B16/B16B	B1 7	B18

四、双级机型号对照表

标准	机　型									
X天津	X32	X42	X53	X63	X74	X84	X85	X95	X106	X117
B化工部	B10	B20	B31	B41		B52	B53	B63	B74	B85
B机械部	B1512	B1820	B2215	B2715		B3318	B3322	B3922	B4527	B5527
JXJ江门	JXJE10	JXJE20	JXJE41	JXJE42		JXJE52	JXJE53	JXJE63	JXJE74	JXJE85
BJ纺织		BJ42	BJ53	BJ63	BJ 74	BJ 84				
B上海	B110A	B120A	B131A	B141 A	B142A	B152	B153	B163	B173	B184A

五、型号和规格

型号表示方法

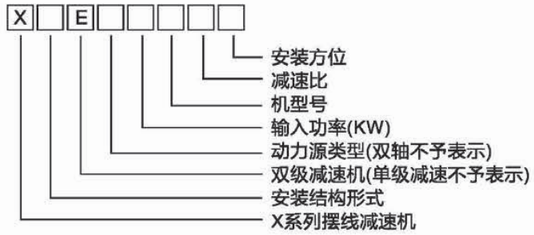

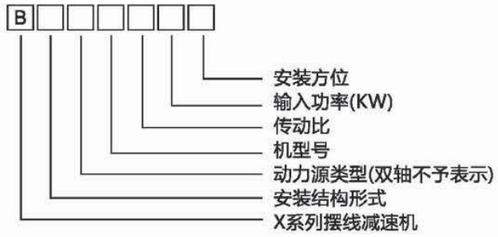

单级电动机直联型减速机

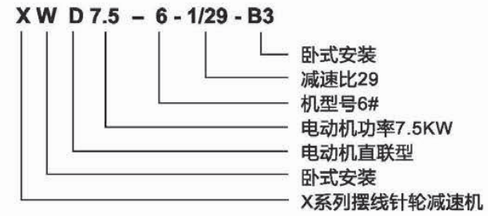

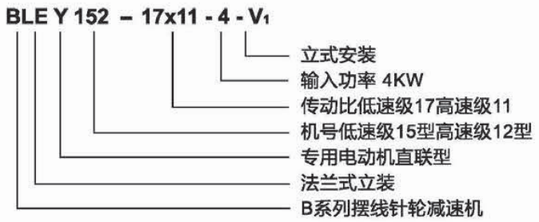

六、安装结构形式代号

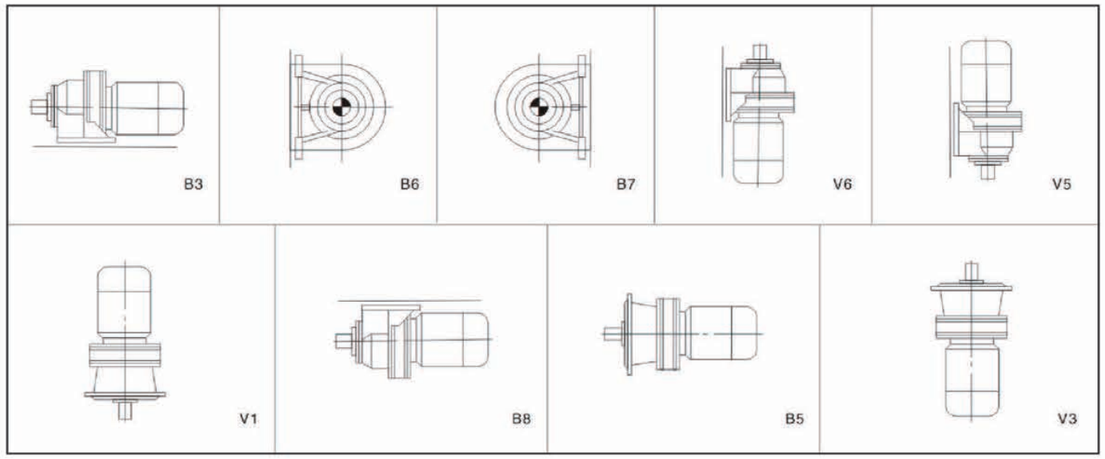

注：用户如需配置特殊动力源或采用特殊结构安装形式，请与我技术部门联系，并在合同中加以说明。

七、减速机输出许用扭矩表

单级减速机型号	X1	X2	X3	X4	X5	X6	X7	X8	X9	X10	X11
	B10A	B10	B11	B12	B13	B14	B14A	B15	B16	B17	B18
许用扭矩N•m	120	150	250	500	1000	2000	2700	4500	7100	12000	20000
双级减速机		X31	X42	X53.	X63	X74	X84	X85	X95	X106	X117
型　号		B110A	B120A	B131	B141	B142A	B152	B153	B163	B174	B184
许用扭矩N•m		250	500	1000	2000	2700	4500	5000	7100	12000	20000

八、X.B系列摆线针轮减速机

摆线针轮减速机是采用行星传动原理及摆线针轮啮合的新颖传动机械。该减速机可以广泛应用于各种机械传动中的减速机构，如纺织、印染、轻工、食品、冶金、矿山、石油、化工、起重运输及工程机械等领域中的驱动和减速装置。

机型号选择

1、单级减速机型号规格选择表

机型号	X	1	2	3	4	5	6	7	8	9	10	11	输出转速 r/min (4P/6P)
	B	10A	10	11	12	13	14	14A	15	16	17	18	
减速比		输入功率 KW											
9		0.75	0.75	1.5	4	7.5	11	–	–	–	–		155/106
11								15	18.5	22	45	55	127/87
17											40		82/56
23					3	5.5		11					60/41
29		0.55		1.1					15	18.5	37		48/33
35			0.55		2.2	4	7.5			15	30	45	43/27
43		0.37			1.5								32.5/22
47			0.37		1.1	3	5.5	7.5	11	11	22	30	30/20
59		0.25		0.75		2.2	4	5.5	7.5		18.5		23.5/16
71		–								7.5		22	19.5/13.5
87			–	–	0.75	1.5	3	4					16/11
输入转速 r/min		1400								960			

2、双级减速机型号规格选择表

机型号	X	31	42	53	63	74	84	85	95	106	117	输出转速 r/min (4P/6P)
	B	110A	120A	131A	141A	142A	152	153	163	174	184	
减速比		输入功率 KW										
121(11 X 11)		0.75	1.1	1.5	1.5	3	3	5.5	5.5	11	11	11.5/7.9
187(11 x 17)		0.55	0.75	1.1				4		7.5		7.5/5.1
289(17 x 17)			0.55	0.75	1.1	2.2	2.2	3	4		7.5	4.8/3.3
319(29 x 11)		0.37	0.37	0.55					3			4.3/3
473(43 x 11)		0.25			0.75	1.5	1.5	2.2		5.5	5.5	3/2
595(35 x 17)		0.18	0.25	0.37				1.5	2.2			2.3/1.6
731(43 x 17)					0.55	1.1	1.1	1.1	1.5	4	4	1.9/1.3
841(29 x 29)										3		1.6/1.1
1003(35 x 35)					0.37	0.75	0.75		1.1	2.2	3	1.3/0.9
1225(35 x 35)												1.1/0.45
1505(43 x 35)										1.5		0.9/0.63
1849(43 x 43)												0.7/0.51
2065(59 x 35)												0.6/0. 45
2537(59 x 43)												0.5/0.37
3481(59 x 59)												0.4/0.27
5133(87 x 59)												0.28/0.18
输入转速 r/min		1400										

外形、安装和联接尺寸

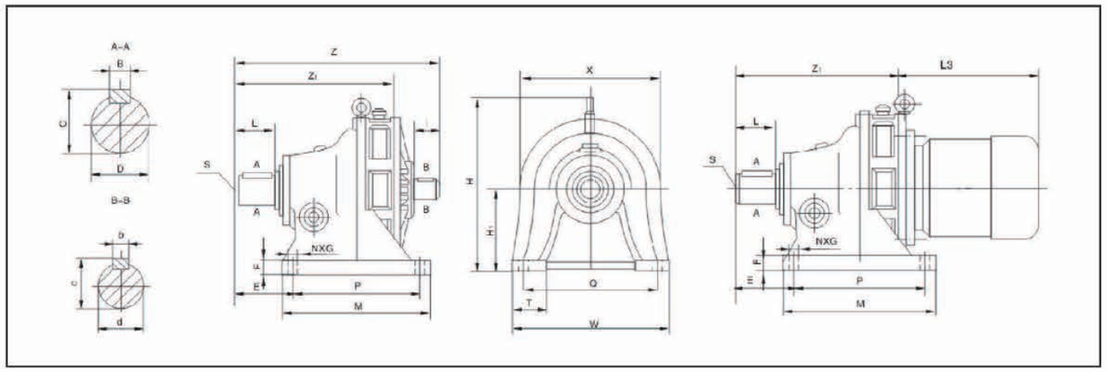

单级卧式摆线针轮减速机

型式		XW、XWY、XWD、BW、BWY、BWD																	XW、BW					
尺寸 / 型号		Z_1	M	W	H	X	H_1	E	F	P	Q	S	T	N x G	B	C	D	L	b	c	d	l	z	重量 kg
X	1	141	120	180	175	150	100	60	12	90	150	M8	40	4 x 12	6	20.5	18	35	5	17	15	25	202	8
B	10A	142	100	144	160	140	80	47	12	76	120	M8	35	4 x 11	6	24.5	22	30	5	17	15	25	192	8.5
X	2	164	120	210	190	168	100	101	15	90	180	M8	45	4 x 12	8	28	25	35	5	17	15	22	212	12
B	10	164	120	185	190	168	100	93	15	90	150	M8	35	4 x 11	8	33	30	35	5	17	15	22	215	11
X	3	201	150	290	281	210	140	151	20	100	250	M10	55	4 x 16	10	38	35	55	6	20.5	18	30	262	25
B	11	195	160	280	220	200	120	125	15	110	240	M10	55	4 x 13	10	38	35	56	6	20.5	18	35	263	24
X	4	247	200	330	306	240	150	166	22	145	290	M10	65	4 x 16	14	48.5	45	71	6	24.5	22	40	321	40
B	12	247	200	320	296	240	140	144	20	150	280	M10	60	4 x 13	14	48.5	45	71	6	24.5	22	40	322	40
X	5	308	260	420	355	300	160	206	25	150	370	M10	75	4 x 16	16	59	55	91	8	33	30	45	394	82
B	13	294	250	390	355	300	160	158	25	200	340	M10	75	4 x 17	16	59	55	80	8	33	30	55	390	80
X	6	352	335	430	423	350	200	123	30	275	380	M12	64	4 x 22	18	69	65	87	10	38	35	54	449	123
B	14	360	380	400	430	350	200	155	25	320	340	M12	80	4 x 22	20	74.5	70	102	10	38	35	60	463	125
X	7	389	380	470	452	393	220	145	30	320	420	M12	73	4 x 22	22	85	80	110	12	43	40	65	527	166
B	14A	389	380	470	452	393	220	145	30	320	420	M12	73	4 x 22	22	85	80	110	12	43	40	65	527	166
X	8	456	440	530	534	440	250	155	35	380	480	M16	90	4 x 22	25	95	90	120	14	48.5	45	70	604	220
B	15	430	440	470	513	440	240	159	32	380	420	M16	80	4 x 22	25	95	90	120	14	48.5	45	70	578	213
X	9	557	560	620	619	540	290	187	40	480	560	M20	100	4 x 26	28	106	100	142	14	53.5	50	80	734	400
B	16	556	560	620	619	540	290	210	40	480	560	M20	90	4 x 28	28	106	100	165	14	53.5	50	82	736	400
X	10	591	600	690	701	599	325	225	40	250 x 2	630	M24	100	6 x 26	28	116	110	145	16	59	55	90	786	550
B	17	656	600	690	701	599	325	290	40	250 x 2	630	M24	100	6 x 26	32	127	120	210	16	59	55	90	851	560
X	11	805	810	880	883	760	420	324	50	330 x 2	800	M30	143	6 x 39	32	137	130	202	20	74.5	70	120	1062	1140
B	18	853	810	880	883	760	420	372	50	330 x 2	800	M30	143	6 x 39	36	148	140	250	20	74.5	70	120	1110	1150

注：U、J尺寸见电机尺寸一览表

外形、安装和联接尺寸

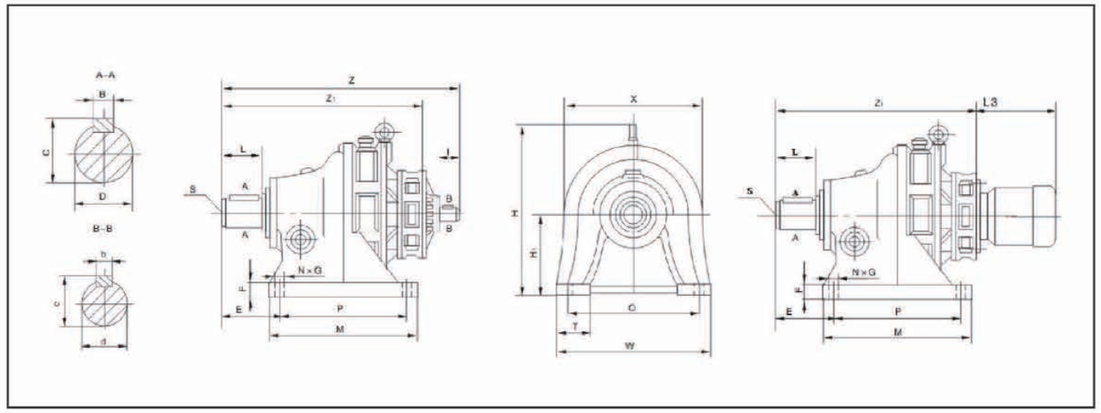

型式		XWE、XWEY、XWED、BW、BWY、BWD																	XWE、BW					
尺寸 / 型号		Z_1	M	W	H	X	H_1	E	F	P	Q	S	T	N x G	B	C	D	L	b	c	d	l	z	重量 kg
X	31	258	150	290	240	200	140	151	20	100	250	M8	55	4 x 16	10	38	35	55	5	17	15	25	310	37
B	110A	271	160	250	261	210	120	119	18	120	210	M10	50	4 x 15	10	38	35	56	5	17	15	25	322	30
X	42	323	200	330	306	240	150	166	22	145	290	M10	65	4 x 16	14	48.5	45	71	5	17	15	22	371	45
B	120A	323	200	320	296	240	140	144	20	150	280	M10	60	4 x 13	14	48.5	45	71	5	17	15	25	373	45
X	53	406	260	420	355	300	160	206	25	150	370	M10	75	4 x 16	16	59	55	91	6	20.5	18	30	513	98
B	130A	372	250	390	355	300	160	158	25	200	340	M10	75	4 x17	16	59	55	80	5	17	15	25	423	86
B	131A	392	250	390	355	300	160	158	25	200	340	M10	75	4 x 17	16	59	55	80	6	22.5	20	30	453	100
X	63	452	335	430	423	350	200	123	30	275	380	M12	64	4 x 22	18	69	65	87	5	20.5	18	30	513	133
B	141A	460	380	400	430	350	200	155	25	320	340	M12	80	4 x 22	20	74.5	70	102	6	22.5	20	30	521	136
X	74	504	380	470	452	370	220	145	30	320	420	M12	73	4 x 22	22	85	80	110	6	24.5	22	40	578	186
B	142A	504	380	470	452	370	220	145	30	320	420	M12	73	4 x22	22	85	80	110	6	24.5	22	40	578	186
X	84	568	440	530	534	420	250	155	35	380	480	M16	90	4 x 22	25	95	90	120	6	24.5	22	40	643	245
B	152	542	440	470	513	420	240	159	32	380	420	M16	80	4 x 22	25	95	90	120	6	24.5	22	40	616	245
X	85	588	440	530	534	420	250	155	35	380	480	M16	90	4 x 22	25	95	90	120	8	33	30	45	674	255
B	153	562	440	470	513	420	240	159	32	380	420	M16	80	4 x 22	25	95	90	120	8	33	30	55	658	270
X	95	686	560	620	619	510	290	187	40	480	560	M20	100	4 x 26	28	106	100	142	8	33	30	45	772	435
B	162	671	560	620	619	510	290	210	40	480	560	M20	90	4 x 28	28	106	100	156	6	24.5	22	40	745	415
B	163	685	560	620	619	510	290	210	40	480	560	M20	90	4 x 28	28	106	100	156	8	33	30	55	781	435
X	106	757	600	690	701	570	325	225	40	250 x 2	630	M24	100	6 x 26	28	116	110	145	10	38	35	54	854	590
B	174	822	600	690	701	599	325	290	40	250 x 2	630	M24	100	6 x 26	32	127	120	210	10	38	35	60	925	580
X	117	973	810	880	883	720	420	324	50	330 x 2	800	M30	143	6 x 39	32	137	130	202	12	43	40	65	1111	1210
B	184	1021	810	880	883	760	420	372	50	330 x 2	800	M30	143	6 x 39	36	148	140	250	12	43	40	65	1159	1230

注：U、J尺寸见电机尺寸一览表

外形、安装和联接尺寸

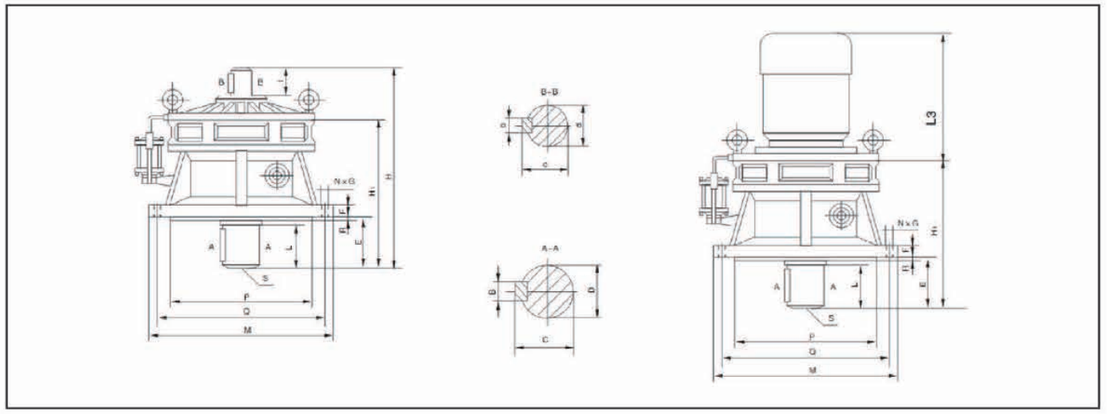

型式		XL、XLY、XLD、BL、BLY、BLD													XL、BL					
尺寸 / 型号		H_1	M	E	F	N x G	P	Q	R	S	B	C	D	L	b	c	d	l	h	重量 kg
X	1	141	160	48	9	4 x 11	110	134	3	M8	6	20.5	18	35	5	17	15	25	202	8
B	10A	142	160	35	10	4 x 11	110	134	3	M8	6	24.5	22	30	5	17	15	25	192	8
X	2	164	180	42	12	6 x 9	130	160	3	M8	8	28	25	35	5	17	15	22	212	12
B	10	164	190	40	10	4 x 11	140	160	3	M8	8	33	30	35	5	17	15	22	215	10
X	3	201	230	53	14	6 x 11	170	200	4	M10	10	38	35	45	6	20.5	18	30	262	24
B	11	195	230	60	10	6 x 11	170	200	4	M10	10	38	35	47	6	20.5	18	35	263	22
X	4	247	260	70	15	6 x 11	200	230	4	M10	14	48.5	45	54	6	24.5	22	40	321	38
B	12	247	260	70	15	6 x 11	200	230	4	M10	14	48.5	45	61	6	24.5	22	40	321	38
X	5	308	340	92	20	6 x 13	270	310	5	M1 0	16	59	55	79	8	33	30	45	394	75
B	13	294	340	80	20	6 x 13	270	310	5	M10	16	59	55	75	8	33	30	55	390	75
X	6	352	400	91	22	8 x 15	316	360	5	M12	18	69	65	79	10	38	35	54	449	110
B	14	360	400	99	22	8 x 15	320	360	5	M12	20	74.5	70	92	10	38	35	60	463	113
X	7	389	430	110	22	8 x 18	345	390	5	M12	22	85	80	100	12	43	40	65	527	155
B	14A	389	430	110	22	8 x 18	345	390	5	M12	22	85	80	100	12	43	40	65	527	155
X	8	430	490	115	30	12 x18	400	450	5	M16	25	95	90	108	14	48.5	45	70	578	203
B	15	430	490	115	30	12 x 18	400	450	8	M16	25	95	90	108	14	48.5	45	70	578	203
X	9	557	580	162	35	12 x 22	455	520	8	M20	28	106	100	121	14	53.5	50	80	734	380
B	16	556	580	177	35	12 x 24	455	520	8	M20	28	106	100	165	14	53.5	50	82	736	390
X	10	591	650	182	40	12 x 22	520	590	10	M24	28	116	110	142	16	59	55	90	791	515
B	17	656	650	242	40	12 x 22	520	590	10	M24	32	127	120	202	16	59	55	90	851	525
X	11	805	880	204	50	12 x 33	680	800	10	M30	32	137	130	197	20	74.5	70	120	1062	1040
B	18	853	880	252	50	12 x 33	680	800	10	M30	36	148	140	245	20	74.5	70	120	1110	1050

注：U、J尺寸见电机尺寸一览表

外形、安装和联接尺寸

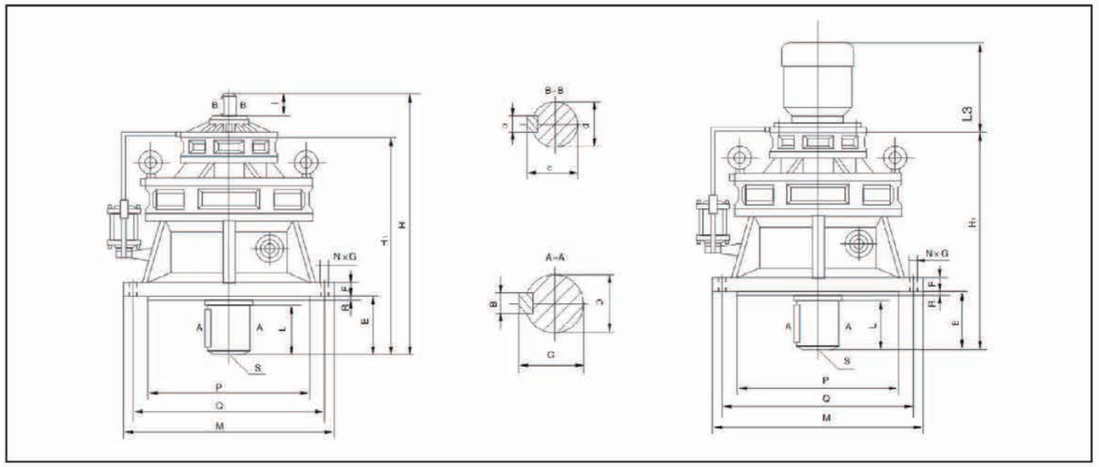

型式		XLE、XLEY、XLED、BL、BLY、BLD													XLE、BL					
型号	尺寸	H_1	M	E	F	N x G	P	Q	R	S	B	C	D	L	b	c	d	l	h	重量 kg
X	31	258	230	50	15	6 x 12	170	200	4	M8	10	38	35	45	5	17	15	25	310	35
B	110A	271	230	53	14	6 x 11	170	200	4	M8	10	38	35	45	5	17	15	25	322	29
X	42	323	260	70	15	6 x11	200	230	4	M10	14	48.5	45	54	5	17	15	22	371	43
B	120A	323	260	70	15	6 x11	200	230	4	M10	14	48.5	45	61	5	17	15	25	373	43
X	53	406	340	92	20	6 x 13	270	310	5	M10	16	59	55	79	6	20.5	18	30	467	85
B	130A	372	340	80	20	6 x 13	270	310	5	M10	16	59	55	75	5	17	15	25	423	81
B	131A	392	340	80	20	6 x 13	270	310	5	M10	16	59	55	75	6	22.5	20	30	453	95
X	63	452	400	91	22	8 x 15	316	360	5	M12	18	69	65	79	6	20.5	18	30	513	120
B	141A	460	400	99	22	8 x 15	320	360	5	M12	20	74.5	70	92	6	22.5	20	30	521	124
X	74	504	430	110	22	8 x 18	345	390	5	M12	22	85	80	100	6	24.5	22	40	578	175
B	142A	504	430	110	22	8 x 18	345	390	5	M12	22	85	80	100	6	24.5	22	40	579	175
X	84	542	490	115	30	12 x 18	400	450	5	M16	25	95	90	108	6	24.5	22	40	616	235
B	152	542	490	115	30	12 x 18	400	450	5	M16	25	95	90	108	6	24.5	22	40	616	235
X	85	562	490	115	30	12 x 18	400	450	5	M16	25	95	90	108	8	33	30	45	648	255
B	153	562	490	115	30	12 x 18	400	450	5	M16	25	95	90	108	8	33	30	55	658	260
X	95	683	580	162	35	12 x 22	455	520	8	M20	28	106	100	121	8	33	30	45	769	415
B	162	671	580	177	35	12 x 24	455	520	8	M20	28	106	100	165	6	24.5	22	40	745	396
B	163	685	580	177	35	12 x 24	455	520	8	M20	28	106	100	165	8	33	30	55	781	425
X	106	757	650	182	40	12 x 22	520	590	10	M24	28	116	110	142	10	38	35	54	854	555
B	174	822	650	242	40	12 x 22	520	590	10	M24	32	127	120	202	10	38	35	60	925	545
X	117	973	880	204	50	12 x 33	680	800	10	M30	32	137	130	197	12	43	40	65	1111	1110
B	184	1021	880	252	50	12 x 33	680	800	10	M30	36	148	140	245	12	43	40	65	1159	1130

型号解释 Type & Expressions

FCL 160

- 160 — 最大直径
- FCL — 弹性联轴器

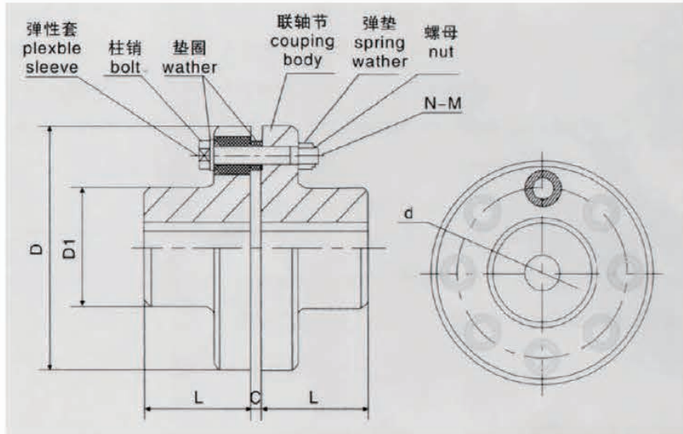

描术 Summary

FCL弹性联轴器因为其设计紧凑，易于安装，便于保养，尺寸小，重量轻而被广泛应用。随着轴间的相对位移能保持在制定的偏差范围内。这种联轴器将发挥最大功能，将有更长的工作寿命。因此它在被电机驱动的中小型传动系统中有着大量需求，例如减速机，起重机，压缩机，传送机，纺织机和磨粉机。

允许相对位移：径向位移：0.2 ~ 0.6mm，角度位移：0° 30' ~ 1° 30'

尺寸参数表 Size chart & Parameter

型号 Type	最大扭矩 Max torque N.m	最大转速 Max speed r/min	D	D_1	d_1	L	C	n-M	kg
FCL90	4	4000	90	35.5	11	28	3	4-M8 x 50	1.7
FCL100	10	4000	100	40	11	35.5	3	4-M10 x 56	2.3
FCL112	16	4000	112	45	13	40	3	4-M10 x 56	2.8
FCL125	25	4000	125	50	13	45	3	4-M12 X 64	4.0
FCL140	50	4000	140	63	13	50	3	6-M12 X 64	5.4
FCL160	110	4000	160	80	15	56	3	8-M12 X 64	8.0
FCL180	157	3500	180	90	15	63	3	8-M12 x 64	10.5
FCL200	245	3200	200	100	21	71	4	8-M20 x 85	16.2
FCL224	392	2850	224	112	21	80	4	8-M20 x 85	21.3
FCL220	618	2550	250	125	25	90	4	8-M24 x 110	31.6
FCL280	980	2300	280	140	34	100	4	8-M24 x 116	44.0
FCL315	1568	2050	315	160	41	112	4	10-M24 x 116	57.7
FCL355	2450	1800	355	180	60	125	5	8-M30 X 50	B9.5
FCL400	3920	1600	400	200	60	125	5	10-M30 X 150	113
FCL450	6174	1400	450	224	65	140	5	12-M30 x 150	145
FCL560	9800	1150	560	250	85	160	5	14-M30 x 150	229
FCL630	15680	1000	630	280	95	180	5	18-M30 x 150	296

标准普通电机和特殊电机的参数及安装尺寸

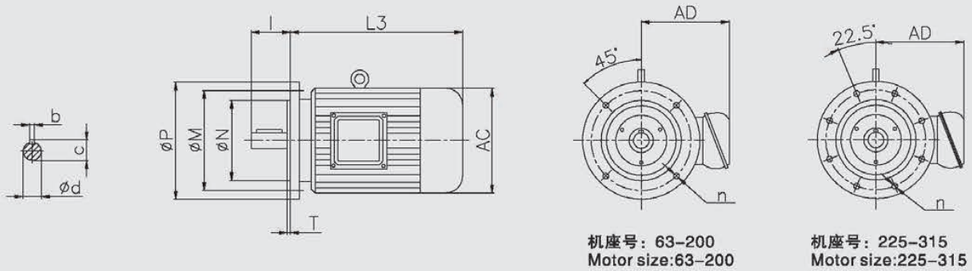

电机机座号	4级		6级		8级		L3				安装尺寸									重量（kg）				
	P1 (kW)	n1 (r/min)	P1 (kW)	n1 (r/min)	P1 (kW)	n1 (r/min)	Y2	YB	YEJ	YVP	M	N	P	n	T	d	l	b	c	Y (铝壳)	Y2	YB	YEJ	YVP
63	0.12	1390					202	270	328		115	95j6	140	4 x ϕ10	3	11j6	23	4	8.5	5.5	13			11
	0.18	1390																		6	13.5	15		12
71	0.25	1390	0.18	850			225	285	345		130	110j6	160	4 x ϕ10	3.5	14j6	30	5	11	6.5	14	16	12	14
	0.37	1390	0.25	850																7.5	14.5	16	13	15
80	0.55	1390	0.37	885	0.18	645	255	290	350	310	165	130j6	200	4 x ϕ12	3.5	19j6	40	6	15.5	10	15	31	20	16
	0.75	1390	0.55	885	0.25	645														11	16	32	21	17
90S	1.1	1400	0.75	910	0.37	670	270	310	370	320	165	130j6	200	4 x ϕ12	3.5	24j6	50	8	20	16	23	35	27	23
90L	1.5	1400	1.1	910	0.55	670	295	335	395	345	165	130j6	200	4 x ϕ12	3.5	24j6	50	8	20	20	25	39	31	28
100	2.2	1420	1.5	920	0.75	680	325	370	420	370	215	180j6	250	4 x ϕ15	4	28j6	60	8	24		33	49	41	36
	3	1420			1.1	680															35	53	44	36
112M	4	1440	2.2	940	1.5	690	340	400	450	390	215	180j6	250	4 x ϕ15	4	28j6	60	8	24		41	67	60	43
132S	5.5	1440	3	960	2.2	710	390	430	505	450	265	230j6	300	4 x ϕ15	4	38k6	80	10	33		65	93	85	63
132M	7.5	1460	4	960	3	710	430	470	545	490	265	230j6	300	4 x ϕ15	4	38k6	80	10	33		76	105	98	75
			5.5	960																				
160M	11	1460	7.5	960	4	720	505	545	610	650	300	250h6	350	4 x ϕ19	5	42k6	110	12	37		118	150	143	116
					5.5	720																		
160L	15	1460	11	960	7.5	720	560	585	655	595	300	250h6	350	4 x ϕ19	5	42k6	110	12	37		132	169	165	136
180M	18.5	1470					590	620	715	740	300	250h6	350	4 x ϕ19	5	48k6	110	14	42.5		164	205	203	169
180L	22	1470	15	970	11	730	630	640	765	790	300	250h6	350	4 x ϕ19	5	48k6	110	14	42.5		182	222	216	183
200	30	1470	18.5	970	15	730	660	695	790	850	350	300h6	400	4 x ϕ19	5	55k6	110	16	49		245	300	296	236
			22	970																				
225S	37	1480			18.5	730	675	705	860	910	400	350h6	450	8 x ϕ19	5	60m6	140	18	53		258	360	370	291
225M	45	1480	30	980	22	730	705	730	890	940	400	350h6	450	8 x ϕ19	5	60m6	140	18	53		290	390	405	327
250	55	1480	37	980	30	730	770	795		1060	500	450h6	550	8 x ϕ19	5	65m6	140	18	58		388	530	498	393
280S	75	1480	45	980	37	730	845	870		1160	500	450h6	500	8 x ϕ19	5	75m6	140	20	67.5		510	660	633	520
280M	90	1485	55	980	45	740	895	920		1260	500	450h6	550	8 x ϕ19	5	75m6	140	20	67.5		606	785	723	610
315S	110	1485	75	980	55	740	1100	1100		1330	600	550h6	660	8 x ϕ19	6	80m6	170	22	71		910	1000	1150	950
315M	132	1485	90	985	75	740	1180	1180		1380	600	550h6	660	8 x ϕ19	6	80m6	170	22	71		1000	1100	1230	1030
315L	160	1485	110	985	90	740	1270	1270		1450	600	550h6	660	8 x ϕ24	6	80m6	170	22	71		1055	1100	1320	
	200	1485	132	985	110	740															1128	1160	1420	

注：由于结构需要及生产厂家不同，有时参数会有所变化，此表仅供参考，准确尺寸请来电垂询。

标准普通卧式电机的参数及安装尺寸

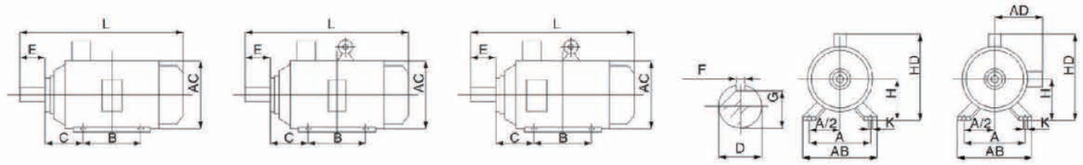

机座号63~90　机座号100~132　机座号160~355　机 座号63~71　机座号80~355

机座号	极数	安装尺寸及公差																								外形尺寸				
		A	A/2	B	C		D		E		F		G		H		K									AB	AC	AD	HD	L
		基本尺寸	基本尺寸	基本尺寸	基本尺寸	极限偏差	基本尺寸	极限偏差	基本尺寸	极限偏差	基本尺寸	极限偏差	基本尺寸	极限偏差	基本尺寸	极限偏差	基本尺寸	极限偏差	位置度公差											
63M		100	50	80	40		11	+0.008 -0.003	23	± 0.260	4	0 -0.030	8.5	0 -0.10	63	0 -0.5	7	+0.360 0	Ø0.5Ⓜ						135	130	70	180	230
71M	-	112	56	90	45		14		30		5		11		71										150	145	80	195	255
80M		125	62.5	100	50	-	19	+0.009 -0.004	40	± 0.310	6		15.5		80		10								165	175	145	220	295
90S		140	70	100	56		24		50		8	0 -0.036	20		90										180	195	155	250	320
90L				125																										345
100L		160	80	140	63	-	28		60	± 0.370			24		100		12	+0.430 0	Ø1.0Ⓜ						205	215	180	270	385
112M		190	95	140	70										112										230	240	190	300	400
132S		216	108	140	89		38	+0.018 +0.002	80		10		33		132										270	275	210	345	470
132M				178																										510
160M		254	127	210	108	-	42		110	± 0.430	12		37		160		15								320	330	255	420	615
160L				254																										670
180M		279	139.5	241	121		48				14		42.5		180										355	380	280	455	700
180L				279																										740
200L		318	159	305	133		55				16		49		200		19		Ø1.5Ⓜ						395	420	305	505	770
225S		356	178	286	148	±4.0	60		140	± 0.500	18	0 -0.043	53		225										435	470	335	560	815
225M	2			311			55		110	± 0.430	16		49																820
	-						60		140	± 0.500																			845
250M	2	406	203	349	168						18		53		250		24								490	510	370	615	910
	-						65						58																
280S	2	457	228.5	368	190			+0.030 +0.011							280	0 -1.0			Ø2.0Ⓜ						550	580	410	680	985
	-						75				20	0 -0.052	67.5																
280M	2			419			65				18	0 -0.043	58																1035
	-						75				20	0 -0.052	67.5																
315S	2	508	254	406	216		65				18	0 -0.043	58		315		28								635	645	530	845	1160
							80		170		22	0 -0.052	71																1270
315M	2			457			65		140		18	0 -0.043	58																1190
							80		170		22	0 -0.052	71																1300
315L	2			508			65		140		18	0 -0.043	58																1190
							80		170		22		71																1300
355M	2	610	305	560	254		75		140		20	0 -0.052	67.5		355										730	710	655	1010	1500
							95	+0.035 +0.013	170		25		86																1530
355L	2			630			75	+0.030 +0.011	140		20		67.5																1500
							95	+0.035 +0.013	170		25		86																1530

1)G=D-GE，GE的极限偏差对机座号80及以下为($^{+0.10}_{0}$)，其余为($^{+0.10}_{0}$)。
2)K孔的位置度公差以轴伸的轴线为基准。

售后服务

各种传动设备，客户发现有质量问题时，不要先拆卸零件，应说明以下情况然后与本公司售后服务部联系，说明现象后确认问题所在，再采用较理想的方法处理。

型号规格：
出厂日期：
编号：
已使用时间：
使用场合或主机名称：
主机生产单位：
质量问题：

Note

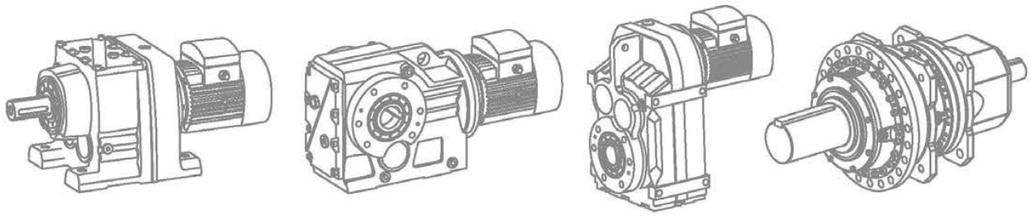

产品应用行业 Product Application Industry

从核心产业到环境生活，锋桦齿轮减速电机以其超凡可靠性和耐久性在各个领域赢得了广泛的信誉。

锋桦拥有在与主要客户的紧密合作中发展起来的应用技术和工程设计，通晓齿轮电机的应用条件，为您的驱动应用提供先进并且经济的选择。

锋桦的经营理念是视产品应用与周到的服务于一体，这一态度为我们与用户奠定了良好的合作基础，从而导致卓有成效，牢固长久的共同繁荣。